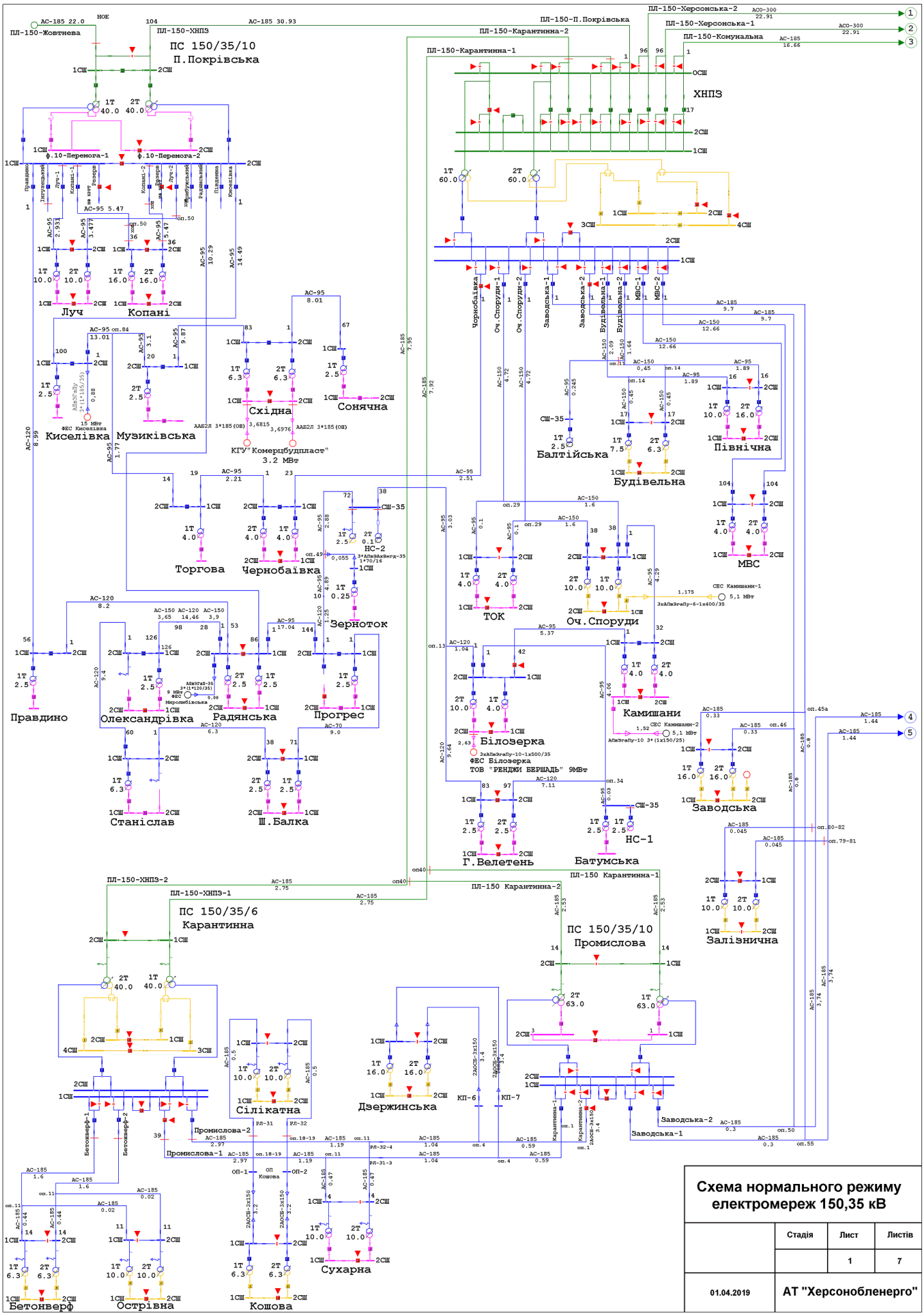
ПС 150/35/10
П.Покрівська
ПС 150/35/6
Карантинна
ПС 150/35/10
Промислова
ХНПЗ
Луч
Копані
Східна
Сонячна
Киселівка
Музиківська
КГУ"Комерцбудпласт"
3.2 МВт
Балтійська
Будівельна
Північна
Торгова
Чернобаївка
Зерноток
МВС
ТОК
Оч.Споруди
Правдино
Олександрівка
Радянська
Прогрес
Камишани
Білозерка
Станіслав
Ш.Балка
Г.Велетень
Батумська
Заводська
Залізнична
Сілікатна
Дзержинська
Заводська-1
Заводська-2
Промислова-1
Промислова-2
Бетонверф
Острівна
Кошова
Сухарна
Схема нормального режиму електромереж 150,35 кВ
Стадія
Лист
Листів
1
7
01.04.2019
АТ "Херсонобленерго"

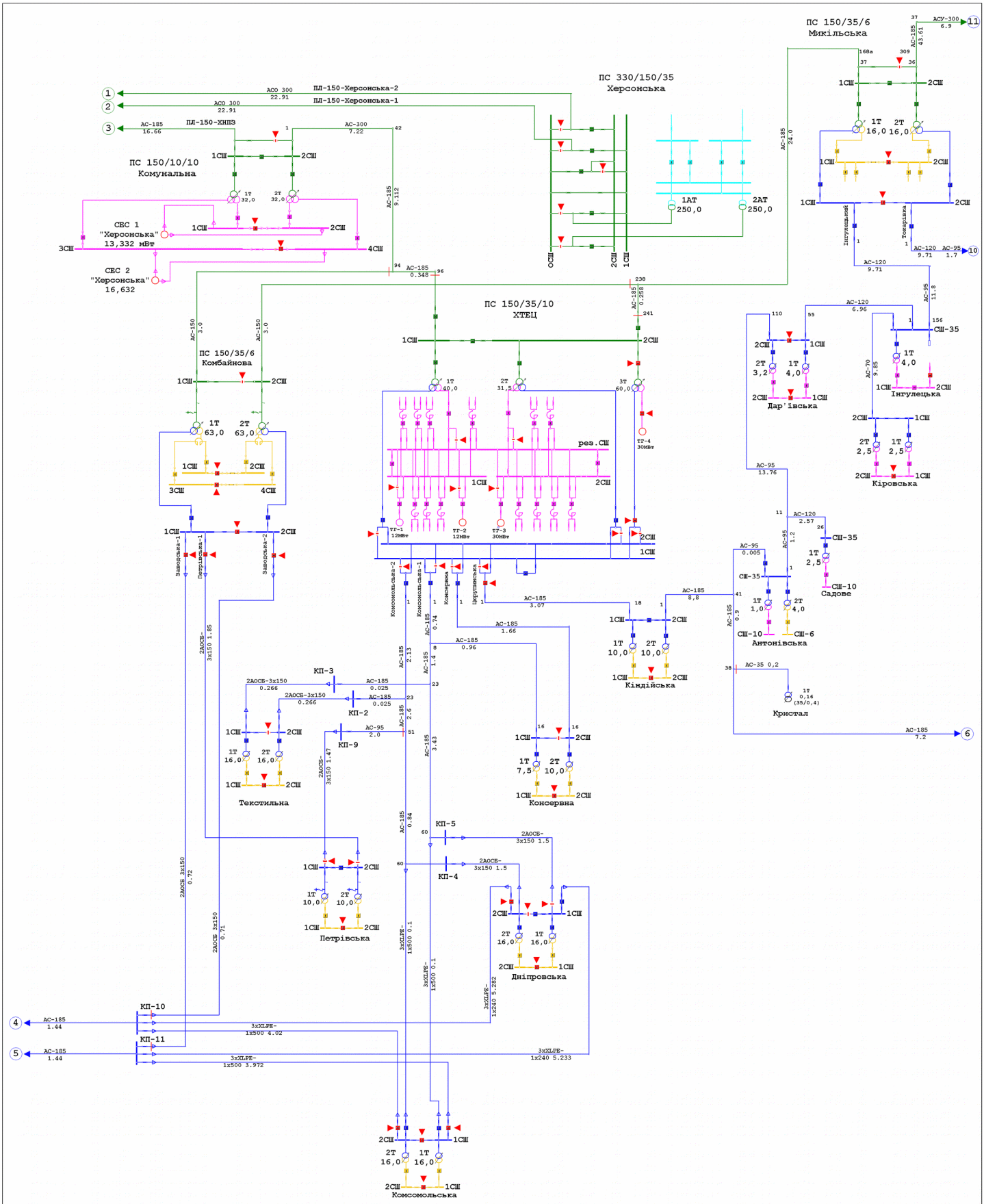

Схема нормального режиму електромереж 150,35 кВ			
	Стадія	Лист	Листів
		2	7
01.04.2019	АТ "Херсонобленерго"		

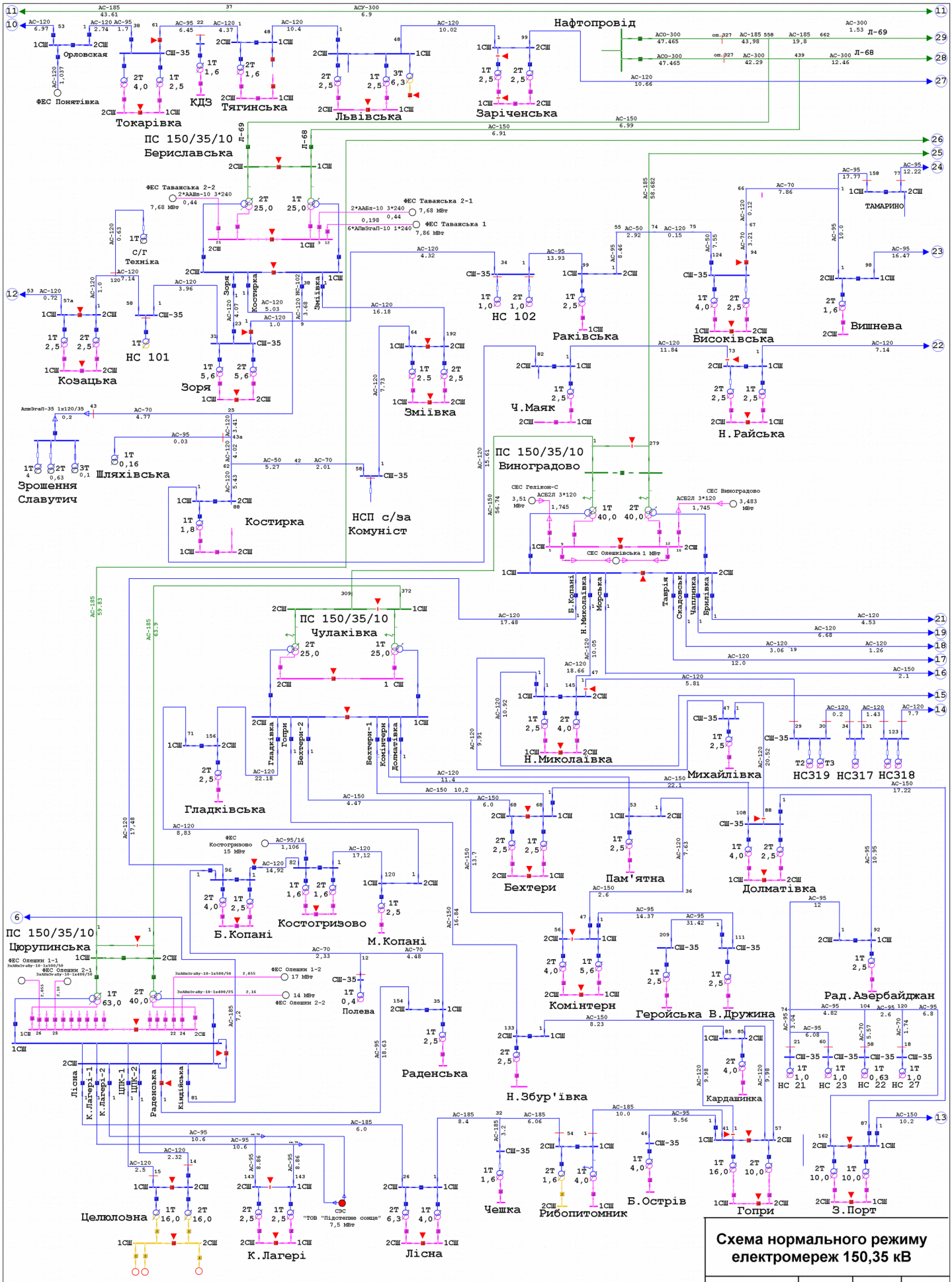

Схема нормального режиму електромереж 150,35 кВ

Стадія	Лист	Листів
	3	7

01.04.2019

АТ "Херсонобленерго"

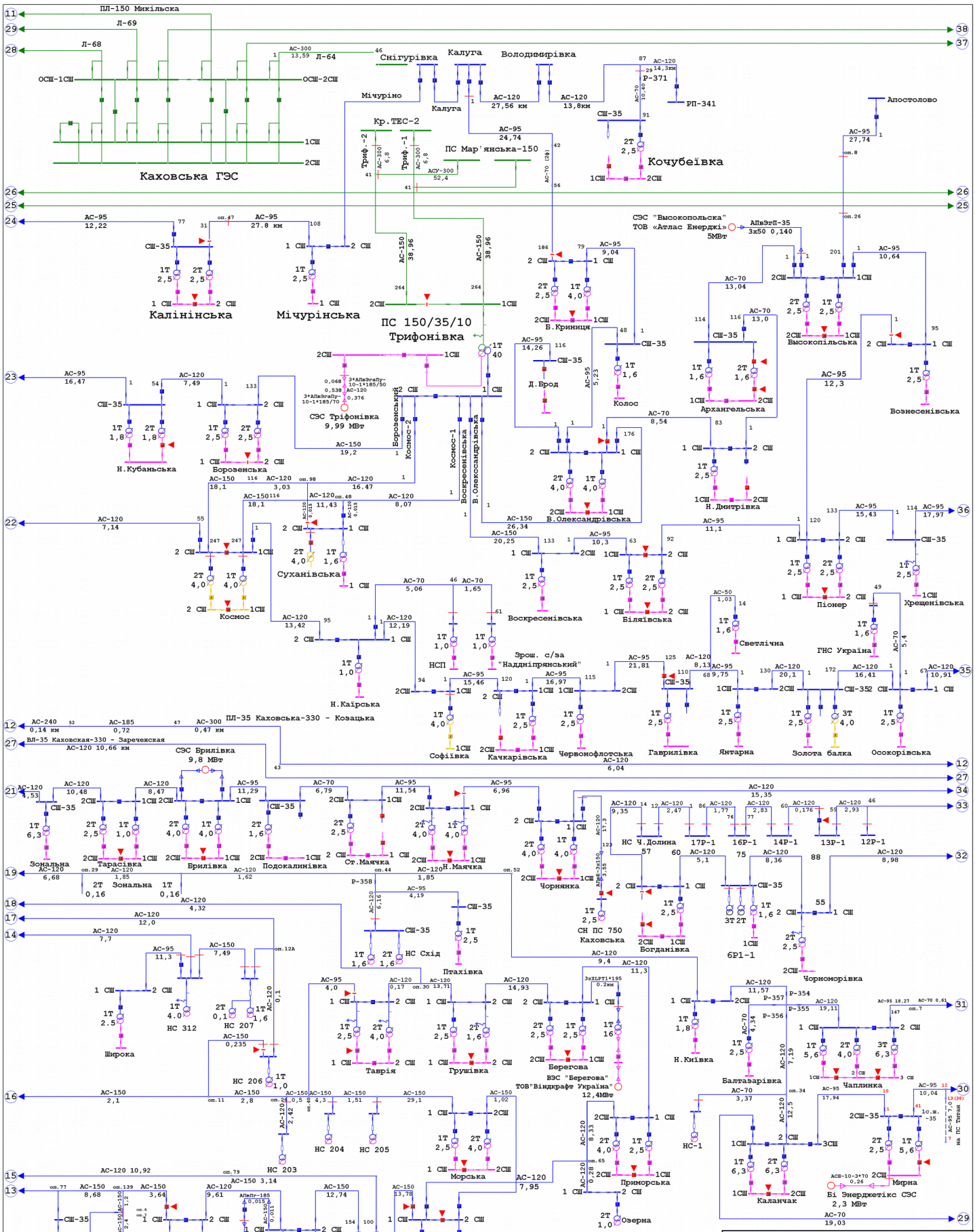

Схема нормального режиму електромереж 150,35 кВ

	Стадія	Лист	Листів
		4	7
01.04.2019	АТ "Херсонобленерго"		

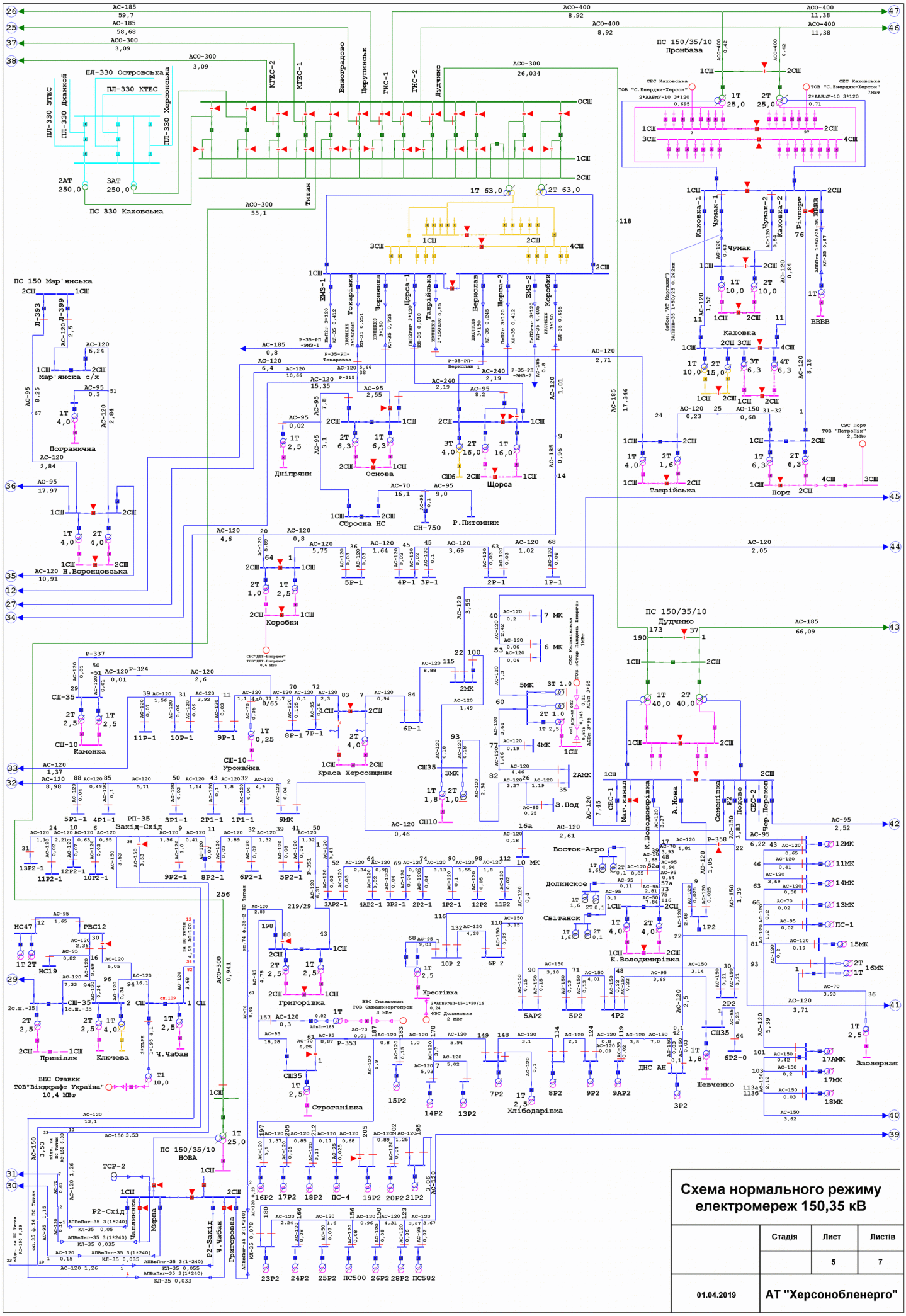
ПС 330 Каховська
ПС 150 Мар'янська
ПС 150/35/10 Промбаза
ПС 150/35/10 Дудчино
ПС 150/35/10 НОВА
Схема нормального режиму електромереж 150,35 кВ
Стадія
Лист
Листів
5
7
01.04.2019
АТ "Херсонобленерго"

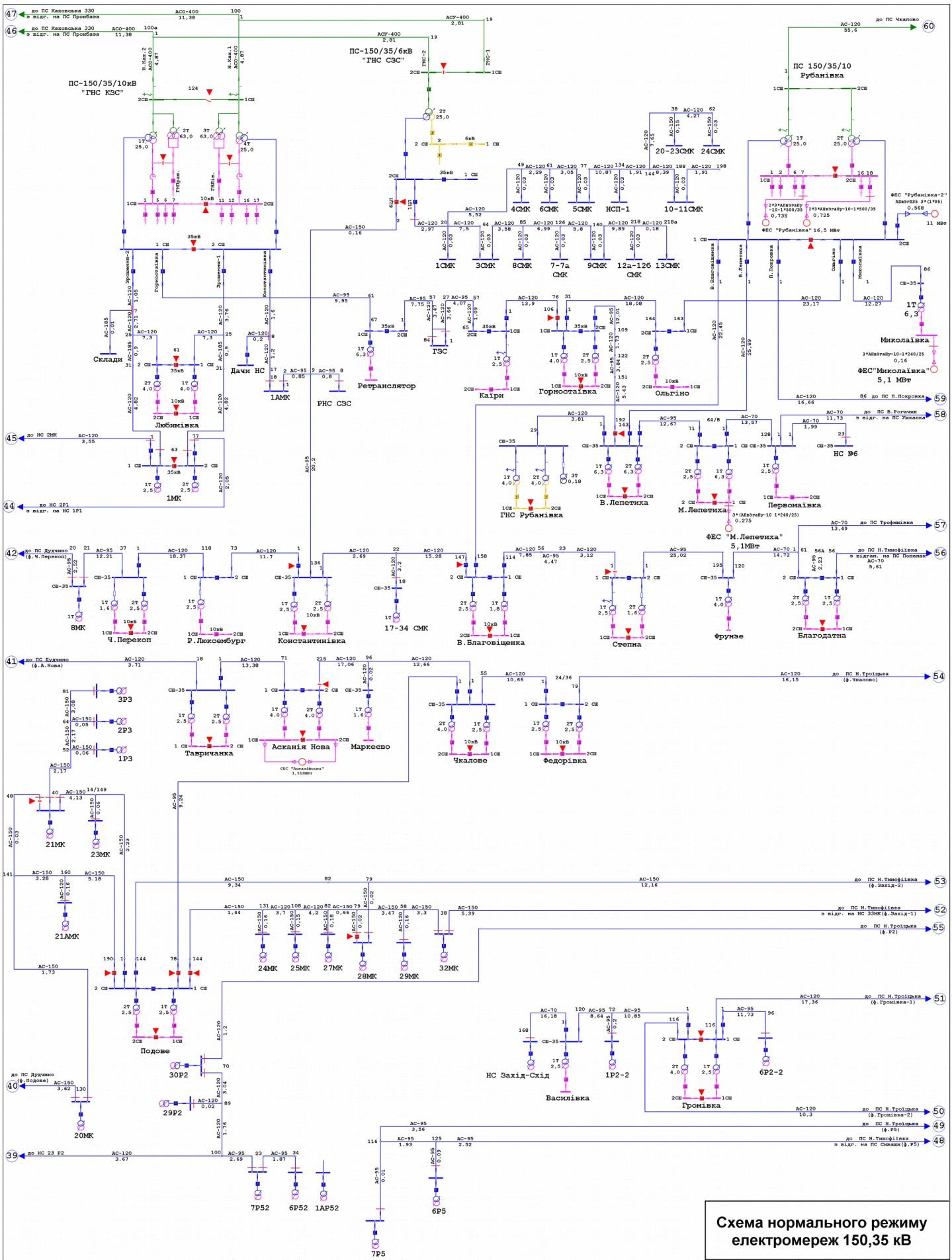

Схема нормального режиму електромереж 150,35 кВ		
	Стадія	Лист	Листів
		6	7
01.04.2019	АТ "Херсонобленерго"		

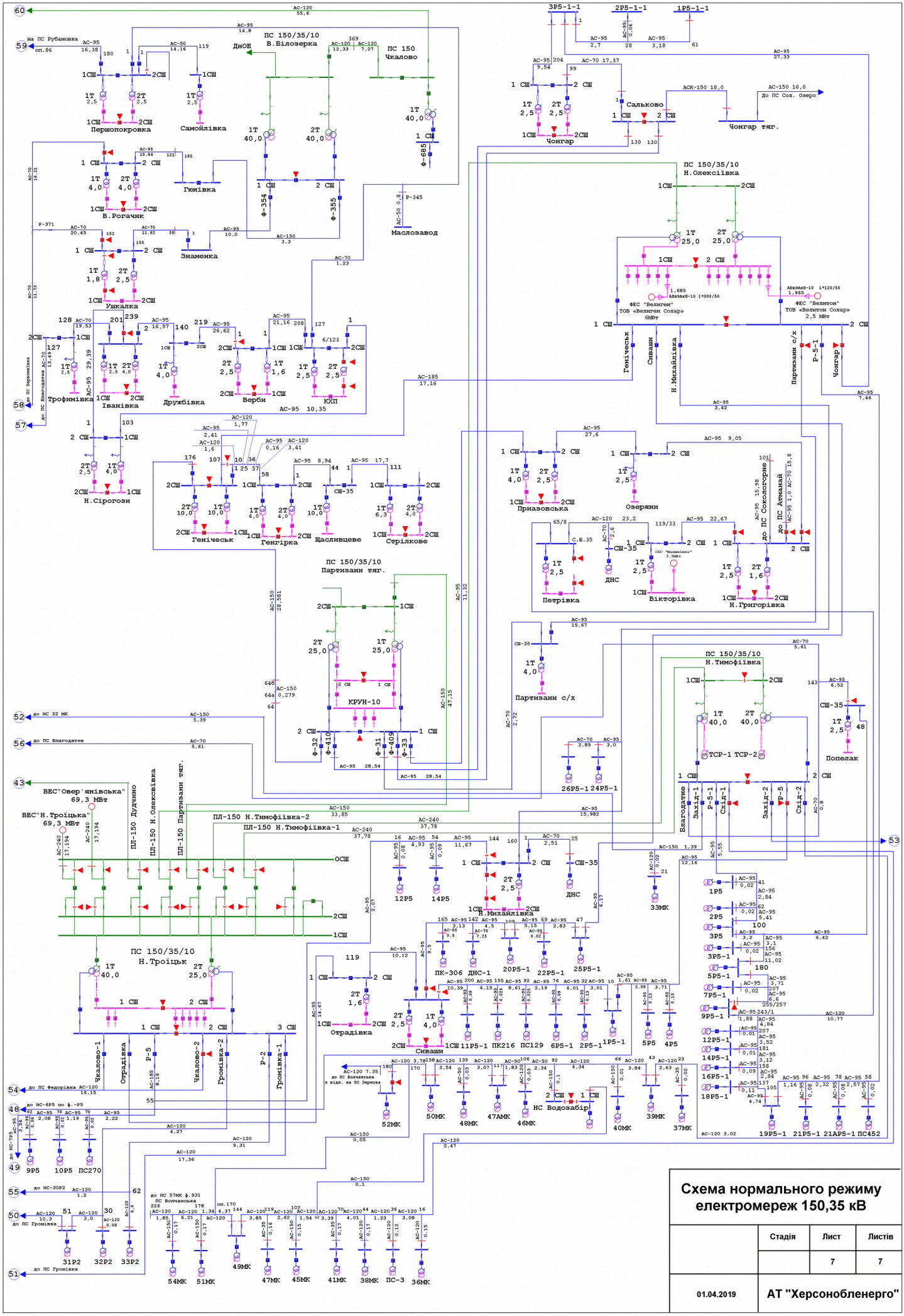
ПС 150/35/10 В.Білозерка
ПС 150 Чкалово
ПС 150/35/10 Н.Олексіївка
ПС 150/35/10 Партизани тяг.
ПС 150/35/10 Н.Тимофіївка
ПС 150/35/10 Н.Троїцьк
ПЛ-150 Н.Тимофіївка-2
ПЛ-150 Н.Тимофіївка-1
ВЕС"Овер'янівська" 69,3 МВт
ВЕС"Н.Троїцька" 69,3 МВт
ФЕС "Величчен" ТОВ «Величчен Солар» 6МВт
ФЕС "Величчон" ТОВ «Величчон Солар» 2,5 МВт
Схема нормального режиму електромереж 150,35 кВ
Стадія
Лист
Листів
7
7
01.04.2019
АТ "Херсонобленерго"