Схема 1. Аналіз нормального режиму роботи мережі 35-150 кВ АТ "Херсонобленерго". Денне зниження літніх навантаженнь 2018 року.

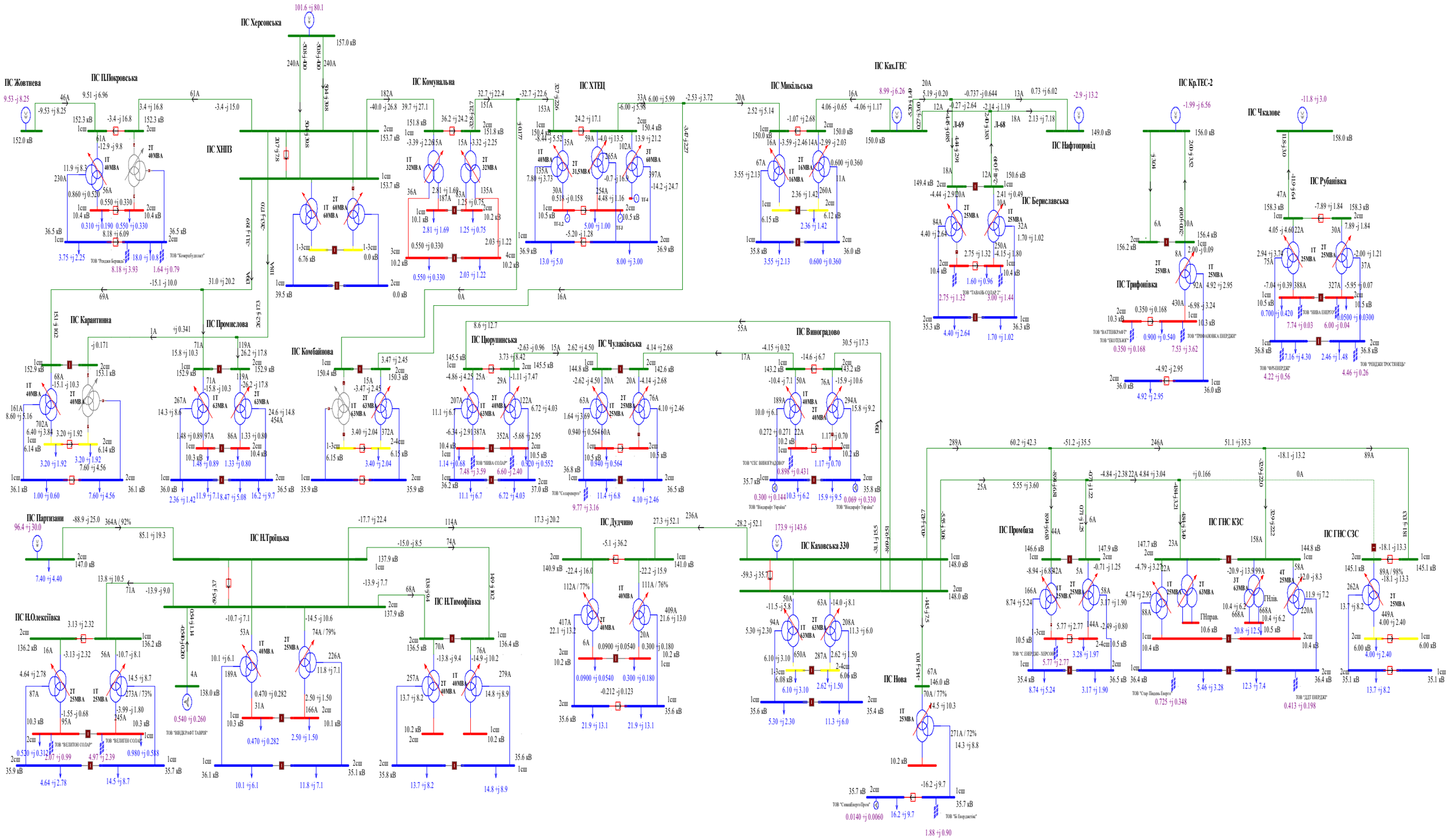

Схема 2. Аналіз нормального режиму роботи мережі 35-150 кВ АТ "Херсонобленерго". Вечірній максимум літніх навантаженнь 2018 року.

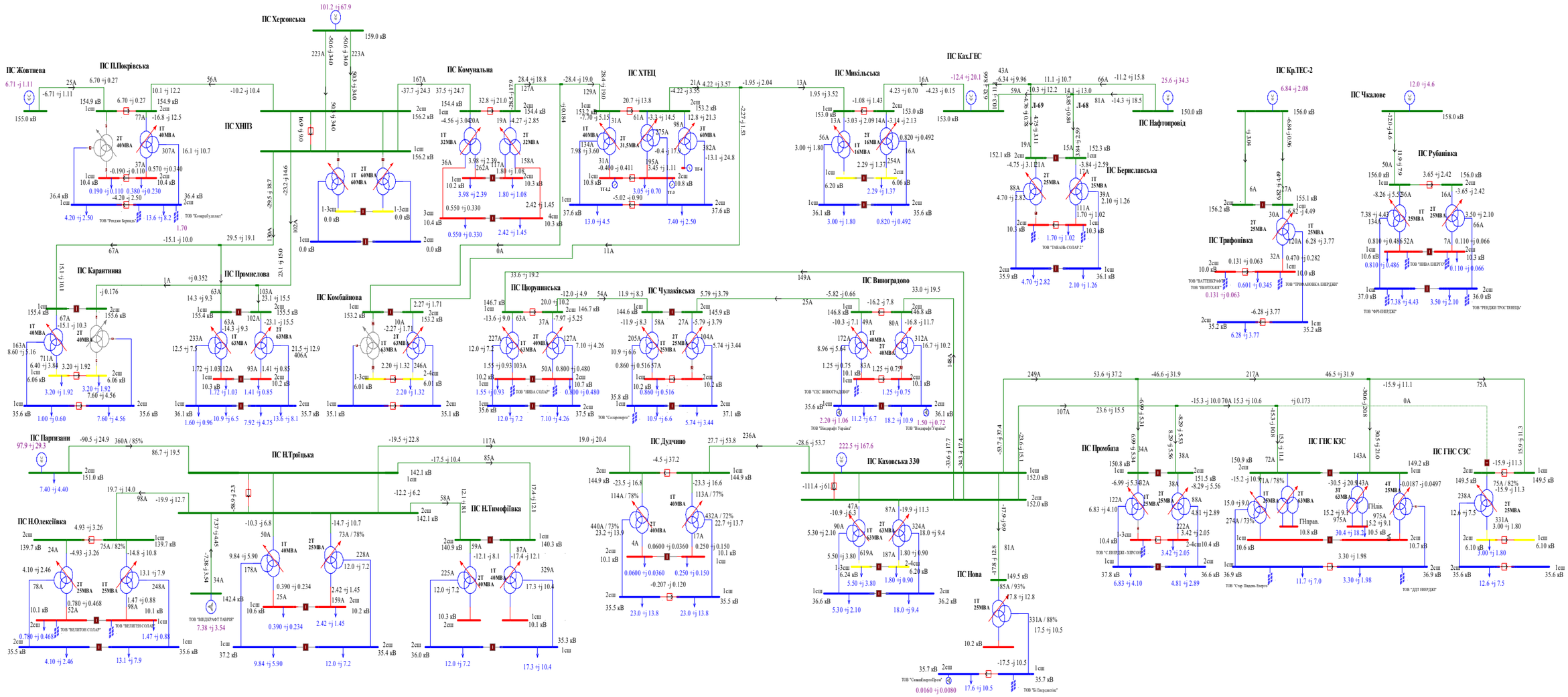

Схема 3. Аналіз нормального режиму роботи мережі 35-150 кВ АТ "Херсонобленерго". Денне зниження навантажень міжсезоння 2018 року.

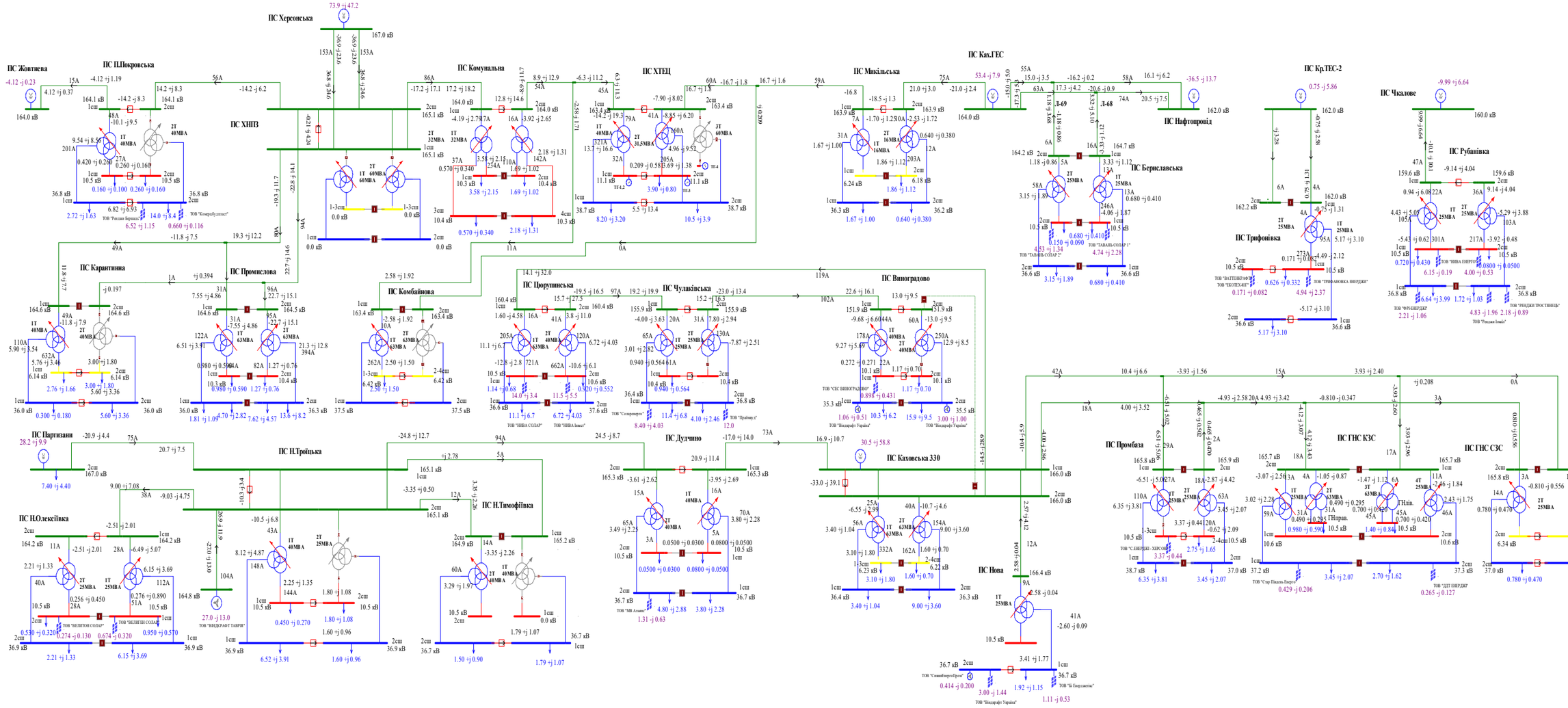

Схема 4. Аналіз нормального режиму роботи мережі 35-150 кВ АТ "Херсонобленерго". Вечірній максимум навантажень міжсезоння 2018 року.

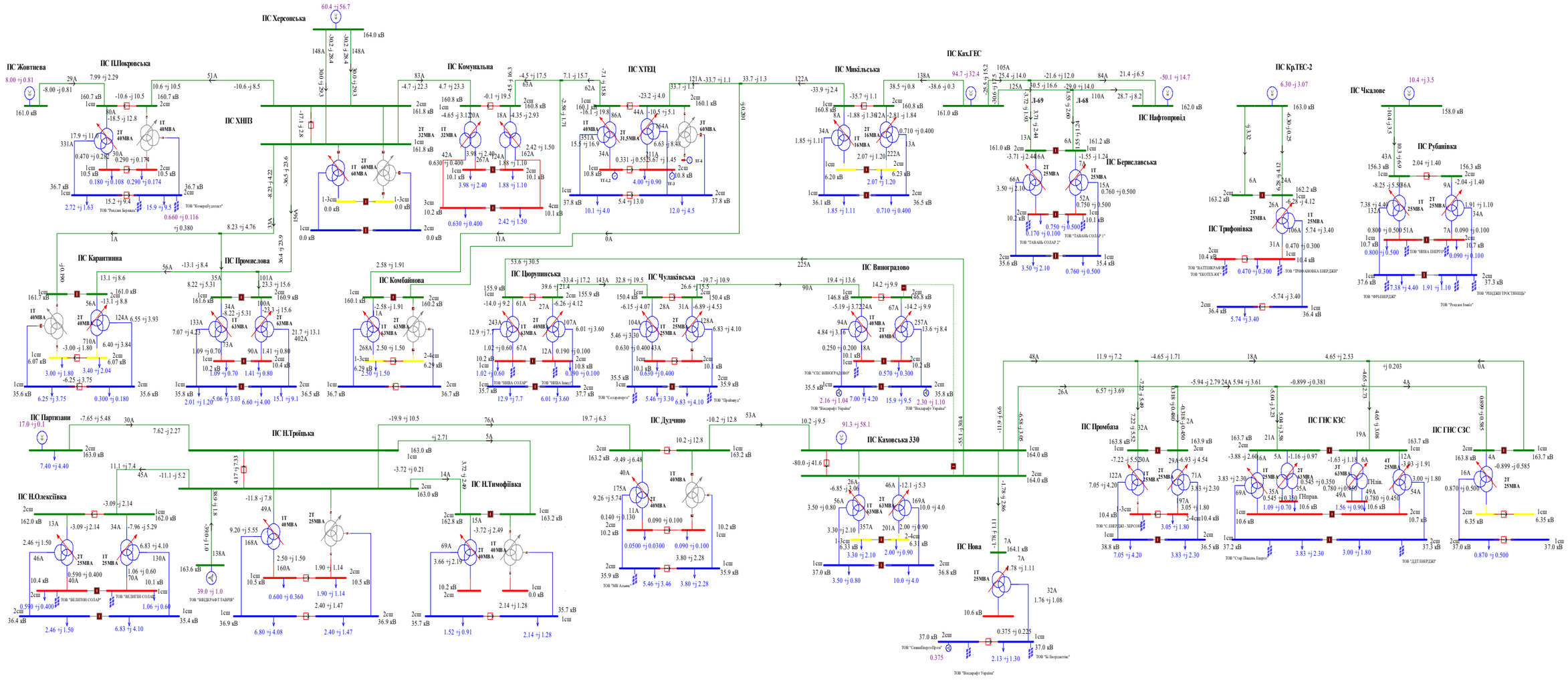

Схема 5. Аналіз нормального режиму роботи мережі 35-150 кВ АТ "Херсонобленерго". Денне зниження зимових навантаженнь 2018 року.

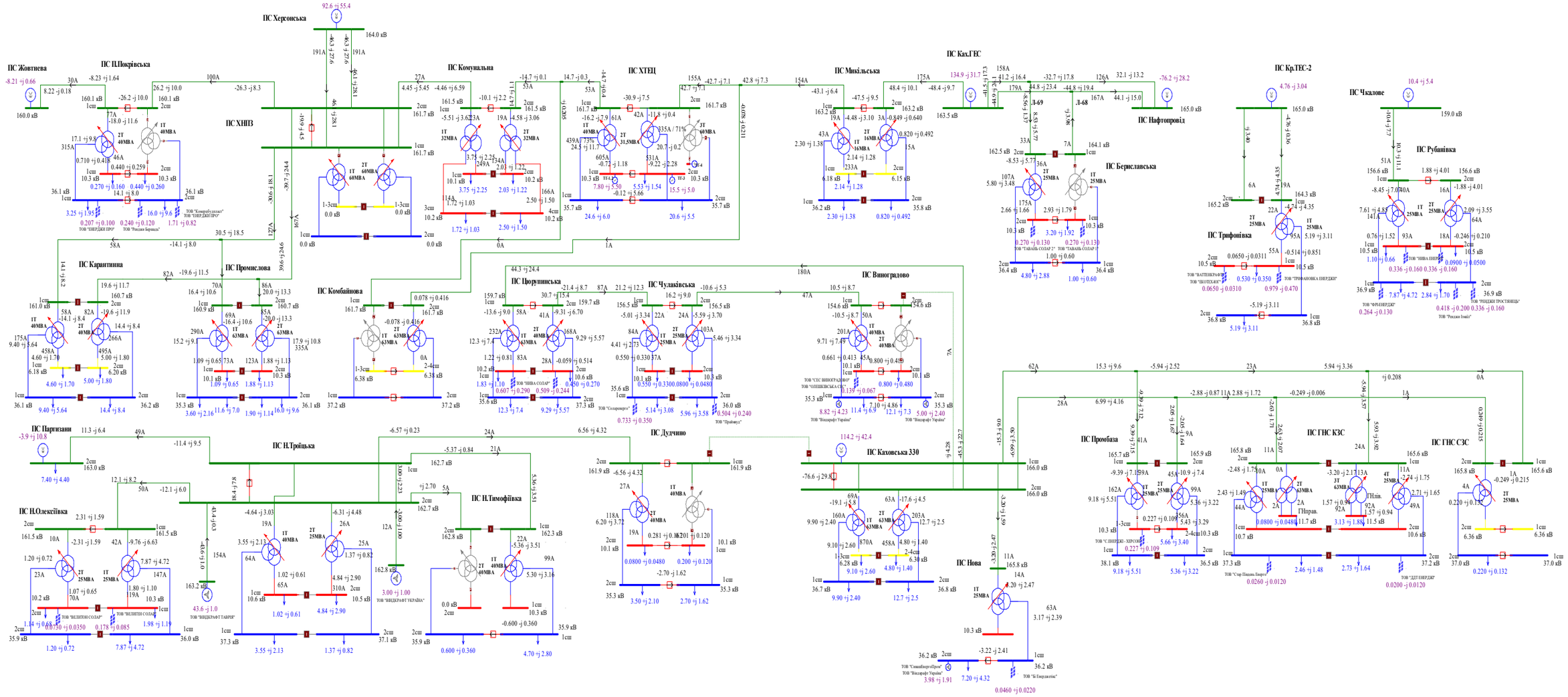

Схема 6. Аналіз нормального режиму роботи мережі 35-150 кВ АТ "Херсонобленерго". Вечірній максимум зимових навантаженнь 2018 року.

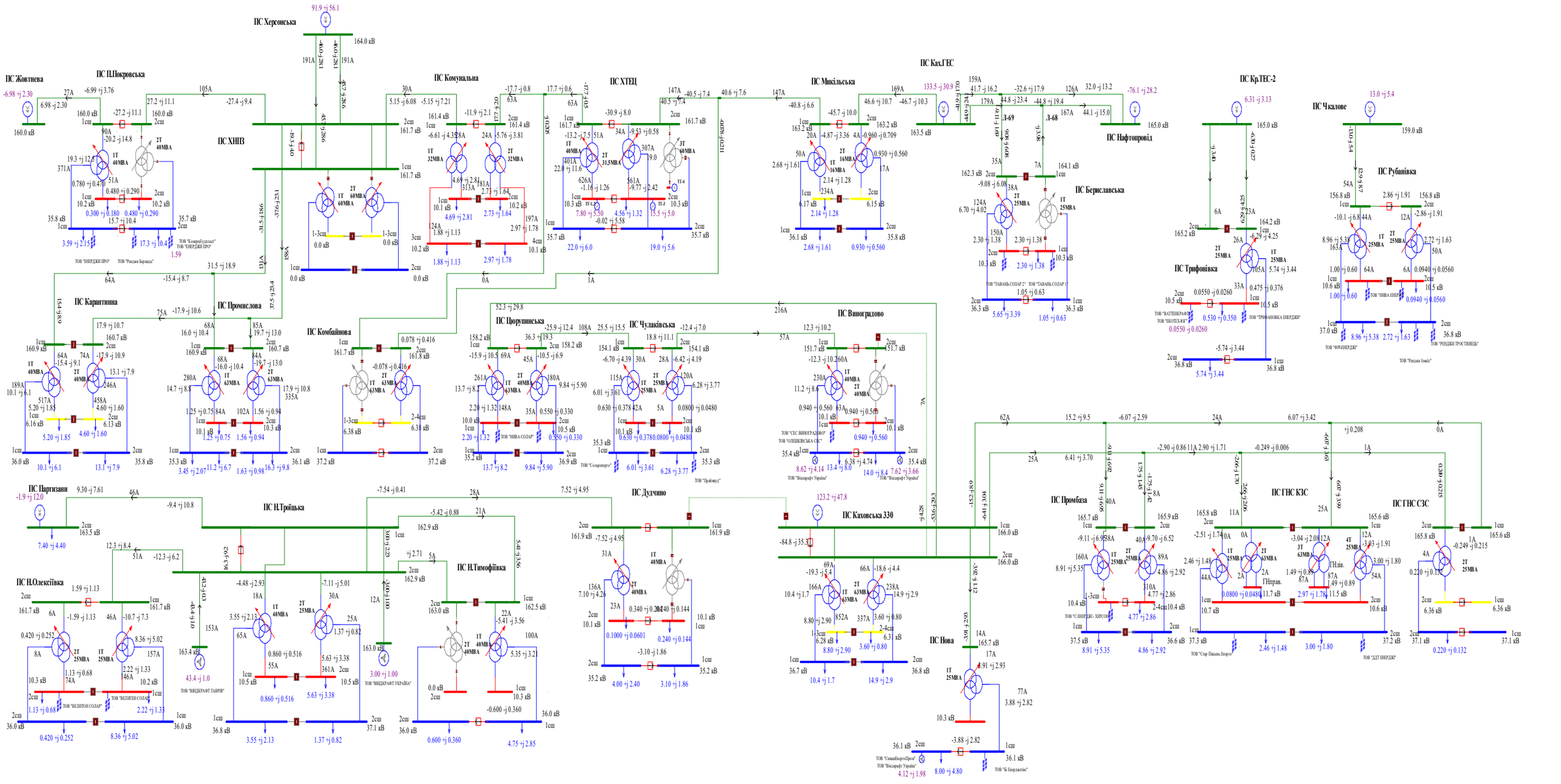

Схема 7. Аналіз нормального режиму роботи мережі 35-150 кВ АТ "Херсонобленерго". Денне зниження літніх навантаженнь 2019 року.

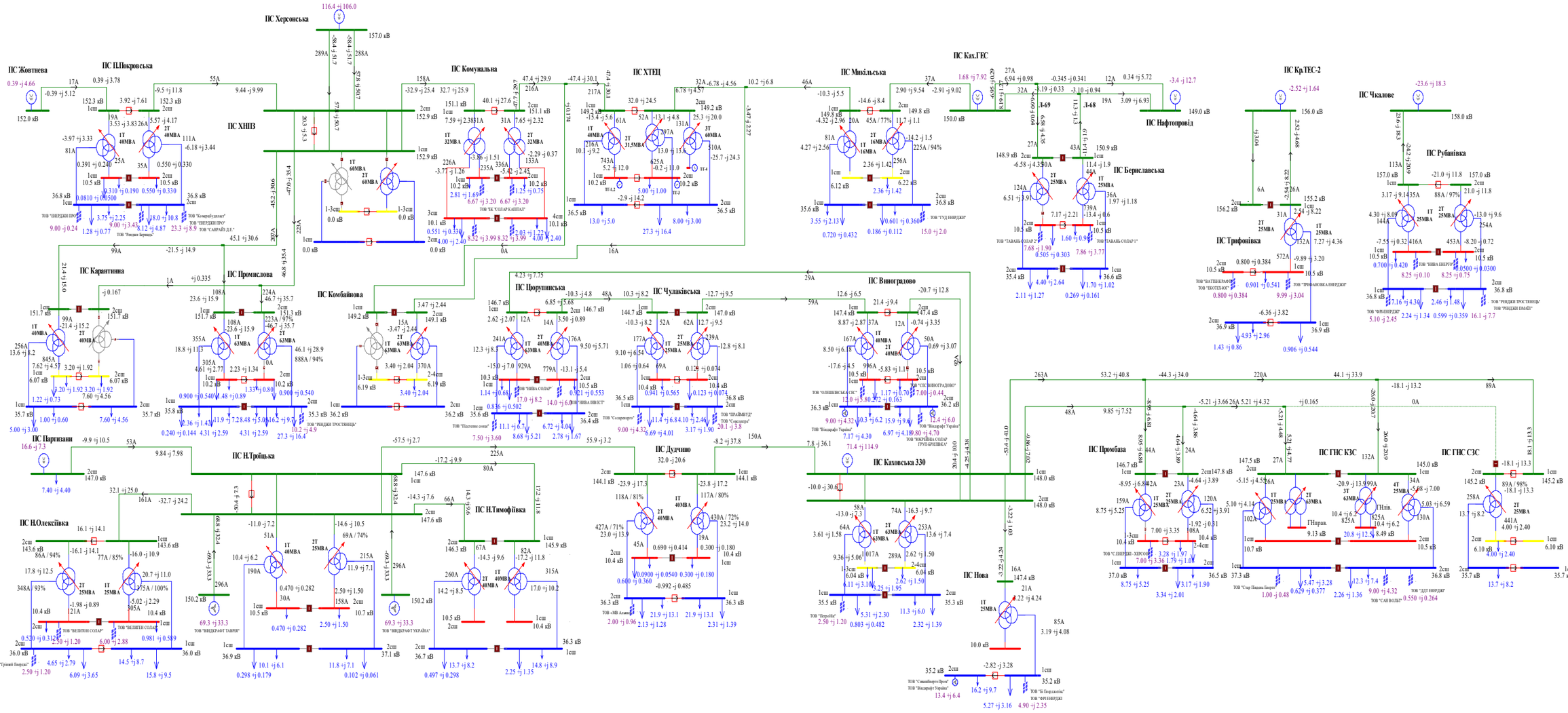

Схема 8. Аналіз нормального режиму роботи мережі 35-150 кВ АТ "Херсонобленерго". Вечірній максимум літніх навантаженнь 2019 року.

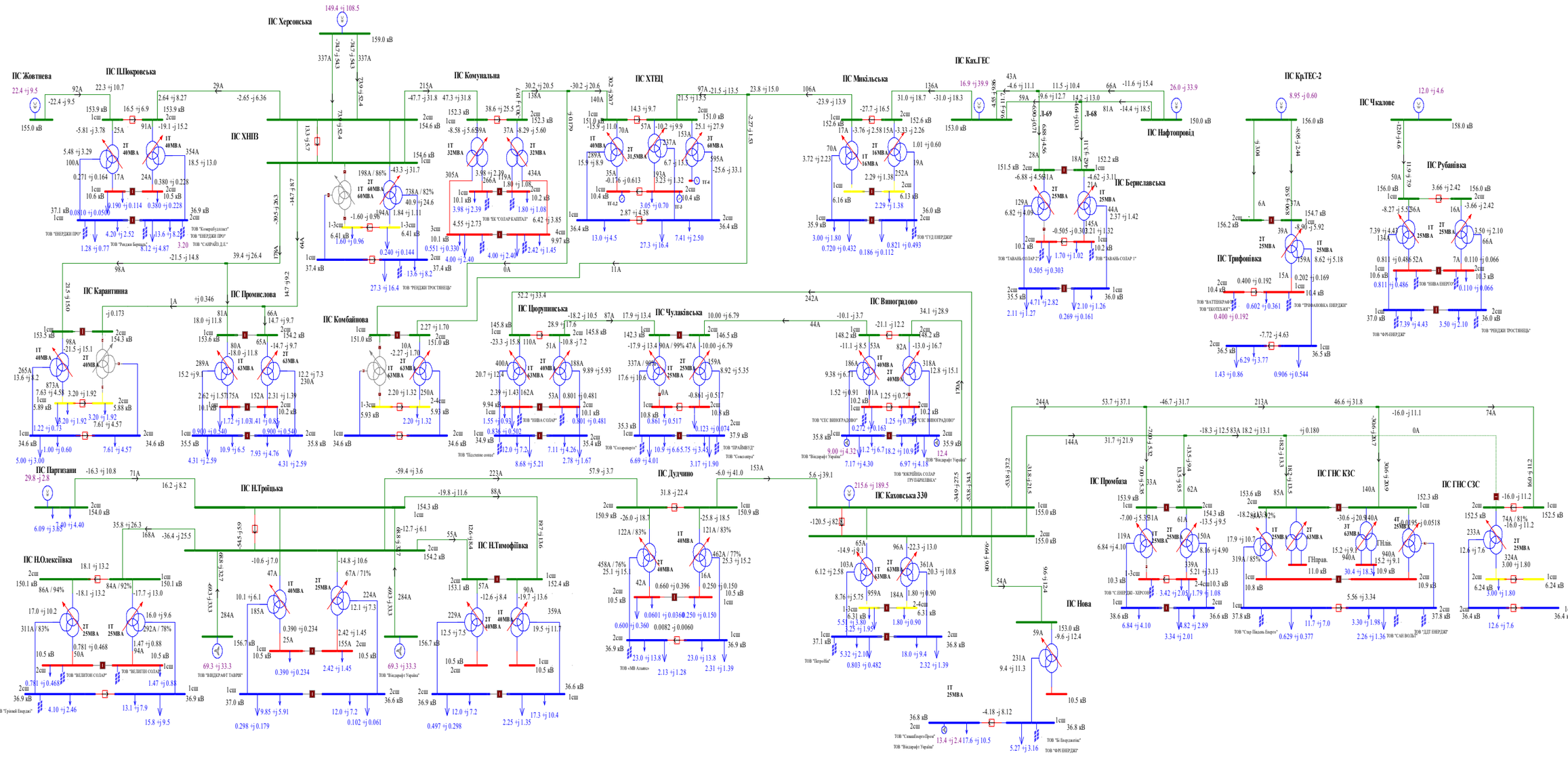

Схема 9. Аналіз нормального режиму роботи мережі 35-150 кВ АТ "Херсонобленерго". Денне зниження навантажень міжсезоння 2019 року.

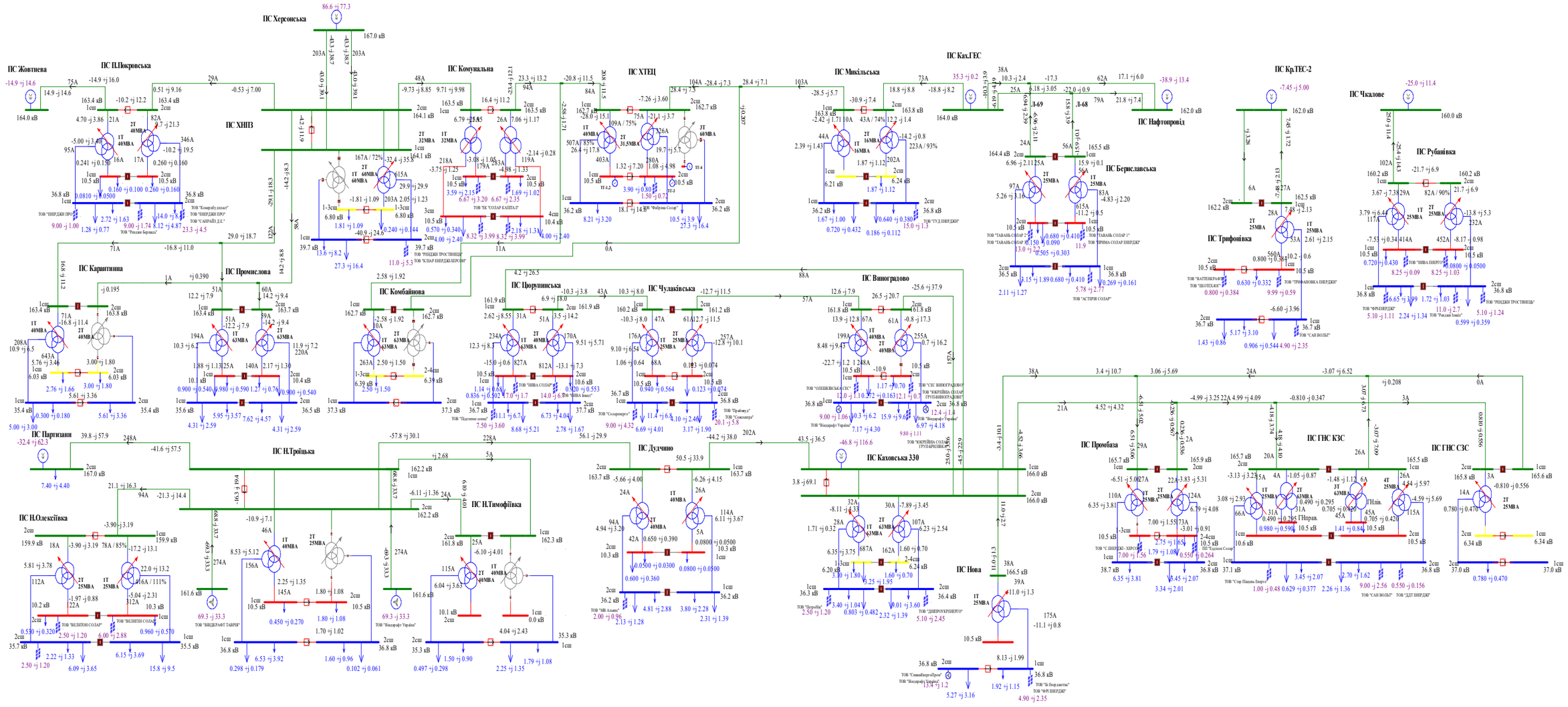

Схема 10. Аналіз нормального режиму роботи мережі 35-150 кВ АТ "Херсонобленерго". Вечірній максимум навантажень міжсезоння 2019 року.

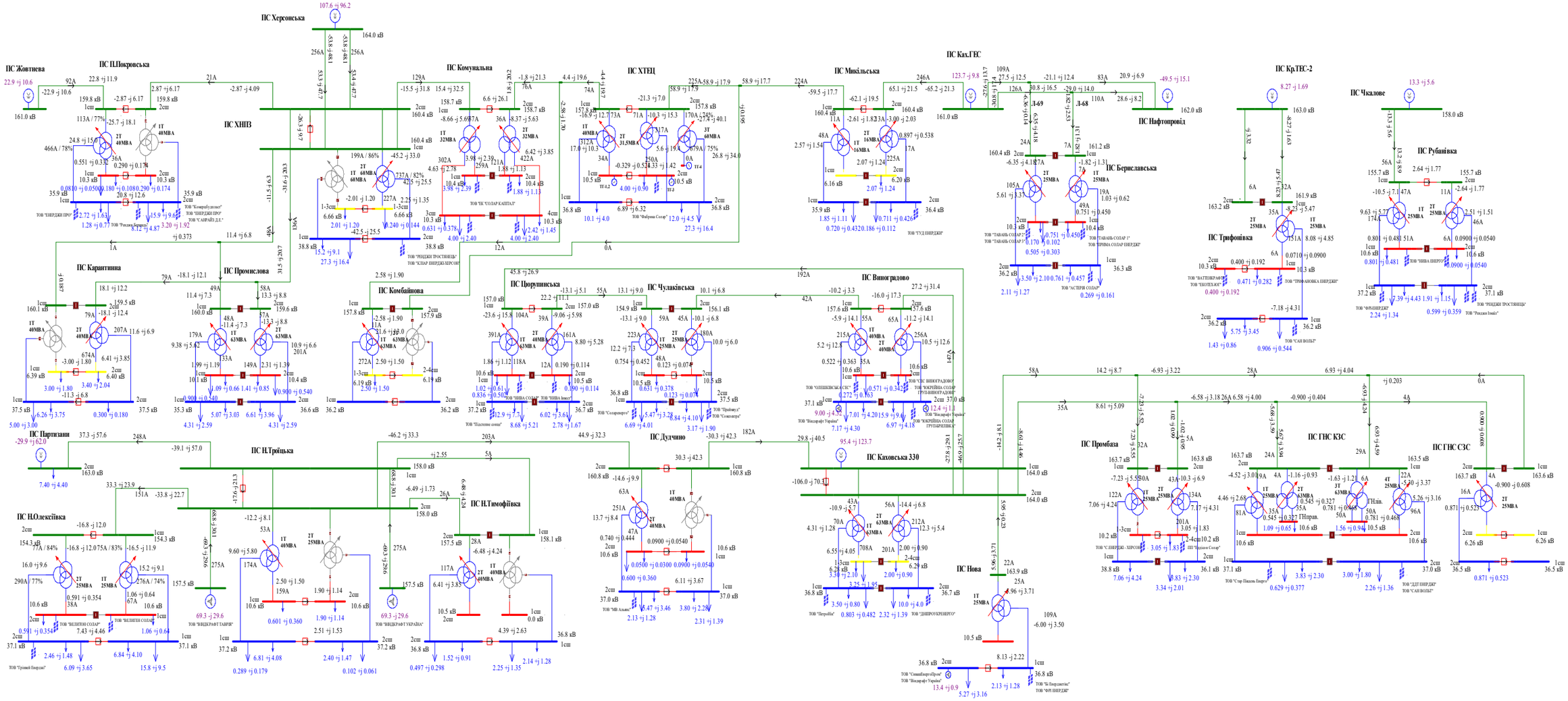

Схема 11. Аналіз нормального режиму роботи мережі 35-150 кВ АТ "Херсонобленерго". Денне зниження зимових навантаженнь 2019року.

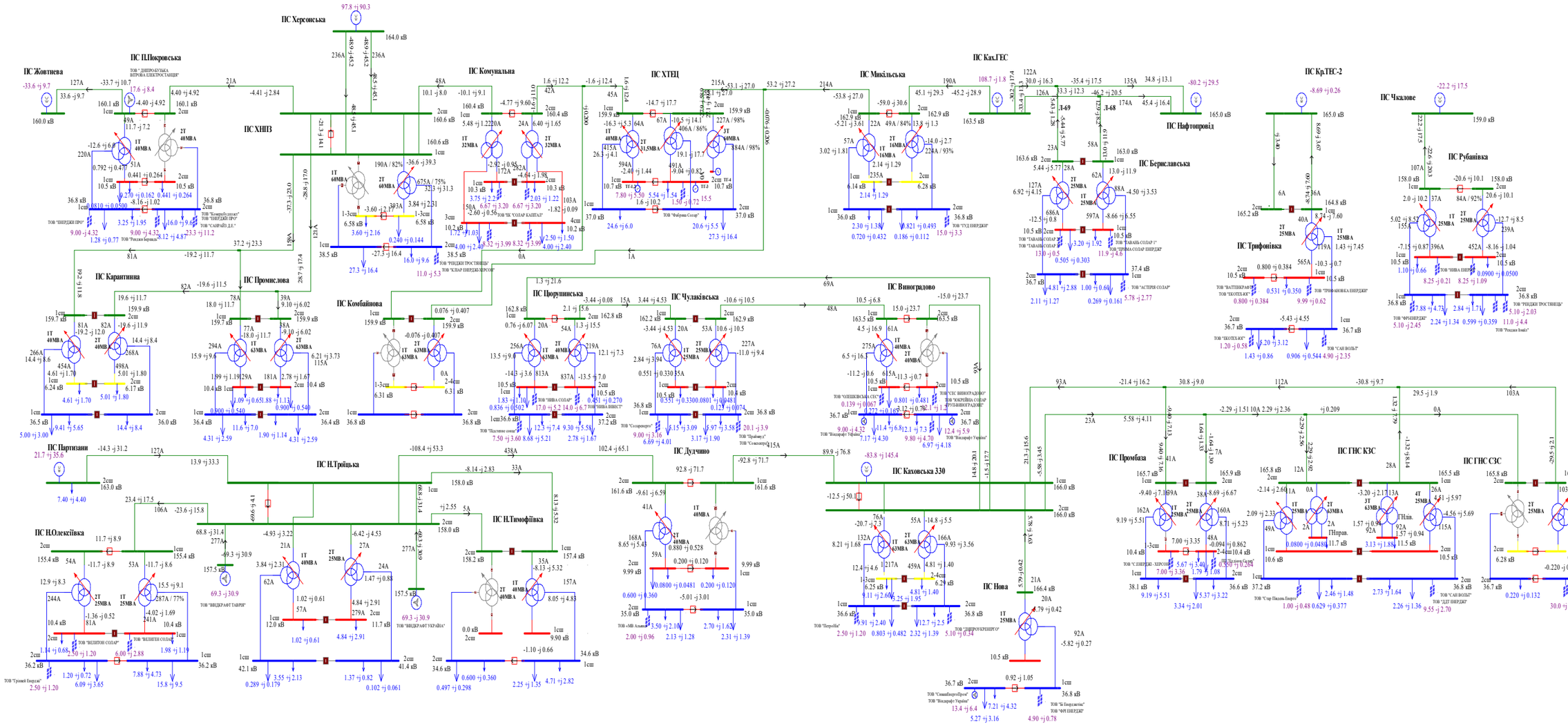

Схема 12. Аналіз нормального режиму роботи мережі 35-150 кВ АТ "Херсонобленерго". Вечірній максимум зимових навантаженнь 2019 року.

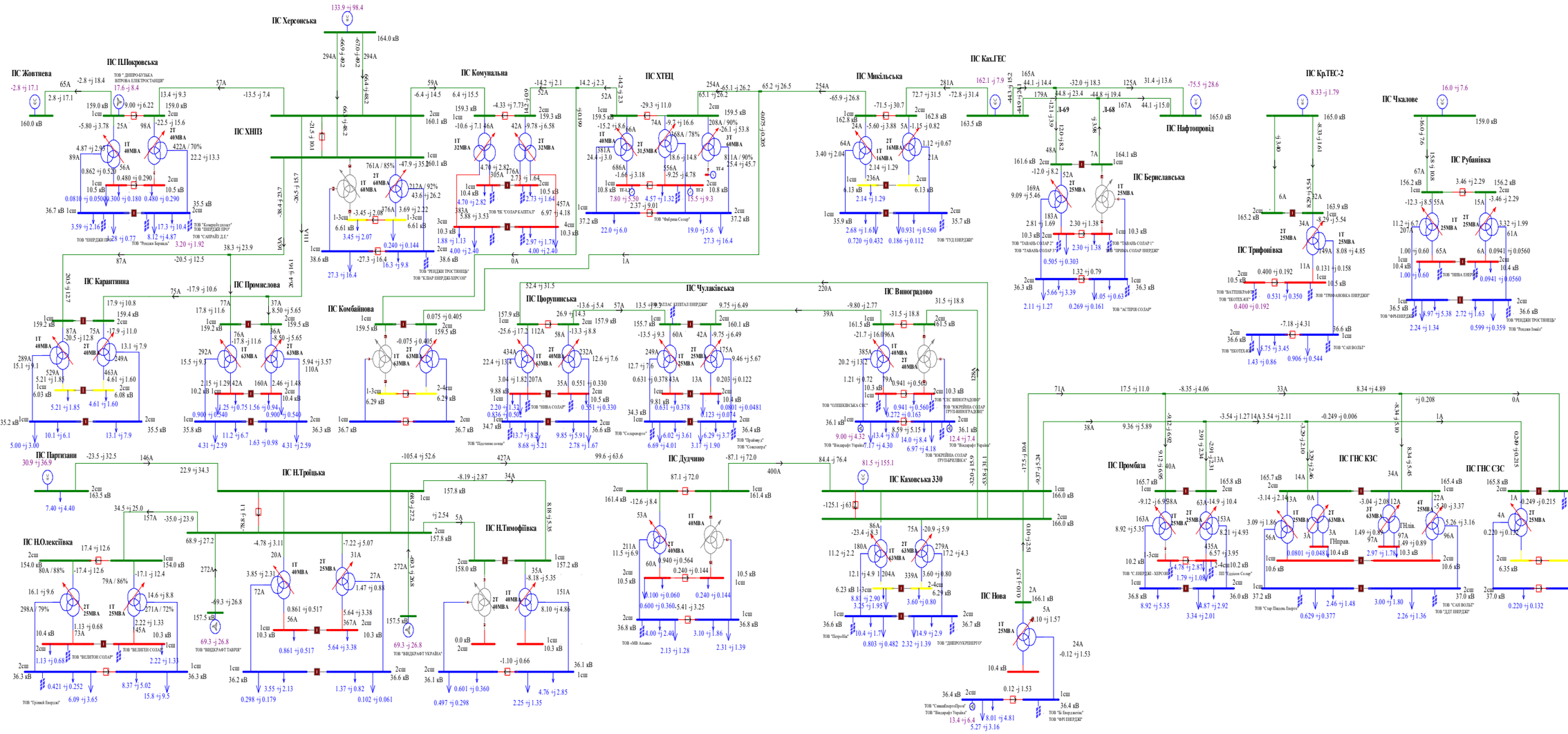

Схема 13. Аналіз нормального режиму роботи мережі 35-150 кВ АТ "Херсонобленерго". Денне зниження літніх навантажень 2020 року.

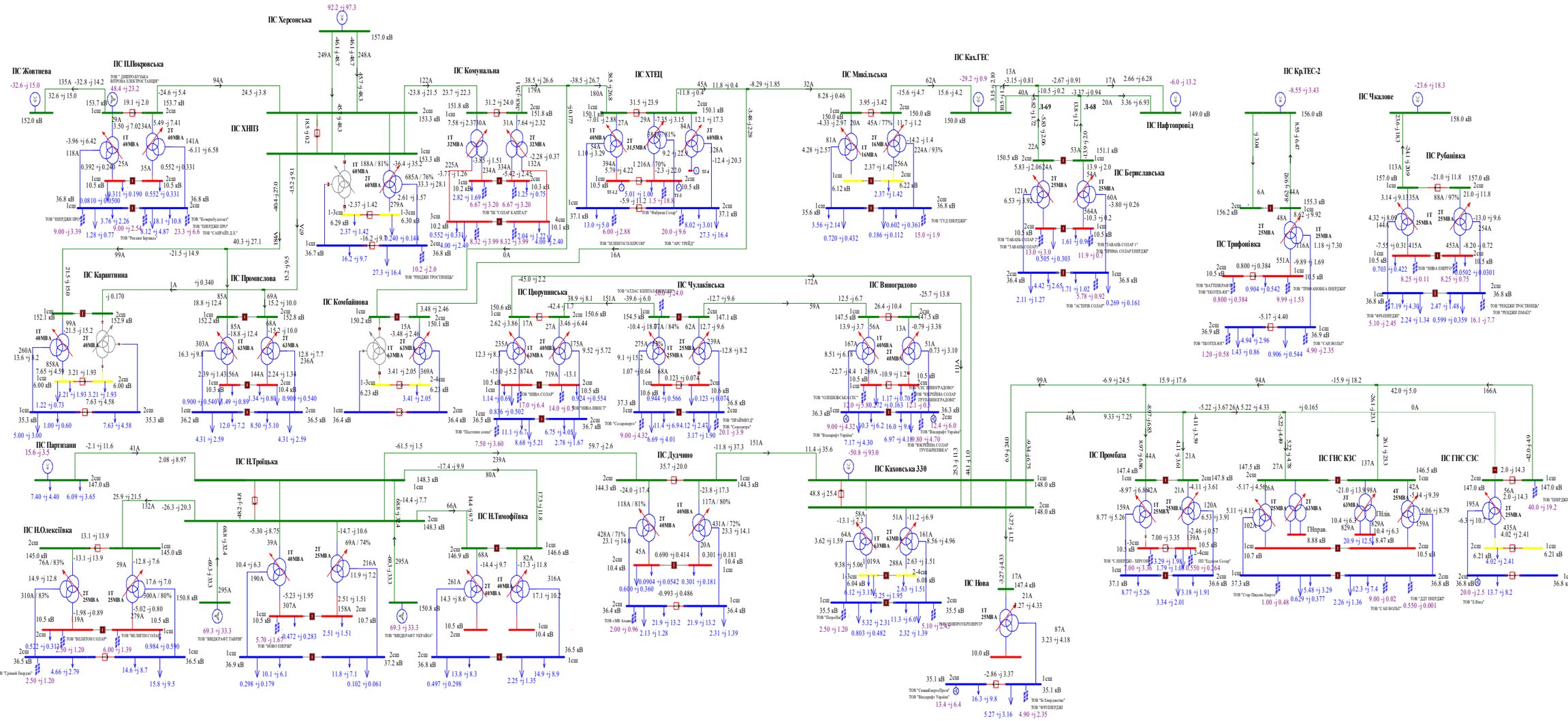

Схема 14. Аналіз нормального режиму роботи мережі 35-150 кВ АТ "Херсонобленерго". Вечірній максимум літніх навантажень 2020 року.

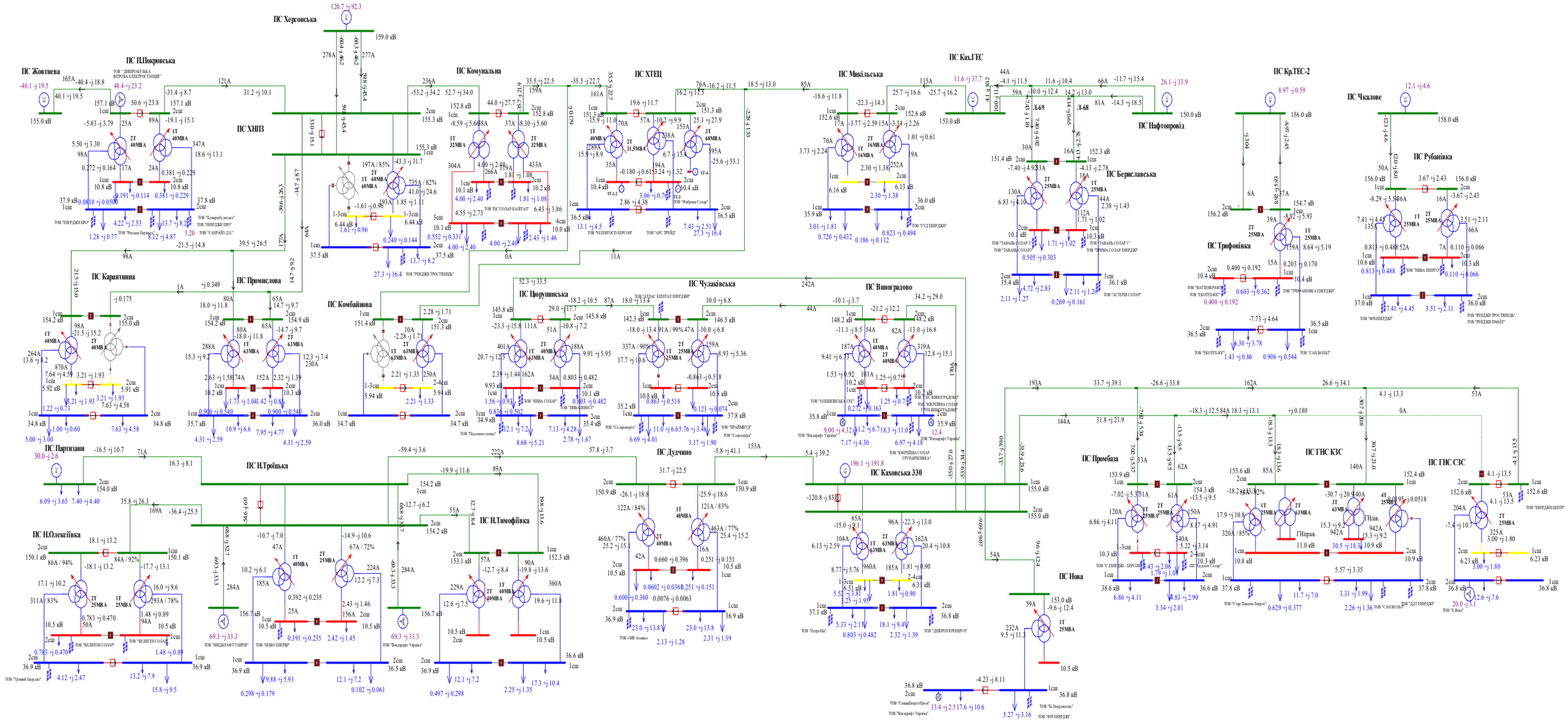

Схема 15. Аналіз нормального режиму роботи мережі 35-150 кВ АТ "Херсонобленерго". Денне зниження навантажень міжсезоння 2020 року.

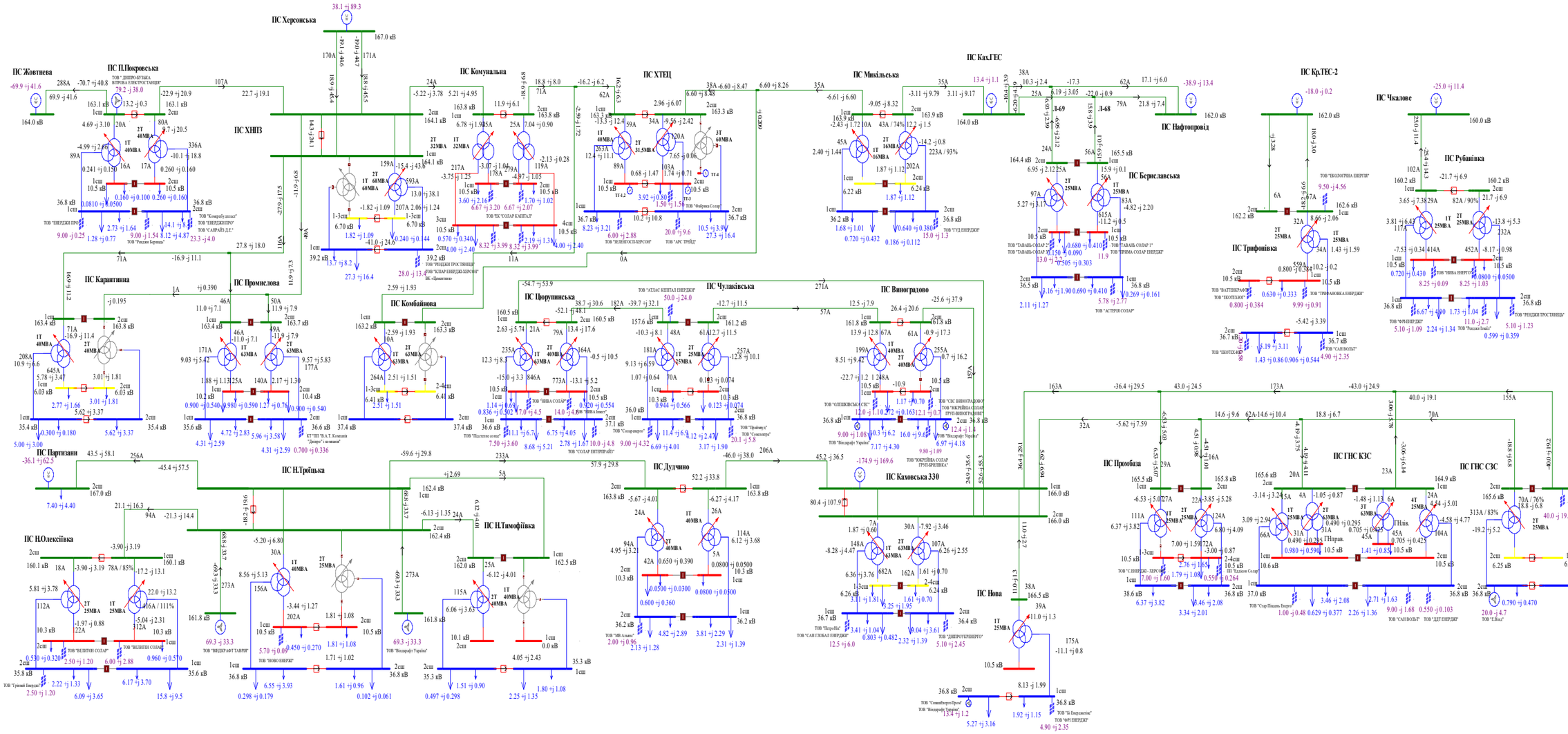

Схема 16. Аналіз нормального режиму роботи мережі 35-150 кВ АТ "Херсонобленерго". Вечірній максимум навантажень міжсезоння 2020 року.

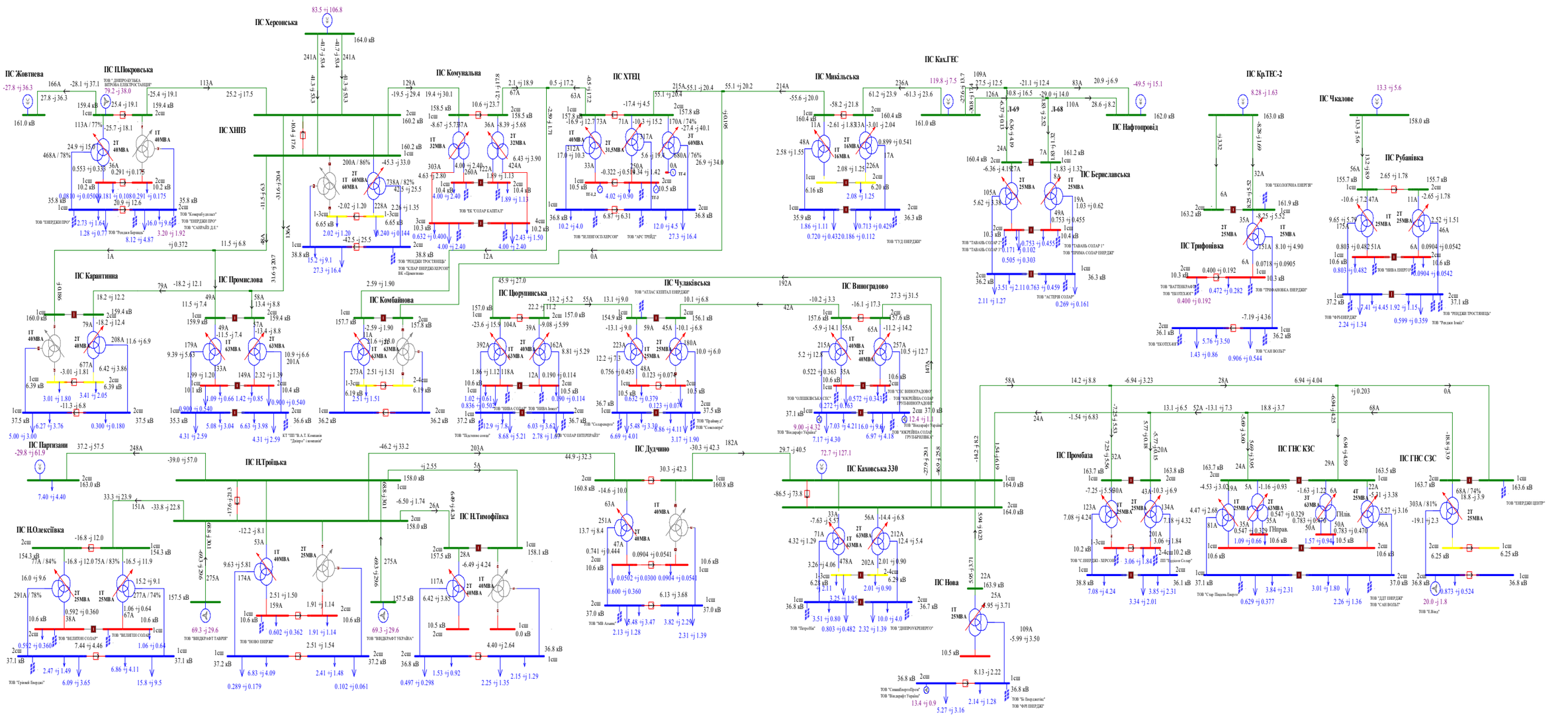

Схема 17. Аналіз нормального режиму роботи мережі 35-150 кВ АТ "Херсонобленерго". Денне зниження зимових навантажень 2020року.

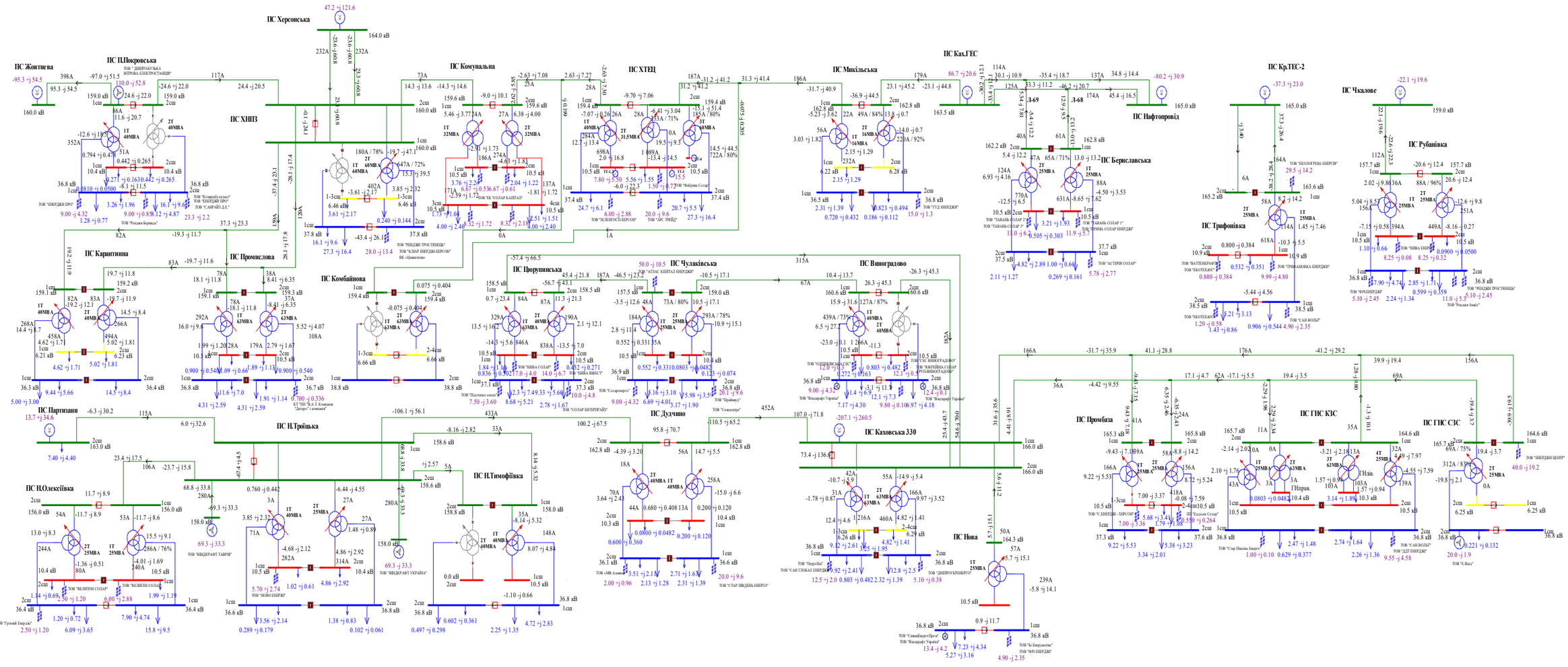

Схема 18 Аналіз нормального режиму роботи мережі 35-150 кВ АТ "Херсонобленерго". Вечірній максимум зимових навантаженнь 2020 року.

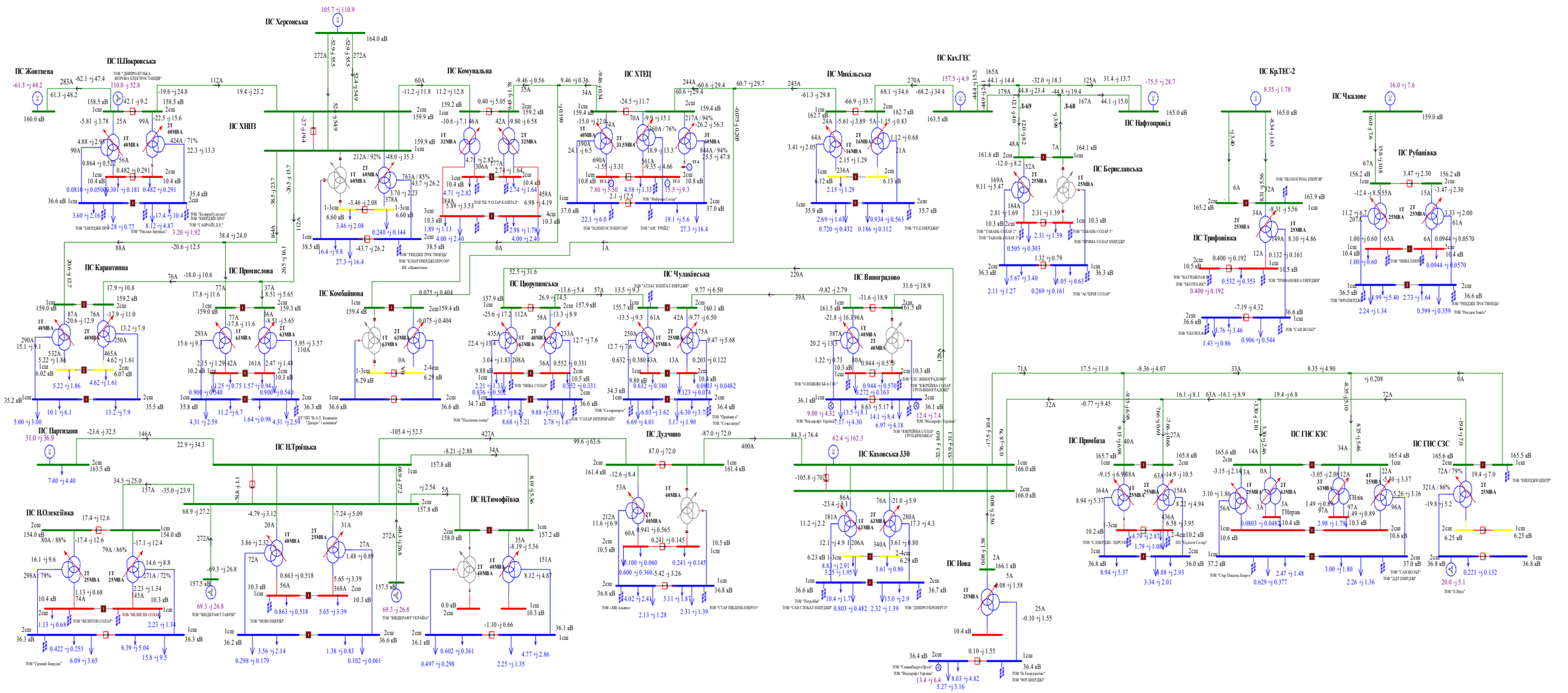
ПС Херсонська
105.7 +j 110.9
ПС Жовтнева
ПС П.Покровська
ПС ХНПЗ
ПС Комунальна
ПС ХТЕЦ
ПС Микільська
ПС Каз.ГЕС
ПС Нафтопровід
ПС Кр.ТЕС-2
ПС Чкалове
ПС Рубанівка
ПС Берославська
ПС Трифонівка
ПС Карантинна
ПС Промислова
ПС Комбайнова
ПС Партизани
ПС Н.Троїцька
ПС Н.Олексіївка
ПС Н.Тимофіївка
ПС Чулаківська
ПС Цюрупинська
ПС Виноградово
ПС Дудчино
ПС Каховська 330
ПС Нова
ПС Промбаза
ПС ГНС КЗС
ПС ГНС СЗС
ТОВ "ЕКОЛОГРИНА ЕНЕРГІЯ"
ТОВ "ТРИФАНІВКА ЕНЕРГІЯ"
ТОВ "ЧИНА ЕНЕРГІЯ"
ТОВ "ЕКОПЛАЗ"
ТОВ "ВАТЕНЕРГАФ"
ТОВ "САН ВОЛЬТ"
ТОВ "ЧЕРНІГІВСЬКИЙ ЗАВОД ЕЛЕКТРОМЕРЕЖЕВОГО ОБЛАДНАННЯ"
ТОВ "ЕНЕРДЖІ ЦЕНТР"
ТОВ "ЕНЕРДЖІ ІНВЕСТ"
ТОВ "ЕНЕРДЖІ ТРОСТЯНЕЦЬ"
ТОВ "ЕНЕРДЖІ ІНВЕСТ"
ТОВ "ЕНЕРДЖІ ПРО"
ТОВ "САЙРАЙЗ Д.Е."
ТОВ "Комерц-Інтелект"
ТОВ "Рендж Інвест"
ТОВ "ЕНЕРДЖІ ТРОСТЯНЕЦЬ"
ТОВ "КЛІНР ЕНЕРДЖІ ХЕРСОН"
ВК «Цементник»
ТОВ "ТЕК "СОЛАР КАПІТАЛ"
ТОВ "ЗЕЛЕНІ ОСТРОВИ ХЕРСОН"
ТОВ "АРС ТРЕЙД"
ТОВ "Фабрика Солар"
ТОВ "ТУД ЕНЕРДЖІ"
ТОВ "ТАВАНЬ СОЛАР 2"
ТОВ "ТАВАНЬ СОЛАР 3"
ТОВ "ТАВАНЬ СОЛАР 1"
ТОВ "ПРИМА СОЛАР ЕНЕРДЖІ"
ТОВ "АСТЕРІЯ СОЛАР"
ТОВ "АТЛАС КІПІТАЛ ЕНЕРДЖІ"
ТОВ "ЧИНА СОЛАР"
ТОВ "Солархерсон"
ТОВ "СОЛАР ЕНТЕРПРАЙЗ"
ТОВ "Пасторне сонце"
ТОВ "Прайвет-у"
ТОВ "Сонцесвіт"
ТОВ "ХЕЗС ВИНОГРАДІВКА"
ТОВ "ХЮЙЛІНЬ СОЛАР ГРУП-ВИНОГРАДІВКА"
ТОВ "ОЛІШКІВСЬКА СЕС"
ТОВ "Віндграф Україна"
ТОВ "ХЮЙЛІНЬ СОЛАР ГРУП-БРИЛІВКА"
ТОВ "СамараПетроПроект"
ТОВ "Віндграф Україна"
ТОВ "Бі-Бондаленко"
ТОВ "ФП ЕНЕРДЖІ"
ТОВ "ВІНДГРАФТ ТАВРІЯ"
ТОВ "ВІНДГРАФТ УКРАЇНА"
ТОВ "НОВО ЕНЕРЖІ"
ТОВ "ВЕЛІТОН СОЛАР"
ТОВ "ВЕЛІГІН СОЛАР"
ТОВ "Грінвей Енерджі"
КТ "ТІЦ "В.А.Т. Компанія "Дніпро" і компанія"
ТОВ "ЗЕЛЕНІ ОСТРОВИ ХЕРСОН"
ТОВ "Віндграф Україна"
ТОВ "Віндграф Україна"
ТОВ "Віндграф Україна

Схема 19. Аналіз нормального режиму роботи мережі 35-150 кВ АТ "Херсонобленерго". Денне зниження літніх навантажень 2024 року.

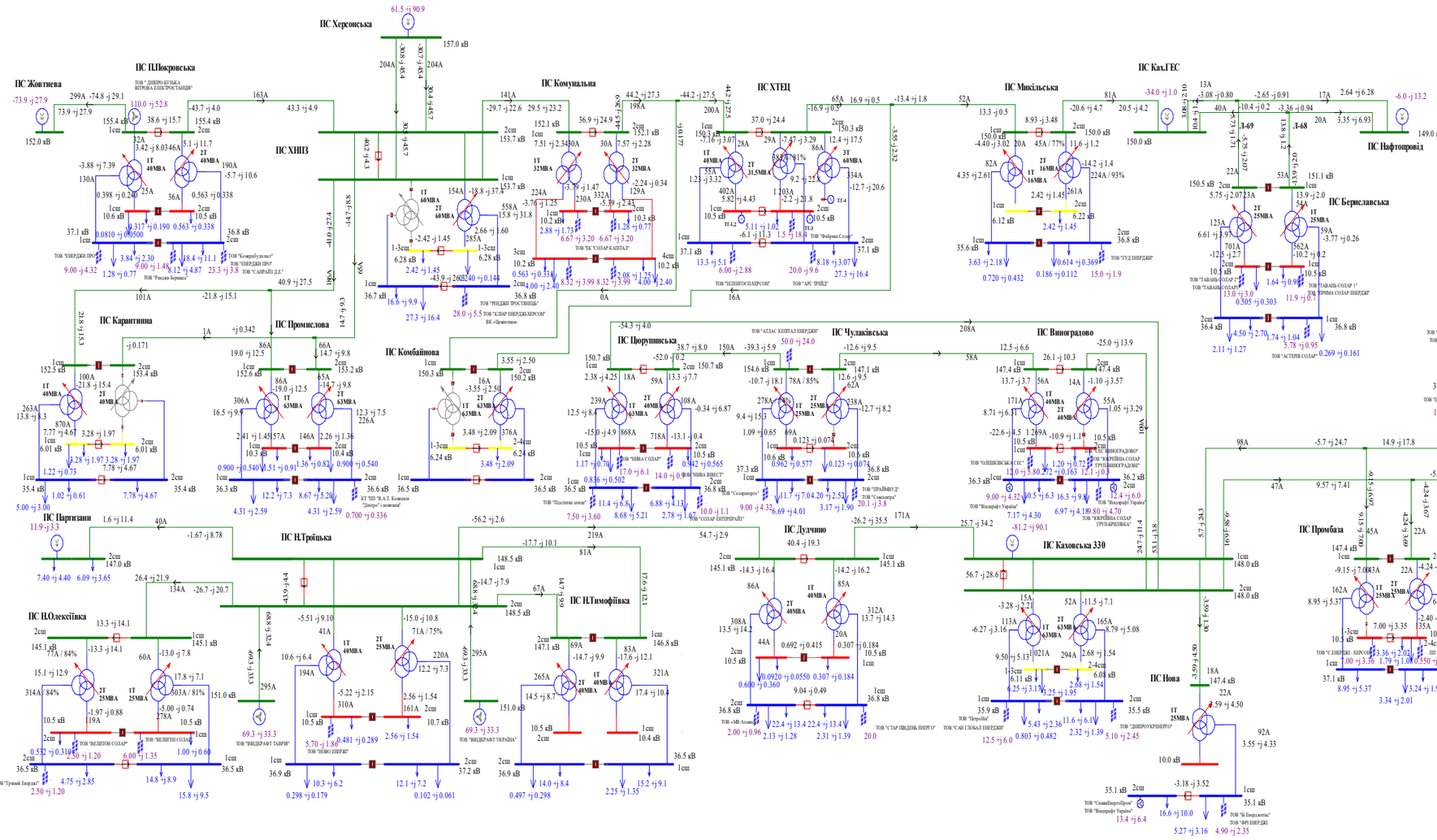

Схема 20. Аналіз нормального режиму роботи мережі 35-150 кВ АТ "Херсонобленерго". Вечірній максимум літніх навантаженнь 2024 року.

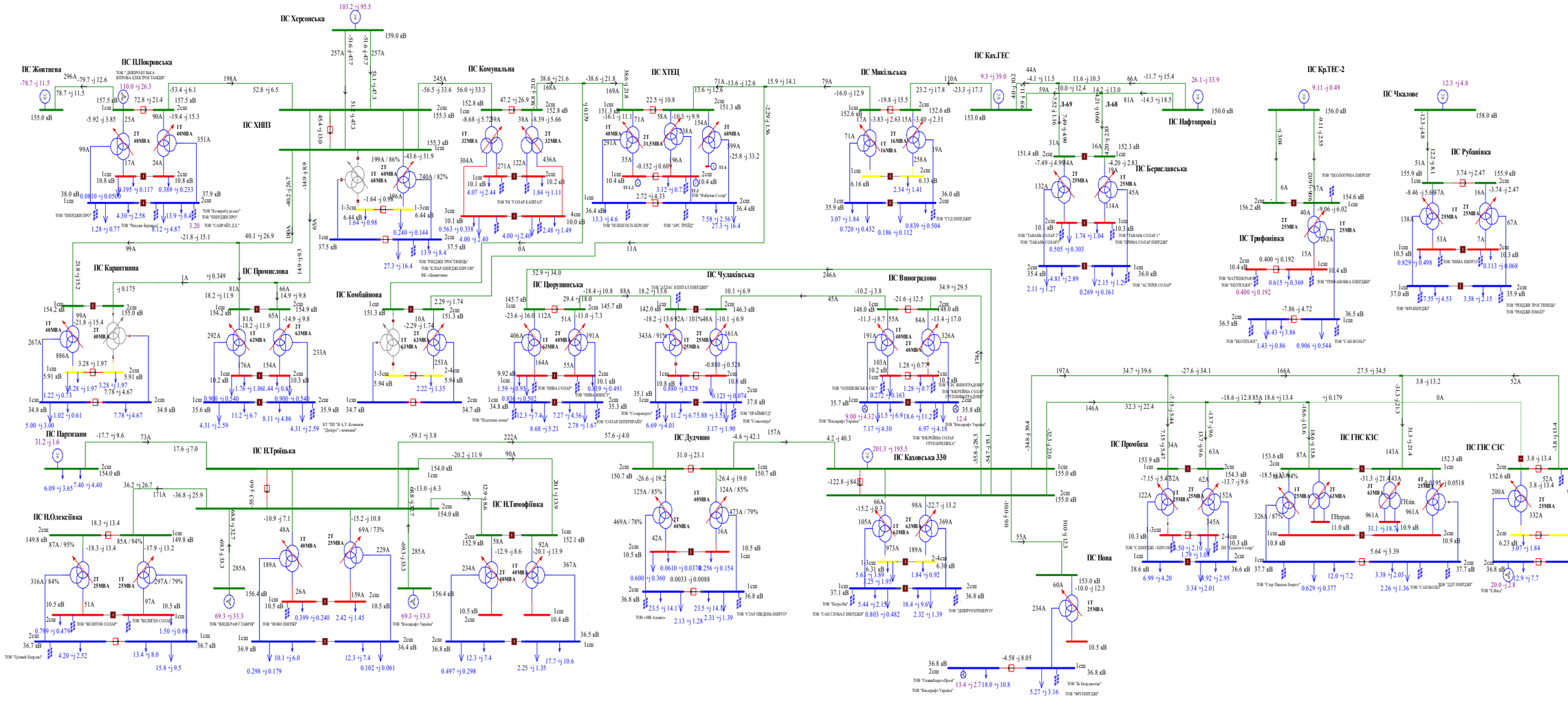

Схема 21. Аналіз нормального режиму роботи мережі 35-150 кВ АТ "Херсонобленерго". Денне зниження навантажень міжсезоння 2024 року.

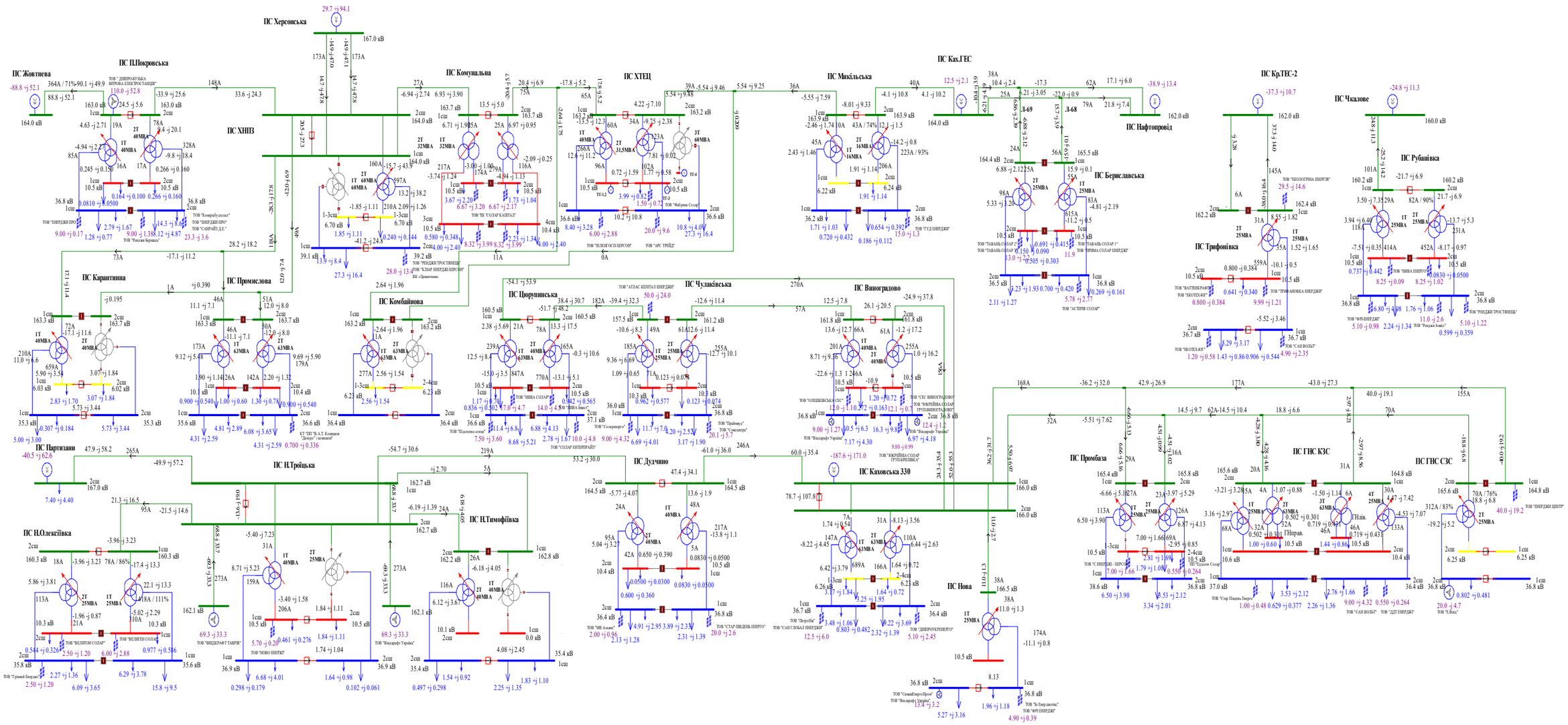
ПС Херсонська
ПС ПЛПокровська
ПС Жовтнева
ПС Комунальна
ПС ХТЕЦ
ПС Каховська ГЕС
ПС Микільська
ПС Нафтопровід
ПС КрЛТЕС-2
ПС Чкалове
ПС Рубанівка
ПС Берилівська
ПС Трифонівка
ПС ХНПЗ
ПС Карантинна
ПС Промислова
ПС Комбайнова
ПС Чулаківська
ПС Виноградово
ПС Іорданська
ПС Партизани
ПС Н.Троїцька
ПС Дудчино
ПС Каховська 330
ПС Нова
ПС Н.Олексіївка
ПС Н.Тимофіївка
ПС Промбаза
ПС ГНС КЗС
ПС ГНС СЗС
ТОВ "ДНІПРОБУДБАЗА ВІТОВА ЕЛЕКТРОСТАНЦІЯ"
ТОВ "ЕНЕРДЖІ ПРО"
ТОВ "Комерц-Ресурс"
ТОВ "САМРАЙ Д.Е."
ТОВ "Респлі Верешко"
ТОВ "РЕНДЖІ ТРОСТИНЦЬ"
ТОВ "СОЛАР КАПІТАЛ"
ВК «Цементник»
ТОВ "ЕЛЕКТОСІТІ-ХЕРСОН"
ТОВ "АРС ТРЕЙТ"
ТОВ "Фабрика Солар"
ТОВ "АТЛАС КЕПІТАЛ ЕНЕРДЖІ"
ТОВ "ТУД ЕНЕРДЖІ"
ТОВ "ТАВАЛЬ СОЛАР 1"
ТОВ "ТАВАЛЬ СОЛАР 2"
ТОВ "ТРІМА СОЛАР ЕНЕРДЖІ"
ТОВ "ВАТТІНКРАФТ"
ТОВ "ЕКОТІХ-КК"
ТОВ "ТРІМАНОВКА ЕНЕРДЖІ"
ТОВ "ЕКОЛОГІЧНА ЕНЕРГІЯ"
ТОВ "ВІННА ЕНЕРДЖІ"
ТОВ "ФРІЛЕНДЖІ"
ТОВ "РЕНДЖІ ТРОСТИНЦЬ"
ТОВ "САН ВОЛЬТ"
ТОВ "ДДТ ЕНЕРДЖІ"
ТОВ "ВЕЛЕНТОН СОЛАР"
ТОВ "ВЕЛЕНТЕН СОЛАР"
ТОВ "Грінлей Енерджі"
ТОВ "ВІЦЕКРАФТ ТАВРІЯ"
ТОВ "ЮКО ЕНЕРГІ"
ТОВ "Віндкрафт Україна"
ТОВ "МВ Атланс"
ТОВ "САН ГЛОБАЛ ЕНЕРДЖІ"
ТОВ "СТАР ШІДЗІЛЬ ЕНЕРГО"
ТОВ "Петробіс"
ТОВ "ДНІПРОУКРЕНЕРГО"
ТОВ "СеанеЕнергоПроект"
ТОВ "Ві Енерджиліс"
ТОВ "ФРІ ЕНЕРДЖІ"
ТОВ "Сістем Енерго"
ТОВ "Ю Енерджиліс"
ТОВ "ЕНЕРДЖІ ЦЕНТР"
ТОВ "Е.Вінд"
ТОВ "Сістем Енерго Україна"
ТОВ "ЕКОПЛАНЕТА"
ТОВ "Прайм-у"
ТОВ "Сонсіпере"
ТОВ "Віндкрафт Україна"
ТОВ "УКРЕЙНА СОЛАР ГРУП БРЕЙКІНГ"
ТОВ "СЕС ВИНОГРАДОВО"
ТОВ "УКРЕЙНА СОЛАР ГРУП ВІННІЦЯ ЕНЕРГІ"
ТОВ "ОЛІШКІВСЬКА СЕС"
ТОВ "ВІННА Інвест"
ТОВ "Сонсіпере"
ТОВ "ВІННА СОЛАР"
ТОВ "ЕНЕРДЖІ ПРОСТІР"
ТОВ "ЕНЕРДЖІ ПРО"
ТОВ "ЕНЕРДЖІ ПРО"
ТОВ "ЕНЕРДЖІ ПРО

Схема 22. Аналіз нормального режиму роботи мережі 35-150 кВ АТ "Херсонобленерго". Вечірній максимум навантажень міжсезоння 2024 року.

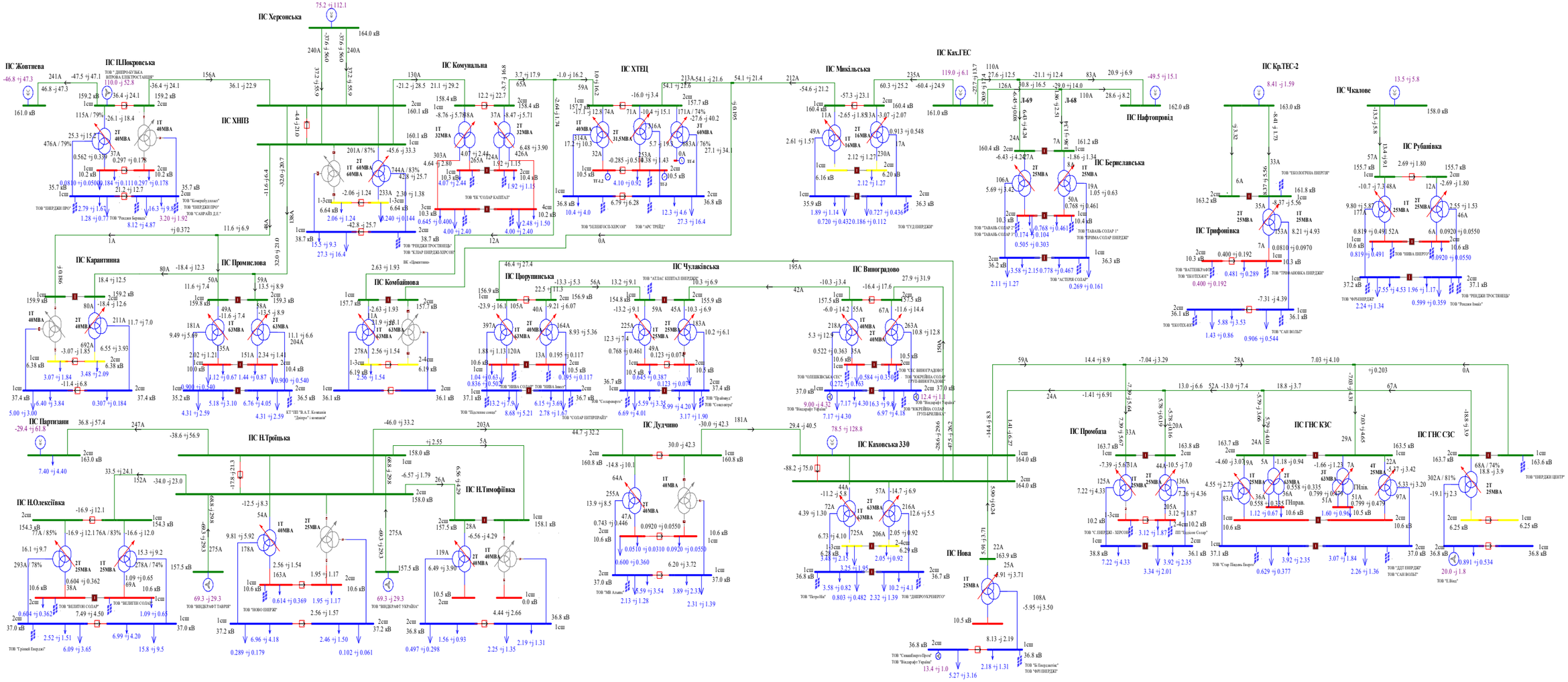

Схема 23. Аналіз нормального режиму роботи мережі 35-150 кВ АТ "Херсонобленерго". Денне зниження зимових навантаженнь 2024року.

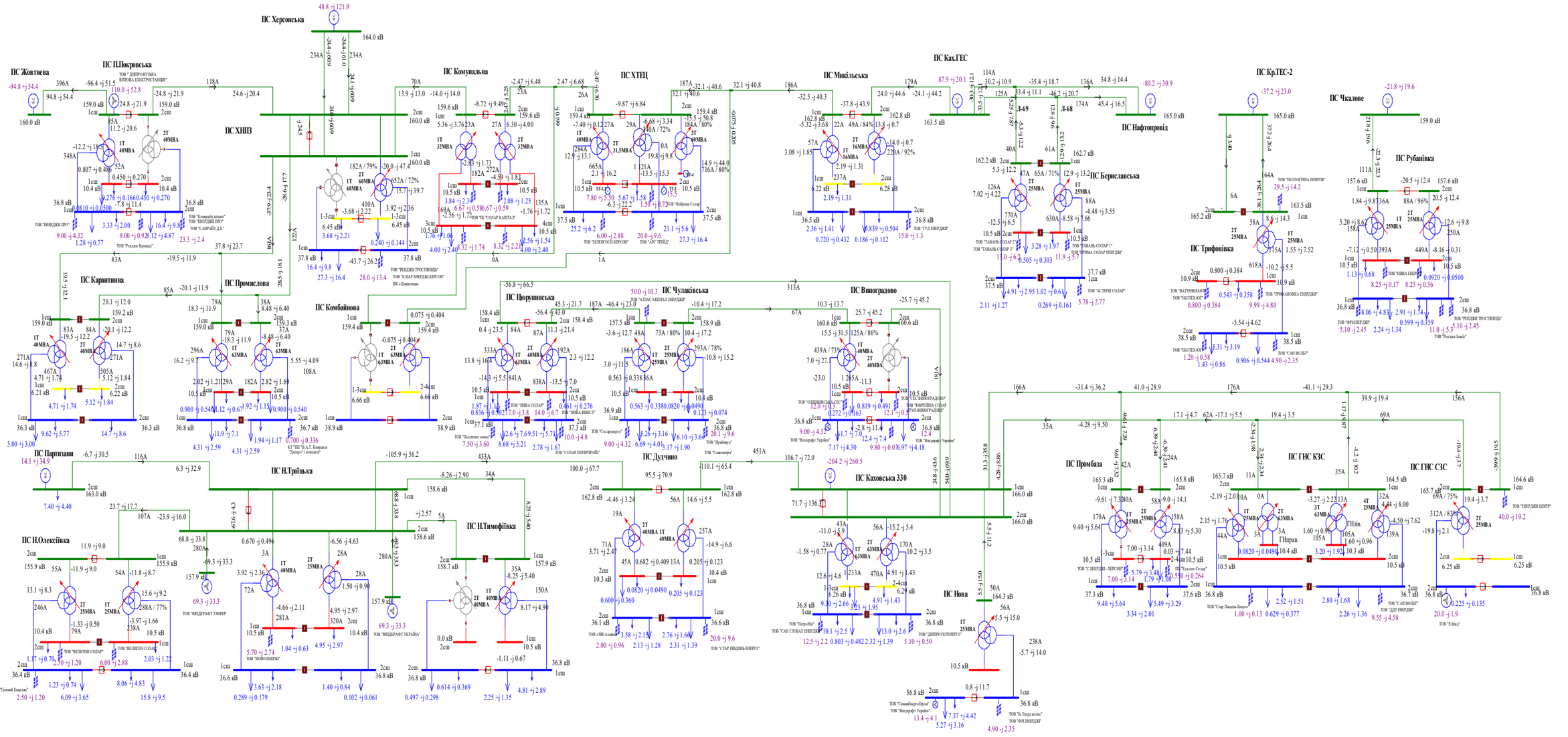

Схема 24 Аналіз нормального режиму роботи мережі 35-150 кВ АТ "Херсонобленерго". Вечірній максимум зимових навантажень 2024 року.

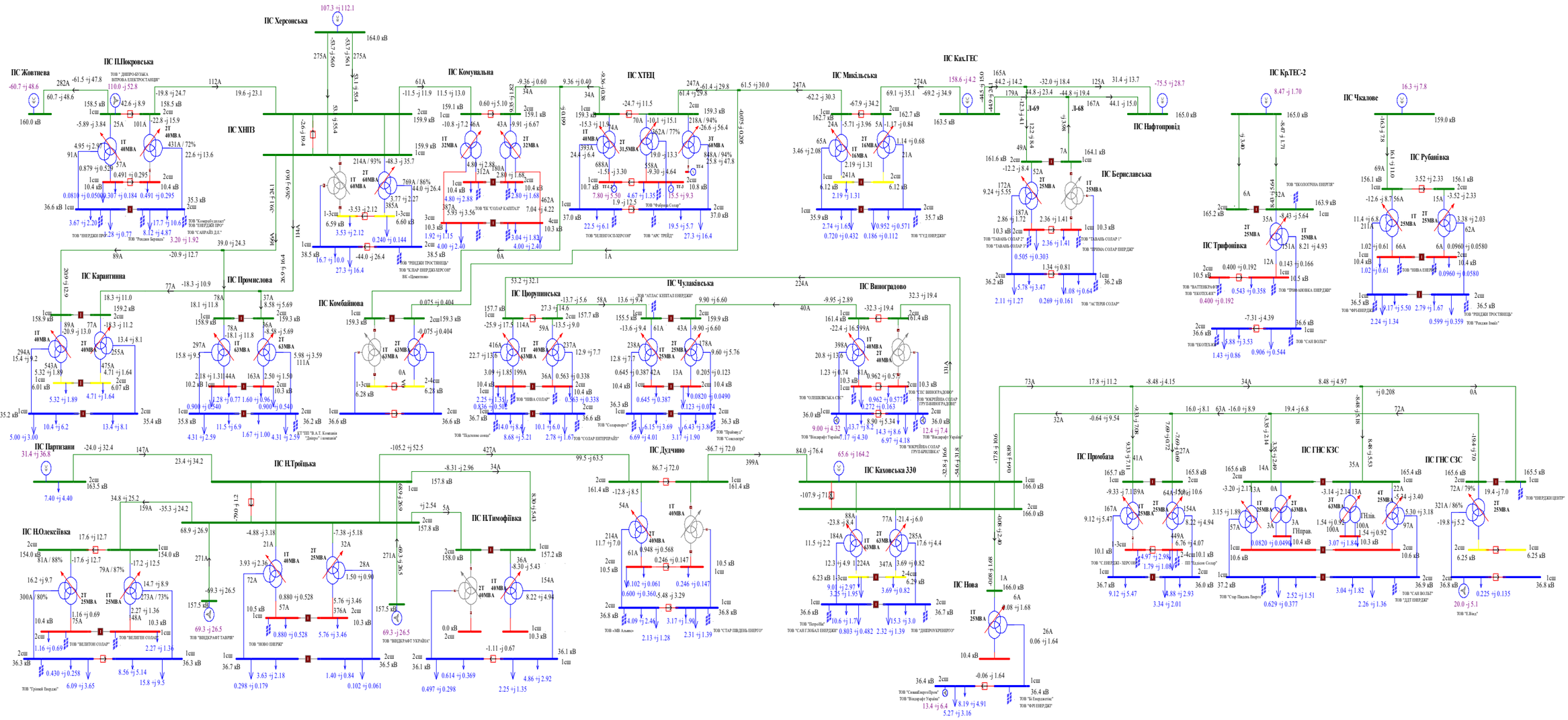

Схема 25. Аналіз ремонтного режиму роботи мережі 35-150 кВ АТ "Херсонобленерго"(Відключення ПЛ-150кВ П.Покровська на ПС Жовтнева). Денне зниження літніх навантаженнь 2019 року.

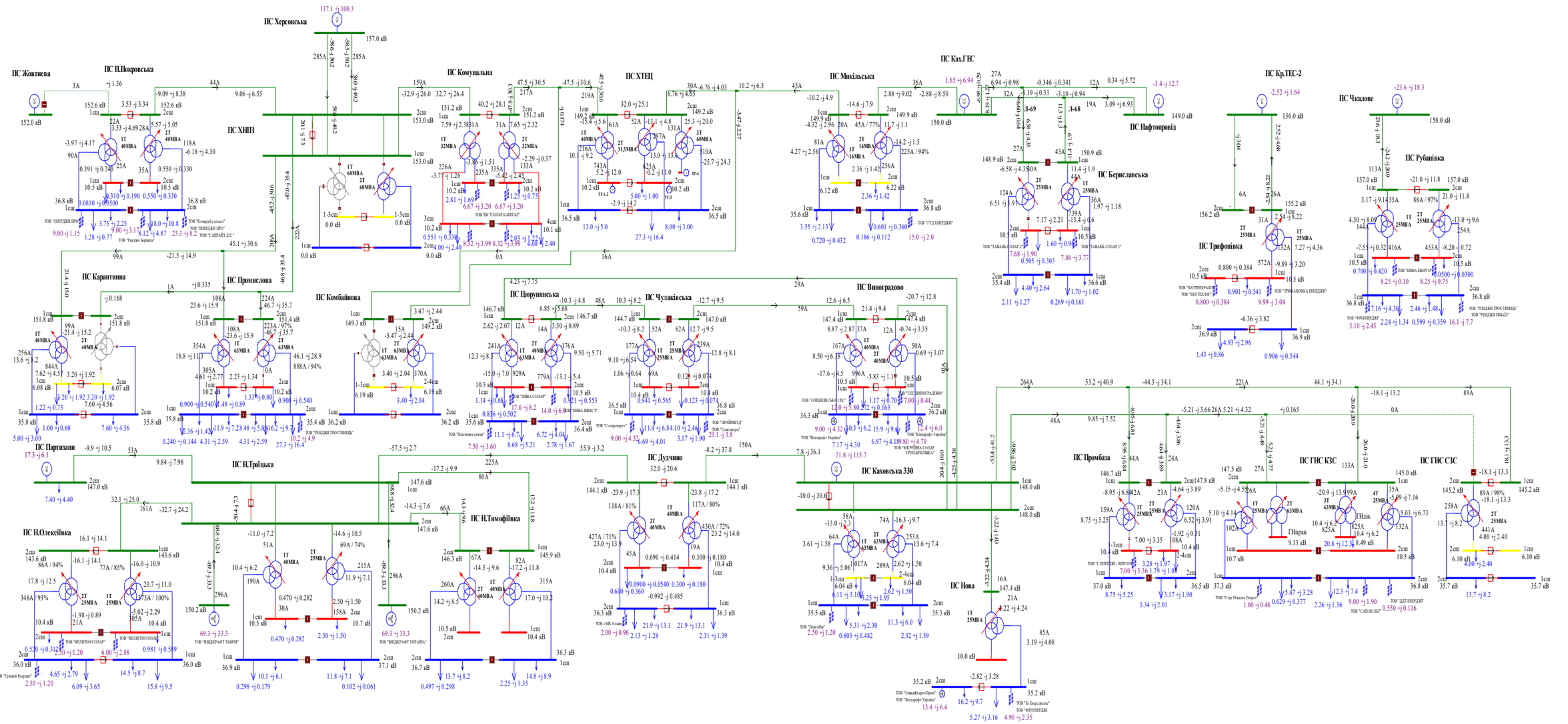

Схема 26. Аналіз ремонтного режиму роботи мережі 35-150 кВ АТ "Херсонобленерго"(Відключення ПЛ-150-Комунальна на ПС ХНПЗ). Денне зниження літніх навантажень 2019 року.

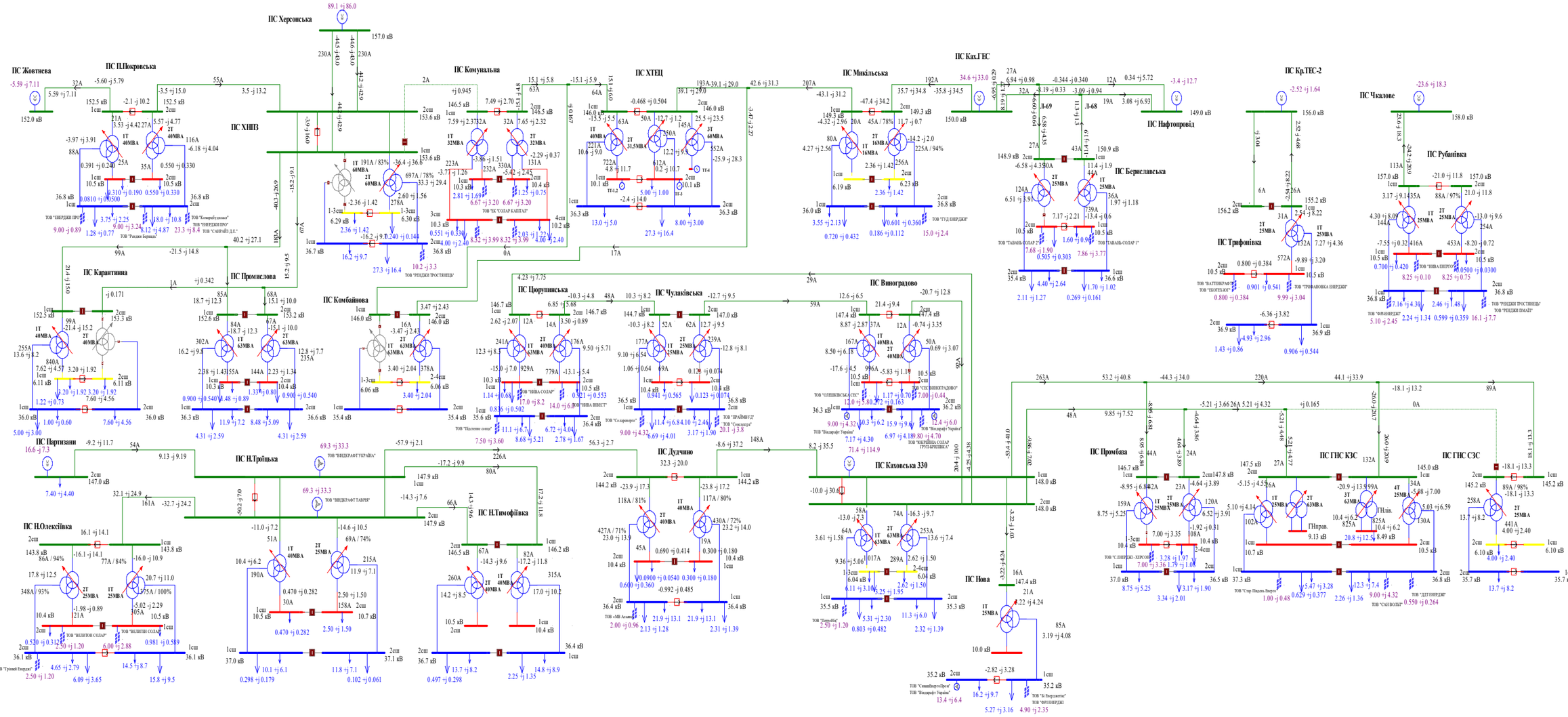
ПС Херсонська
ПС Жовтнева
ПС П.Покровська
ПС ХНПЗ
ПС Комунальна
ПС ХТЕЦ
ПС Ках.ГЕС
ПС Микільська
ПС Нафтопровід
ПС Кр.ТЕС-2
ПС Чкалове
ПС Рубанівка
ПС Берославська
ПС Трифонівка
ПС Карантинна
ПС Промислова
ПС Комбайнова
ПС Цюрупинська
ПС Чулаківська
ПС Виноградово
ПС Партизани
ПС Н.Троїцька
ПС Н.Олексіївка
ПС Н.Тимофіївка
ПС Дудчино
ПС Каховська 330
ПС Нова
ПС Промбаза
ПС ГНС КЗС
ПС ГНС СЗС
ТОВ "ЕНЕРДЖІ ПРО"
ТОВ "Комунтрубзахист"
ТОВ "ЕНЕРДЖІ ПРО"
ТОВ "САНРАЙ Д.К."
ТОВ "Рендж Бериш"
ТОВ "ТК "СОЛАР КАПІТАЛ"
ТОВ "РЕНДЖІ ПРОСТІВЦЬ"
ТОВ "ТАВАЛЬ-СОЛАР 2"
ТОВ "ТАВАЛЬ-СОЛАР 1"
ТОВ "ГУД ЕНЕРДЖІ"
ТОВ "ВАТТЕНКРАФТ"
ТОВ "ЕКОТЕХАКТ"
ТОВ "ТРИФАНІВКА ЕНЕРДЖІ"
ТОВ "ФРЕНЕРДЖІ"
ТОВ "НИВА ЕНЕРГО"
ТОВ "РЕНДЖІ ПРОСТІВЦЬ"
ТОВ "РЕНДЖІ ПМАЙ"
ТОВ "ВЕЛИГІН СОЛАР"
ТОВ "ВЕЛИГІН СОЛАР"
ТОВ "Грінвей Енерджі"
ТОВ "ВІНДКРАФТ УКРАЇНА"
ТОВ "ВІНДКРАФТ ТАВРІЯ"
ТОВ "ОЛІШКІВСЬКА СІС"
ТОВ "СІСІВІНОГРАДОВО"
ТОВ "Віндкрафт Україна"
ТОВ "ЖКРЕЙНА СОЛАР ГРУП-КРЕЙНА"
ТОВ "СтемпБенроЙрон"
ТОВ "Віндкрафт Україна"
ТОВ "Ві Енерджетікс"
ТОВ "ФРІЕНЕРДЖІ"
ТОВ "ЕКОЕНЕРГОТЕХ"
ТОВ "ЕКОЕНЕРГОТЕХ"
ТОВ "ЕКОЕНЕРГОТЕХ

Схема 27. Аналіз ремонтного режиму роботи мережі 35-150 кВ АТ "Херсонобленерго"(Відключення ПЛ-150кВ Микільська на КГЕС). Денне зниження літніх навантаженнь 2019 року.

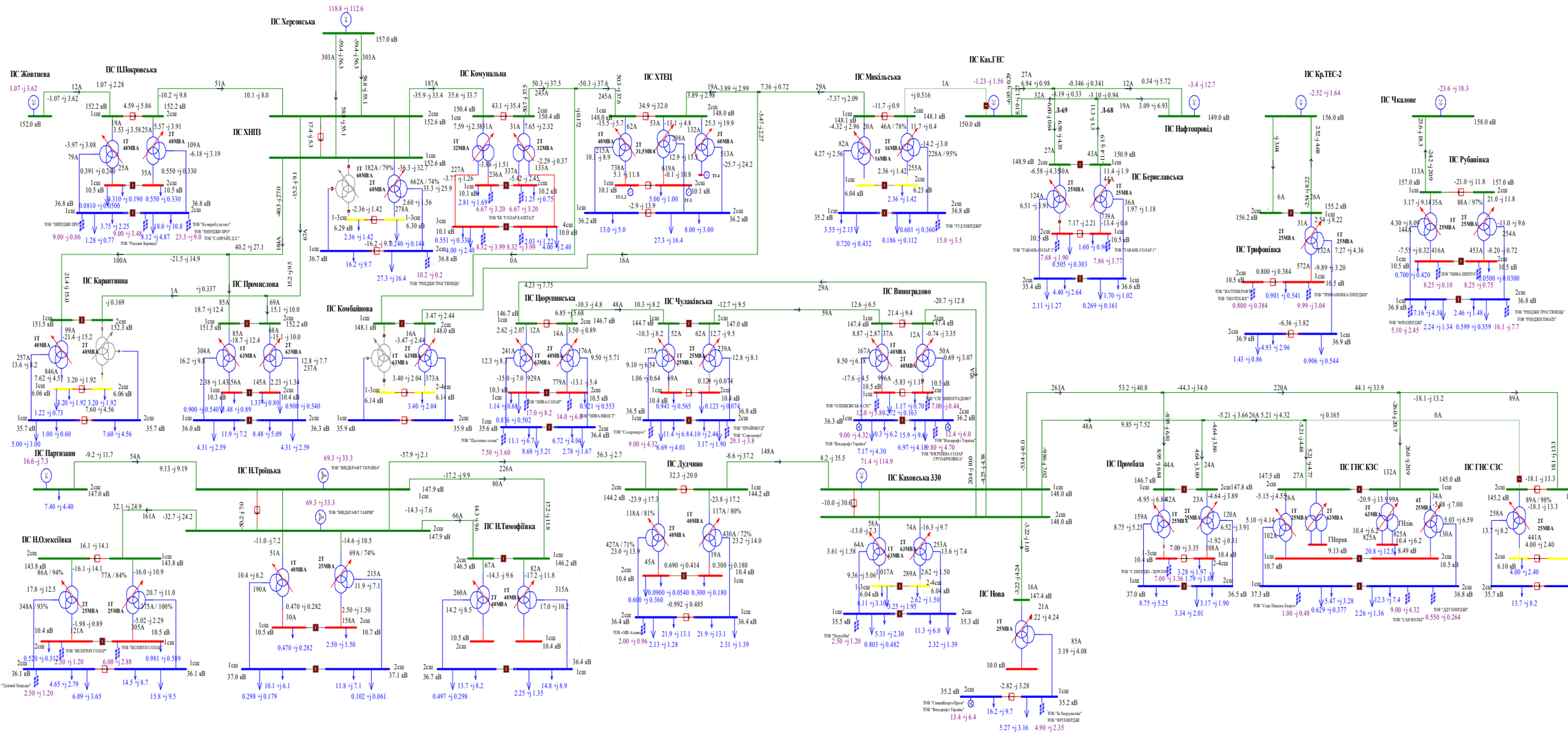

Схема 28. Аналіз ремонтного режиму роботи мережі 35-150 кВ АТ "Херсонобленерго"(Відключення ПЛ-150кВ ХНПЗ-1,2 на ПС Херсонська). Денне зниження літніх навантажень 2019 року.

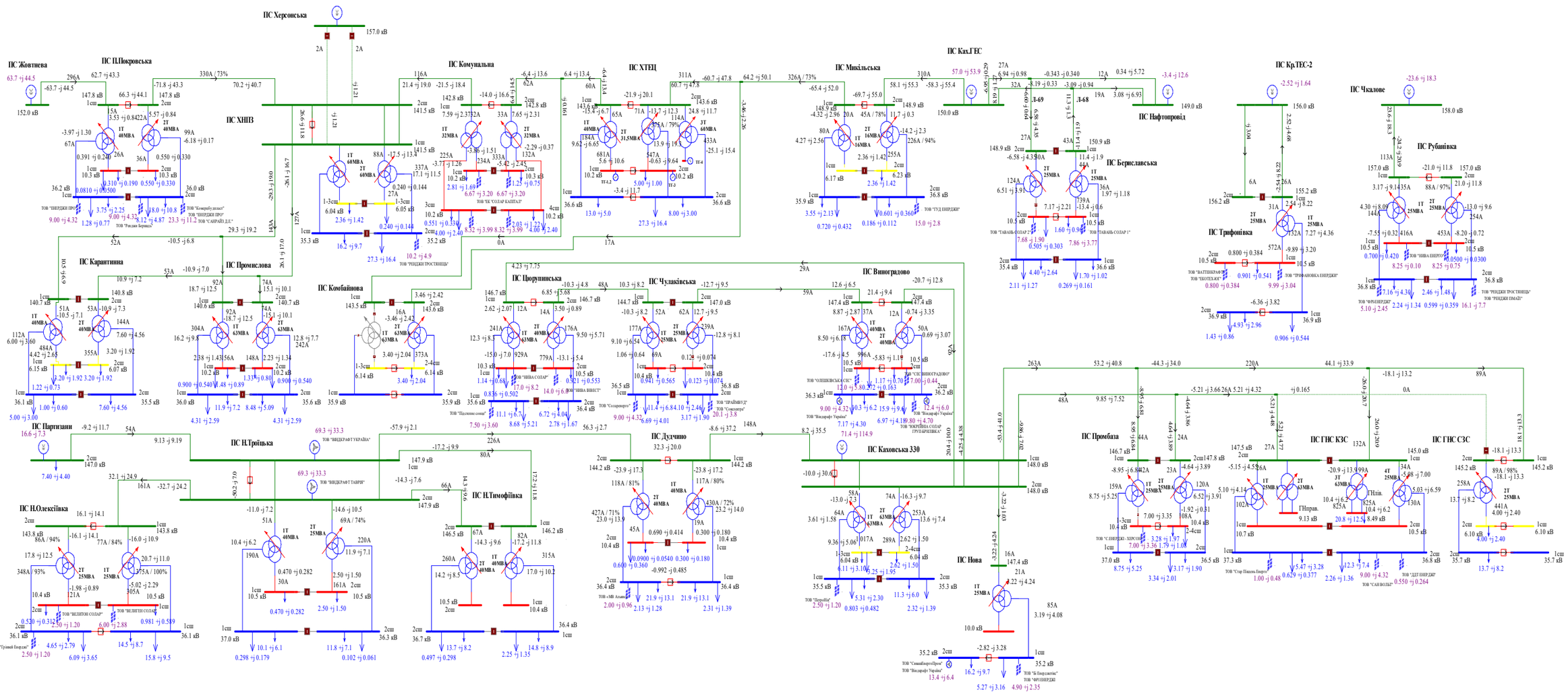

Схема 29. Аналіз ремонтного режиму роботи мережі 35-150 кВ АТ "Херсонобленерго"(Відключення ПЛ-150кВ Виноградово на ПС Каховська 330). Денне зниження літніх навантажень 2019 року.

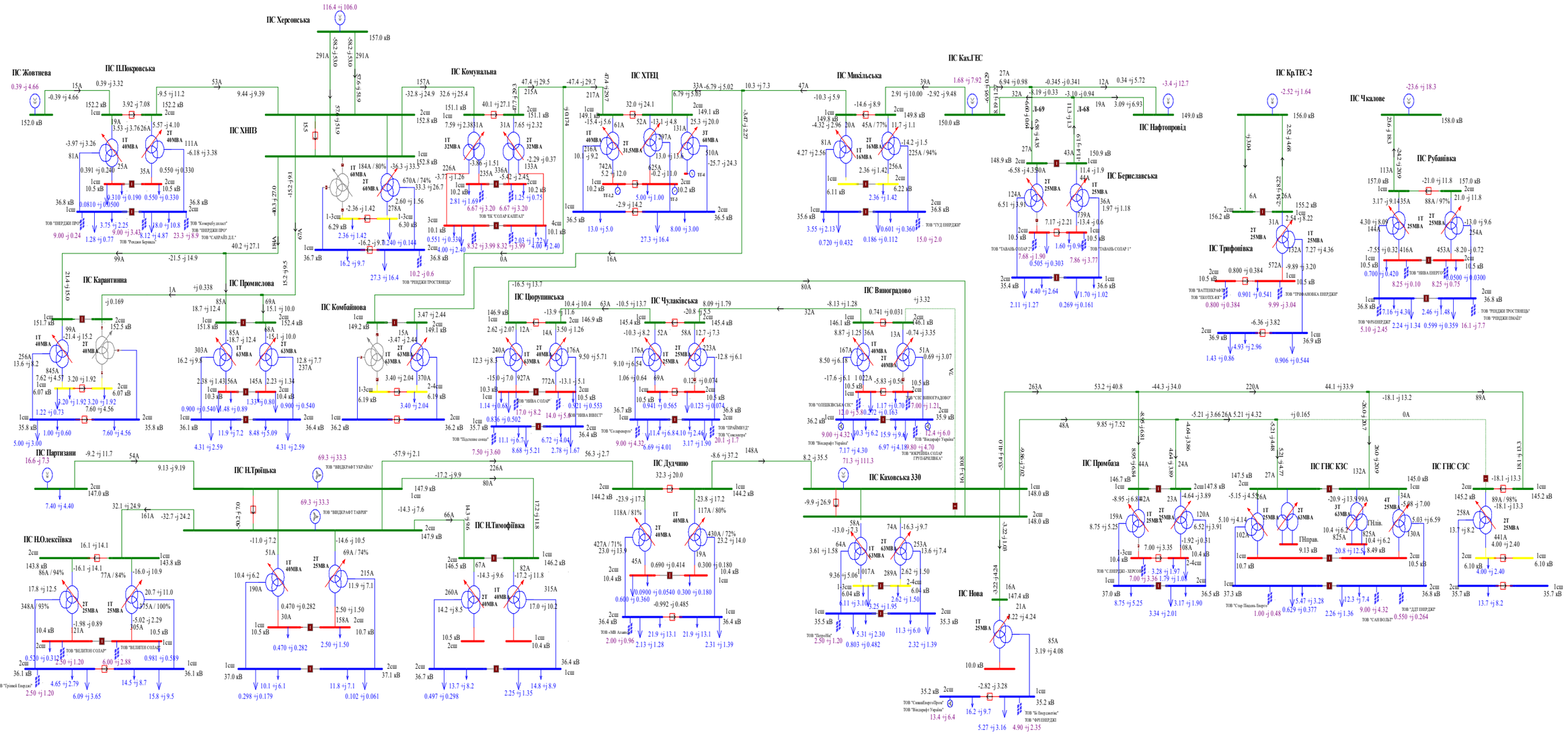

Схема 30. Аналіз ремонтного режиму роботи мережі 35-150 кВ АТ "Херсонобленерго"(Відключення ПЛ-150кВ Дудчино на ПС Каховська 330). Денне зниження літніх навантаженнь 2019 року.

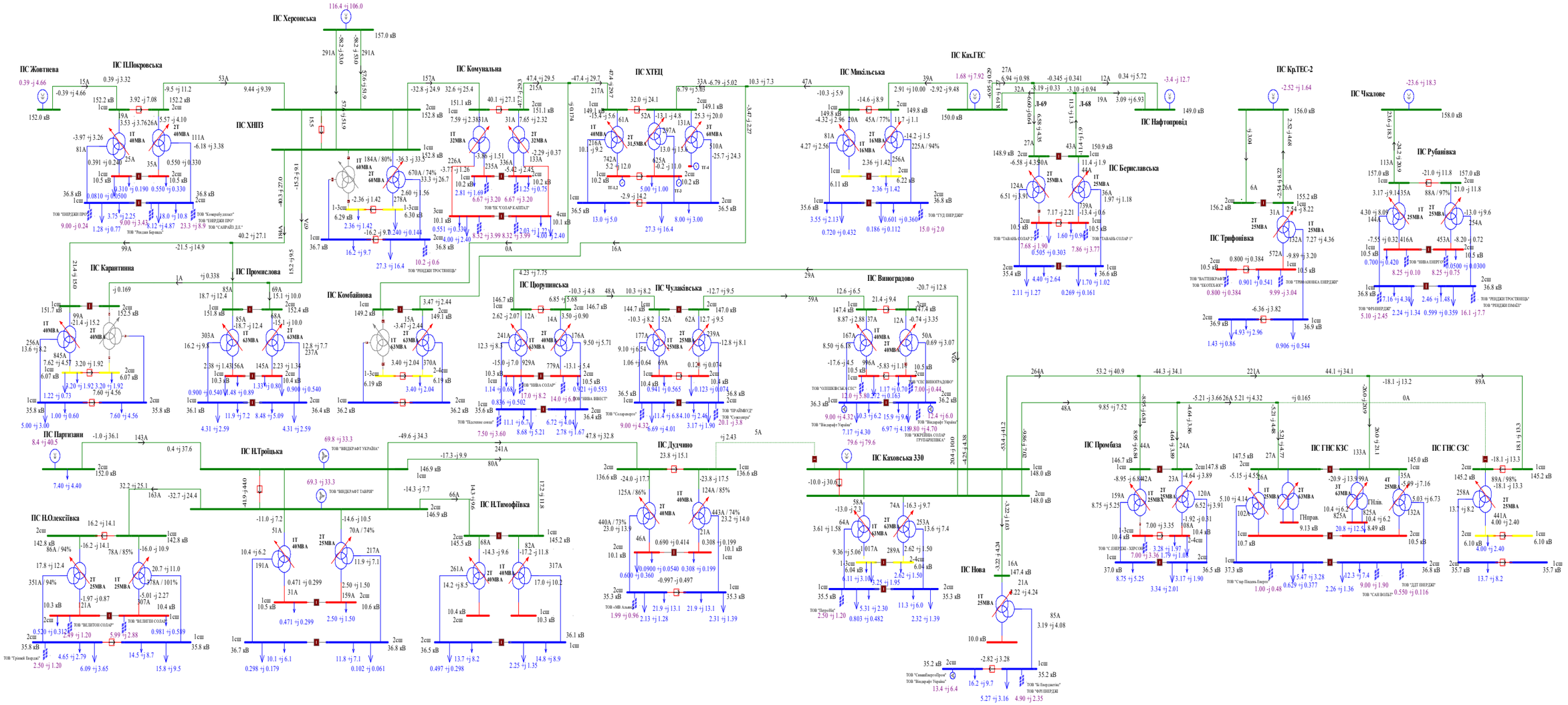

Схема 31. Аналіз ремонтного режиму роботи мережі 35-150 кВ АТ "Херсонобленерго"(Відключення ПЛ-150кВ Н.Троїцька на ПС Партизани). Денне зниження літніх навантаженнь 2019 року.

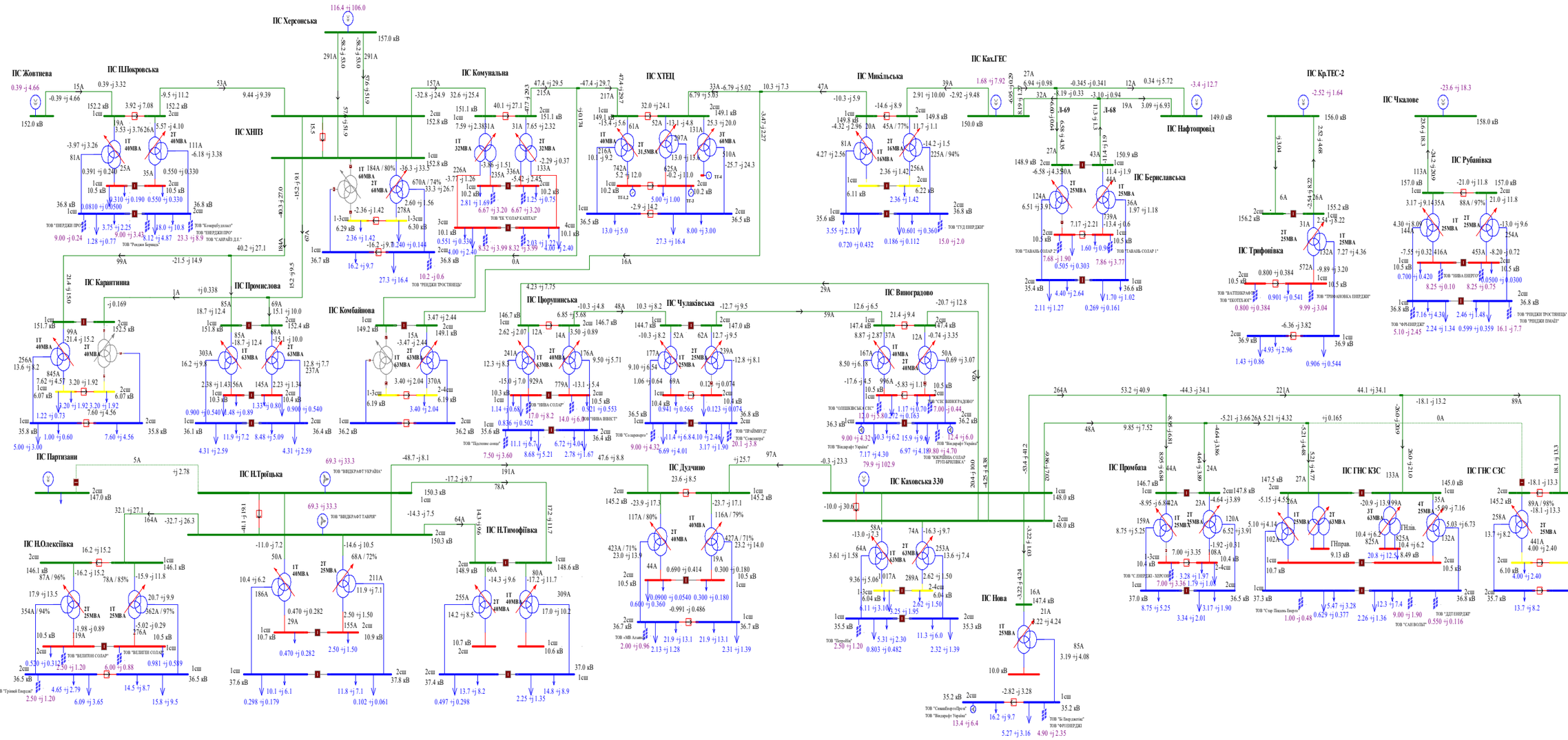

Схема 32. Аналіз ремонтного режиму роботи мережі 35-150 кВ АТ "Херсонобленерго"(Відключення ПЛ-150кВ П.Покровська на ПС Жовтнева).Вечірній максимум літніх навантаженнь 2019 року.

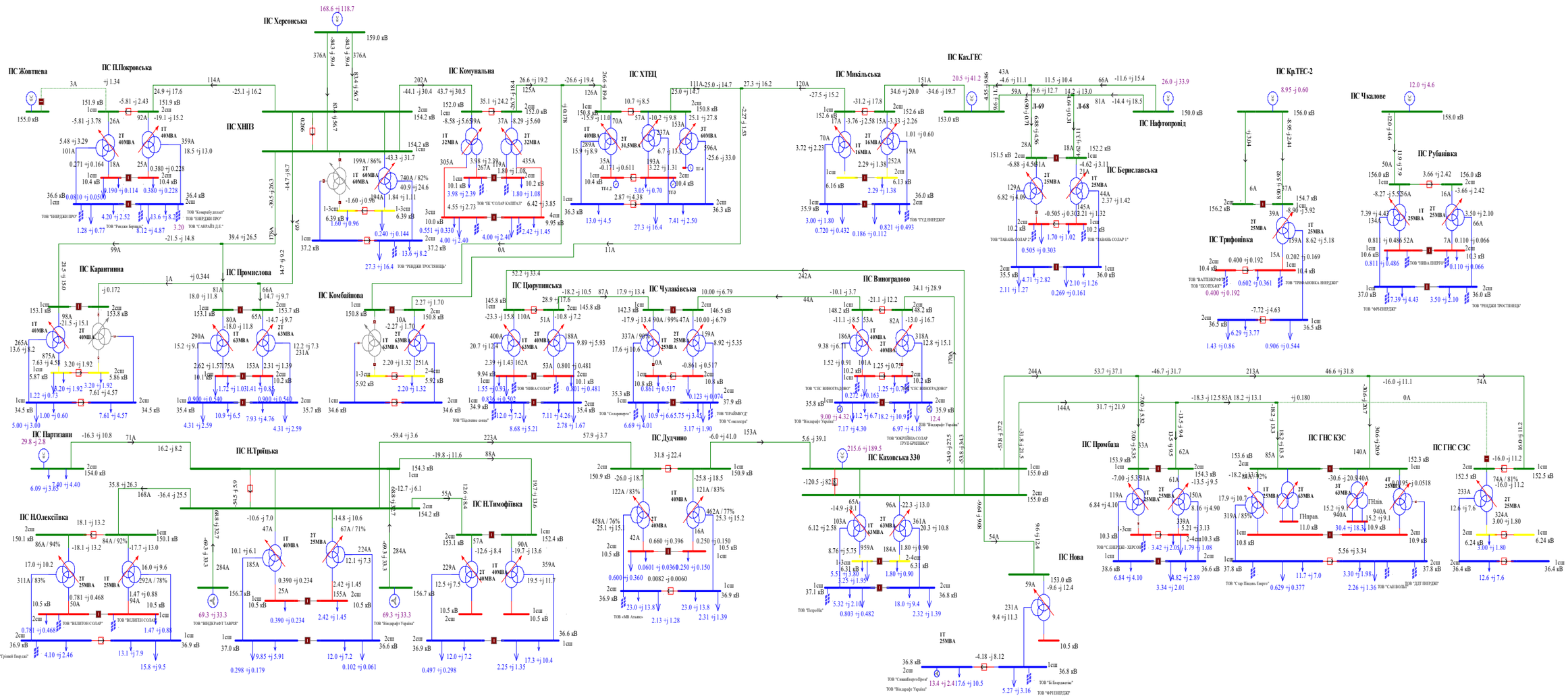

Схема 33. Аналіз ремонтного режиму роботи мережі 35-150 кВ АТ "Херсонобленерго"(Відключення ПЛ-150-Комунальна на ПС ХНПЗ).Вечірній максимум літніх навантажень 2019 року.

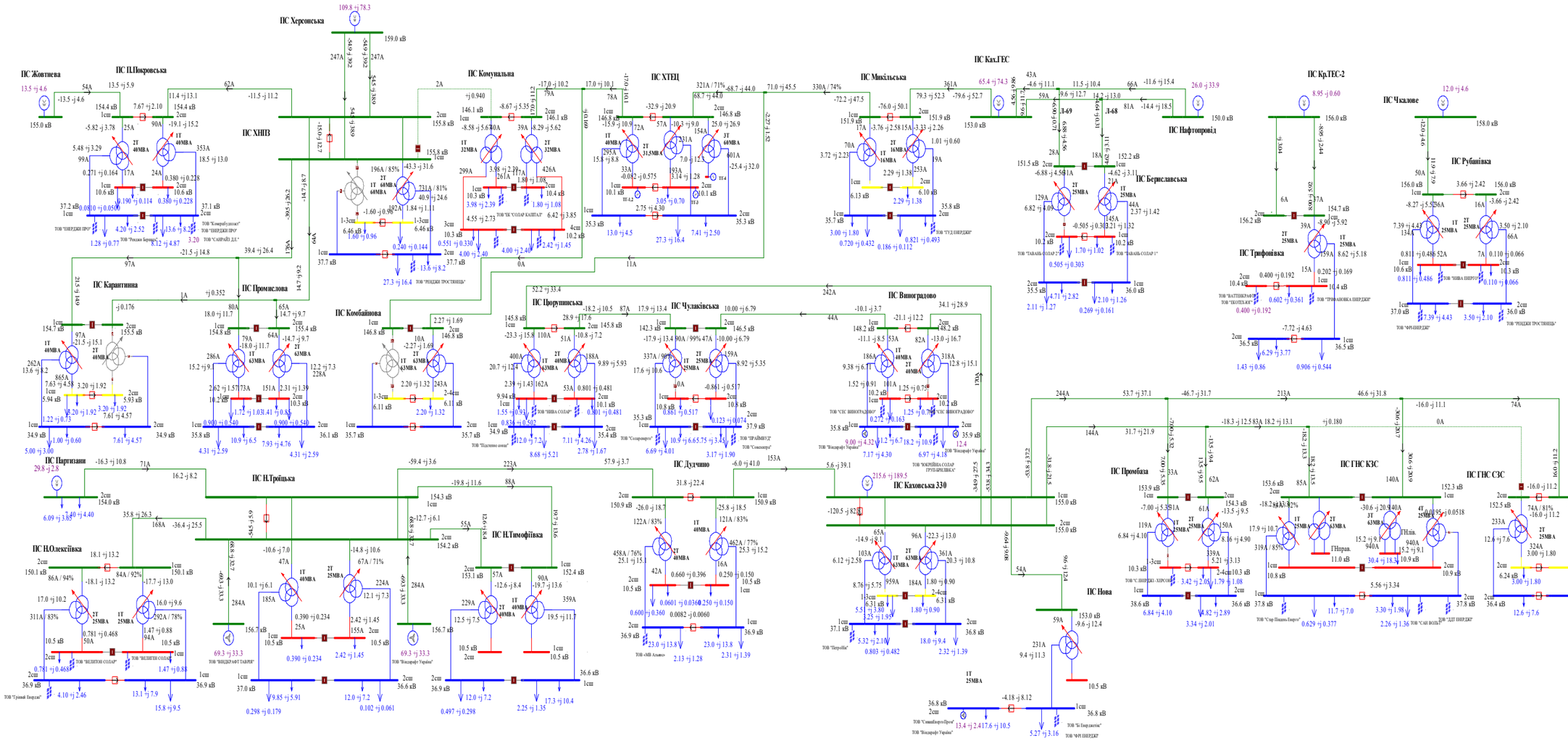

Схема 34. Аналіз ремонтного режиму роботи мережі 35-150 кВ АТ "Херсонобленерго"(Відключення ПЛ-150кВ Микільська на КГЕС). Вечірній максимум літніх навантаженнь 2019 року.

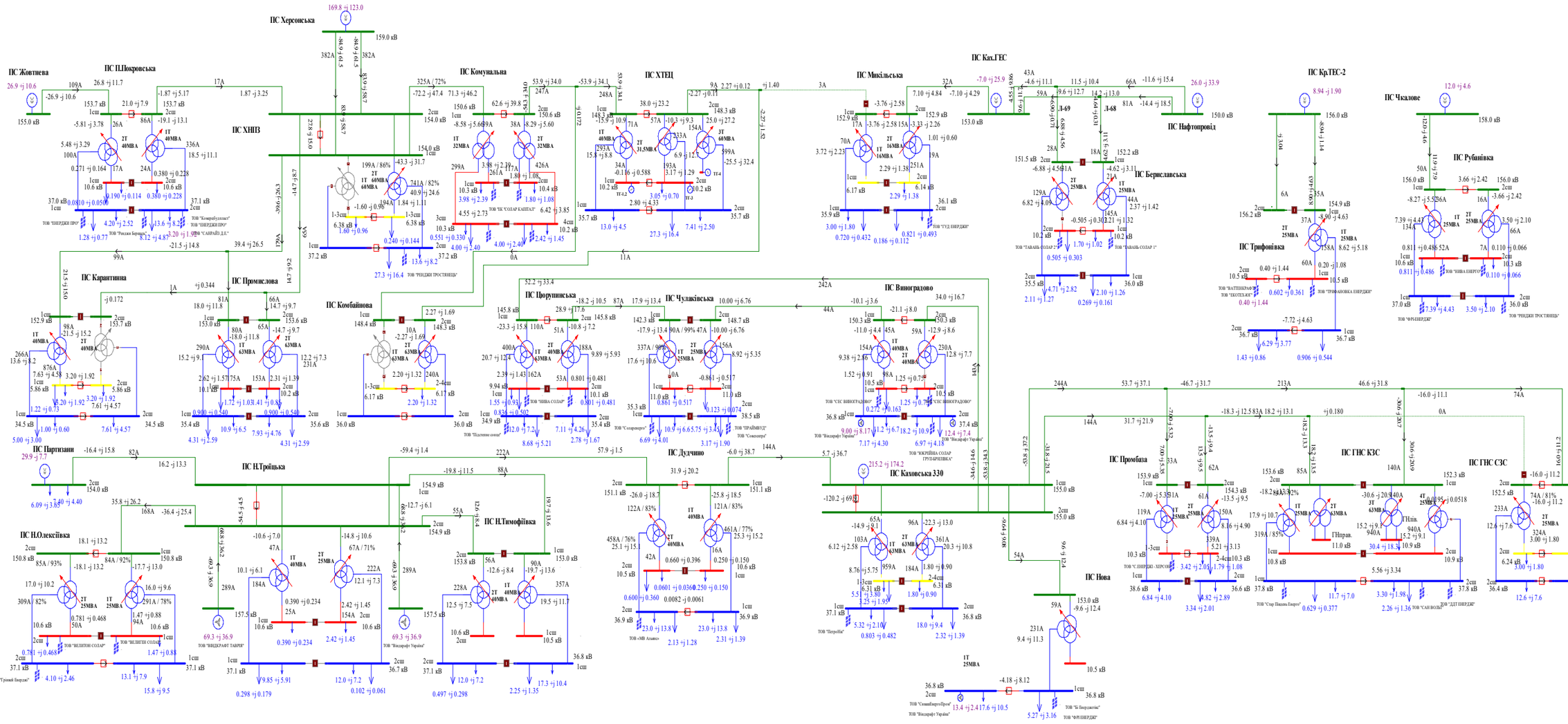

Схема 35. Аналіз ремонтного режиму роботи мережі 35-150 кВ АТ "Херсонобленерго"(Відключення ПЛ-150кВ ХНПЗ-1 на ПС Херсонська). Вечірній максимум літніх навантаженнь 2019 року.

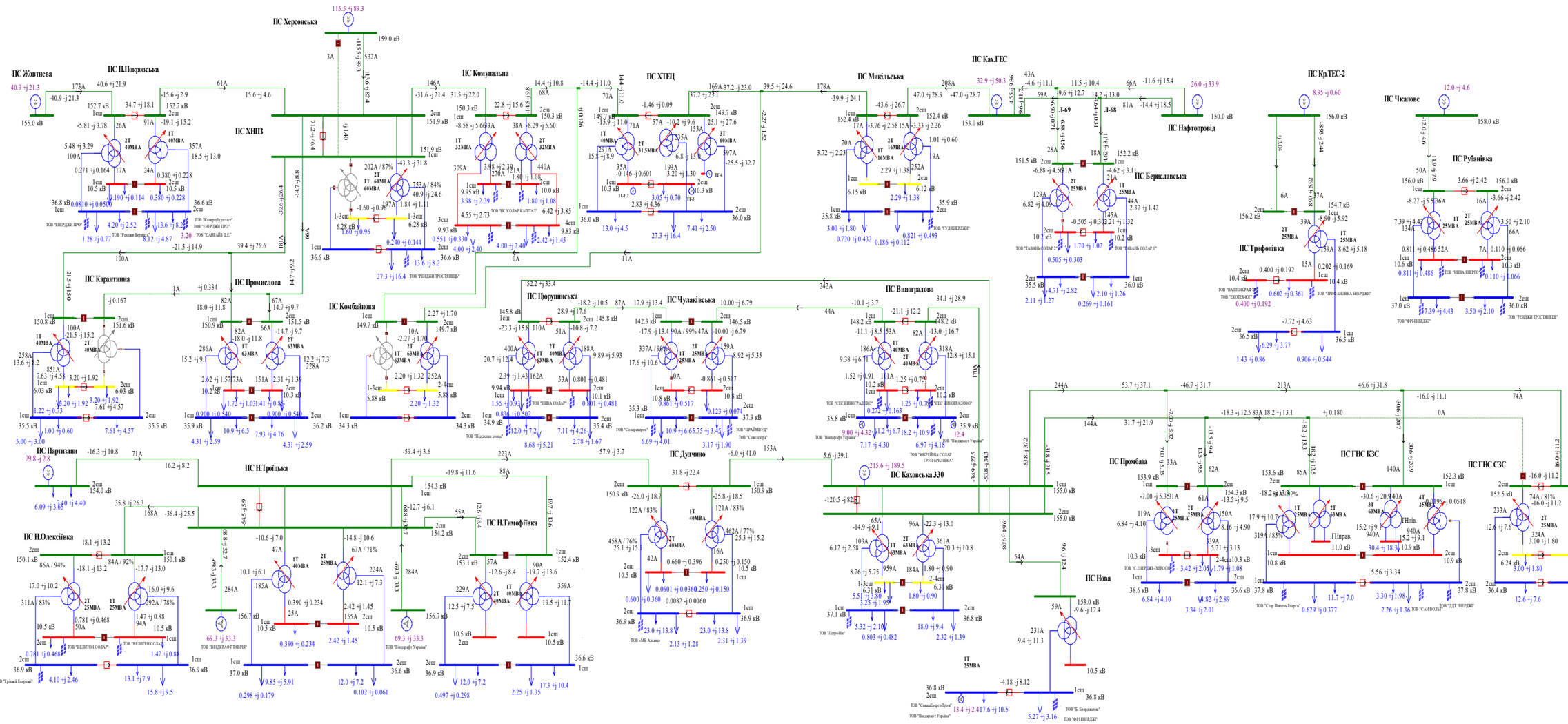

Схема 36. Аналіз ремонтного режиму роботи мережі 35-150 кВ АТ "Херсонобленерго"(Відключення ПЛ-150кВ Виноградово на ПС Каховська 330). Вечірній максимум літніх навантажень 2019 року.

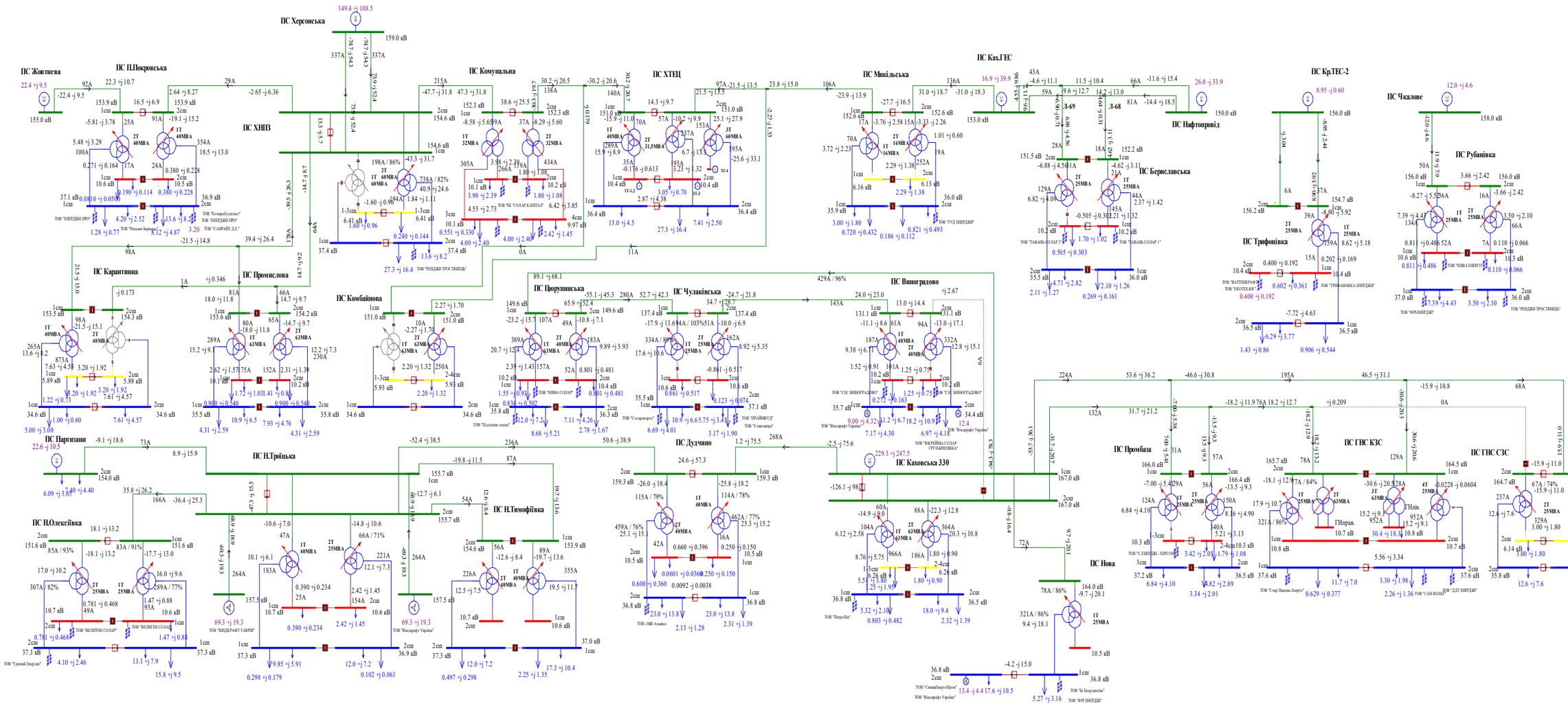
ПС Херсонська
ПС Жовтнева
ПС П.Покровська
ПС ХНВЗ
ПС Комунальна
ПС ХТЕЦ
ПС КахГЕС
ПС Микільська
ПС Нафтопровід
ПС Кр.ТЕС-2
ПС Чкалове
ПС Рубанівка
ПС Берславська
ПС Трифонівка
ПС Карантинна
ПС Промислова
ПС Комбайнова
ПС Центральна
ПС Чулаківська
ПС Виноградово
ПС Партизани
ПС Н.Троїцька
ПС Н.Олексіївка
ПС Н.Тимофіївка
ПС Дудчино
ПС Каховська 330
ПС Нова
ПС Промбаза
ПС ГНС КЗС
ПС ГНС СЗС
ТОВ "ЕНЕРДЖІ ПРО"
ТОВ "Комарибудгазпласт"
ТОВ "Рязкая Бенцина"
ТОВ "САЙРАЙЗ Д.Е."
ТОВ "ТК "СОЛАР КАПІТАЛ"
ТОВ "ГУД ЕНЕРДЖІ"
ТОВ "ТАВАЛЬ СОЛАР 2"
ТОВ "ТАВАЛЬ СОЛАР 1"
ТОВ "ВАТТІНКАФЕ"
ТОВ "ЕКОТІЛЕКС"
ТОВ "ТРИФАНІВКА ЕНЕРДЖІ"
ТОВ "ЧИНА ЕНЕРГО"
ТОВ "ФРІЕНЕРДЖІ"
ТОВ "РЕНЕДЖІ ПРОСТІЯНЦЬ"
ТОВ "ЕК "СОЛАР КАПІТАЛ"
ТОВ "ЧИНА СОЛАР"
ТОВ "Платлине солар"
ТОВ "Сонцекерч"
ТОВ "ТРАЙМБУД"
ТОВ "Сонцекерч"
ТОВ "ВІНЕДЖІ СОЛАР"
ТОВ "Трійний Енердж"
ТОВ "ВИЗДРАФТ ТАВРІЯ"
ТОВ "Віндкрафт Україна"
ТОВ "СЕС ВИНОГРАДОВО"
ТОВ "Віндкрафт Україна"
ТОВ "ЮКРЕЙНА СОЛАР ГРУП ЬРИЛІВКА"
ТОВ "СеміЕнергоПром"
ТОВ "Віндкрафт Україна"
ТОВ "Ві Енерджетікс"
ТОВ "ФРІ ЕНЕРДЖІ"
ТОВ "САН ВОЛЬТ"
ТОВ "ДЕЛТ ЕНЕРДЖІ"
ТОВ "Сонячний Енергія"
ТОВ "Сонячний Енергія"
ТОВ "Сонячний Енергія

Схема 37. Аналіз ремонтного режиму роботи мережі 35-150 кВ АТ "Херсонобленерго"(Відключення ПЛ-150кВ Дудчино на ПС Каховська 330). Вечірній максимум літніх навантажень 2019 року.

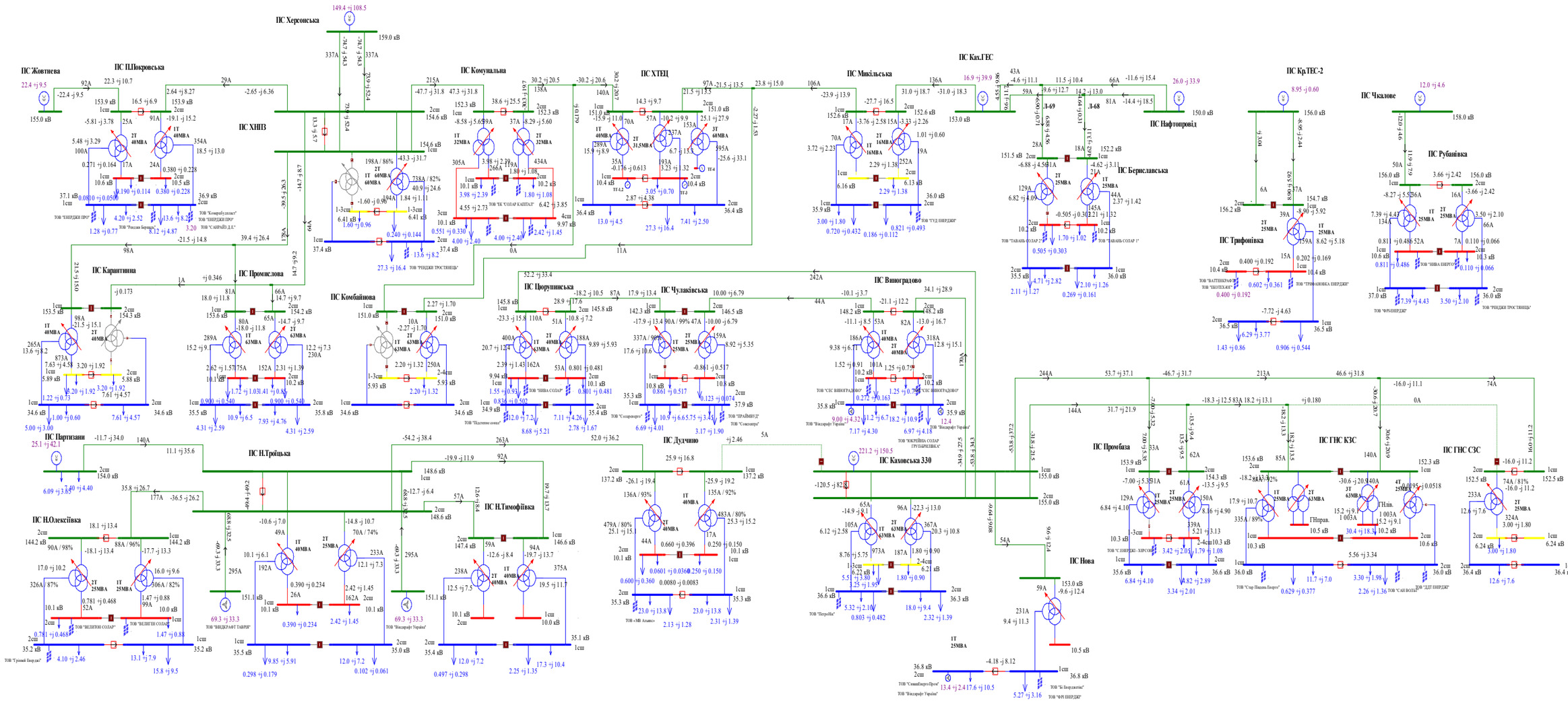

Схема 38. Аналіз ремонтного режиму роботи мережі 35-150 кВ АТ "Херсонобленерго"(Відключення ПЛ-150кВ Н.Троїцька на ПС Партизани). Вечірній максимум літніх навантаженнь 2019 року.

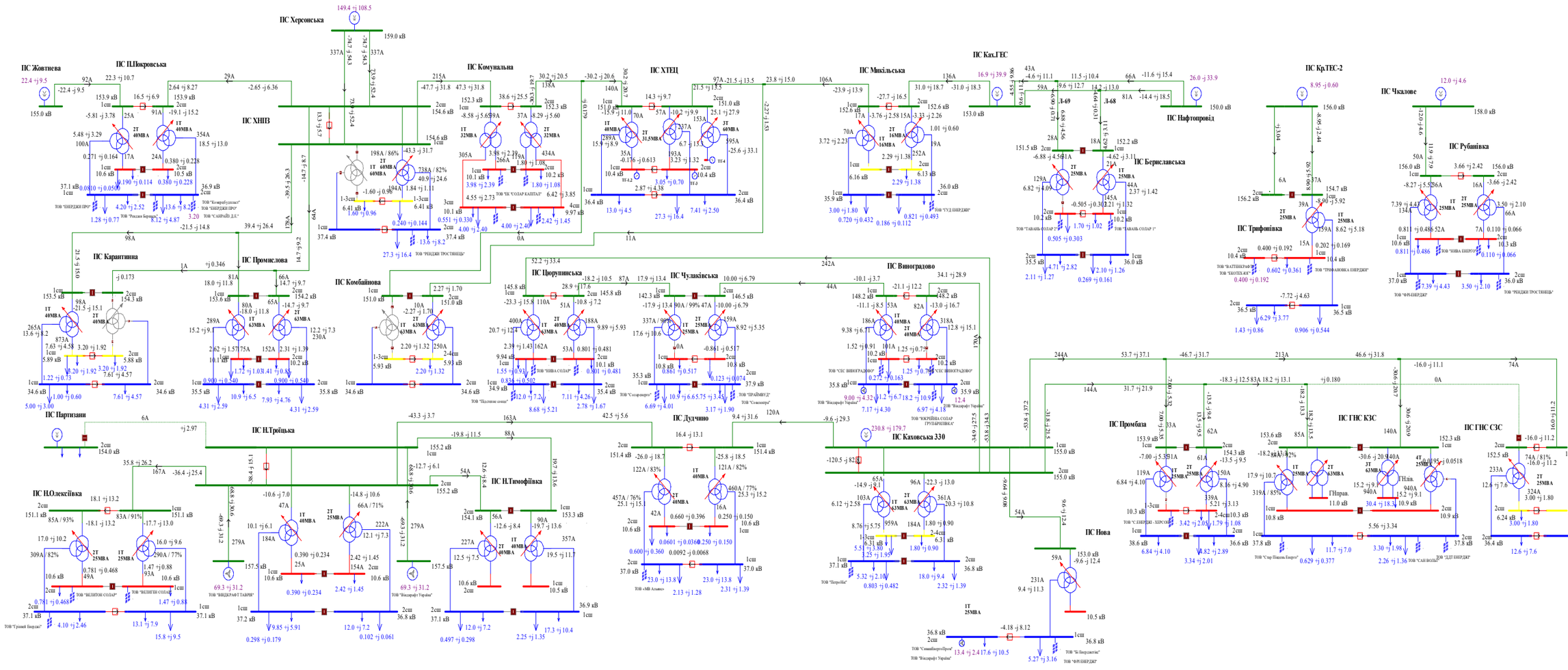

Схема 39. Аналіз ремонтного режиму роботи мережі 35-150 кВ АТ "Херсонобленерго"(Відключення ПЛ-150кВ П.Покровська на ПС Жовтнева). Денне зниження навантажень міжсезоння 2019 року.

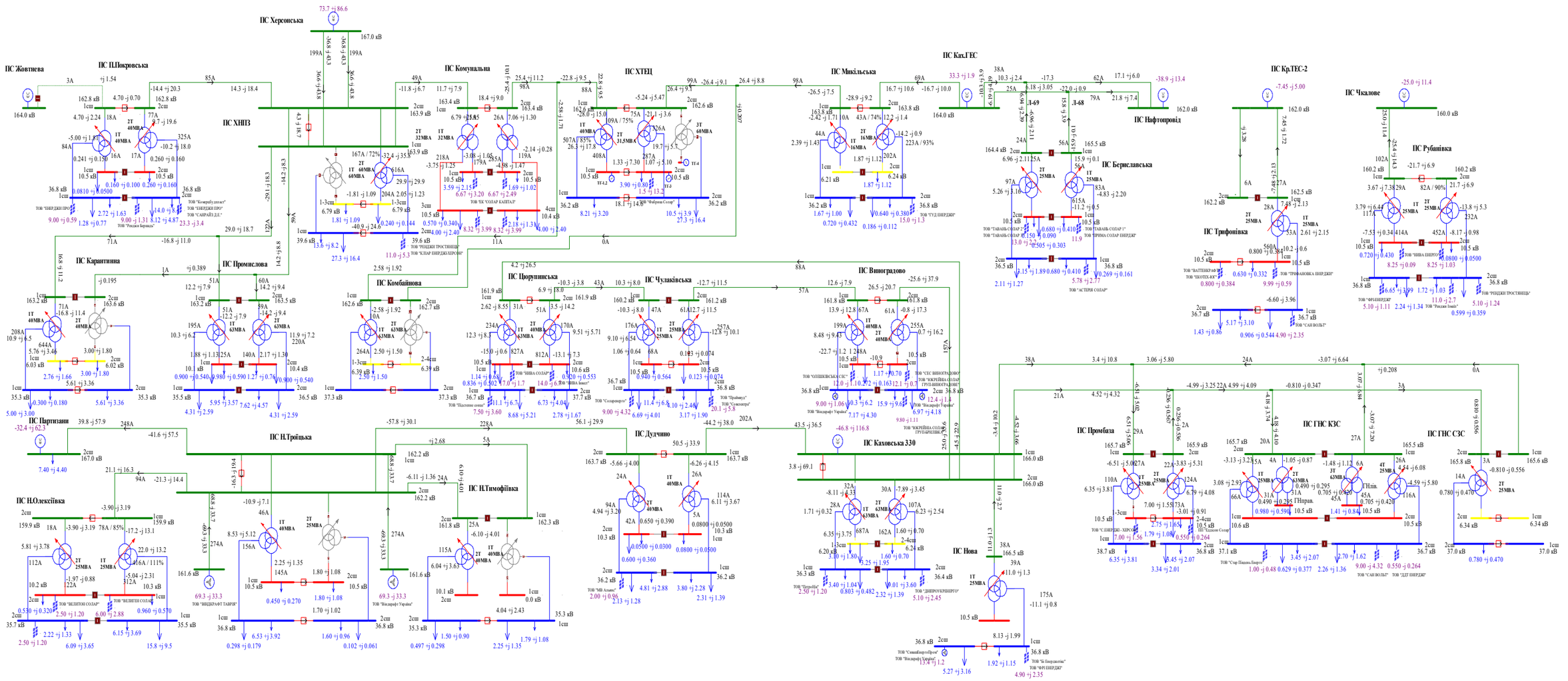

Схема 40. Аналіз ремонтного режиму роботи мережі 35-150 кВ АТ "Херсонобленерго"(Відключення ПЛ-150-Комунальна на ПС ХНПЗ). Денне зниження навантажень міжсезоння 2019 року.

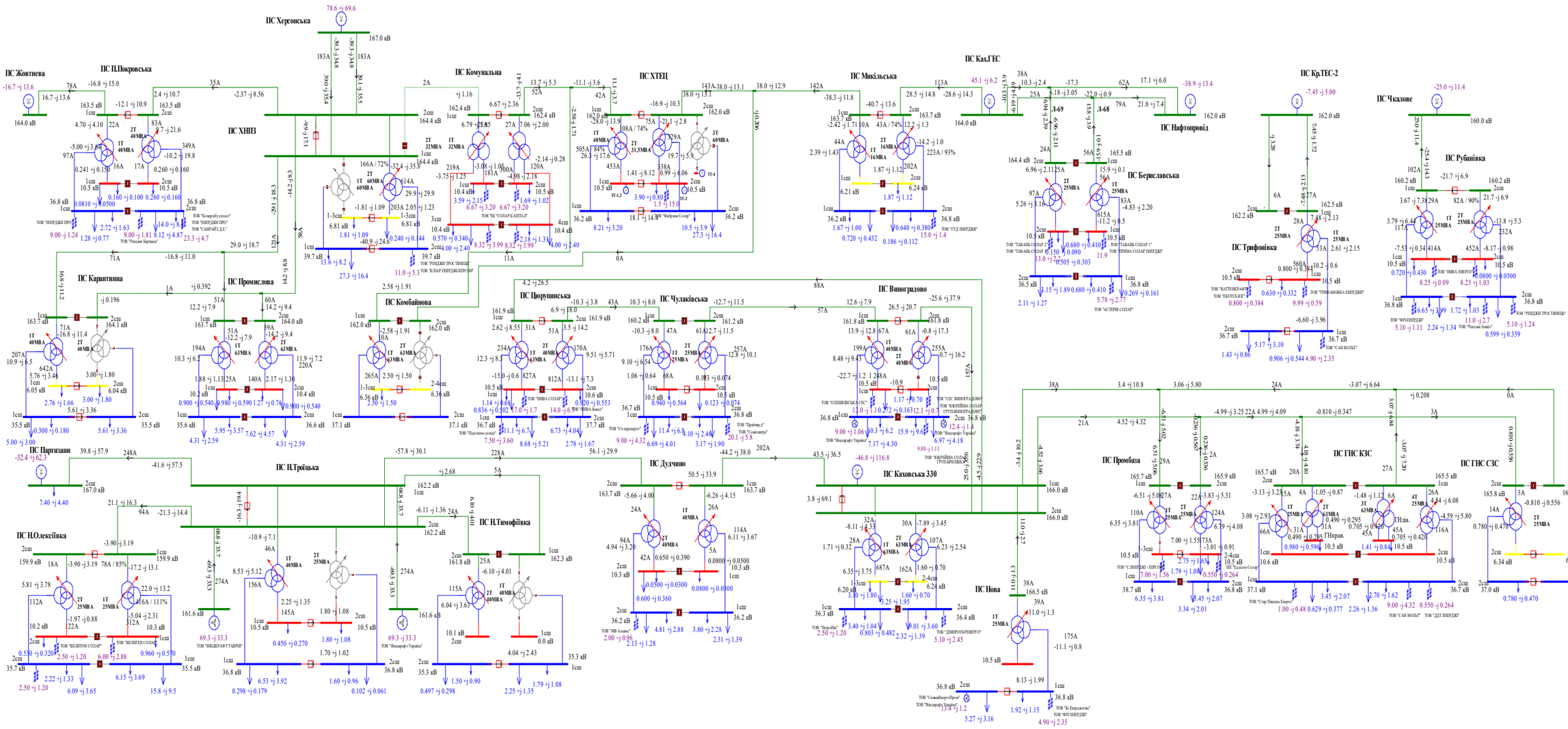

Схема 41. Аналіз ремонтного режиму роботи мережі 35-150 кВ АТ "Херсонобленерго"(Відключення ПЛ-150кВ Микільська на КГЕС). Денне зниження навантажень міжсезоння 2019 року.

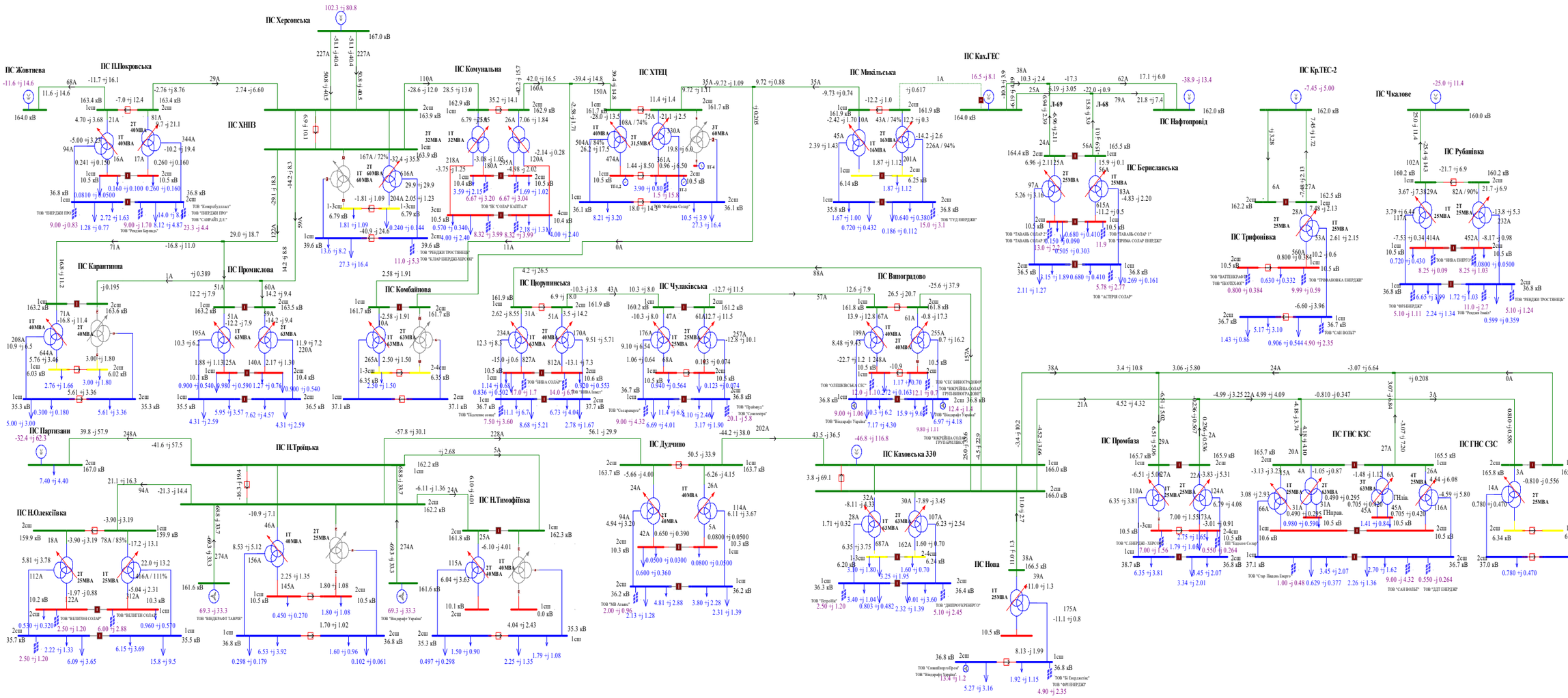

Схема 42. Аналіз ремонтного режиму роботи мережі 35-150 кВ АТ "Херсонобленерго"(Відключення ПЛ-150кВ ХНПЗ-1 на ПС Херсонська).Денне зниження навантажень міжсезоння 2019 року.

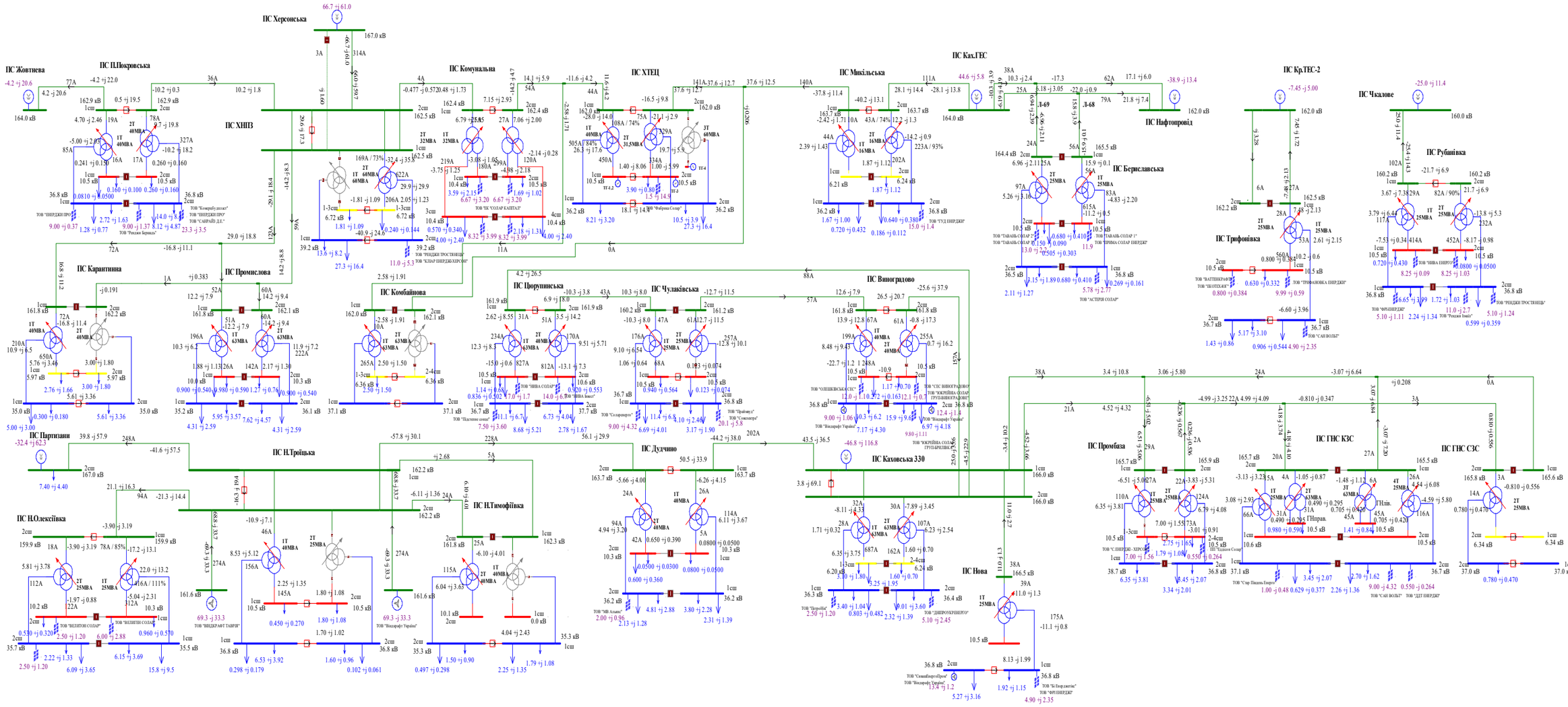

Схема 43. Аналіз ремонтного режиму роботи мережі 35-150 кВ АТ "Херсонобленерго"(Відключення ПЛ-150кВ Виноградово на ПС Каховська 330). Денне зниження навантажень міжсезоння 2019 року.

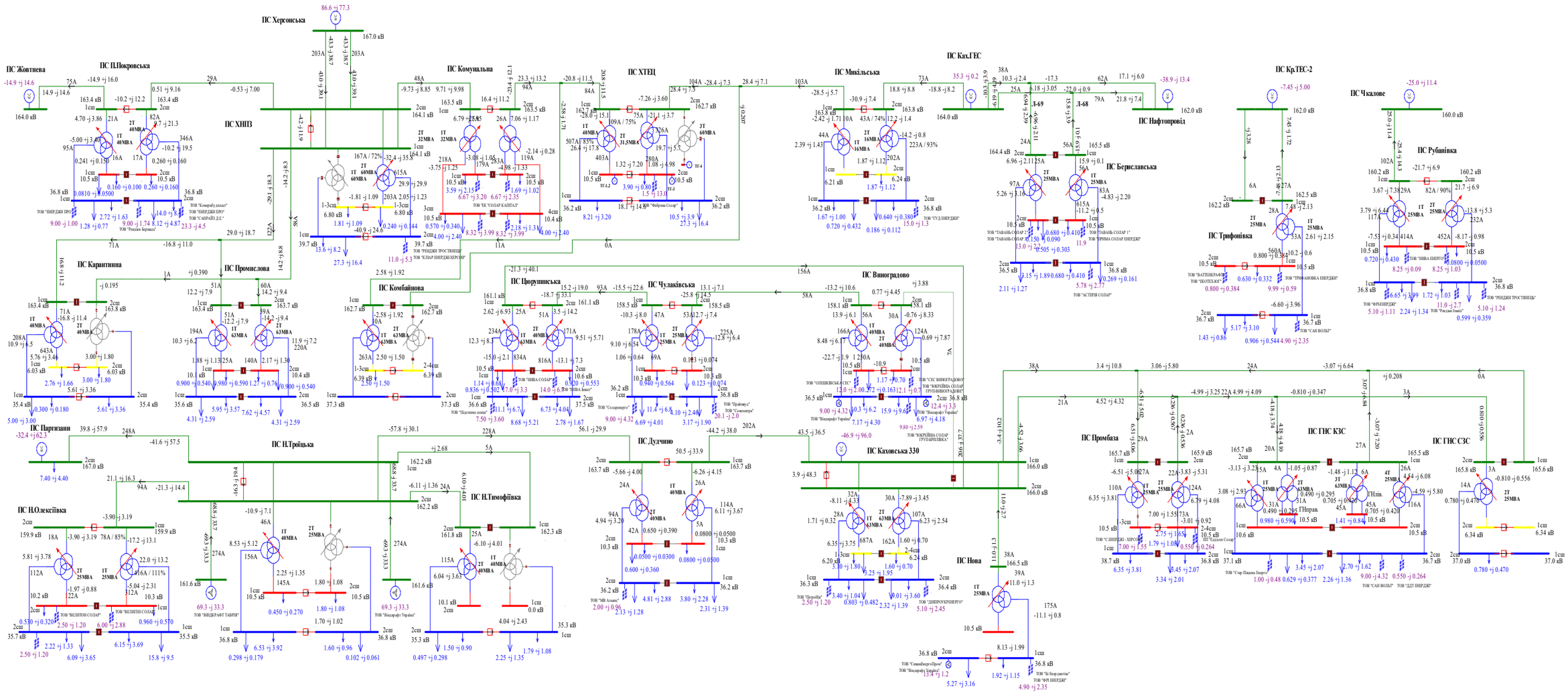

Схема 44. Аналіз ремонтного режиму роботи мережі 35-150 кВ АТ "Херсонобленерго"(Відключення ПЛ-150кВ Дудчино на ПС Каховська 330). Денне зниження навантажень міжсезоння 2019 року.

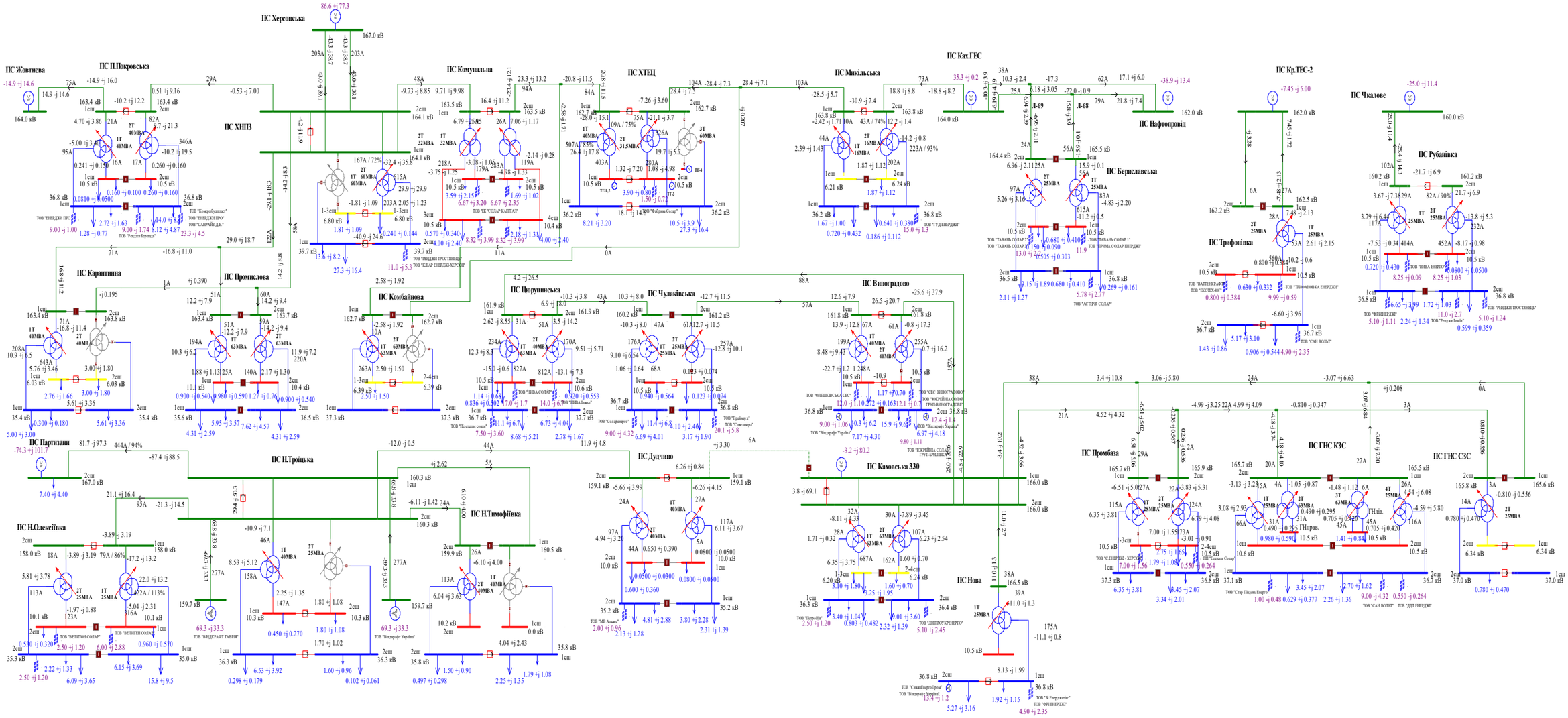

Схема 45. Аналіз ремонтного режиму роботи мережі 35-150 кВ АТ "Херсонобленерго"(Відключення ПЛ-150кВ Н.Тройцька на ПС Партизани). Денне зниження навантажень міжсезоння 2019 року.

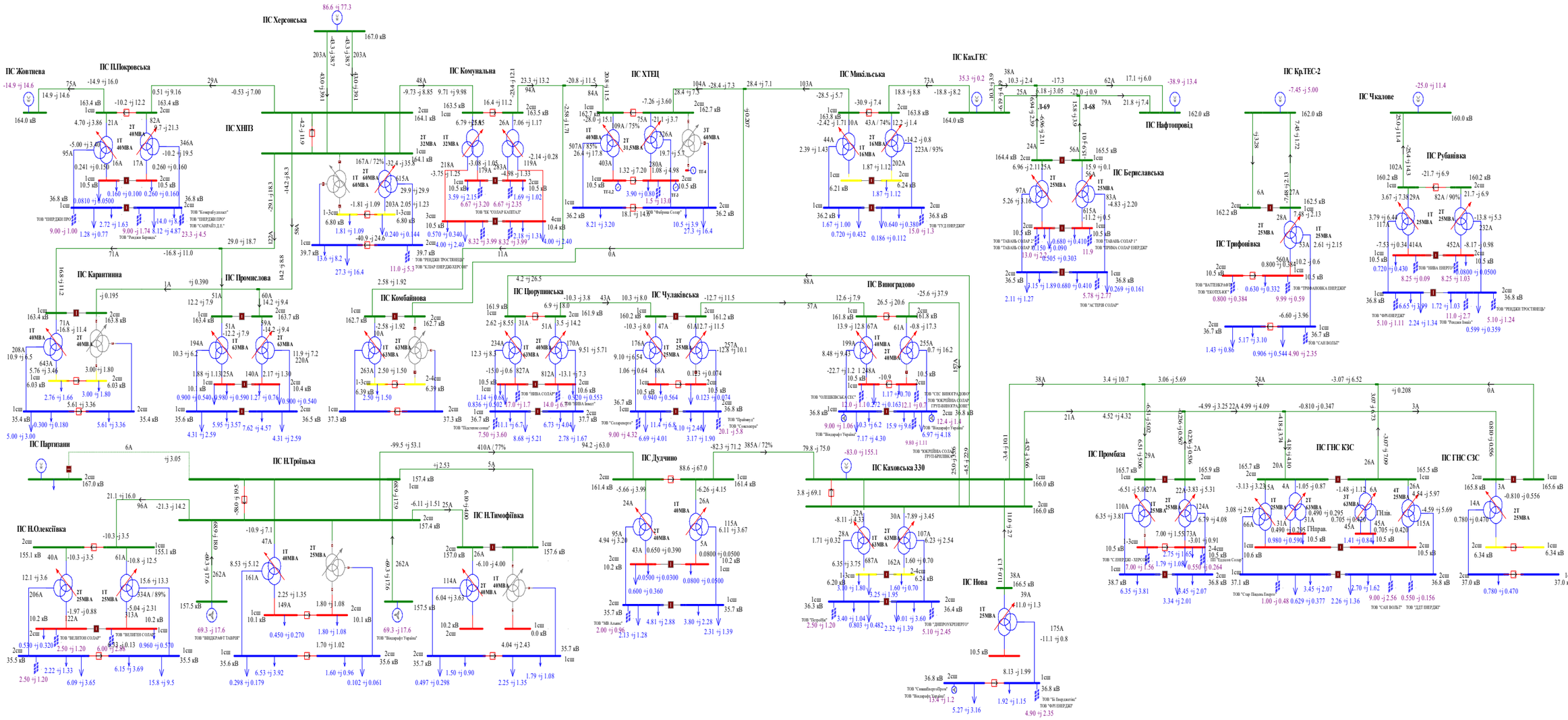

Схема 46. Аналіз ремонтного режиму роботи мережі 35-150 кВ АТ "Херсонобленерго"(Відключення ПЛ-150кВ П.Покровська на ПС Жовтнева). Вечірній максимум навантажень міжсезоння 2019 року.

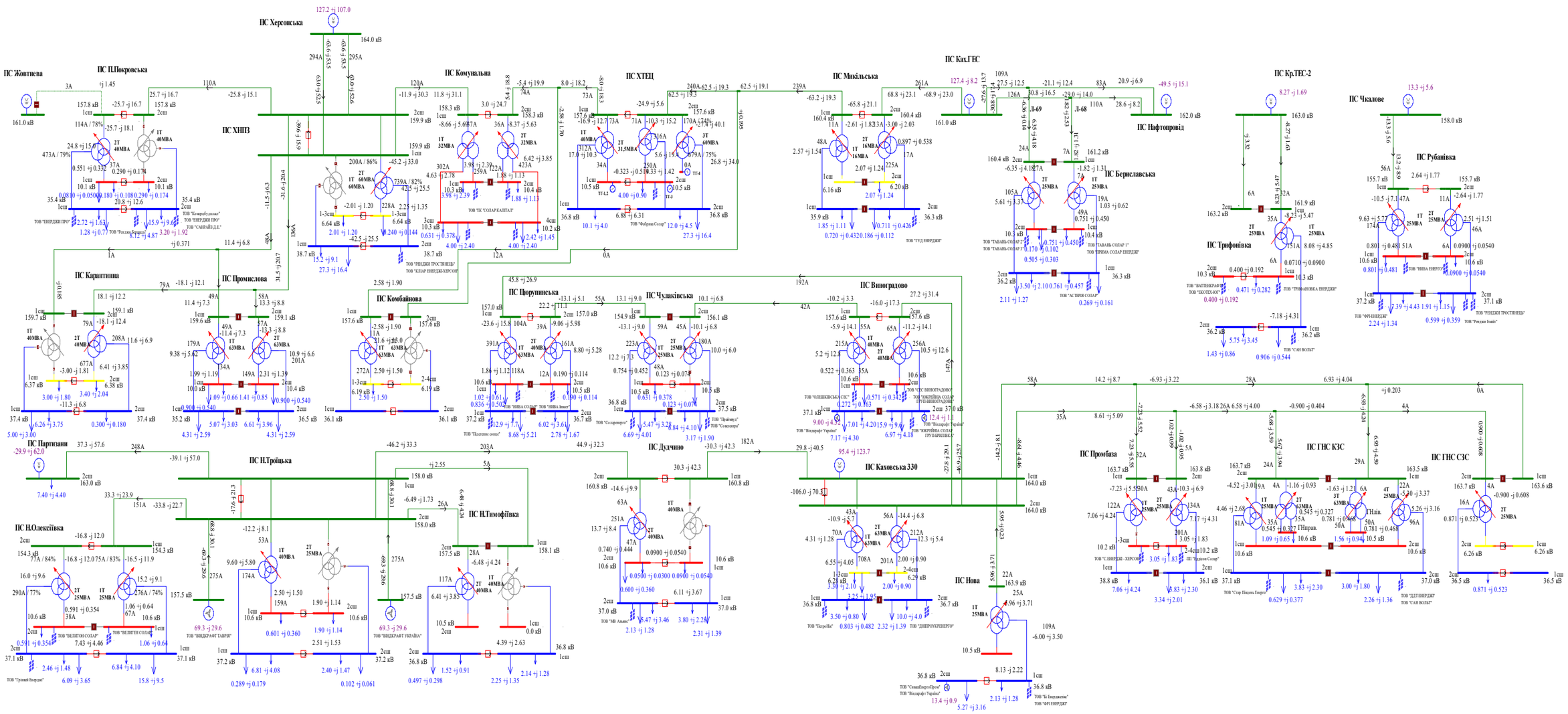

Схема 47. Аналіз ремонтного режиму роботи мережі 35-150 кВ АТ "Херсонобленерго"(Відключення ПЛ-150-Комунальна на ПС ХНПЗ). Вечірній максимум навантажень міжсезоння 2019 року.

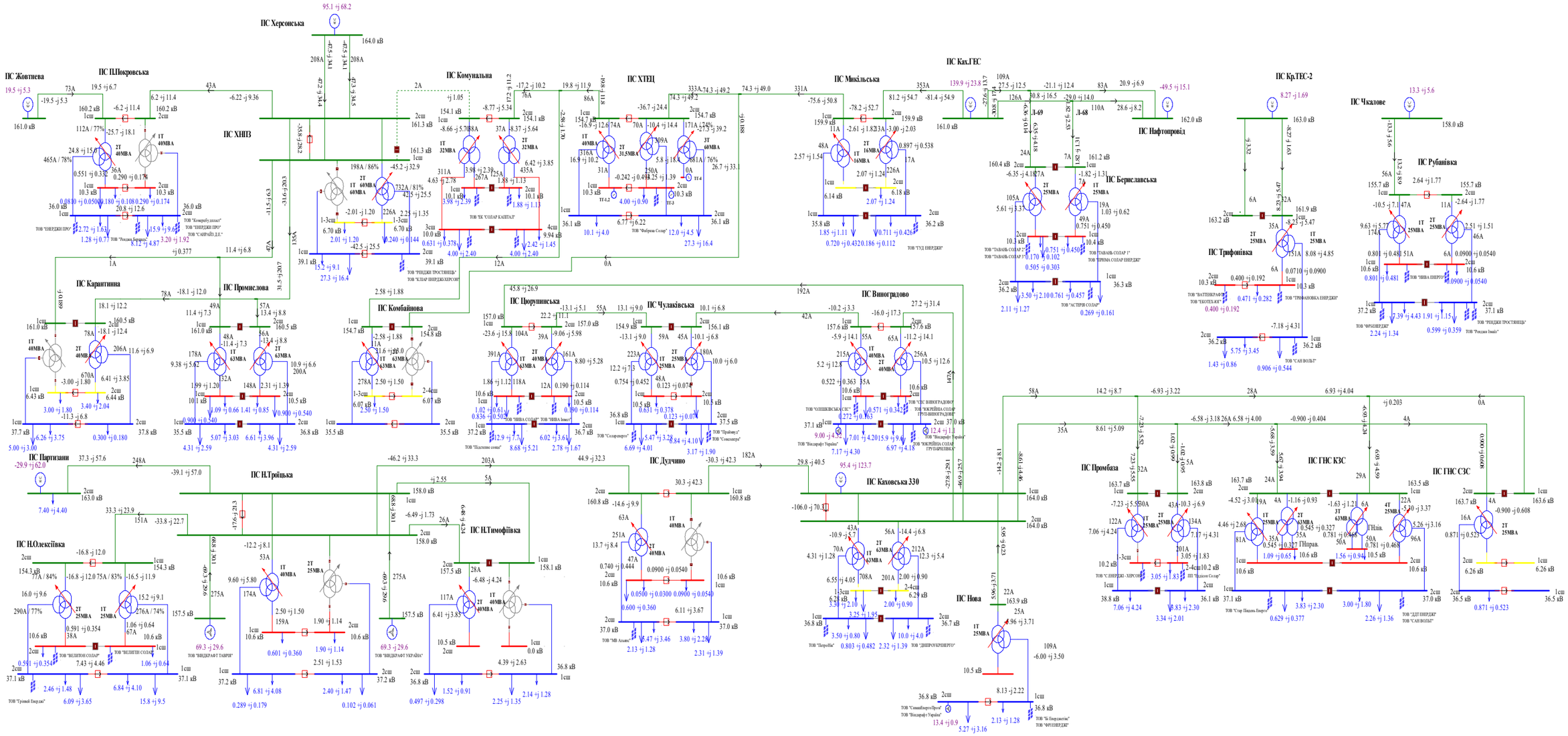

Схема 48. Аналіз ремонтного режиму роботи мережі 35-150 кВ АТ "Херсонобленерго"(Відключення ПЛ-150кВ Микільська на КГЕС).Вечірній максимум навантажень міжсезоння 2019 року.

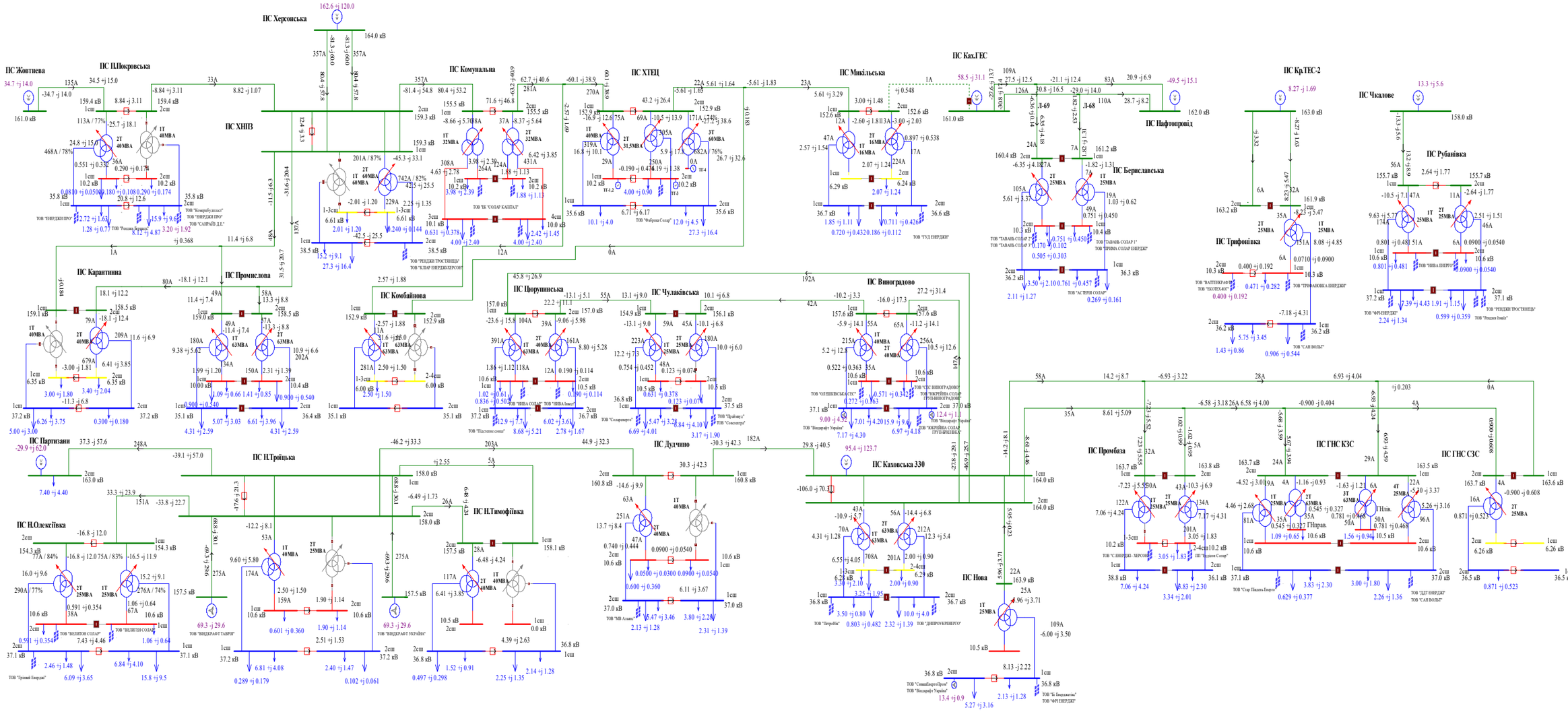

Схема 49. Аналіз ремонтного режиму роботи мережі 35-150 кВ АТ "Херсонобленерго"(Відключення ПЛ-150кВ ХНПЗ-1 на ПС Херсонська). Вечірній максимум навантажень міжсезоння 2019 року.

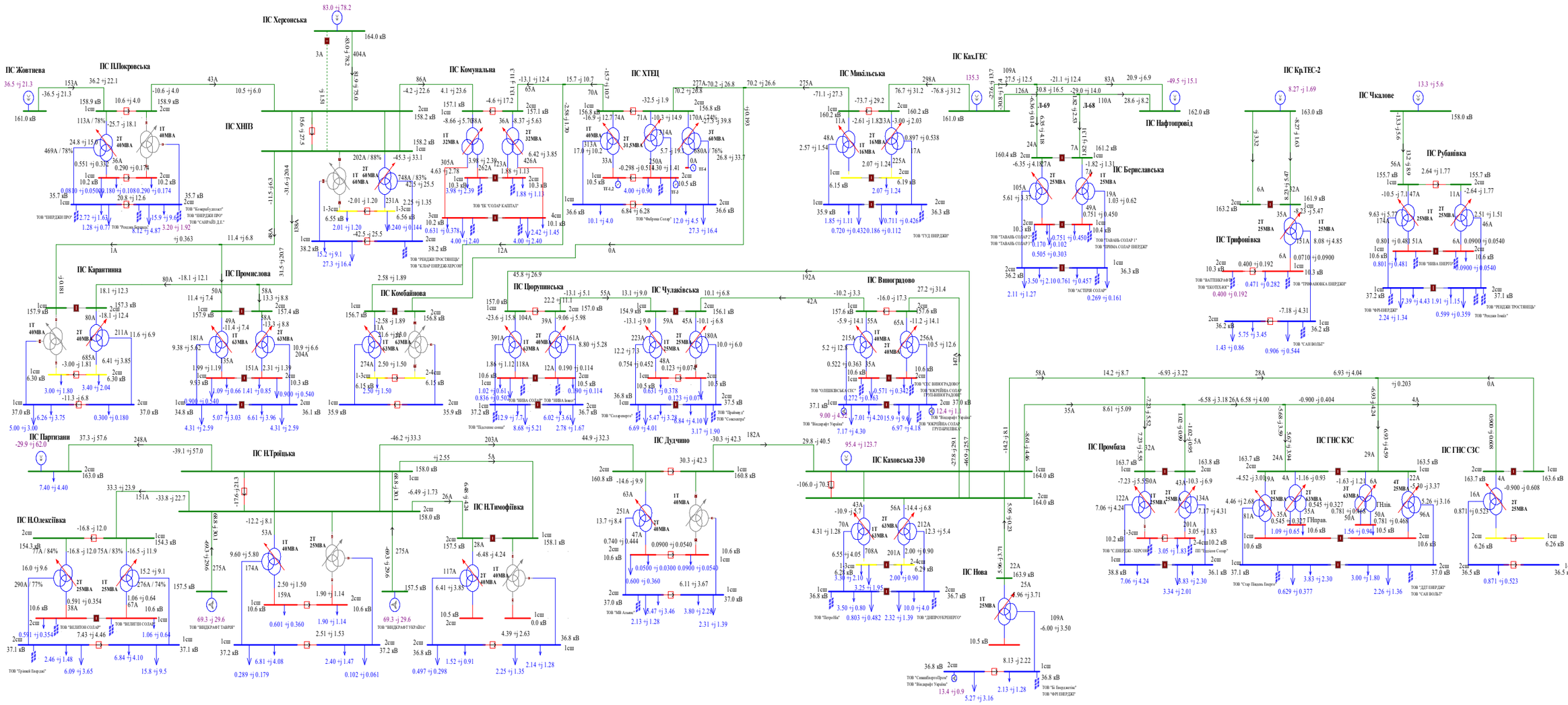

Схема 50. Аналіз ремонтного режиму роботи мережі 35-150 кВ АТ "Херсонобленерго"(Відключення ПЛ-150кВ Виноградово на ПС Каховська 330). Вечірній максимум навантажень міжсезоння 2019 року.

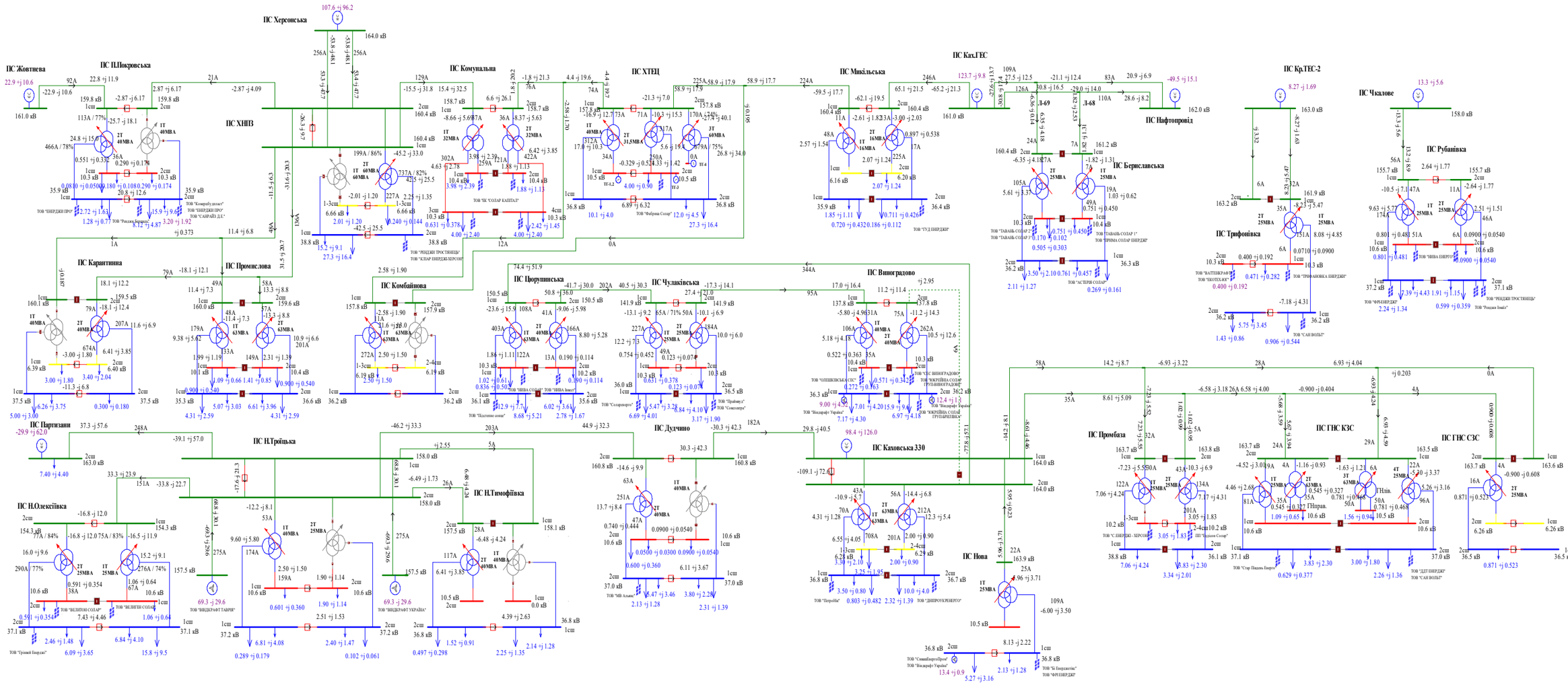

Схема 51. Аналіз ремонтного режиму роботи мережі 35-150 кВ АТ "Херсонобленерго"(Відключення ПЛ-150кВ Дудчино на ПС Каховська 330). Вечірній максимум навантажень міжсезоння 2019 року.

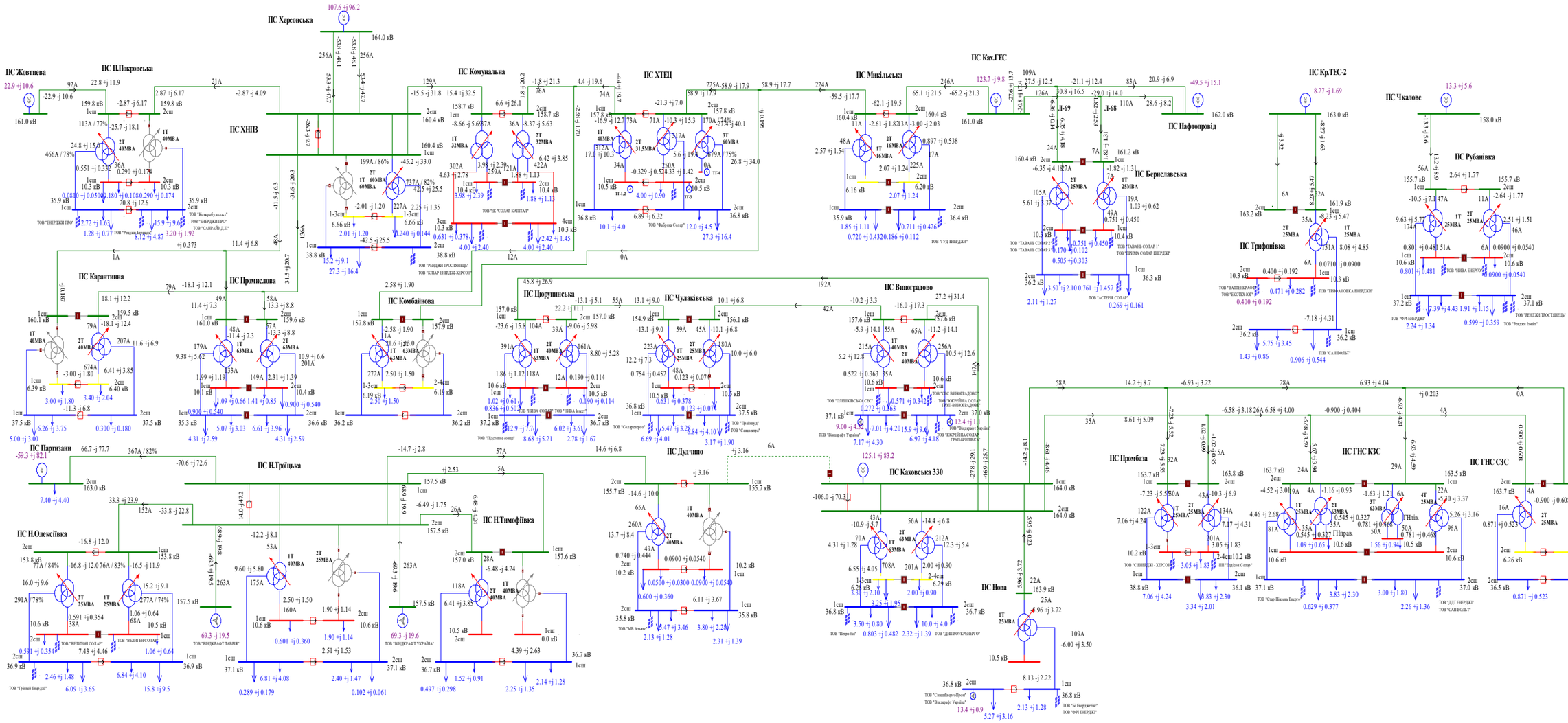

Схема 52. Аналіз ремонтного режиму роботи мережі 35-150 кВ АТ "Херсонобленерго"(Відключення ПЛ-150кВ Н.Троїцька на ПС Партизани).Вечірній максимум навантажень міжсезоння 2019 року.

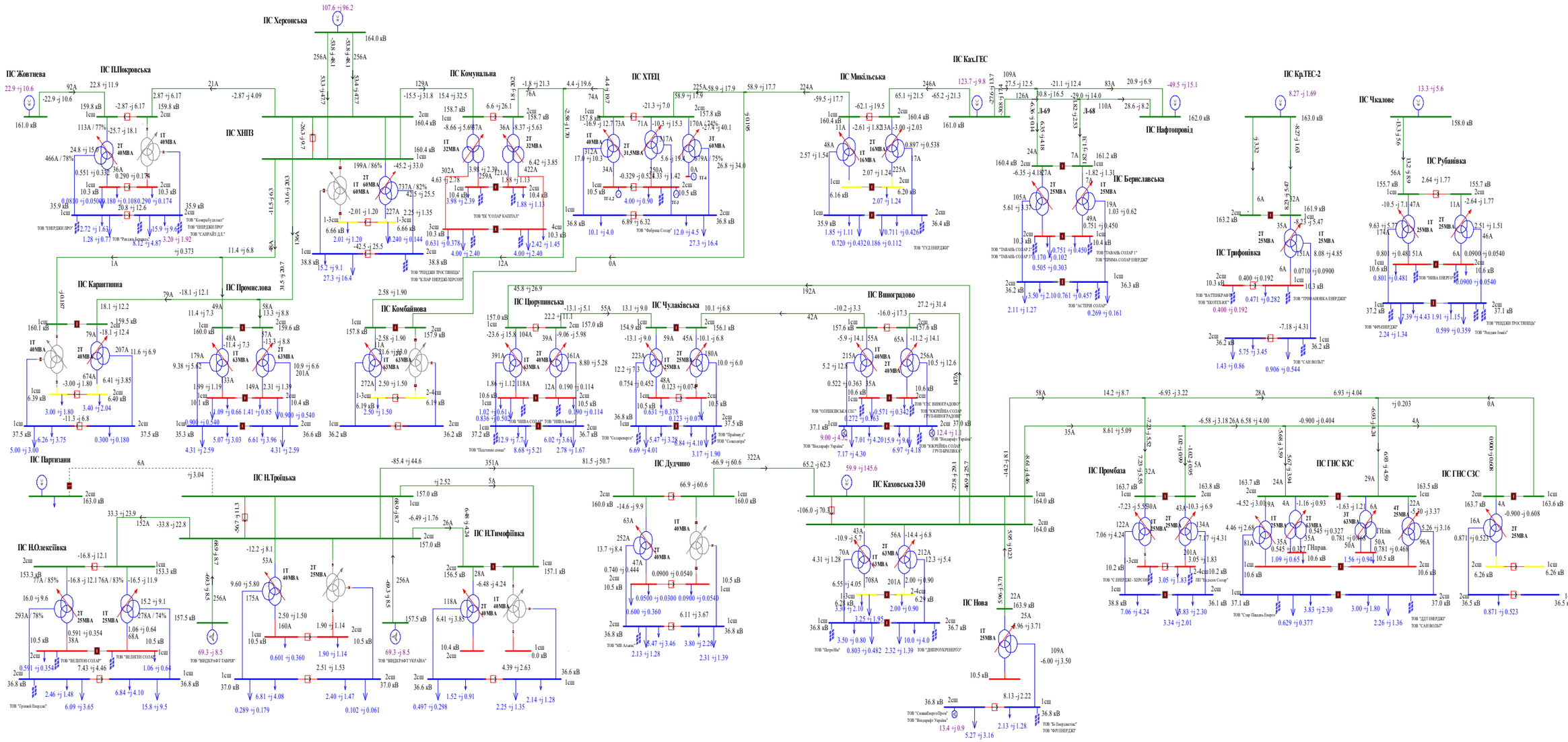

Схема 60. Аналіз ремонтного режиму роботи мережі 35-150 кВ АТ "Херсонобленерго"(Відключення ПЛ-150кВ П.Покровська на ПС Жовтнева). Вечірній максимум зимових навантаженнь 2019 року.

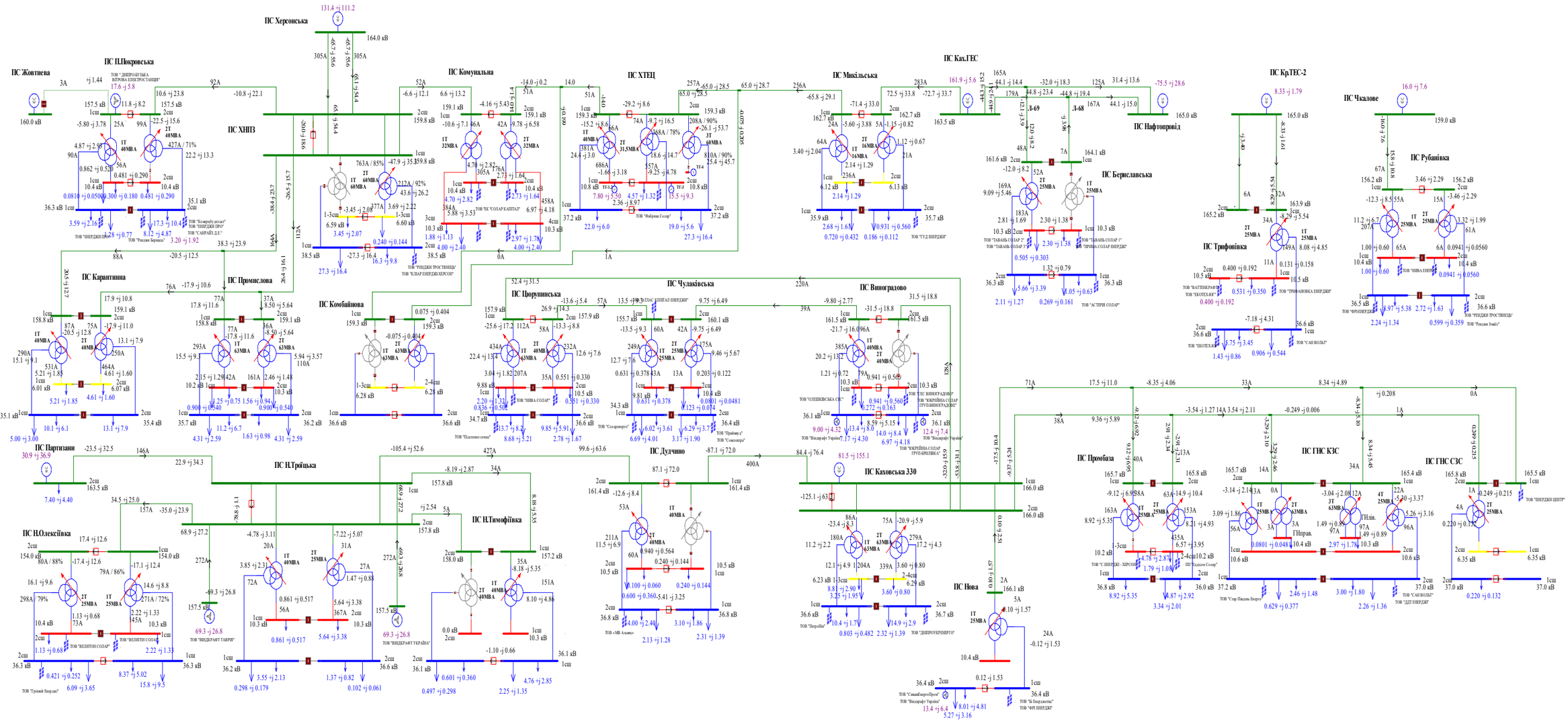

Схема 61. Аналіз ремонтного режиму роботи мережі 35-150 кВ АТ "Херсонобленерго"(Відключення ПЛ-150-Комунальна на ПС ХНПЗ). Вечірній максимум зимових навантаженнь 2019 року.

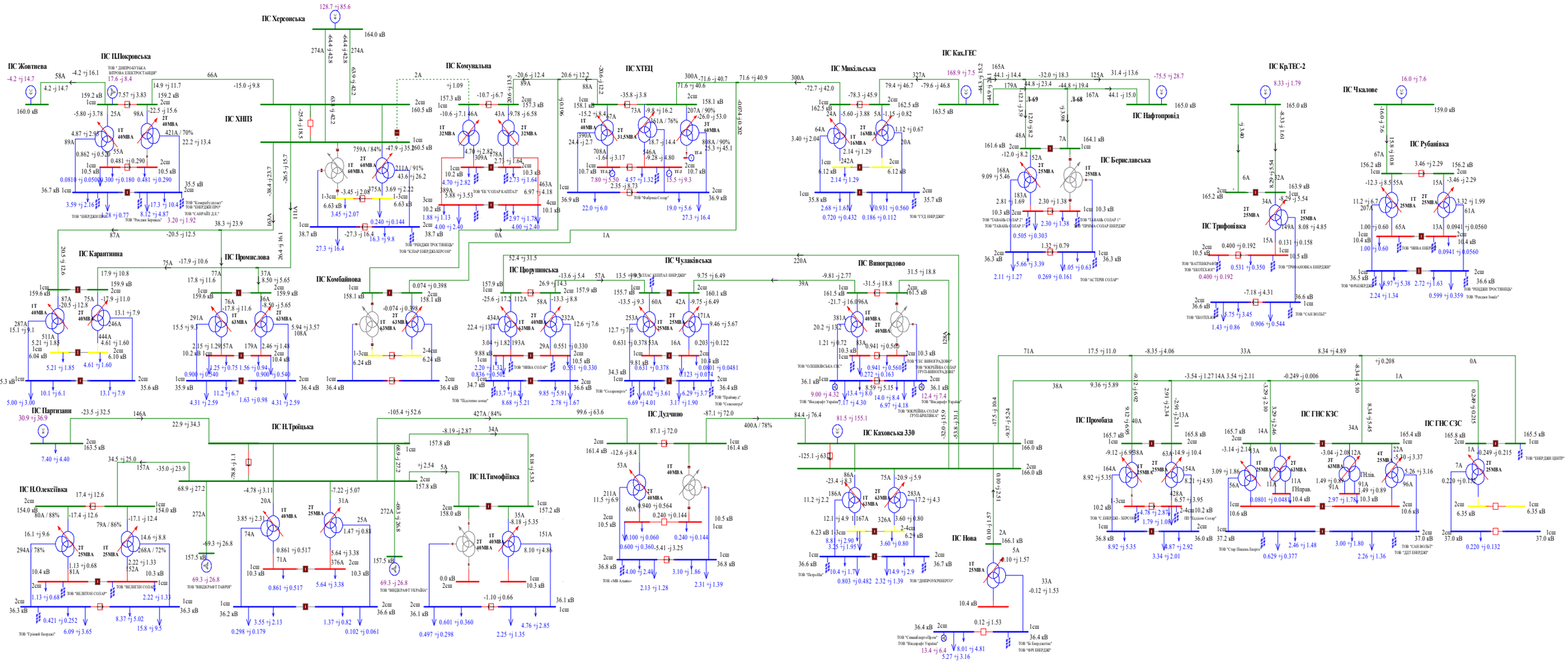

Схема 62. Аналіз ремонтного режиму роботи мережі 35-150 кВ АТ "Херсонобленерго"(Відключення ПЛ-150кВ Микільська на КГЕС).
Вечірній максимум зимових навантаженнь 2019 року.

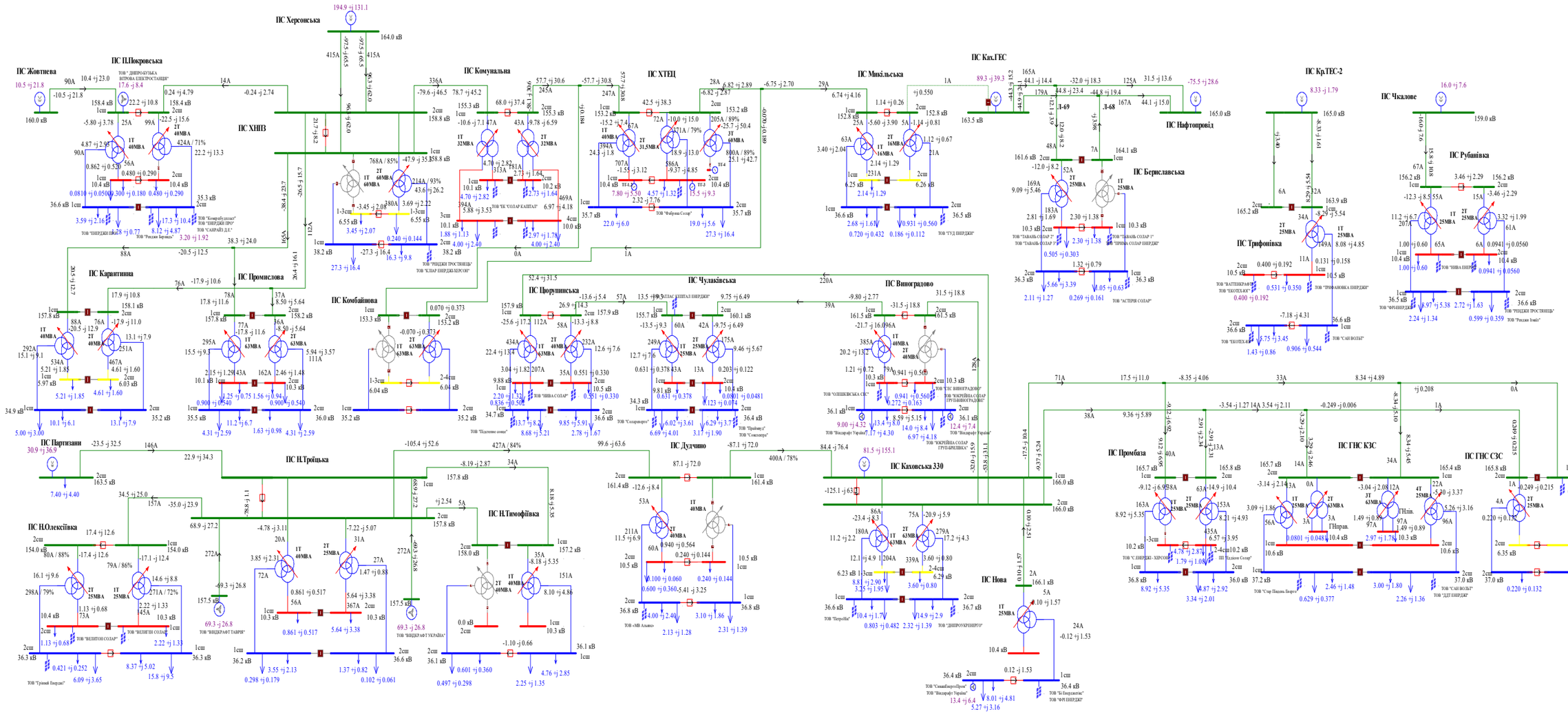

Схема 63. Аналіз ремонтного режиму роботи мережі 35-150 кВ АТ "Херсонобленерго"(Відключення ПЛ-150кВ ХНПЗ-1 на ПС Херсонська). Вечірній максимум зимових навантаженнь 2019 року.

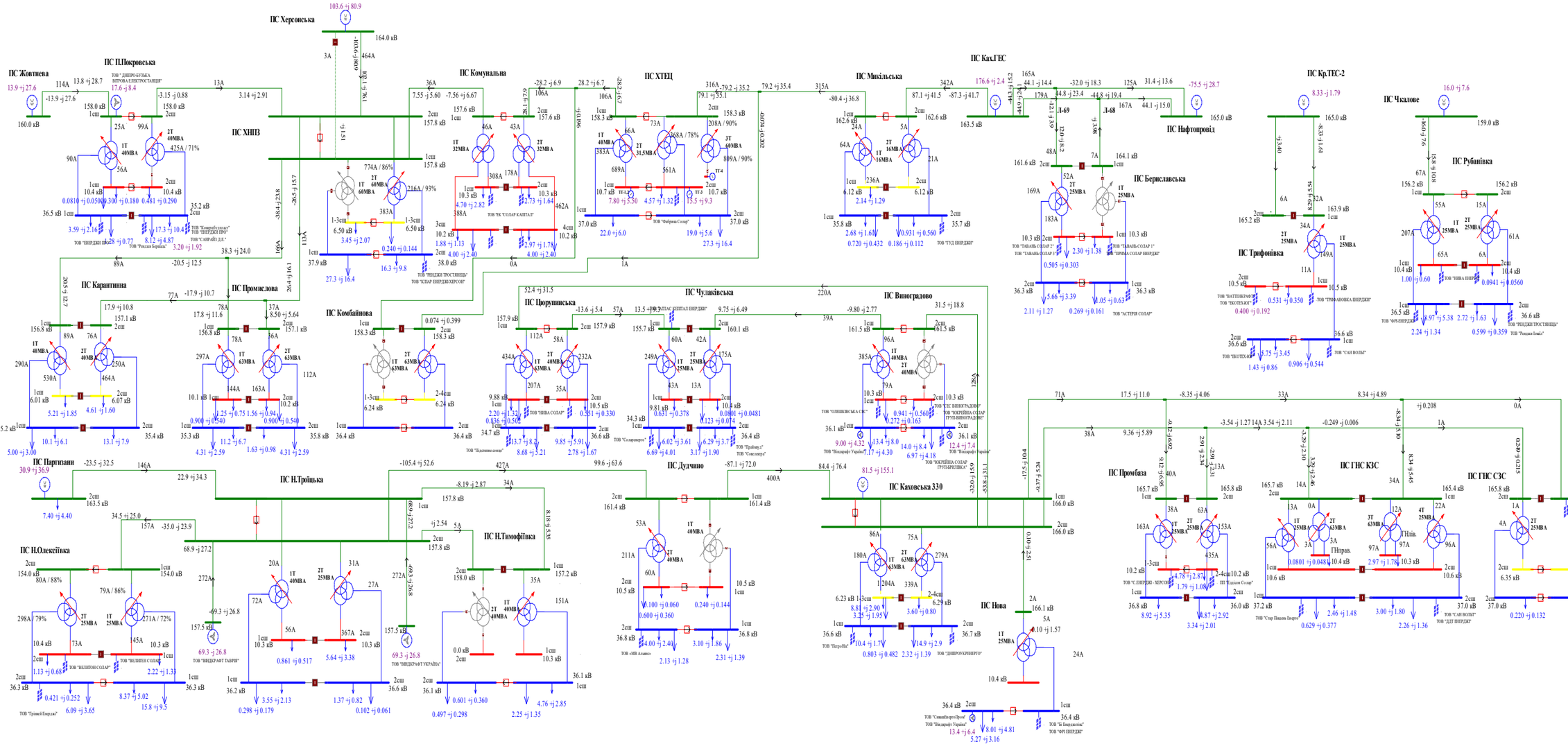

Схема 64. Аналіз ремонтного режиму роботи мережі 35-150 кВ АТ "Херсонобленерго"(Відключення ПЛ-150кВ Виноградово на ПС Каховська 330). Вечірній максимум зимових навантаженнь 2019 року.

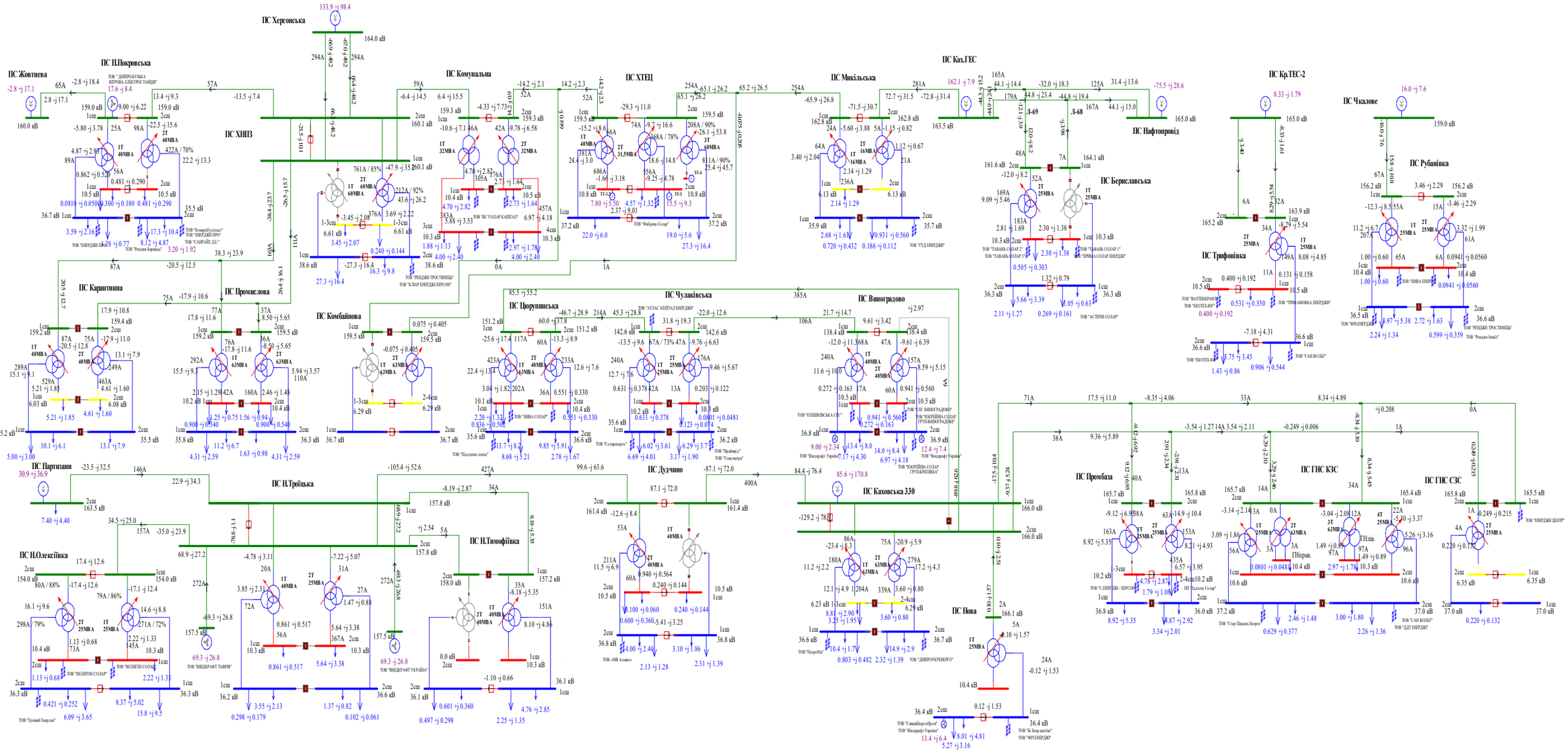

Схема 65. Аналіз ремонтного режиму роботи мережі 35-150 кВ АТ "Херсонобленерго"(Відключення ПЛ-150кВ Дудчино на ПС Каховська 330). Вечірній максимум зимових навантаженнь 2019 року.

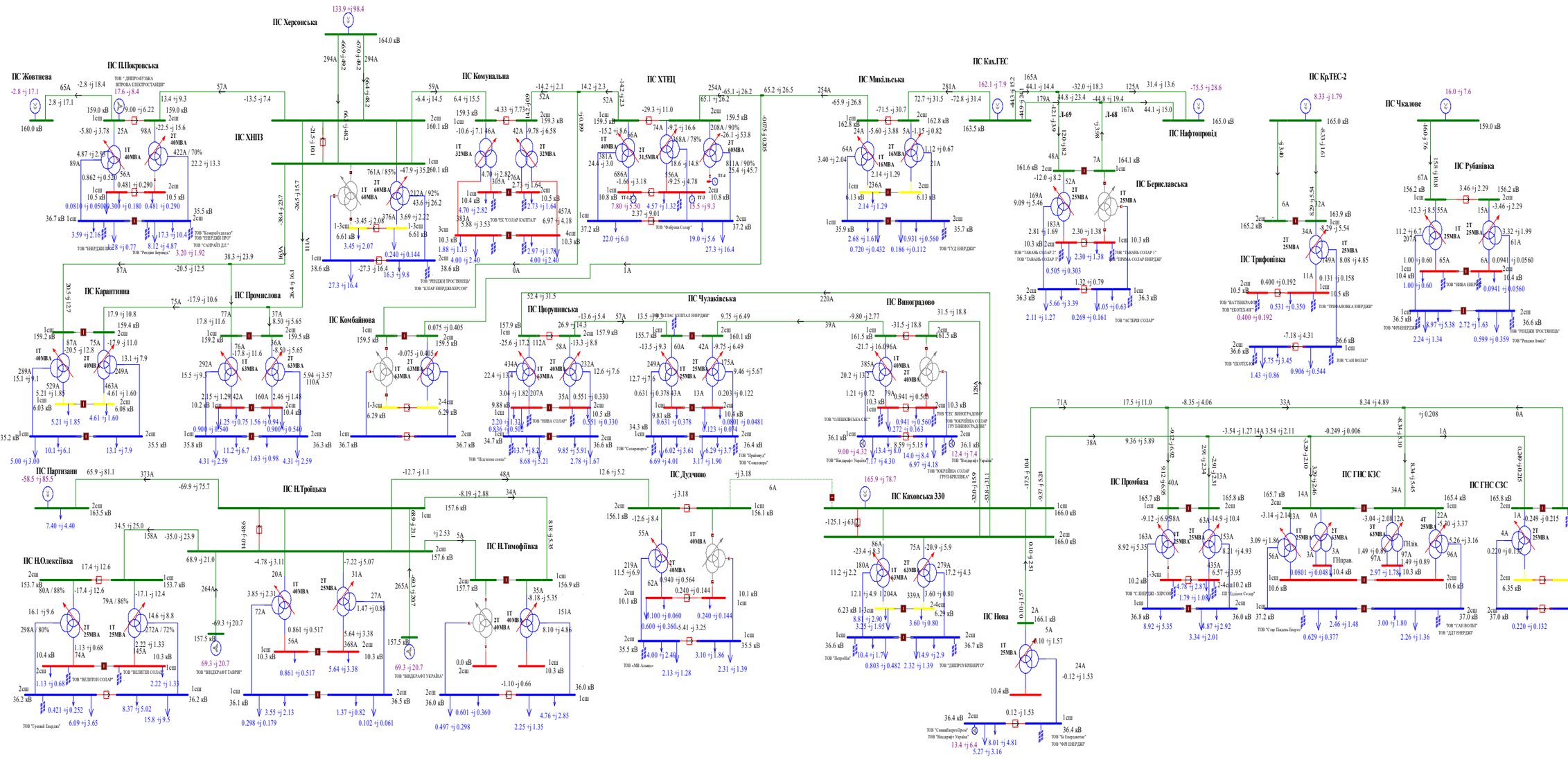

Схема 66. Аналіз ремонтного режиму роботи мережі 35-150 кВ АТ "Херсонобленерго"(Відключення ПЛ-150кВ Н.Троїцька на ПС Партизани). Вечірній максимум зимових навантажень 2019 року.

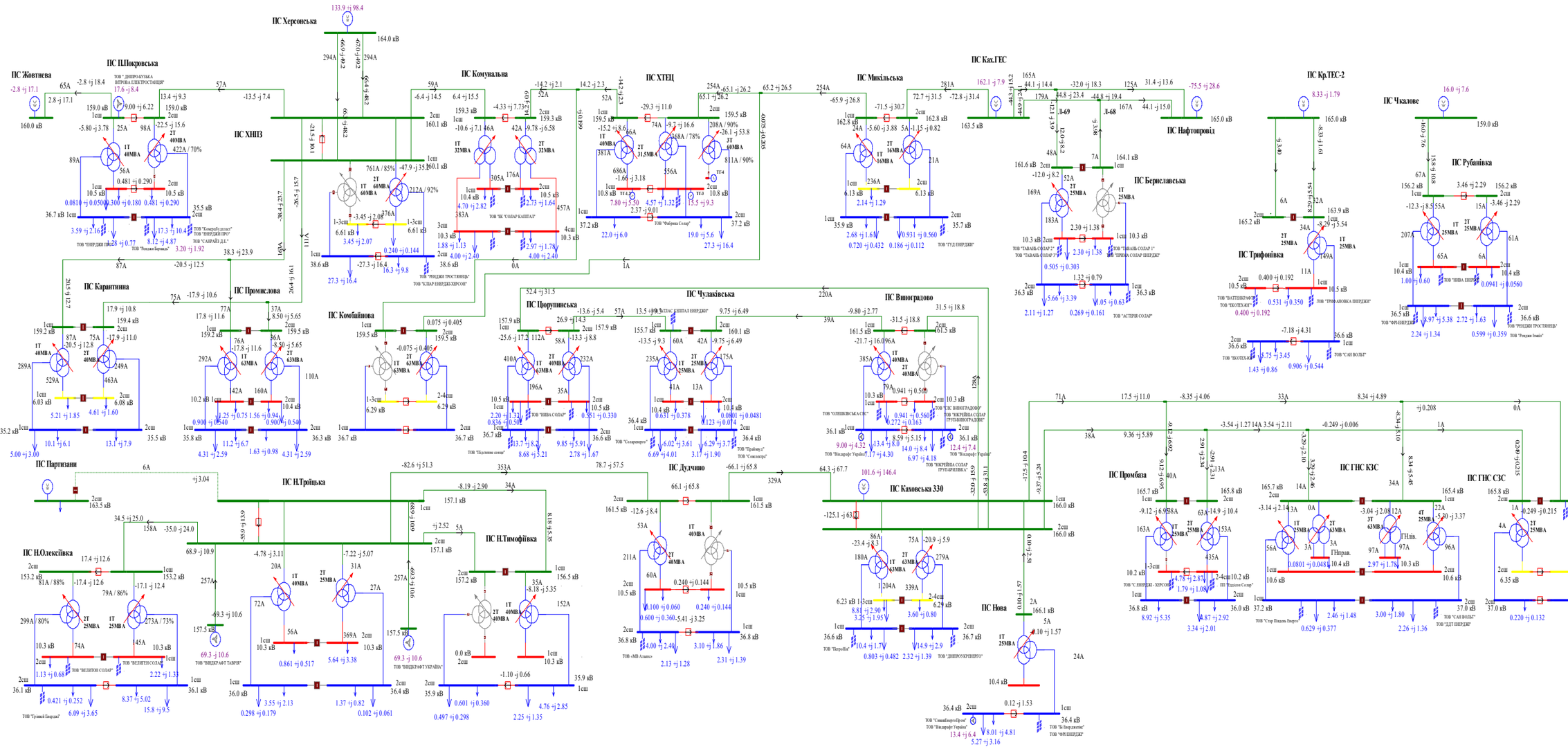

Схема 53. Аналіз ремонтного режиму роботи мережі 35-150 кВ АТ "Херсонобленерго"(Відключення ПЛ-150кВ П.Покровська на ПС Жовтнева). Денне зниження зимових навантаженнь 2019року.

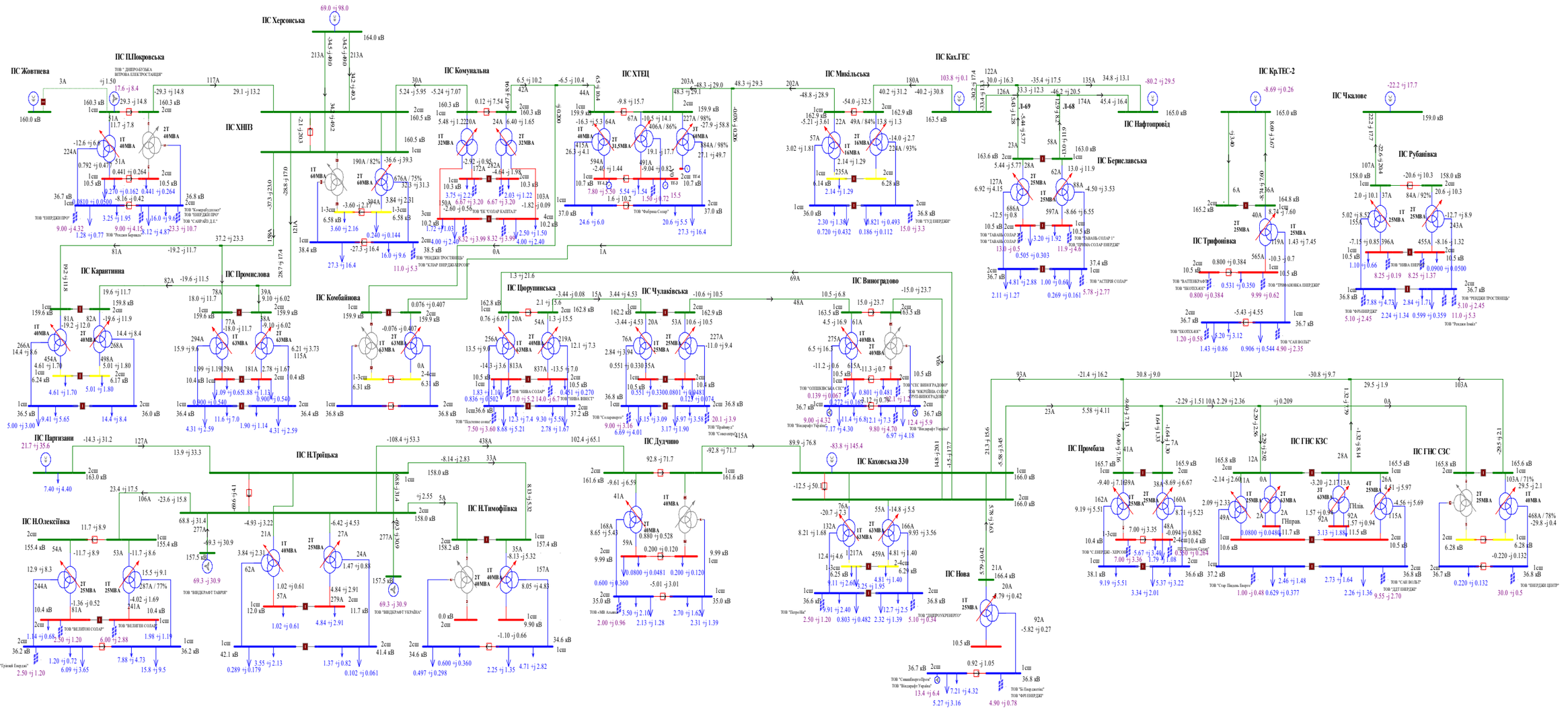

Схема 54. Аналіз ремонтного режиму роботи мережі 35-150 кВ АТ "Херсонобленерго"(Відключення ПЛ-150-Комунальна на ПС ХНПЗ). Денне зниження зимових навантажень 2019року.

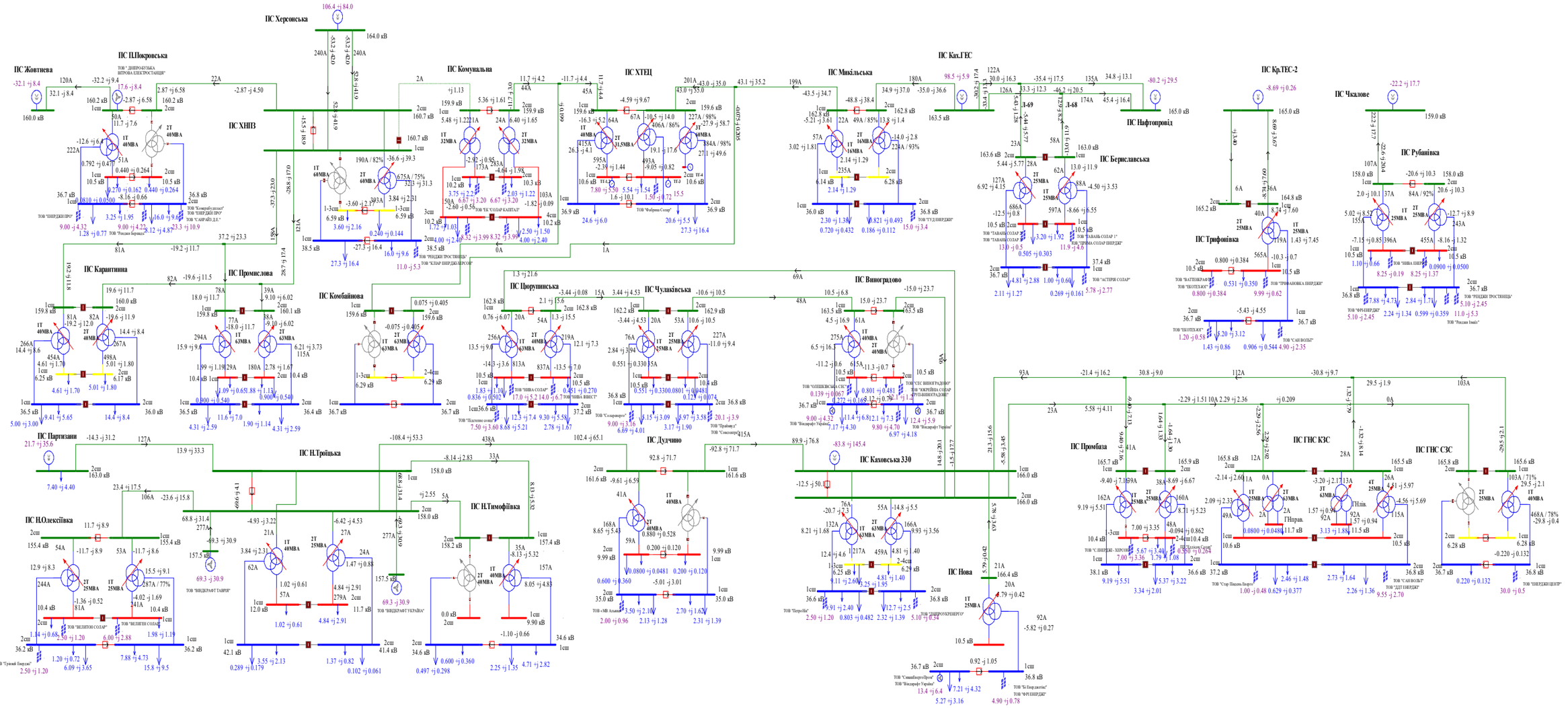

Схема 55. Аналіз ремонтного режиму роботи мережі 35-150 кВ АТ "Херсонобленерго"(Відключення ПЛ-150кВ Микільська на КГЕС). Денне зниження зимових навантаженнь 2019року.

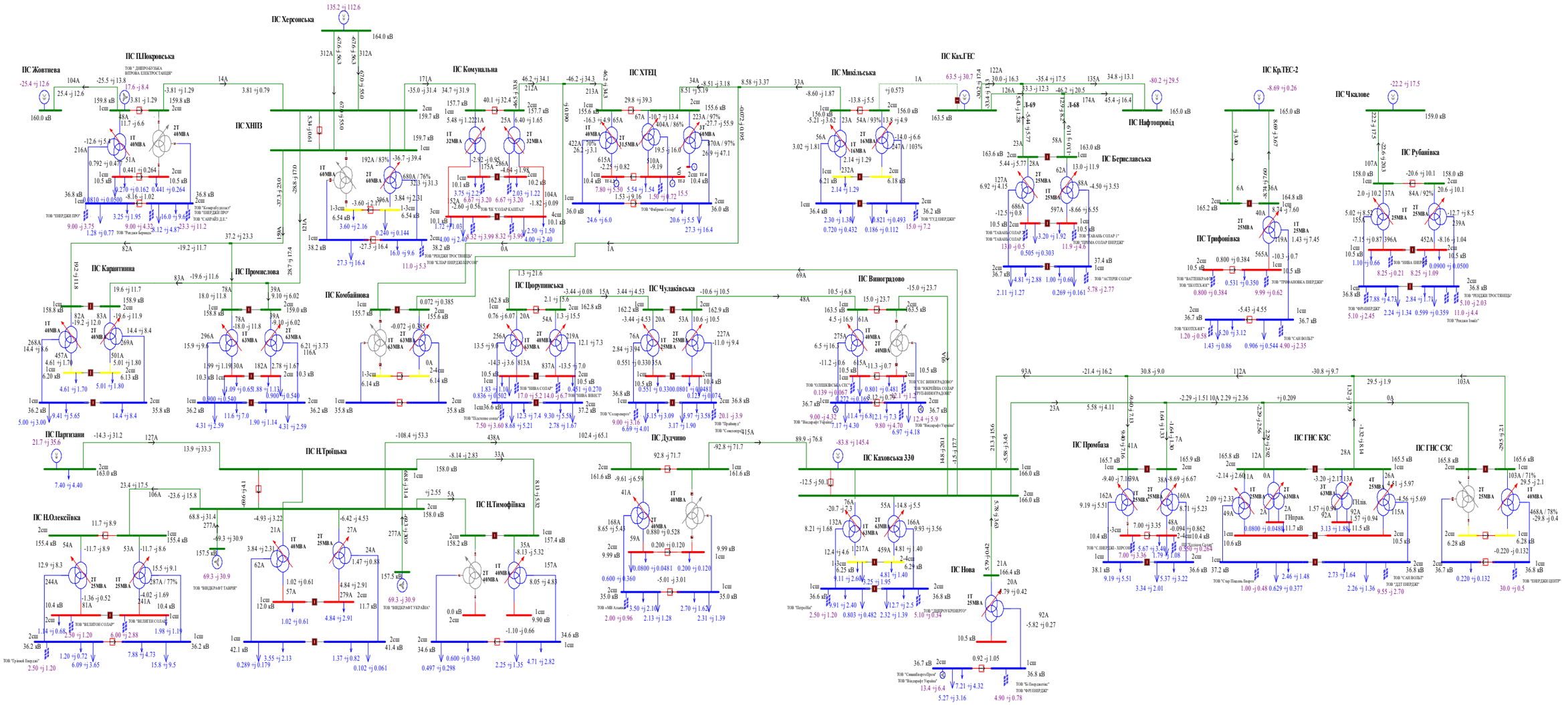

Схема 56. Аналіз ремонтного режиму роботи мережі 35-150 кВ АТ "Херсонобленерго"(Відключення ПЛ-150кВ ХНПЗ-1 на ПС Херсонська).. Денне зниження зимових навантаженнь 2019року.

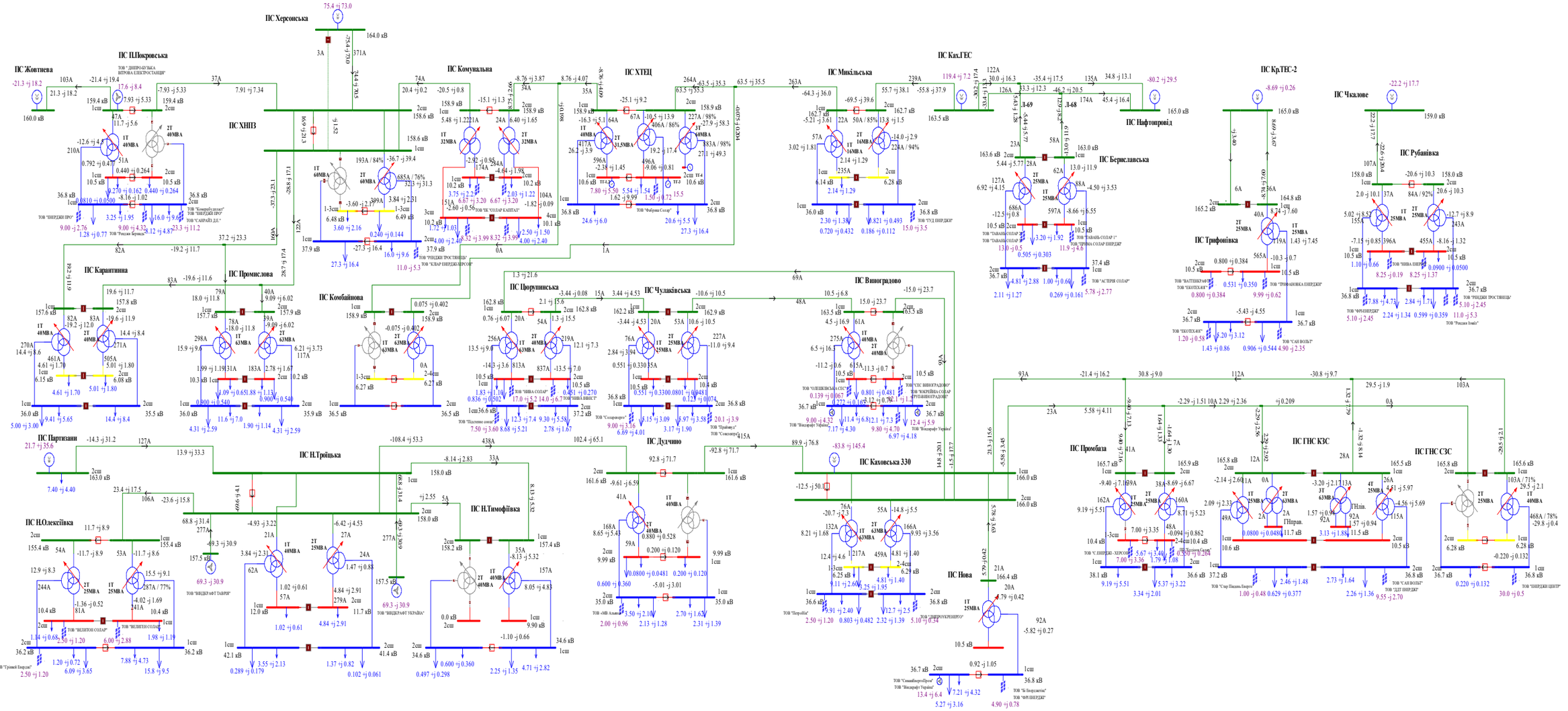

Схема 57. Аналіз ремонтного режиму роботи мережі 35-150 кВ АТ "Херсонобленерго"(Відключення ПЛ-150кВ Виноградово на ПС Каховська 330).. Денне зниження зимових навантажень 2019року.

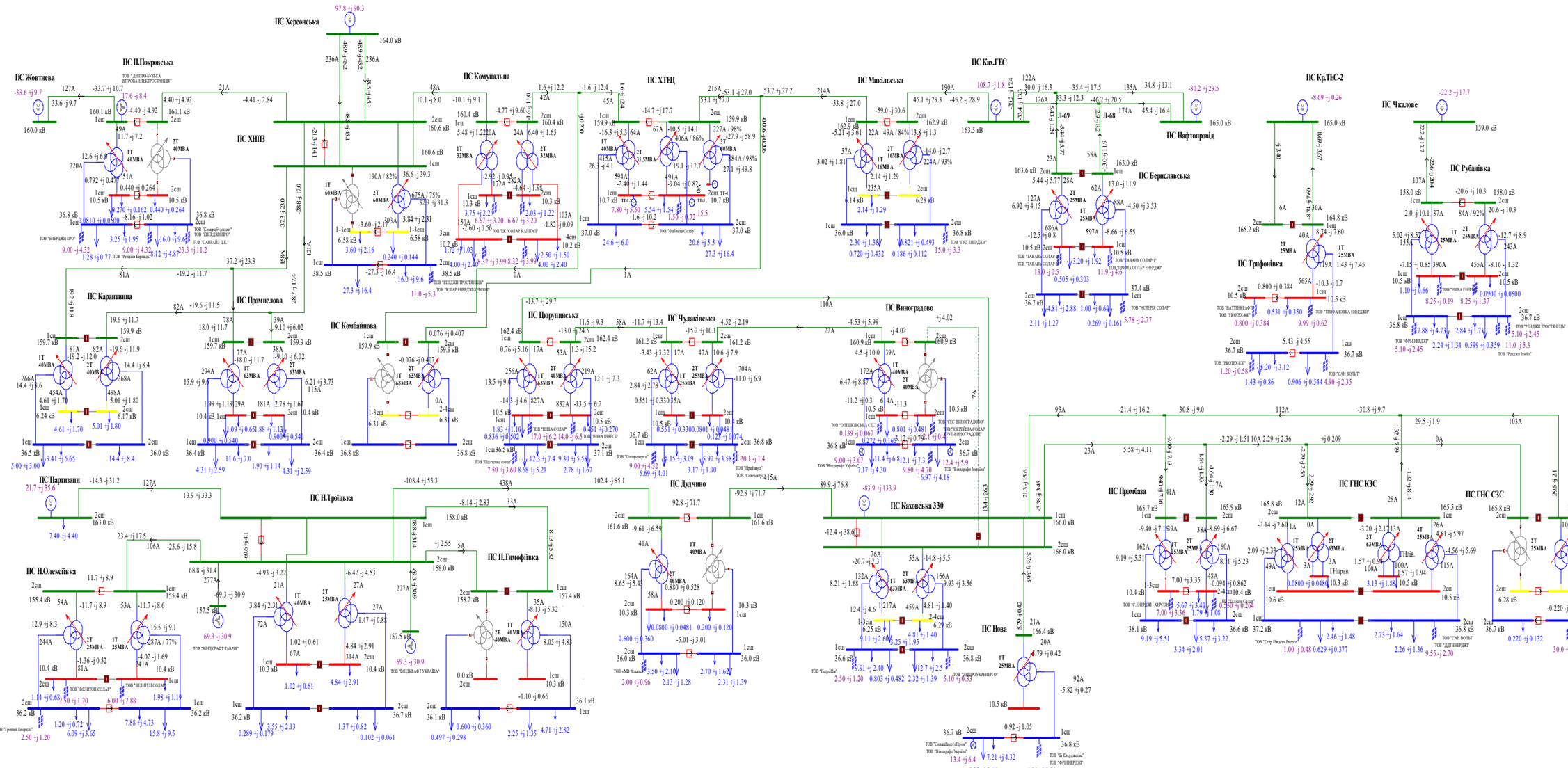

Схема 58. Аналіз ремонтного режиму роботи мережі 35-150 кВ АТ "Херсонобленерго"(Відключення ПЛ-150кВ Дудчино на ПС Каховська 330). Денне зниження зимових навантажень 2019року.

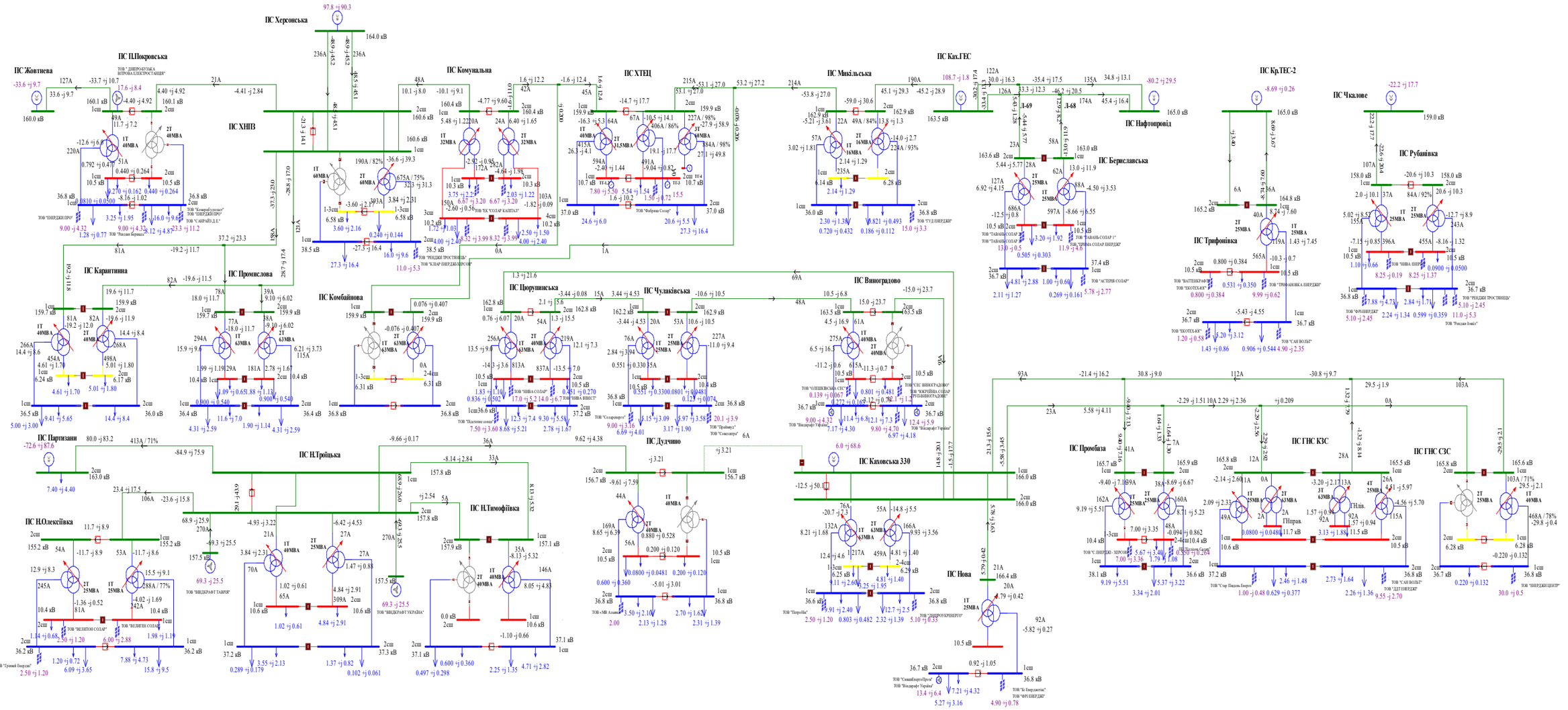

Схема 59. Аналіз ремонтного режиму роботи мережі 35-150 кВ АТ "Херсонобленерго"(Відключення ПЛ-150кВ Н.Троїцька на ПС Партизани). Денне зниження зимових навантаженнь 2019року.

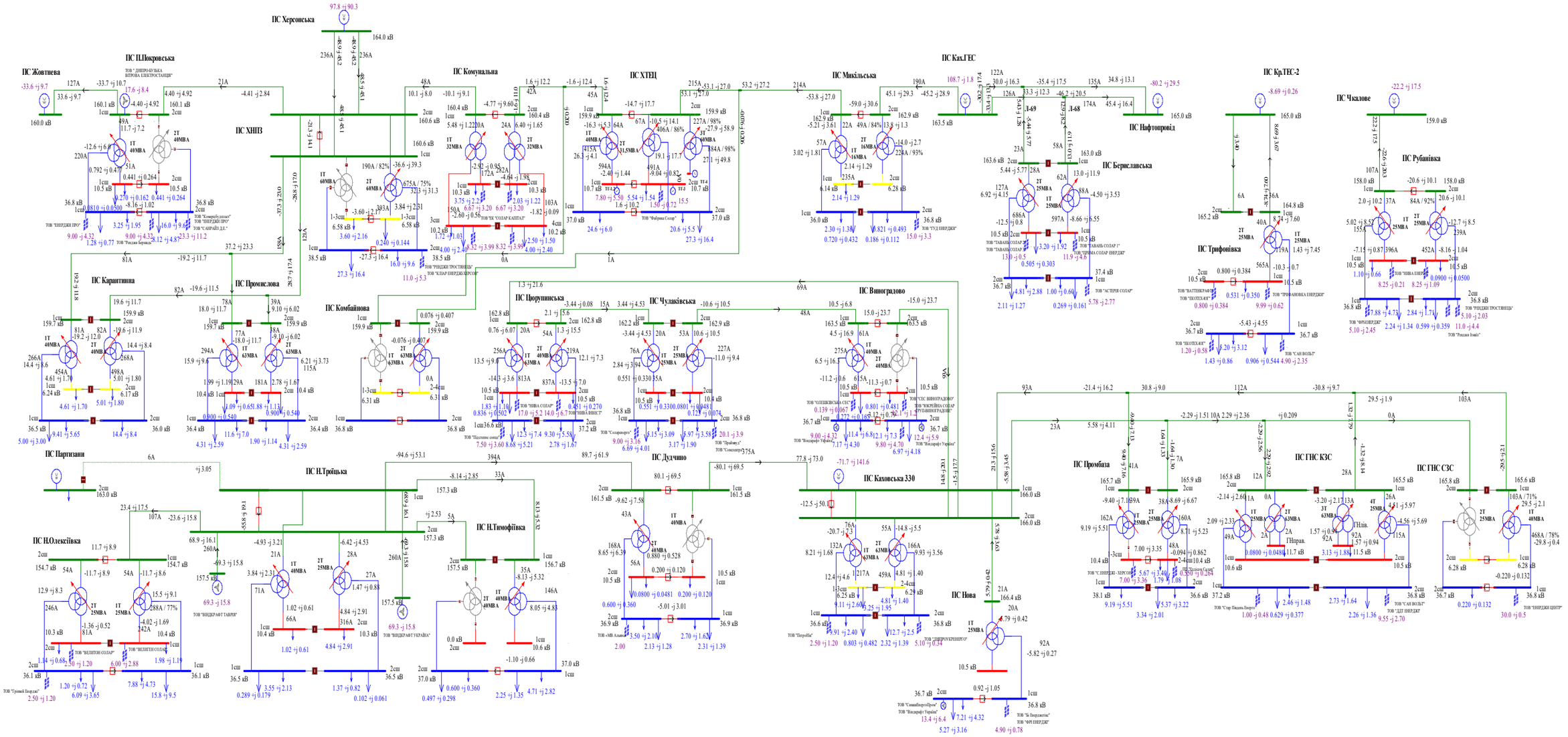

Схема 67. Аналіз ремонтного режиму роботи мережі 35-150 кВ АТ "Херсонобленерго"(Відключення ПЛ-150кВ П.Покровська на ПС Жовтнева). Денне зниження літніх навантажень 2024 року.

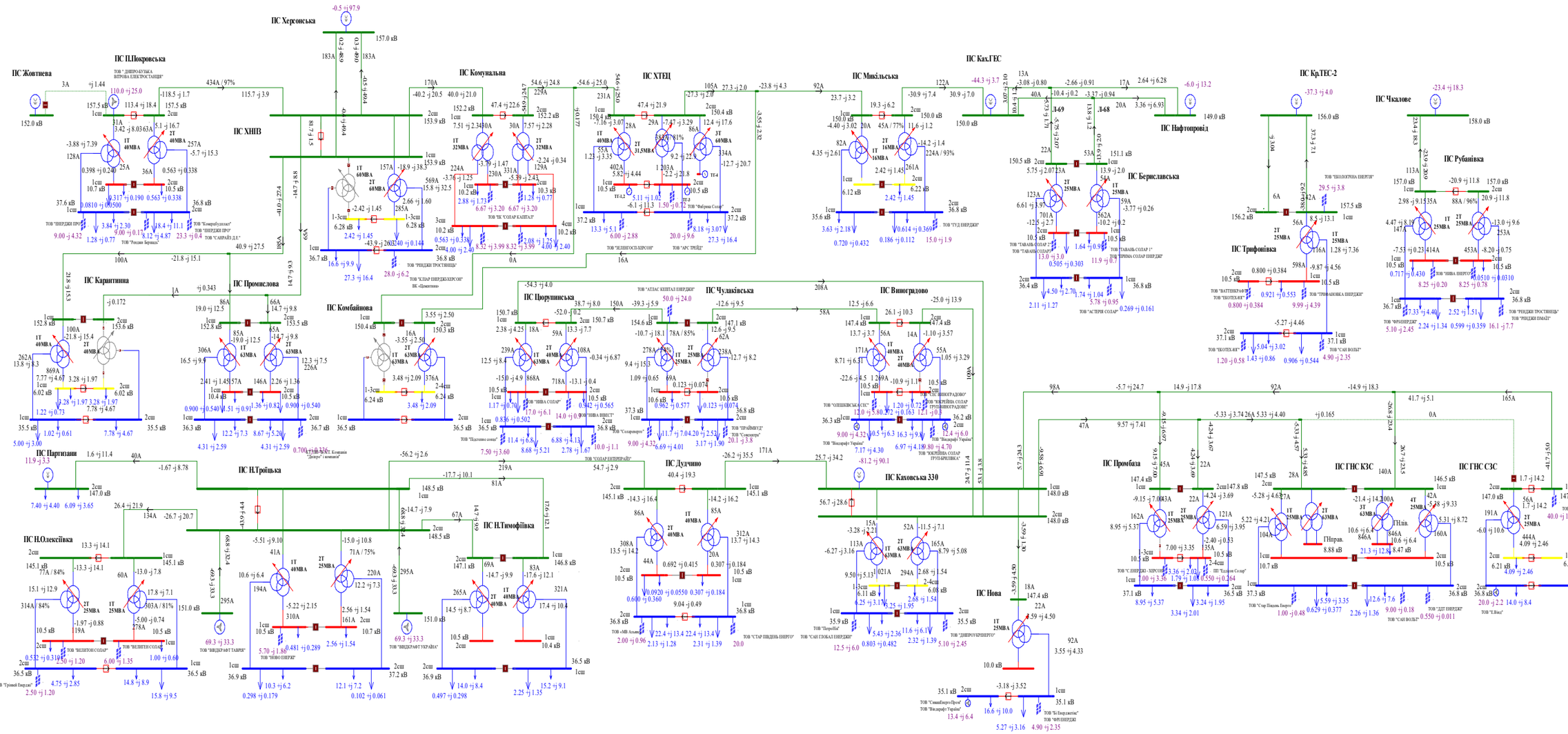

Схема 68. Аналіз ремонтного режиму роботи мережі 35-150 кВ АТ "Херсонобленерго"(Відключення ПЛ-150-Комунальна на ПС ХНПЗ). Денне зниження літніх навантажень 2024 року.

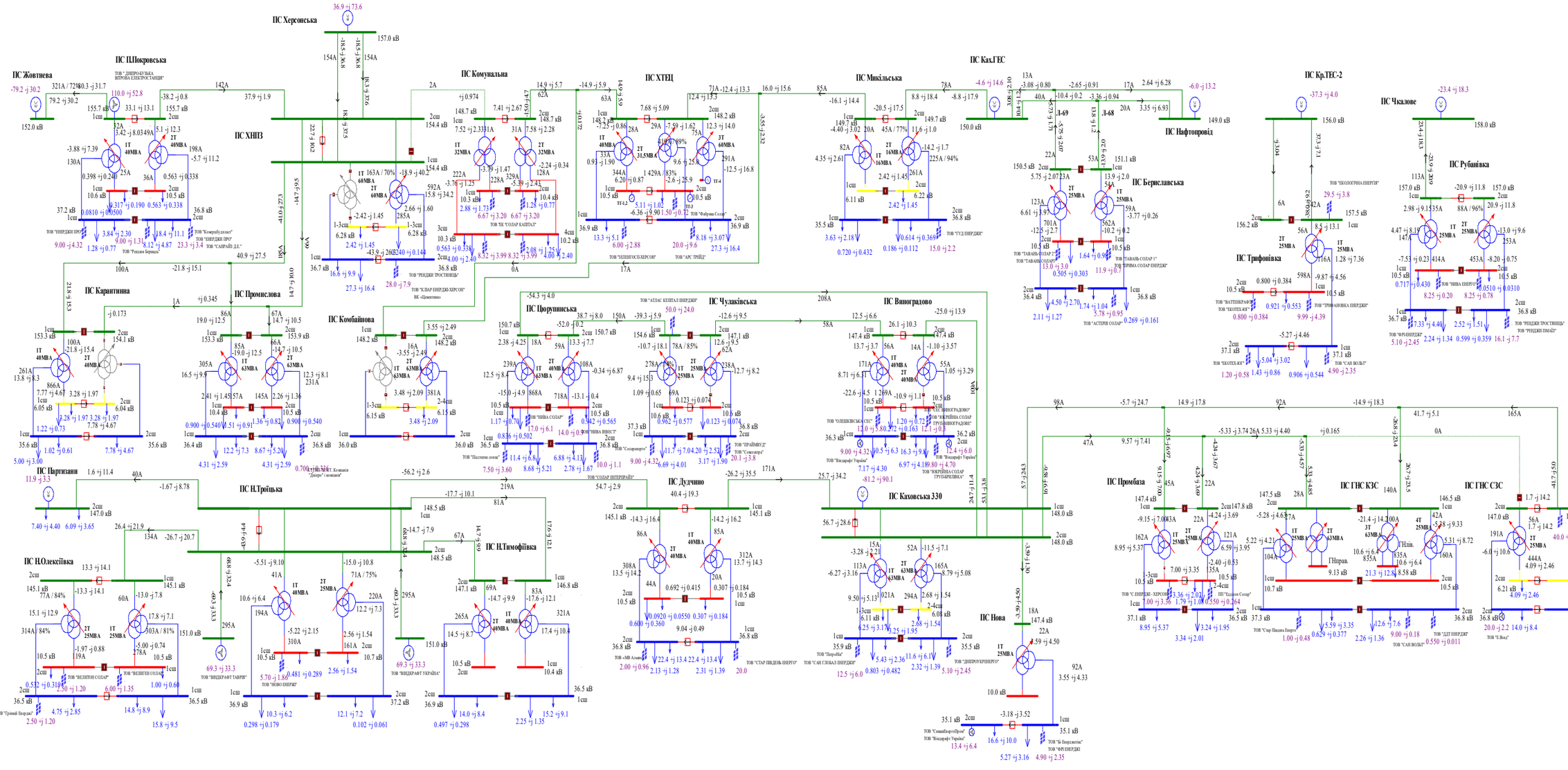
ПС Херсонська
ПС ПЛПокровська
ПС Жовтнева
ПС ХНПЗ
ПС Комунальна
ПС ХТЕЦ
ПС Микільська
ПС Ках.ГЕС
ПС Нафтопровід
ПС Кр.ТЕС-2
ПС Чкалове
ПС Рубанівка
ПС Трифонівка
ПС Берславська
ПС Карантинна
ПС Промислова
ПС Комбайнова
ПС Чорупинська
ПС Чудаківська
ПС Виноградово
ПС Партизани
ПС Н.Троїцька
ПС Н.Олексіївка
ПС Н.Тимофіївка
ПС Дудчино
ПС Каховська 330
ПС Нова
ПС Промбаза
ПС ГНС КЗС
ПС ГНС СЗС
ТОВ "ЕНЕРДЖІ ПРО"
ТОВ "Комерцбудзв'язок"
ТОВ "Ресіна Берншь"
ТОВ "КЛІНР ЕНЕРДЖ-ХЕРСОН"
ТОВ "ЧЕПЕЛІОСПЛЕРСОН"
ТОВ "ТУД ЕНЕРДЖІ"
ТОВ "ЕКОЛОГІЧНА ЕНЕРГІЯ"
ТОВ "ВЕЛІПОН СОЛАР"
ТОВ "ВІНІКРАФТ ТАВРІЯ"
ТОВ "ВІНІКРАФТ УКРАЇНА"
ТОВ "ЕНЕРГОІНВЕСТ"
ТОВ "ТАВАНЬ СОЛАР"
ТОВ "ТАВАНЬ-СОЛАР-І"
ТОВ "ПРИМА СОЛАР ЕНЕРДЖІ"
ТОВ "ЕКОТЕХ-ЖК"
ТОВ "ВАТТЕНКРАФТ"
ТОВ "ТРОЯНІВКА ЕНЕРДЖІ"
ТОВ "САН ВОЛЬТ"
ТОВ "ЧІНА ЕНЕРГО"
ТОВ "ФРІЕНЕРДЖІ"
ТОВ "РЕНЕРДЖІ ПРОСТИРНЬ"
ТОВ "РЕНЕРДЖІ ПІМАЇ"
ТОВ "Пересипське озеро"
ТОВ "Сонцеворот"
ТОВ "ПРАЙМУД"
ТОВ "Сонцеопір"
ТОВ "СОЛАР ІНТЕРПРАЙЗ"
ТОВ "АТЛАС КЕПІТАЛ ЕНЕРДЖІ"
ТОВ "ЧЕЛЮСКІНСЬКА СЕС"
ТОВ "ВІНІКРАФТ ВИНОГРАДОВО"
ТОВ "УКРЕНЕРГІЯ СОЛАР ГРУП-ВИНОГРАДОВО"
ТОВ "ЕКОТЕХ-ЖК"
ТОВ "Віндкрафт Україна"
ТОВ "УКРЕНЕРГІЯ СОЛАР ГРУП-БАРЫШІВКА"
ТОВ "Віндкрафт Україна"
ТОВ "СтавиВіндкрафтПроект"
ТОВ "ОРІОН ЕНЕРДЖІ"
ТОВ "Сі Енерджистікс"
ТОВ "Сан Вольтс Компані "Дніпро" і компанія"
ТОВ "Сонячна Енергія"
ТОВ "Сан Вольтс"
ТОВ "Сонцеопір"
ТОВ "Сонцеопір"
ТОВ "Сонцеопір

Схема 69. Аналіз ремонтного режиму роботи мережі 35-150 кВ АТ "Херсонобленерго"(Відключення ПЛ-150кВ Микільська на КГЕС). Денне зниження літніх навантажень 2024 року.

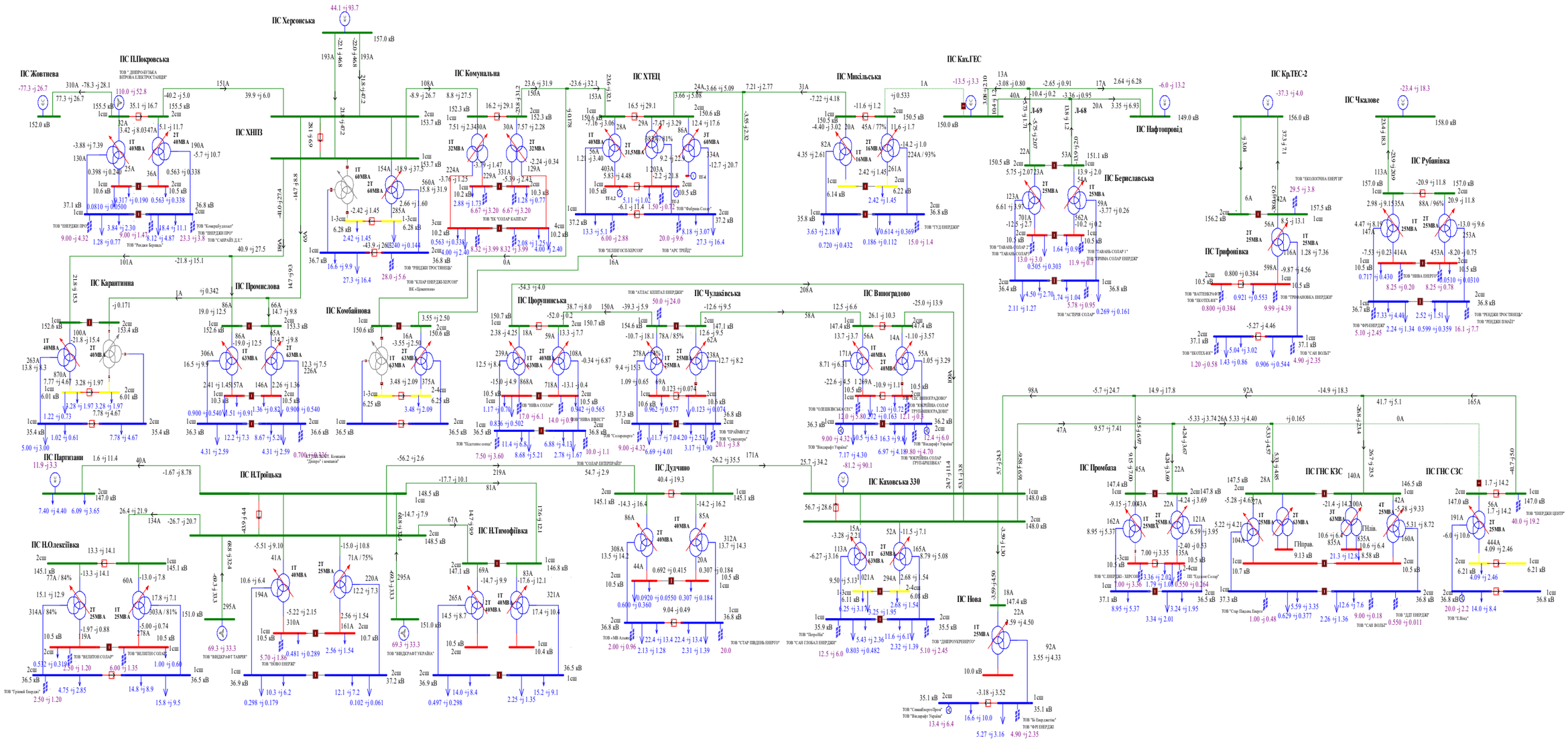

Схема 70. Аналіз ремонтного режиму роботи мережі 35-150 кВ АТ "Херсонобленерго"(Відключення ПЛ-150кВ ХНПЗ-1 на ПС Херсонська). Денне зниження літніх навантаженнь 2024 року.

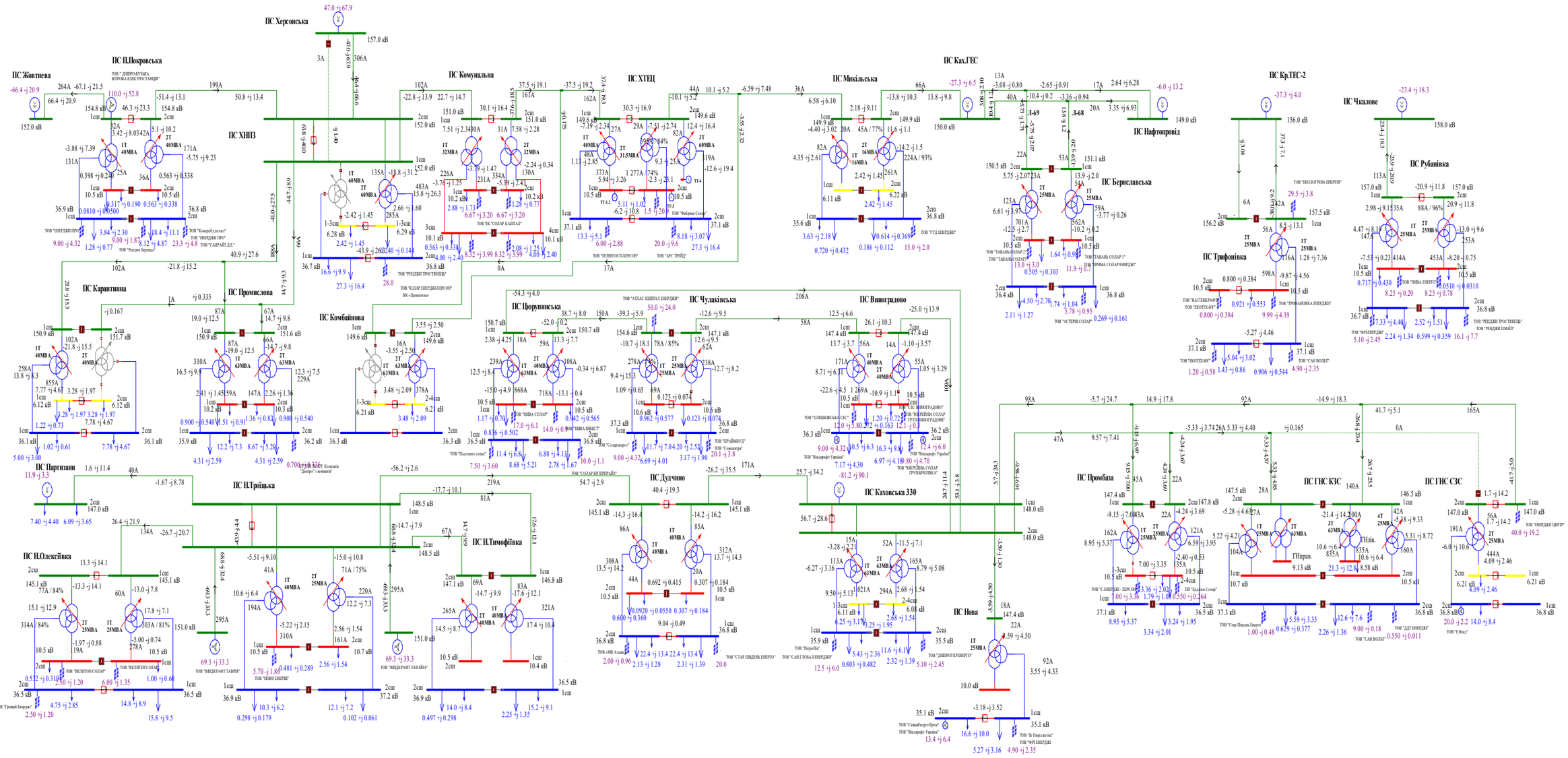
ПС Херсонська
ПС Жовтнева
ПС П.Покровська
ПС ХНПЗ
ПС Комунальна
ПС ХТЕЦ
ПС Микільська
ПС Ках.ГЕС
ПС Нафтопровід
ПС Кр.ТЕС-2
ПС Чкалове
ПС Рубанівка
ПС Бериславська
ПС Трифонівка
ПС Карантинна
ПС Промислова
ПС Комбайнова
ПС Цюрупинська
ПС Чулаківська
ПС Виноградово
ПС Партизани
ПС Н.Троїцька
ПС Н.Олексіївка
ПС Н.Тимофіївка
ПС Дудчино
ПС Каховська 330
ПС Нова
ПС Промбаза
ПС ГНС КЗС
ПС ГНС СЗС
ТОВ "ЕКОЛОГІЧНА ЕНЕРГІЯ"
ТОВ "ТАВАЛЬ-СОЛАР 1"
ТОВ "ПРИМА СОЛАР ЕНЕРДЖІ"
ТОВ "ТРИФАНІВКА ЕНЕРДЖІ"
ТОВ "ЕКОТЕХ-КК"
ТОВ "ВАТЕНКРАФТ"
ТОВ "ЕКОТЕХ-КК"
ТОВ "САН ВОЛЬТ"
ТОВ "ДІТ ЕНЕРДЖІ"
ТОВ "ФРІ ЕНЕРДЖІ"
ТОВ "Е Вінд"
ТОВ "ЕНЕРДЖІ ЦЕНТР"
ТОВ "РЕНЕДЖІ ІНВЕСТ"
ТОВ "РЕНЕДЖІ ІСМАЇЛ"
ТОВ "НІВА ЕНЕРГО"
ТОВ "ГРІНЛЕНД ЕНЕРДЖІ"
ТОВ "ВЕЛІПОН СОЛАР"
ТОВ "ВІНДКРАФТ ТАВРІЯ"
ТОВ "ВІНДКРАФТ УКРАЇНА"
ТОВ "НОВО ЕНЕРГІЯ"
ТОВ "РЕНЕДЖІ ПРОСТІНЕЦЬ"
ТОВ "КЛІАР ЕНЕРДЖІ ХЕРСОН"
ТОВ "ЕЛЕНГОСП ХЕРСОН"
ТОВ "АРС ТРЕЙД"
ТОВ "ТУЛ ЕНЕРДЖІ"
ТОВ "САНАЙЛ ДЕ"
ТОВ "Комербудпласт"
ТОВ "ЕНЕРДЖІ ПРО"
ТОВ "Рендж Бердянськ"
ТОВ "ЕК "СОЛАР КАПІТАЛ"
ТОВ "Фабрика Солар"
ТОВ "АСТЕРІ СОЛАР"
ТОВ "САН ГЛОБАЛ ЕНЕРДЖІ"
ТОВ "Перлайт"
ТОВ "СЕС ВИНОГРАДІВО"
ТОВ "ЮКРЕЙНА СОЛАР ГРУПВИНОГРАДІВО"
ТОВ "ОЛЕШКІВСЬКА СЕС"
ТОВ "Віндкрафт Україна"
ТОВ "ЮКРЕЙНА СОЛАР ГРУПБЕРИСЛАВ"
ТОВ "ТАВАЛЬ-СОЛАР 2"
ТОВ "ЕНЕРДЖІ ПРО"
ТОВ "Солар-енерго"
ТОВ "ПРАЙМБУД"
ТОВ "Сонцеенерго"
ТОВ "Підсипне сонце"
ТОВ "СОЛАР ЕНТЕРПРАЙЗ"
ТОВ "АТЛАС КЕПІТАЛ ЕНЕРДЖІ"
ТОВ "Солар Енерджі Україна"
ТОВ "СамаЕнергоПром"
ТОВ "Ві Енерджетікс"
ТОВ "С ЕНЕРДЖІ - ХЕРСОН"
ТОВ "Стар Пікдель Енерго"
ТОВ "Е-Вінд Солар"
ТОВ "ЕкоЕнергоСервіс"
ТОВ "Компанія "Денпро" і компанія"
ТОВ "ДНІПРОБУДМЕХ"
ТОВ "ДНІПРОБУДГАЗ"
ТОВ "ДНІПРОВУГЛЕНЕРГО"
ТОВ "ДНІПРОВУГЛЕМАШ"
ТОВ "ДНІПРОВУГЛЕТЕХ"
ТОВ "ДНІПРОВУГЛЕТЕПЛО"
ТОВ "ДНІПРОВУГЛЕТЕПЛОМАШ"
ТОВ "ДНІПРОВУГЛЕТЕПЛОТЕХ"
ТОВ "ДНІПРОВУГЛЕТЕПЛОТЕХМАШ"
ТОВ "ДНІПРОВУГЛЕТЕПЛОТЕХМАШТЕХ"
ТОВ "ДНІПРОВУГЛЕТЕПЛОТЕХМАШТЕХТЕХ"
ТОВ "ДНІПРОВУГЛЕТЕПЛОТЕХМАШТЕХТЕХТЕХ"
ТОВ "ДНІПРОВУГЛЕТЕПЛОТЕХМАШТЕХТЕХТЕХТЕХ"
ТОВ "ДНІПРОВУГЛЕТЕПЛОТЕХМАШТЕХТЕХТЕХТЕХТЕХ"
ТОВ "ДНІПРОВУГЛЕТЕПЛОТЕХМАШТЕХТЕХТЕХТЕХТЕХТЕХ"
ТОВ "ДНІПРОВУГЛЕТЕПЛОТЕХМАШТЕХТЕХТЕХТЕХТЕХТЕХТЕХ"
ТОВ "ДНІПРОВУГЛЕТЕПЛОТЕХМАШТЕХТЕХТЕХТЕХТЕХТЕХТЕХТЕХ"
ТОВ "ДНІПРОВУГЛЕТЕПЛОТЕХМАШТЕХТЕХТЕХТЕХТЕХТЕХТЕХТЕХТЕХ"
ТОВ "ДНІПРОВУГЛЕТЕПЛОТЕХМАШТЕХТЕХТЕХТЕХТЕХТЕХТЕХТЕХТЕХТЕХ"
ТОВ "ДНІПРОВУГЛЕТЕПЛОТЕХМАШТЕХТЕХТЕХТЕХТЕХТЕХТЕХТЕХТЕХТЕХТЕХ"
ТОВ "ДНІПРОВУГЛЕТЕПЛОТЕХМАШТЕХТЕХТЕХТЕХТЕХТЕХТЕХТЕХТЕХТЕХТЕХТЕХ"
ТОВ "ДНІПРОВУГЛЕТЕПЛОТЕХМАШТЕХТЕХТЕХТЕХТЕХТЕХТЕХТЕХТЕХТЕХТЕХТЕХТЕХ"
ТОВ "ДНІПРОВУГЛЕТЕПЛОТЕХМАШТЕХТЕХТЕХТЕХТЕХТЕХТЕХТЕХТЕХТЕХТЕХТЕХТЕХТЕХ"
ТОВ "ДНІПРОВУГЛЕТЕПЛОТЕХМАШТЕХТЕХТЕХТЕХТЕХТЕХТЕХТЕХТЕХТЕХТЕХТЕХТЕХТЕХТЕХ"
ТОВ "ДНІПРОВУГЛЕТЕПЛОТЕХМАШТЕХТЕХТЕХТЕХТЕХТЕХТЕХТЕХТЕХТЕХТЕХТЕХТЕХТЕХТЕХТЕХ"
ТОВ "ДНІПРОВУГЛЕТЕПЛОТЕХМАШТЕХТЕХТЕХТЕХТЕХТЕХТЕХТЕХТЕХТЕХТЕХТЕХТЕХТЕХТЕХТЕХТЕХ"
ТОВ "ДНІПРОВУГЛЕТЕПЛОТЕХМАШТЕХТЕХТЕХТЕХТЕХТЕХТЕХТЕХТЕХТЕХТЕХТЕХТЕХТЕХТЕХТЕХТЕХТЕХ"
ТОВ "ДНІПРОВУГЛЕТЕПЛОТЕХМАШТЕХТЕХТЕХТЕХТЕХТЕХТЕХТЕХТЕХТЕХТЕХТЕХТЕХТЕХТЕХТЕХТЕХТЕХТЕХ"
ТОВ "ДНІПРОВУГЛЕТЕПЛОТЕХМАШТЕХ"
ТОВ "ДНІПРОВУГЛЕТЕПЛОТЕХМАШТЕХ"
ТОВ "ДНІПРОВУГЛЕТЕПЛОТЕХМАШТЕХ"
ТОВ "ДНІПРОВУГЛЕТЕПЛОТЕХМАШТЕХ"
ТОВ "ДНІПРОВУГЛЕТЕПЛОТЕХМАШТЕХ

Схема 71. Аналіз ремонтного режиму роботи мережі 35-150 кВ АТ "Херсонобленерго"(Відключення ПЛ-150кВ Виноградово на ПС Каховська 330). Денне зниження літніх навантаженнь 2024 року.

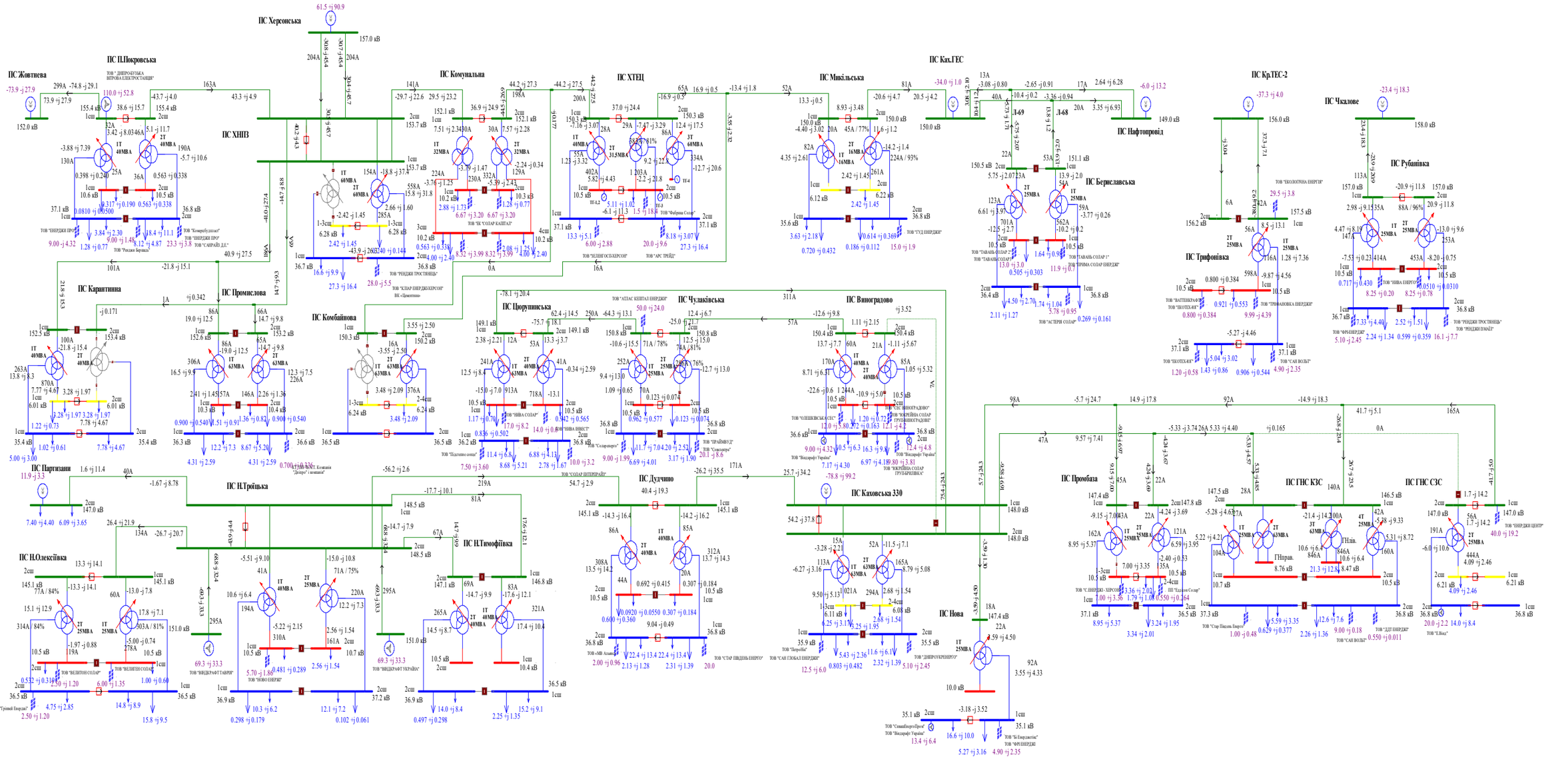
ПС Херсонська
ПС П.Покровська
ПС Жовтнева
ПС ХНПЗ
ПС Комунальна
ПС ХТЕЦ
ПС Мікільська
ПС Ках.ГЕС
ПС Нафтопровід
ПС Берславська
ПС КрТЕС-2
ПС Чкалове
ПС Рубанівка
ПС Трифонівка
ПС Карантинна
ПС Промислова
ПС Комбайнова
ПС Цюрупинська
ПС Чулаківська
ПС Виноградово
ПС Пантелеймонівка
ПС Н.Троїцька
ПС Н.Олексіївка
ПС Н.Тимофіївка
ПС Дудчино
ПС Каховська 330
ПС Нова
ПС Промінь
ПС ГНС КЗС
ПС ГНС СЗС
ТОВ "ЕНЕРДЖІ ПРО"
ТОВ "Комерцбудгаз"
ТОВ "СКАЙЛАЙН ДЕ"
ТОВ "ЕК "СОЛАР КАПІТАЛ"
ТОВ "ЕНЕРДЖІ ТРОСТЯНЕЦЬ"
ТОВ "ХЕЛІОС ЕНЕРДЖІ"
ТОВ "ЕКОЛОГІЧНА ЕНЕРГІЯ"
ТОВ "ВІНЕРДЖІ ЕНЕРГІЯ"
ТОВ "ТРОФАНІВКА ЕНЕРДЖІ"
ТОВ "ДТГ ЕНЕРДЖІ"
ТОВ "ФРІЕНЕРДЖІ"
ТОВ "ЕНЕРДЖІ ЦЕНТР"
ТОВ "ЕНЕРДЖІ ІМПАЛ"
ТОВ "ЕНЕРДЖІ ТРОСТЯНЕЦЬ"
ТОВ "ВЕЛІТОН СОЛАР"
ТОВ "ВЕЛІГЕН СОЛАР"
ТОВ "ВІНДКРАФТ ТАВРІЯ"
ТОВ "ВІНДКРАФТ УКРАЇНА"
ТОВ "ВІНДКРАФТ ЕНЕРГІЯ"
ТОВ "ТАВАНЬ СОЛАР 2"
ТОВ "ТАВАНЬ СОЛАР"
ТОВ "ТАВАНЬ СОЛАР 1"
ТОВ "ПРИМА СОЛАР ЕНЕРДЖІ"
ТОВ "АСТЕРІЯ СОЛАР"
ТОВ "ВАТТЕНЕРАФТ"
ТОВ "ЕКОТЕХ-КК"
ТОВ "САН ВОЛЬТ"
ТОВ "ЕКОТЕХ-КК"
ТОВ "ОЛЕШКІВСЬКА СЕС"
ТОВ "САН ЛІНКОРАДОВО"
ТОВ "ХОРІЙНА СОЛАР ГРУПВИНОГРАДНЕ"
ТОВ "ХОРІЙНА СОЛАР ГРУПАБРИШКА"
ТОВ "Віндкрафт Україна"
ТОВ "СамшайнГруп"
ТОВ "Сі Ен Ерджетік"
ТОВ "ФРІ ЕНЕРДЖІ"
ТОВ "Сонцесіріус"
ТОВ "ПРАЙМБУД"
ТОВ "СОЛАР ЕНТЕРПРАЙЗ"
ТОВ "ЕНЕРДЖІ ТРОСТЯНЕЦЬ"
ТОВ "Пластикс-сонце"
ТОВ "ВІНА СОЛАР"
ТОВ "ВІНА ІНВЕСТ"
ТОВ "ЕК "СОЛАР КАПІТАЛ"
ТОВ "ЕНЕРДЖІ ТРОСТЯНЕЦЬ"
ТОВ "ХЕЛІОС ЕНЕРДЖІ"
ТОВ "АТЛАС КЕПІТАЛ ЕНЕРДЖІ"
ТОВ "АМБ Азалія"
ТОВ "САН ГЛОБАЛ ЕНЕРДЖІ"
ТОВ "Петролія"
ТОВ "СТАР ПІВДЕНЬ ЕНЕРГО"
ТОВ "ГУД ЕНЕРДЖІ"
ТОВ "АРС ТРЕЙД"
ТОВ "Фабрика Солар"
ТОВ "ЕНЕРДЖІ ПРО"
ТОВ "Ренджи Бернадь"
ТОВ "Трійкий Енердж"
ТОВ "ЕНЕРДЖІ ТРОСТЯНЕЦЬ

Схема 72. Аналіз ремонтного режиму роботи мережі 35-150 кВ АТ "Херсонобленерго"(Відключення ПЛ-150кВ Дудчино на ПС Каховська 330). Денне зниження літніх навантажень 2024 року.

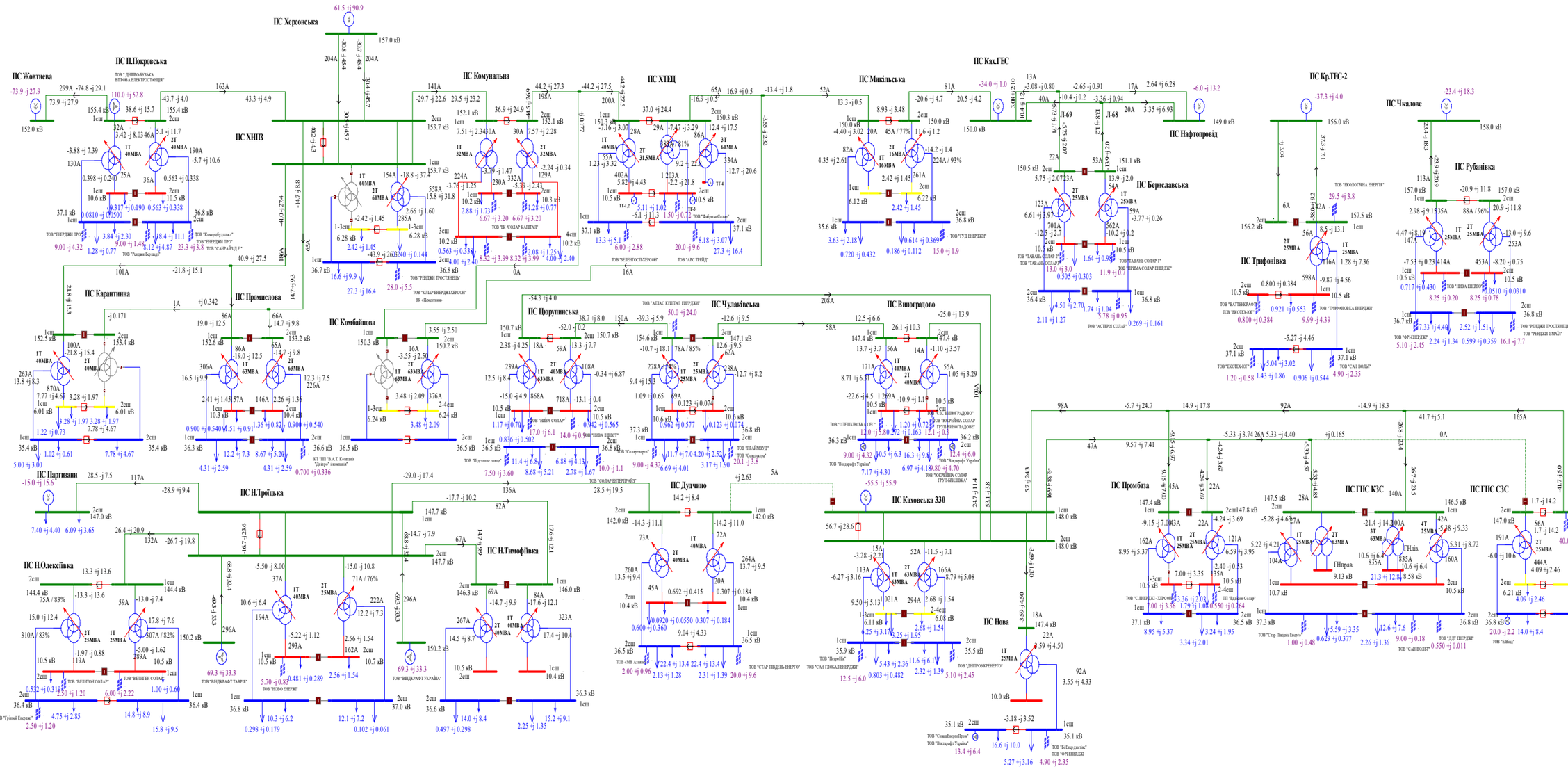

Схема 73. Аналіз ремонтного режиму роботи мережі 35-150 кВ АТ "Херсонобленерго"(Відключення ПЛ-150кВ Н.Троїцька на ПС Партизани). Денне зниження літніх навантаженнь 2024 року.

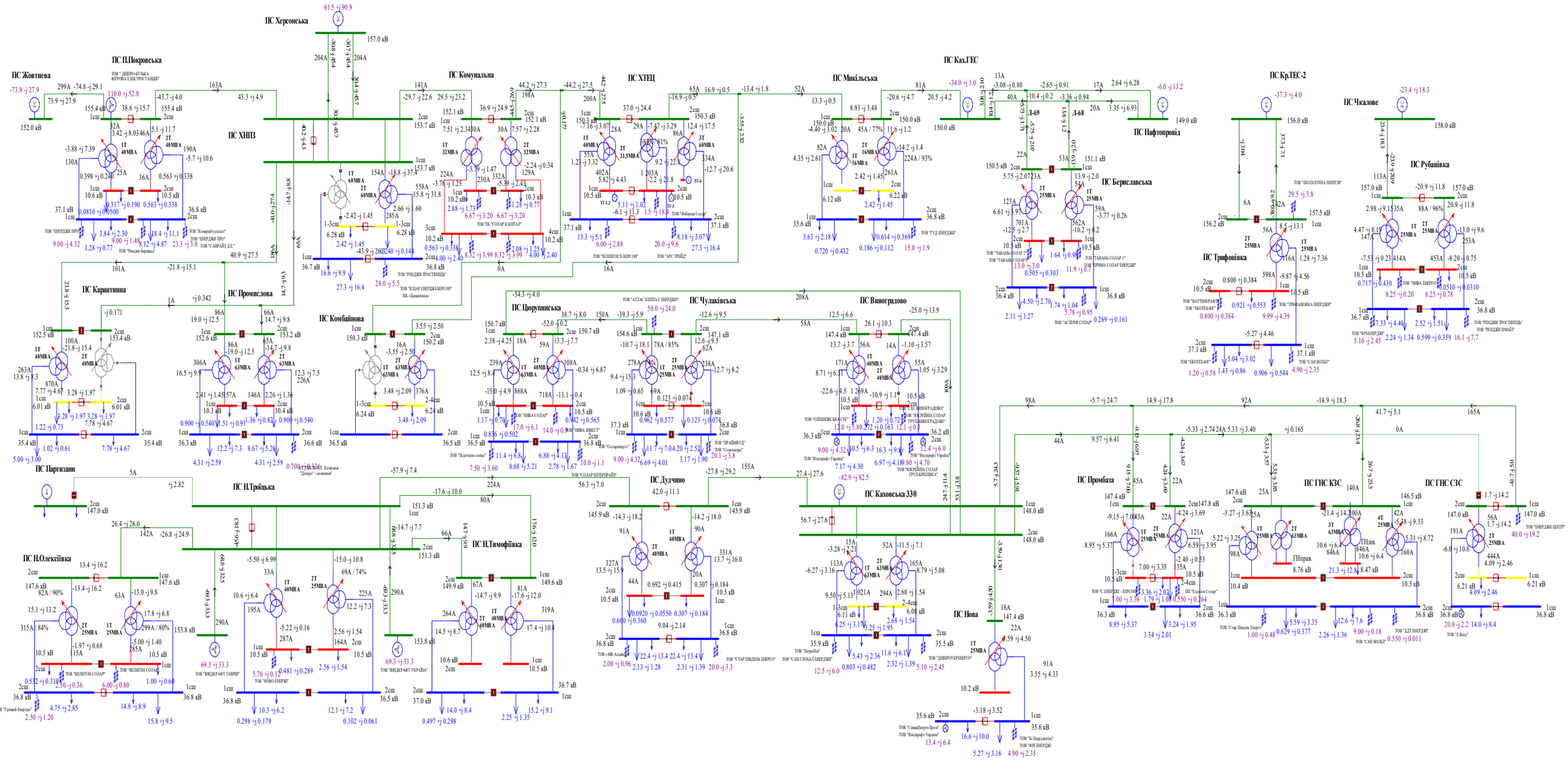

Схема 74. Аналіз ремонтного режиму роботи мережі 35-150 кВ АТ "Херсонобленерго"(Відключення ПЛ-150кВ П.Покровська на ПС Жовтнева). Вечірній максимум літніх навантаженнь 2024 року.

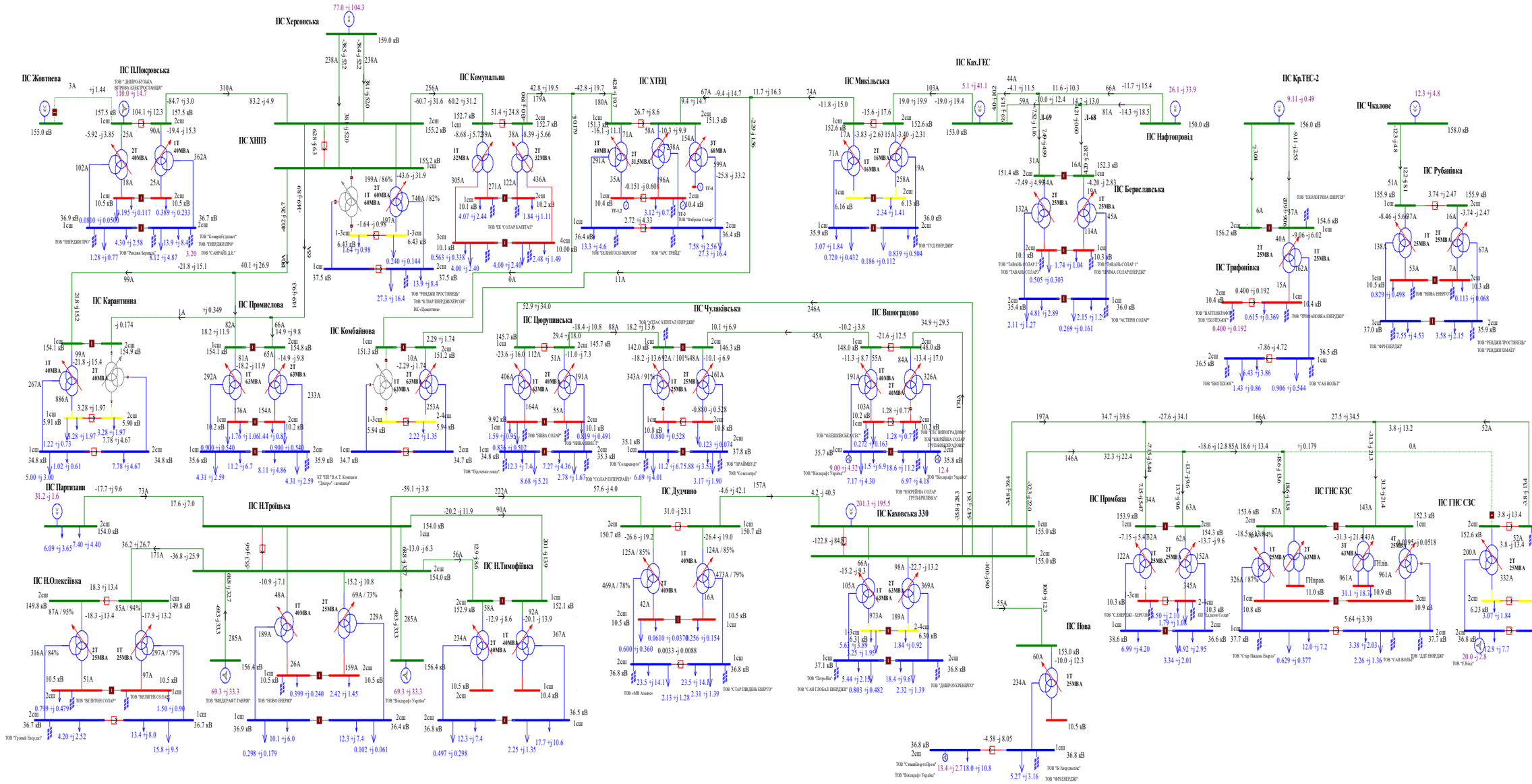

Схема 75. Аналіз ремонтного режиму роботи мережі 35-150 кВ АТ "Херсонобленерго"(Відключення ПЛ-150-Комунальна на ПС ХНПЗ). Вечірній максимум літніх навантажень 2024 року.

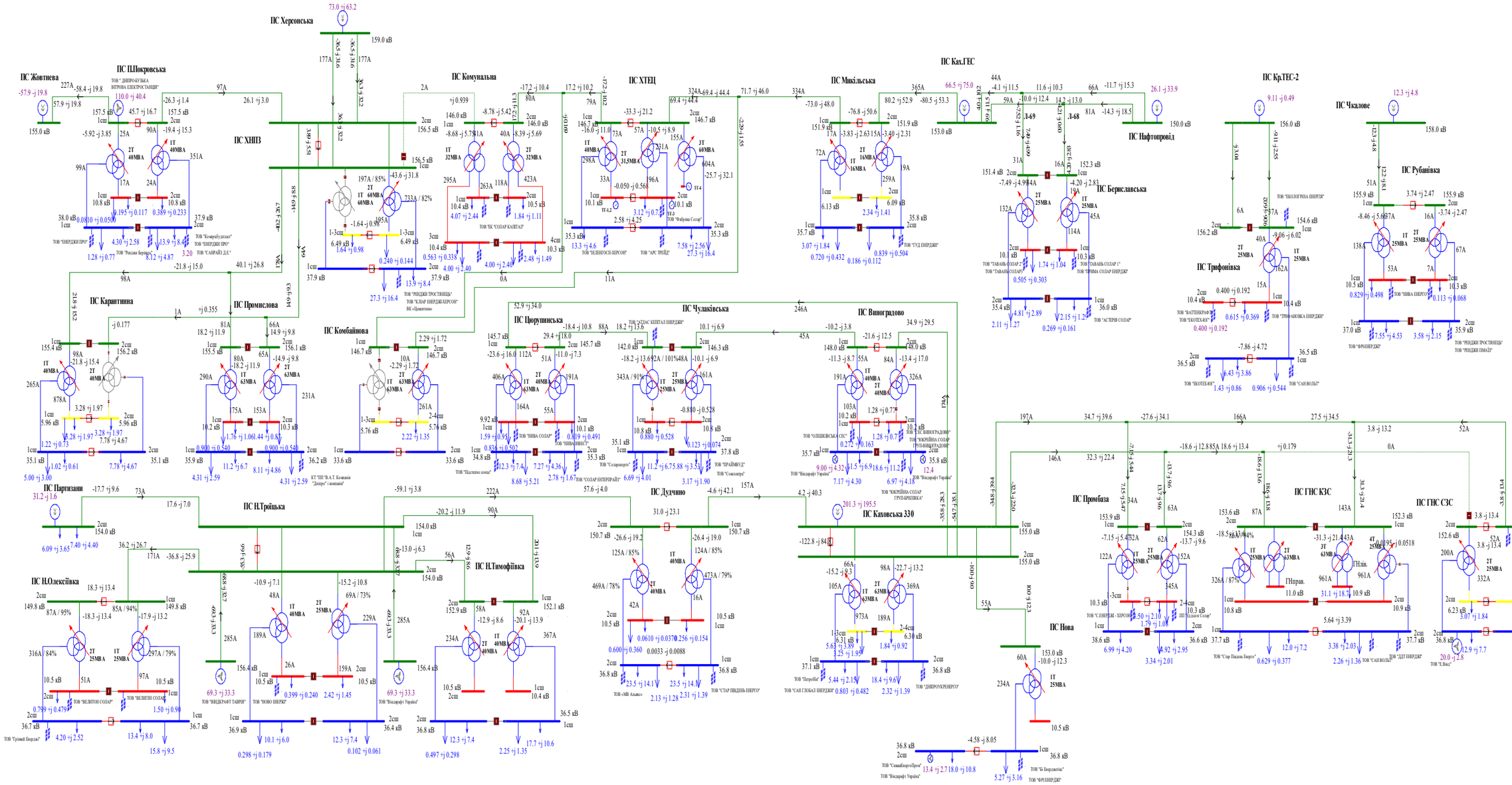

Схема 76. Аналіз ремонтного режиму роботи мережі 35-150 кВ АТ "Херсонобленерго"(Відключення ПЛ-150кВ Микільська на КГЕС). Вечірній максимум літніх навантаженнь 2024 року.

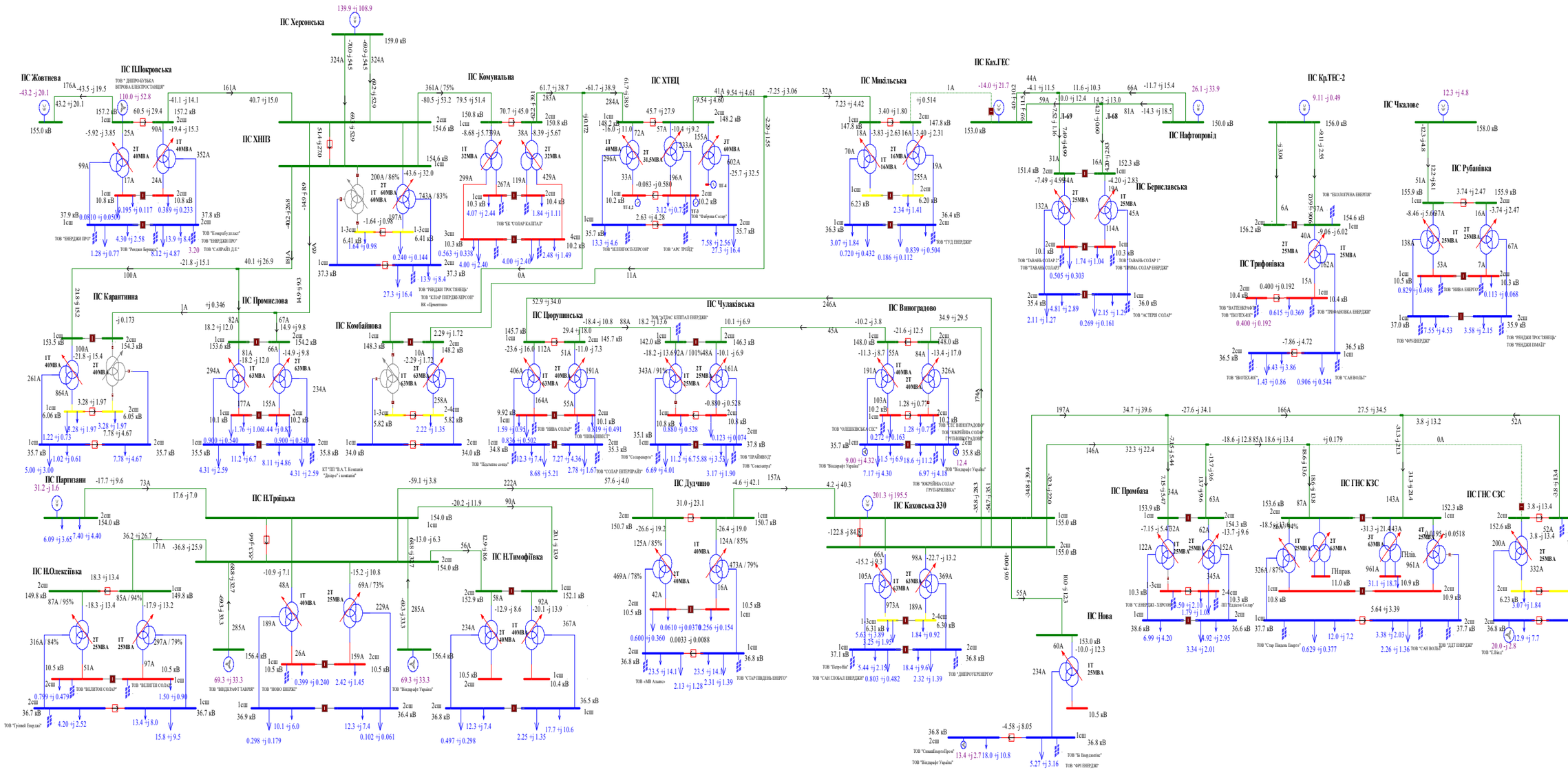

Схема 77. Аналіз ремонтного режиму роботи мережі 35-150 кВ АТ "Херсонобленерго"(Відключення ПЛ-150кВ ХНПЗ-1 на ПС Херсонська).Вечірній максимум літніх навантаженнь 2024 року.

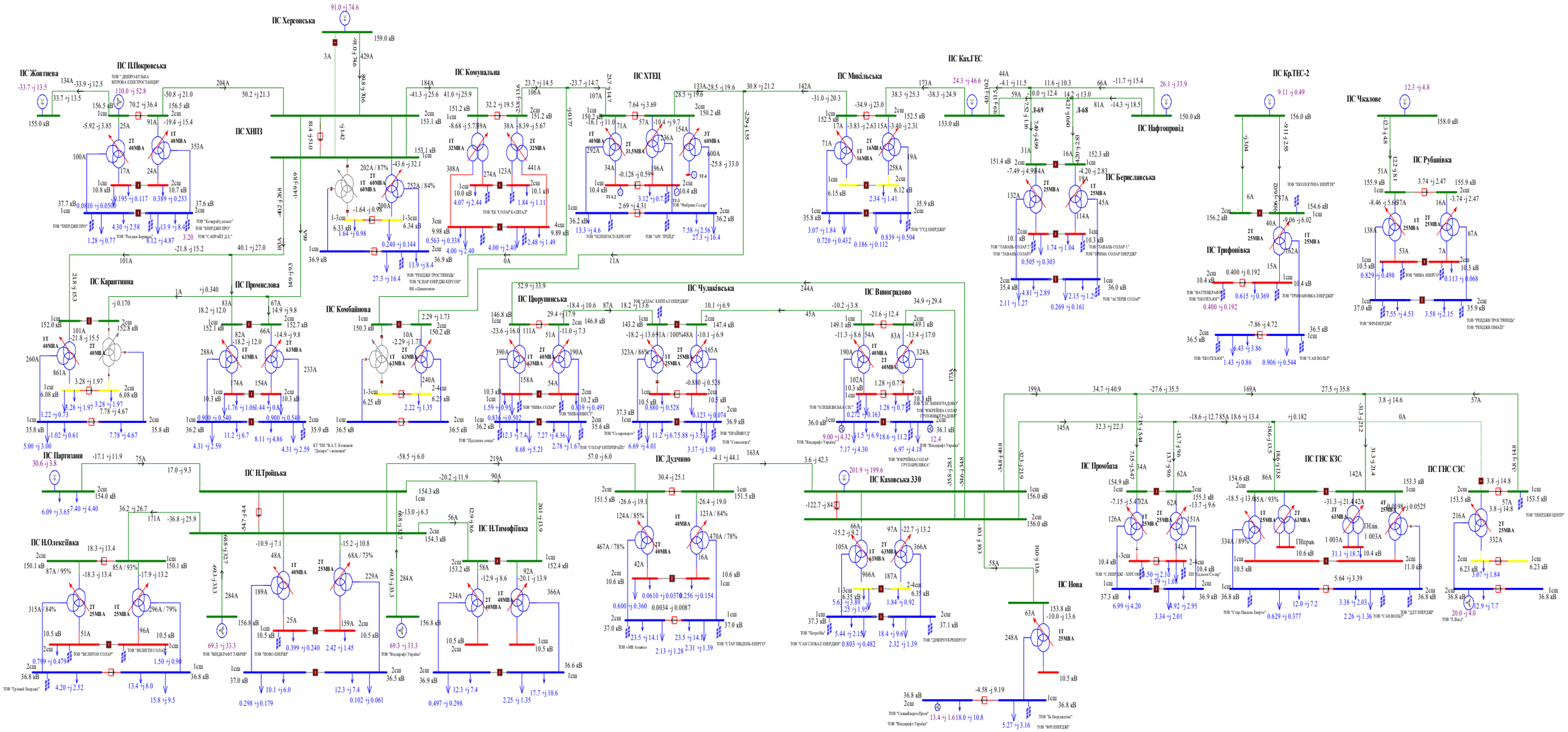

Схема 78. Аналіз ремонтного режиму роботи мережі 35-150 кВ АТ "Херсонобленерго"(Відключення ПЛ-150кВ Виноградово на ПС Каховська 330).Вечірній максимум літніх навантажень 2024 року.

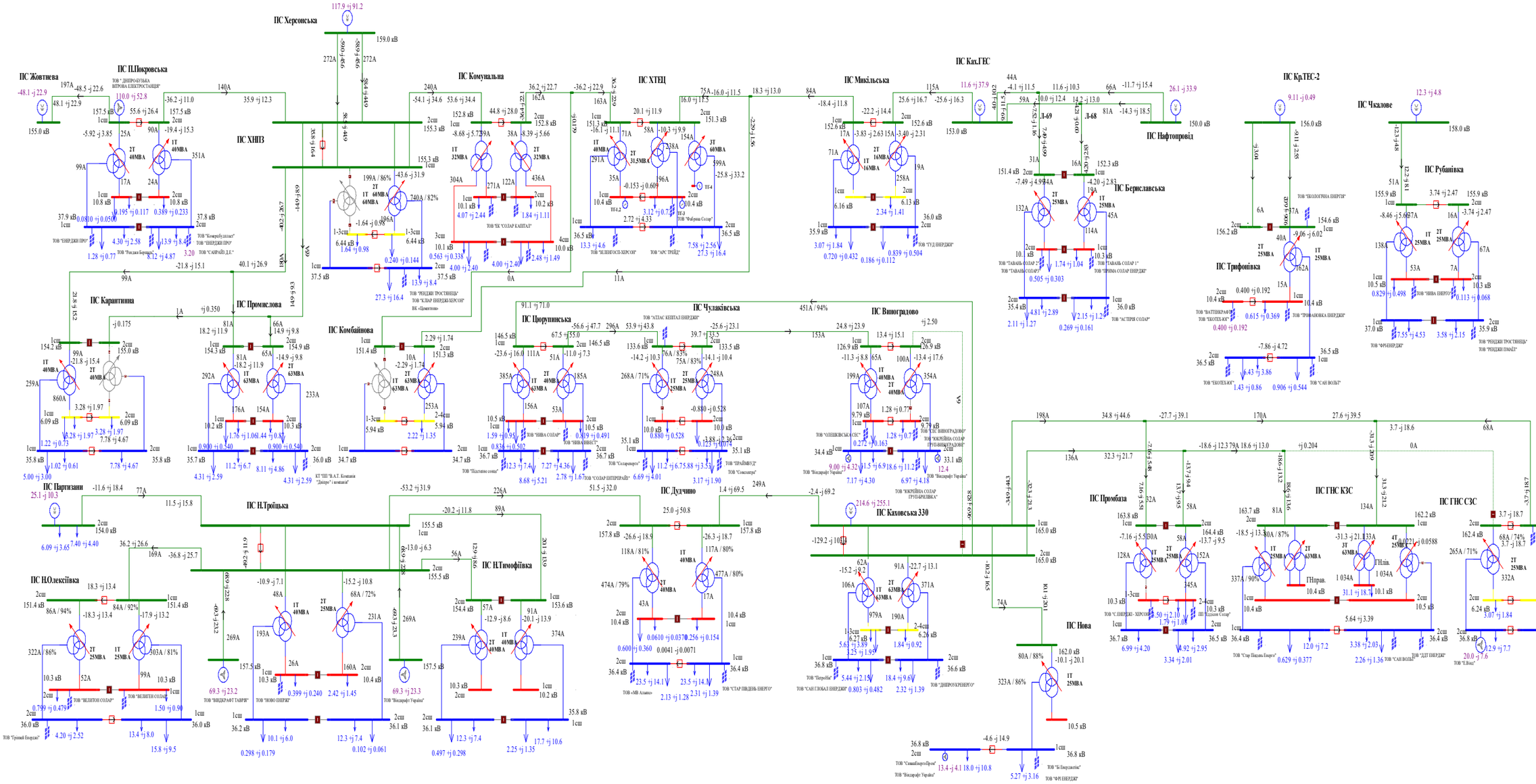

Схема 79. Аналіз ремонтного режиму роботи мережі 35-150 кВ АТ "Херсонобленерго"(Відключення ПЛ-150кВ Дудчино на ПС Каховська 330). Вечірній максимум літніх навантажень 2024 року.

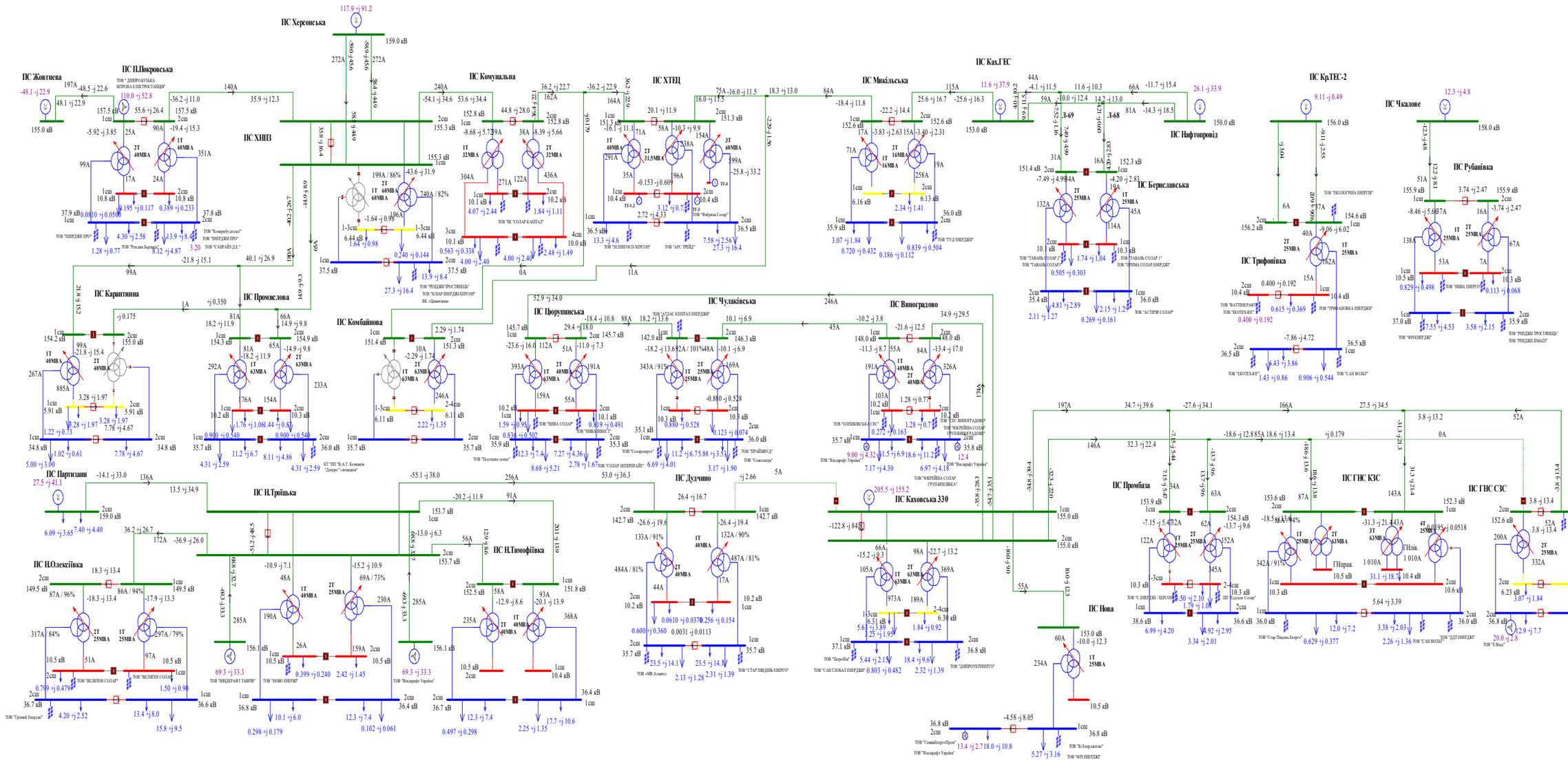

Схема 80. Аналіз ремонтного режиму роботи мережі 35-150 кВ АТ "Херсонобленерго"(Відключення ПЛ-150кВ Н.Троїцька на ПС Партизани).Вечірній максимум літніх навантаженнь 2024 року.

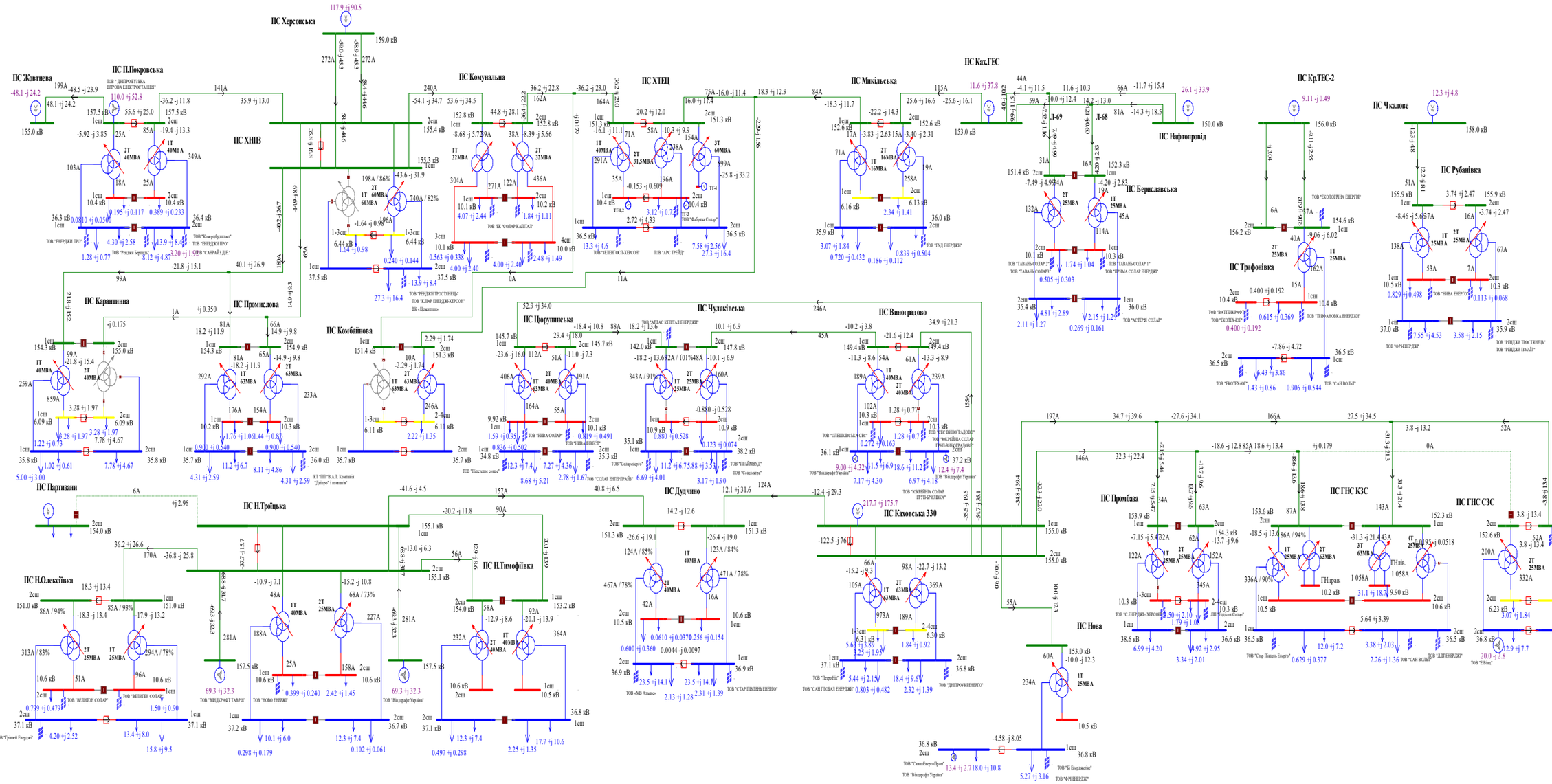

Схема 81. Аналіз ремонтного режиму роботи мережі 35-150 кВ АТ "Херсонобленерго"(Відключення ПЛ-150кВ П.Покровська на ПС Жовтнева). Денне зниження навантажень міжсезоння 2024 року.

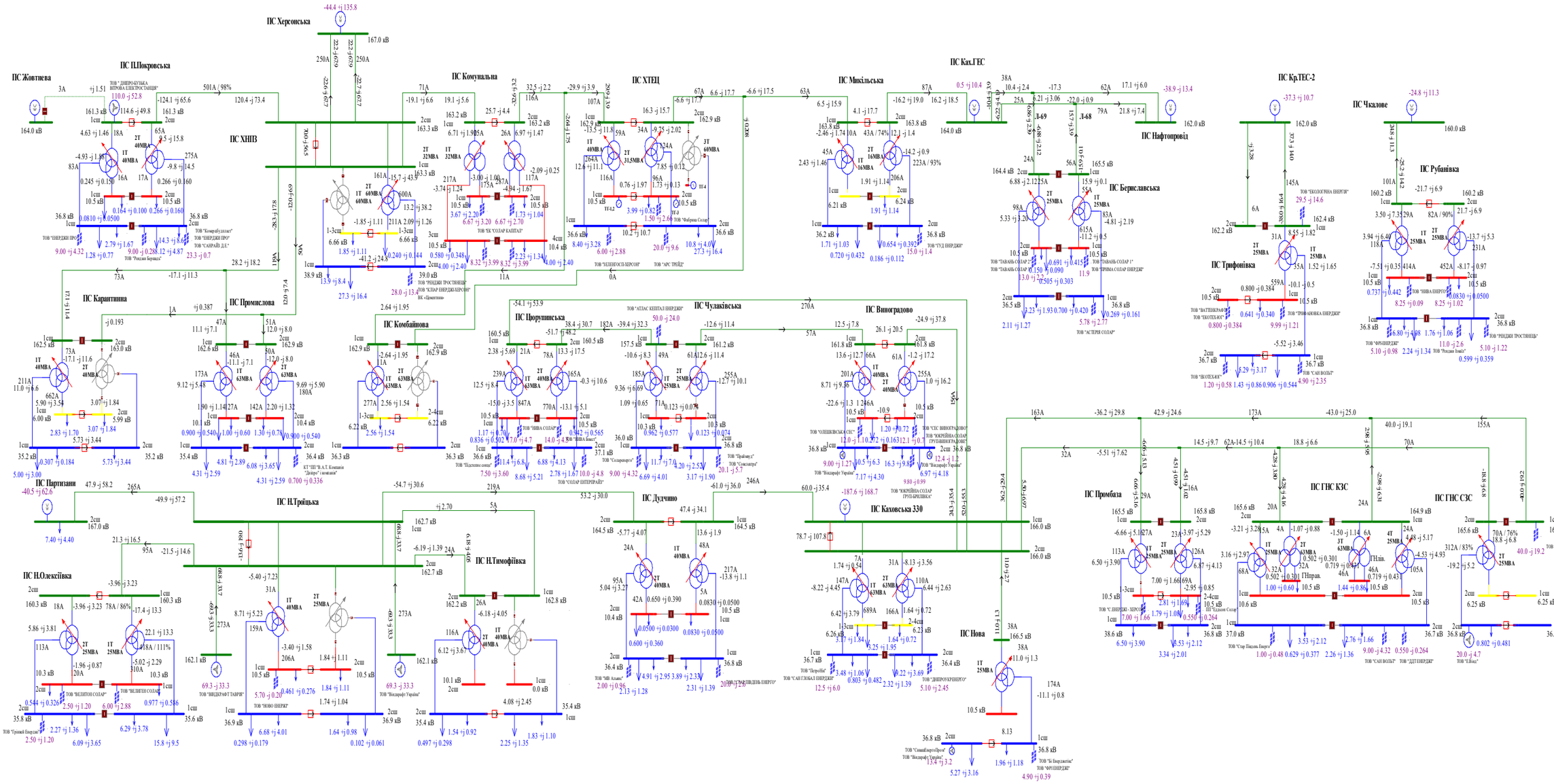

Схема 82. Аналіз ремонтного режиму роботи мережі 35-150 кВ АТ "Херсонобленерго"(Відключення ПЛ-150-Комунальна на ПС ХНПЗ). Денне зниження навантажень міжсезоння 2024 року.

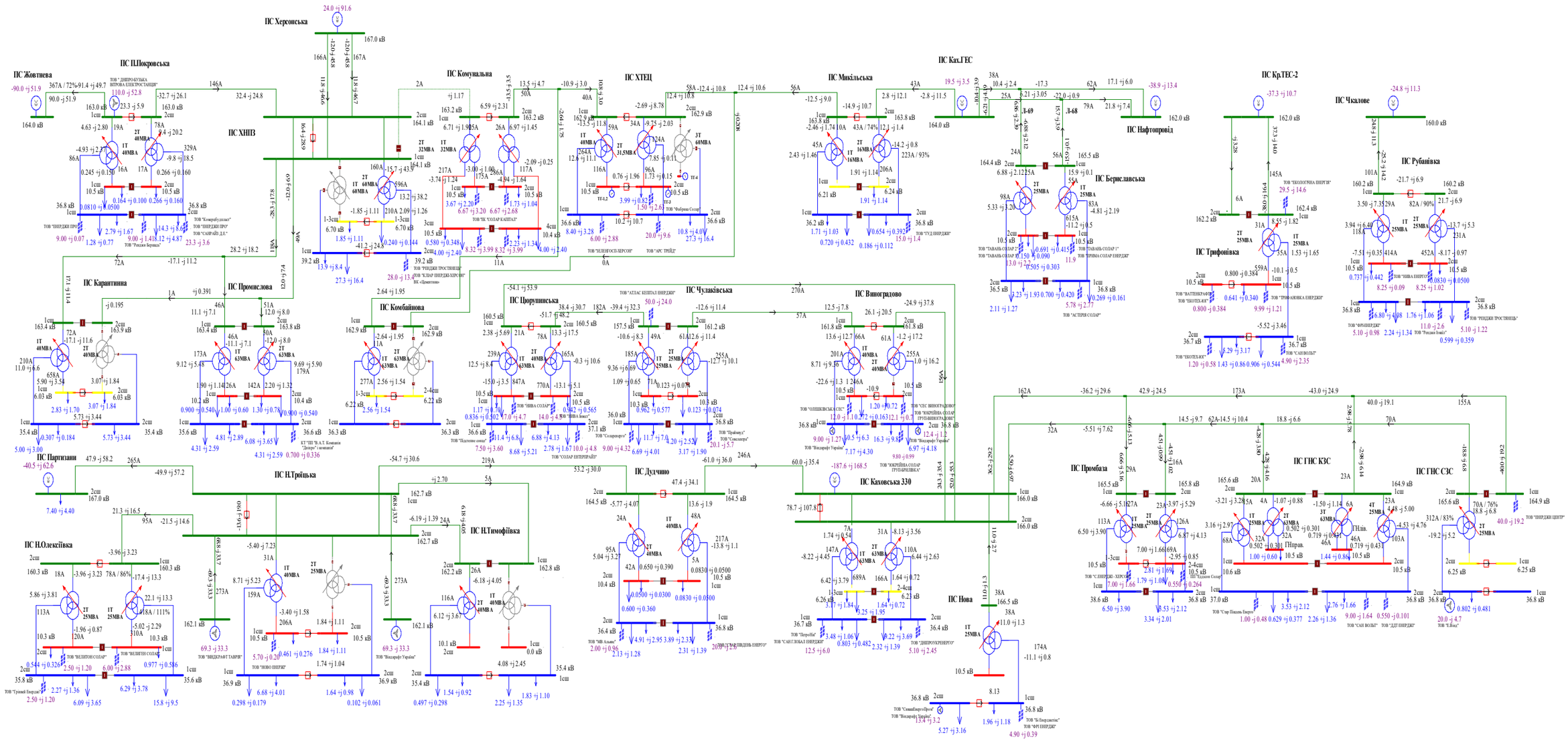

Схема 83. Аналіз ремонтного режиму роботи мережі 35-150 кВ АТ "Херсонобленерго"(Відключення ПЛ-150кВ Микільська на КГЕС). Денне зниження навантажень міжсезоння 2024 року.

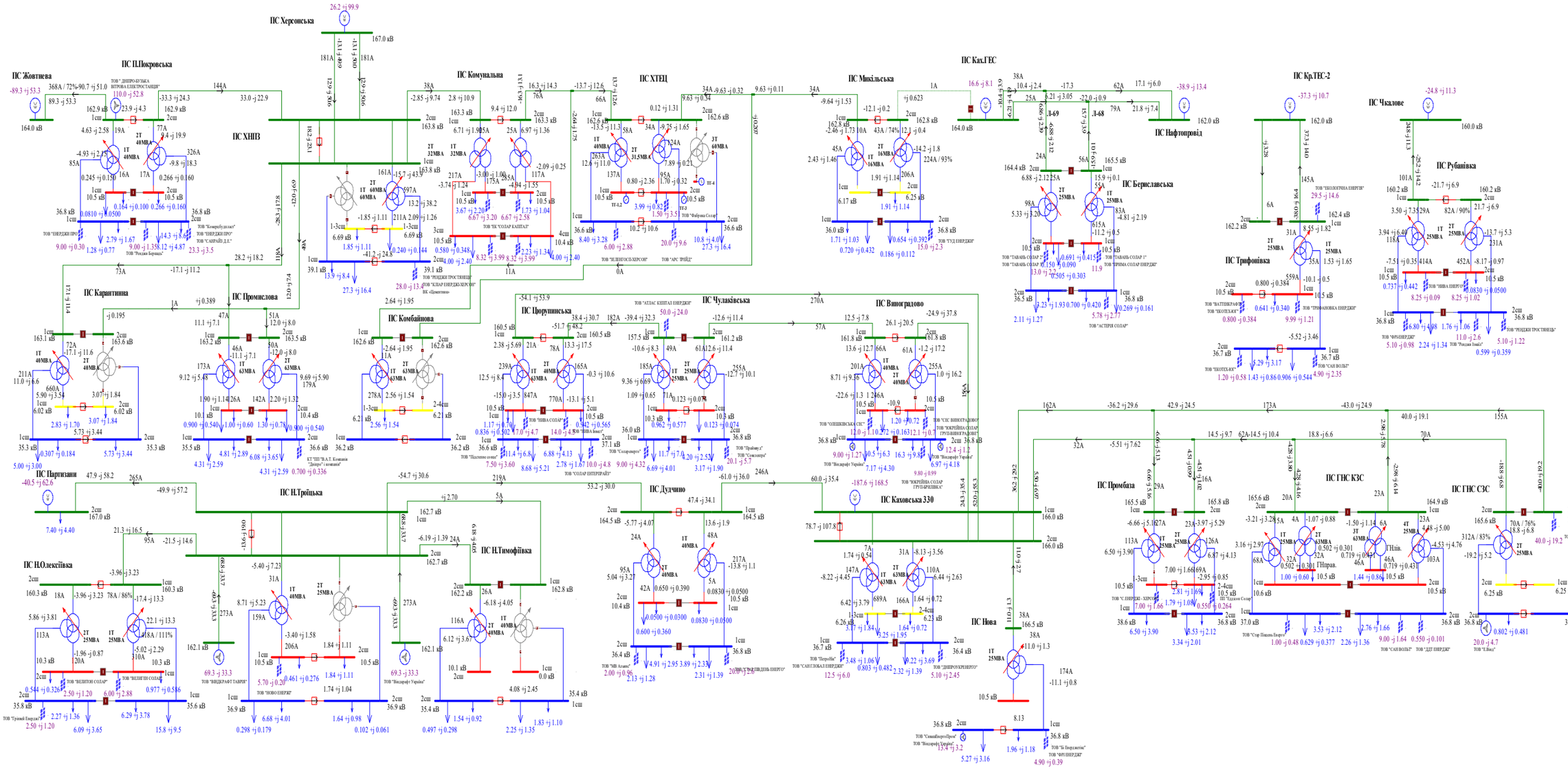

Схема 84. Аналіз ремонтного режиму роботи мережі 35-150 кВ АТ "Херсонобленерго"(Відключення ПЛ-150кВ ХНПЗ-1 на ПС Херсонська). Денне зниження навантажень міжсезоння 2024 року.

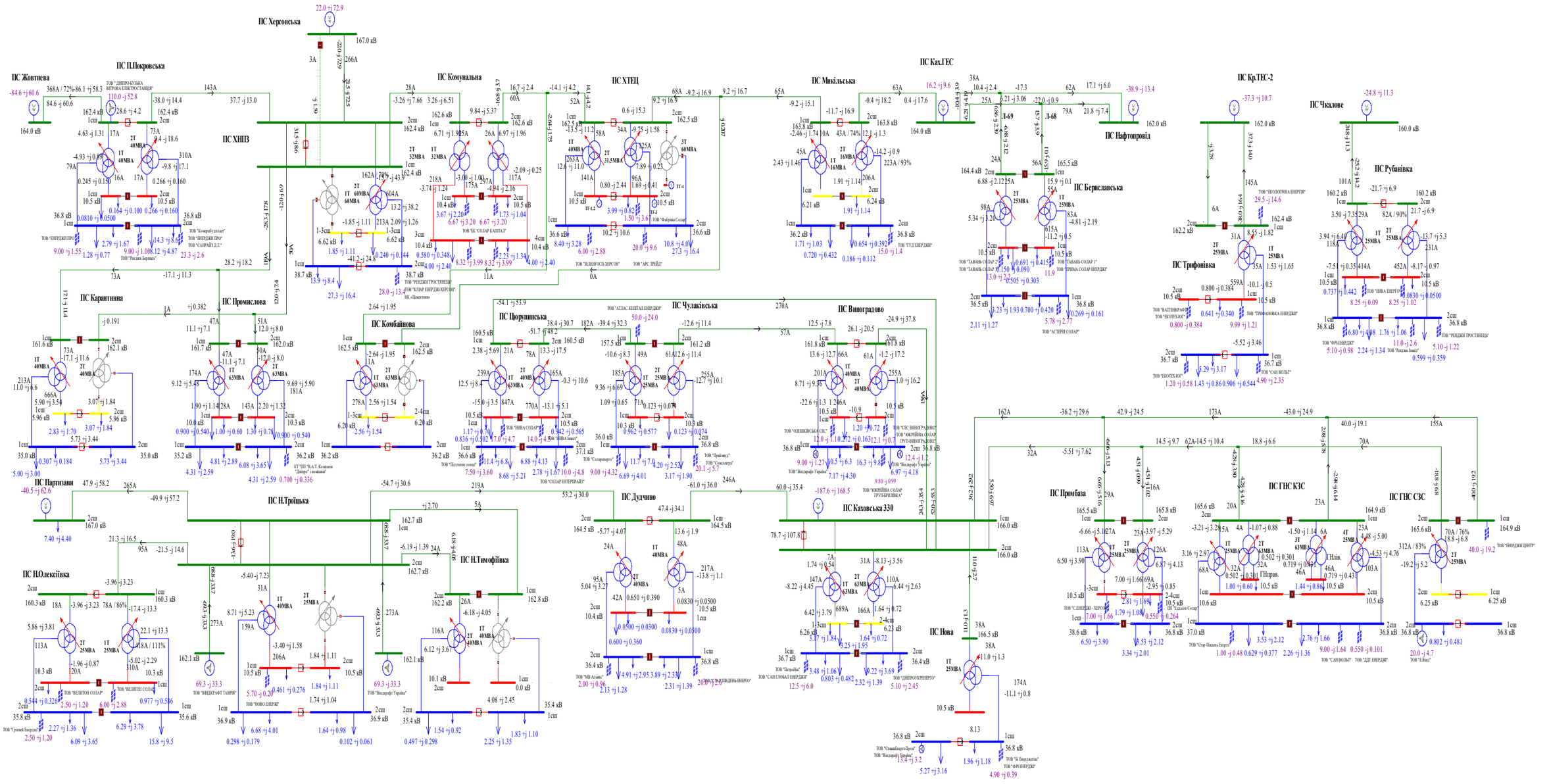

Схема 85. Аналіз ремонтного режиму роботи мережі 35-150 кВ АТ "Херсонобленерго"(Відключення ПЛ-150кВ Виноградово на ПС Каховська 330). Денне зниження навантажень міжсезоння 2024 року.

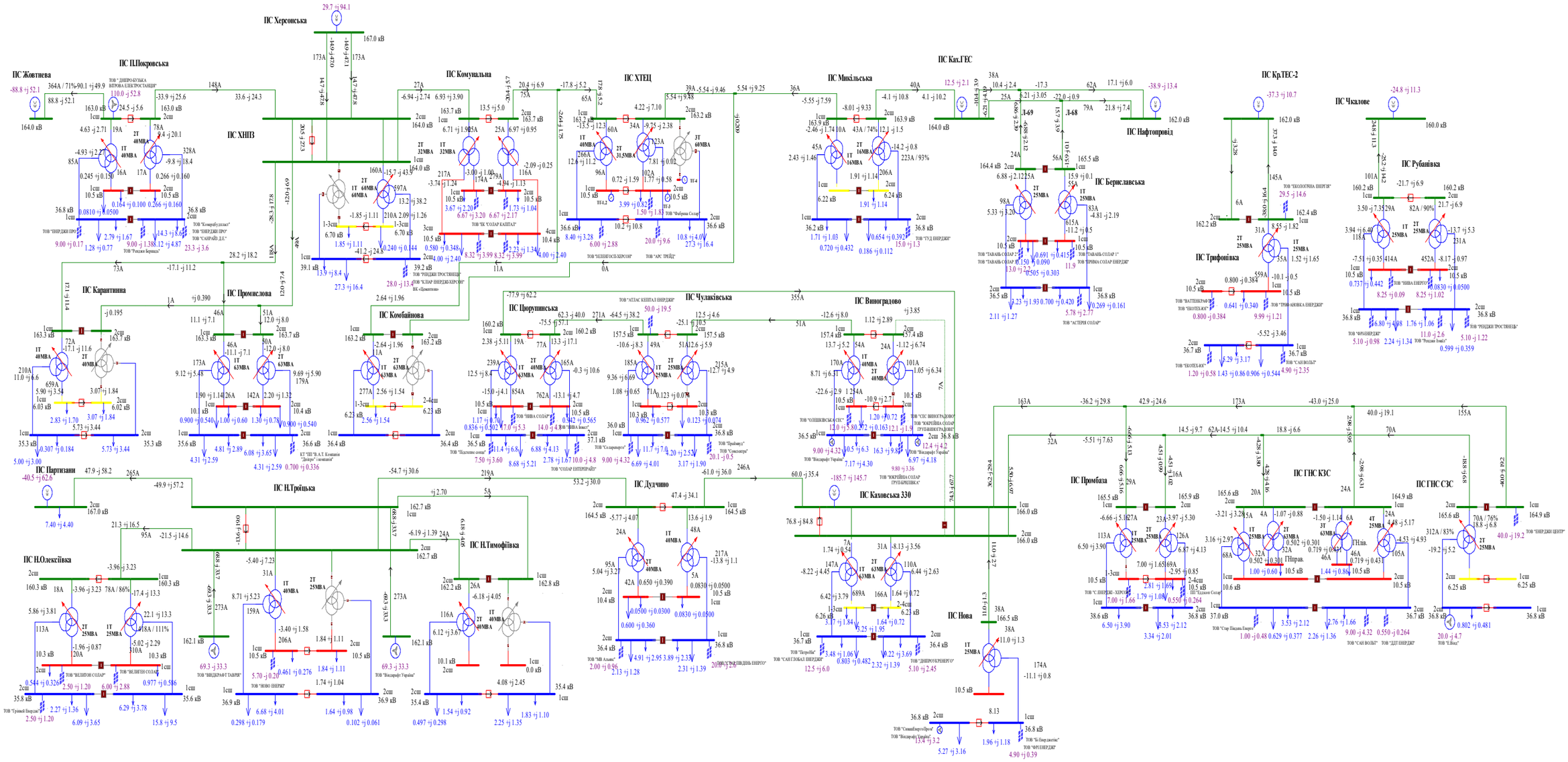

Схема 86. Аналіз ремонтного режиму роботи мережі 35-150 кВ АТ "Херсонобленерго"(Відключення ПЛ-150кВ Дудчино на ПС Каховська 330).Денне зниження навантажень міжсезоння 2024 року.

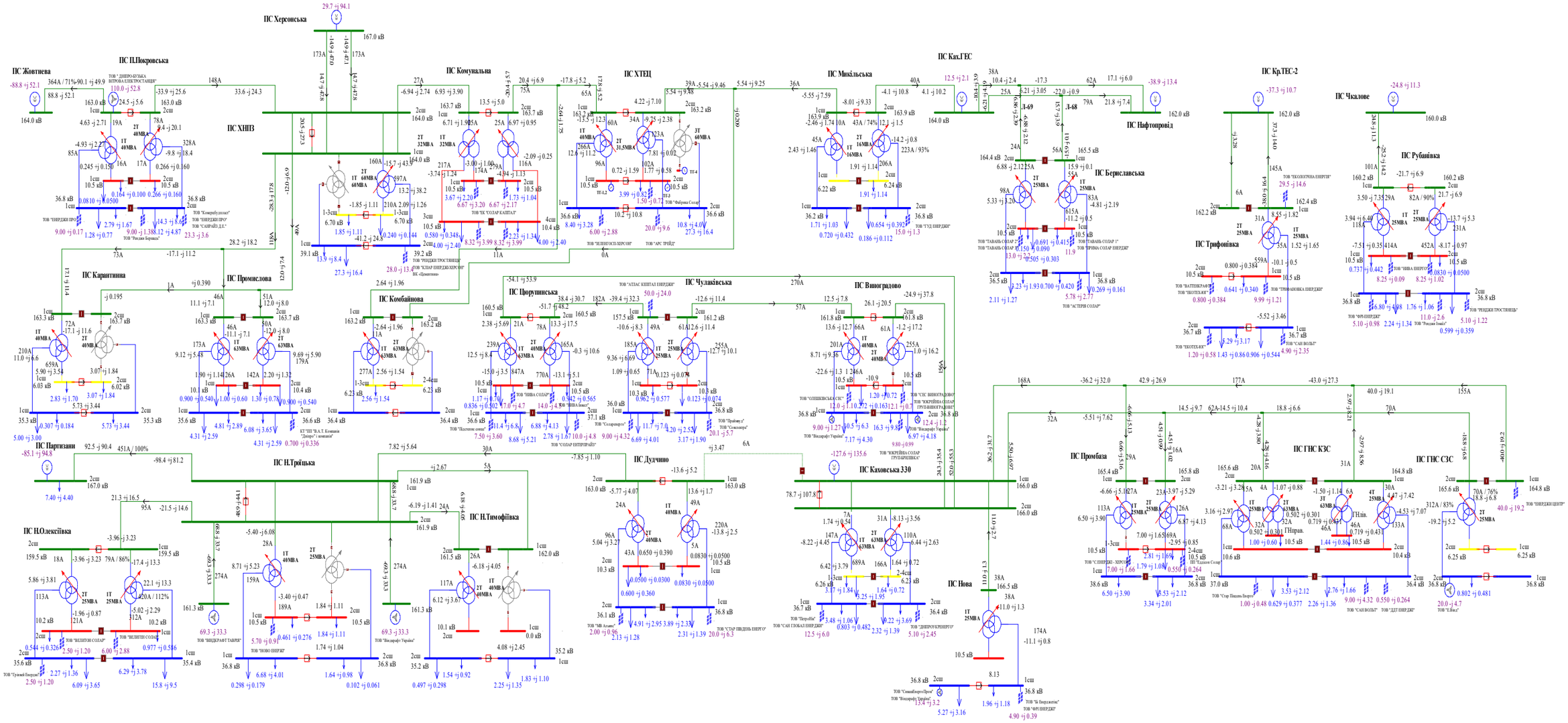

Схема 87. Аналіз ремонтного режиму роботи мережі 35-150 кВ АТ "Херсонобленерго"(Відключення ПЛ-150кВ Н.Троїцька на ПС Партизани). Денне зниження навантажень міжсезоння 2024 року.

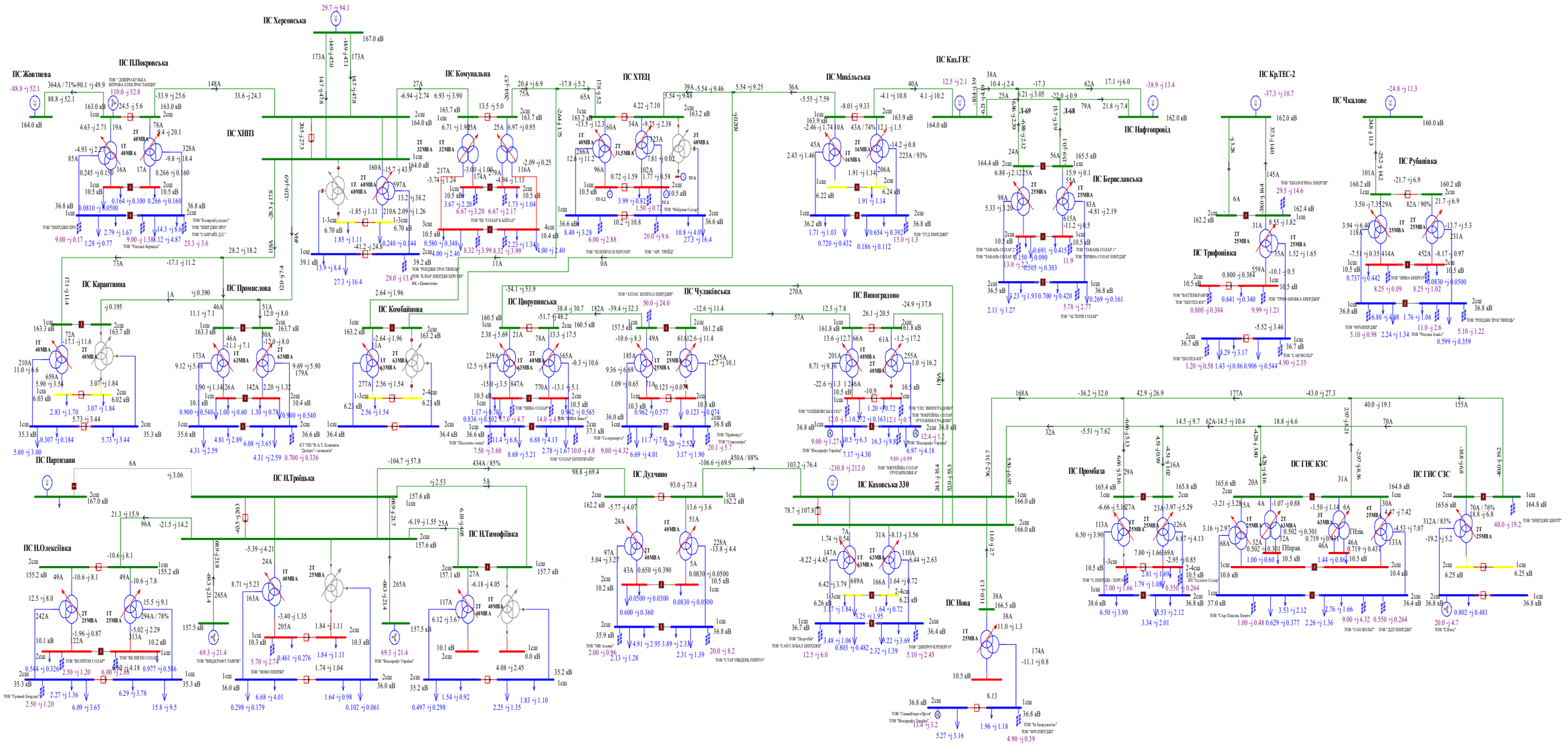

Схема 88. Аналіз ремонтного режиму роботи мережі 35-150 кВ АТ "Херсонобленерго"(Відключення ПЛ-150кВ П.Покровська на ПС Жовтнева). Вечірній максимум навантажень міжсезоння 2024 року.

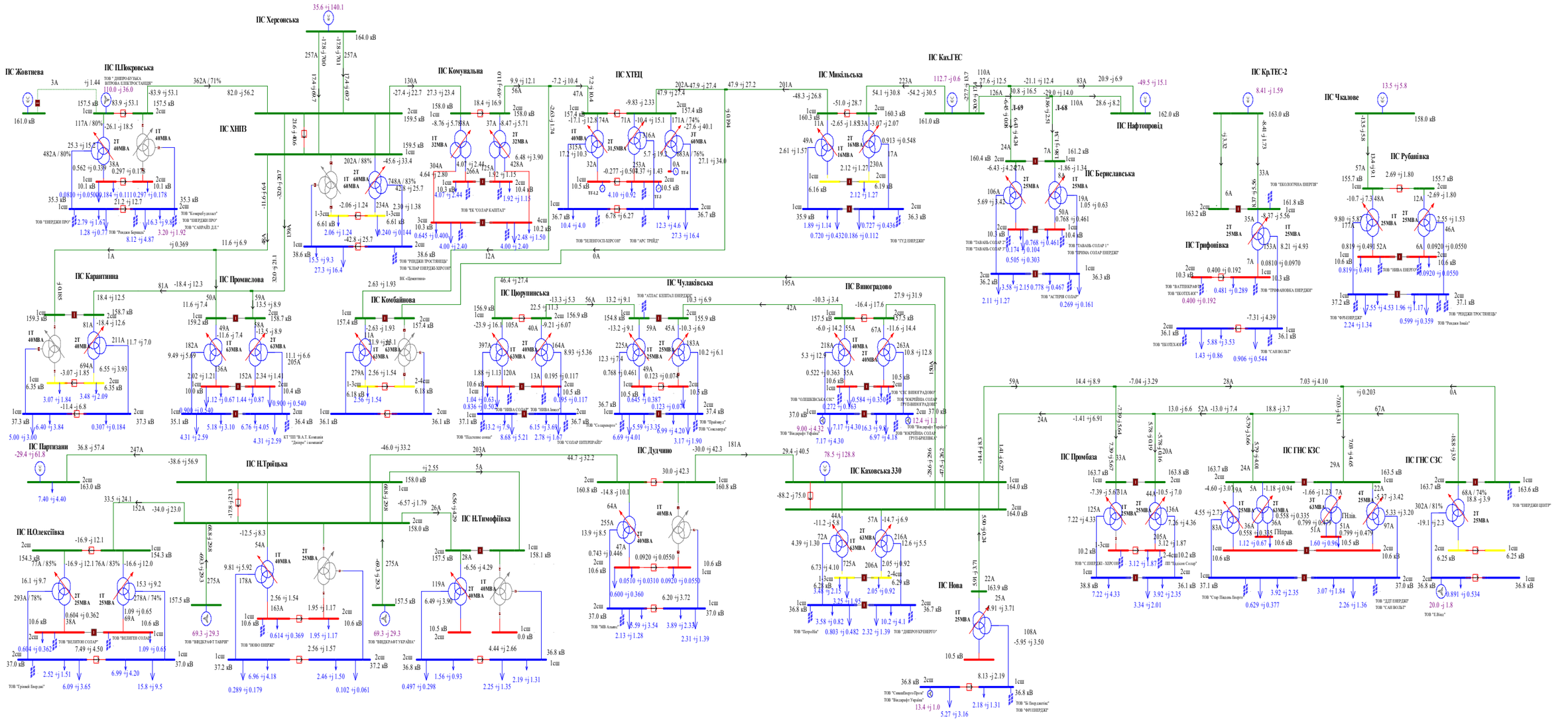
ПС Херсонська
ПС Жовтнева
ПС П.Покровська
ПС ХНПЗ
ПС Комунальна
ПС ХТЕЦ
ПС Микільська
ПС Ках.ГЕС
ПС Нафтопровід
ПС Кр.ТЕС-2
ПС Чкалове
ПС Рубанівка
ПС Карантинна
ПС Промислова
ПС Комбайнова
ПС Чулаківська
ПС Цюрупинська
ПС Виноградово
ПС Берославська
ПС Трифонівка
ПС Партизани
ПС Н.Троїцька
ПС Н.Олексіївка
ПС Н.Тимофіївка
ПС Дудчино
ПС Каховська 330
ПС Нова
ПС Промбаза
ПС ГНС КЗС
ПС ГНС СЗС
Л-69
Л-68
ТОВ "ЕНЕРДЖІ ПРО"
ТОВ "Комерційгазпласт"
ТОВ "ЕНЕРДЖІ ПРО"
ТОВ "САЙРАЙ Д.Е."
ТОВ "Рендж Бернінг"
ТОВ "ЕК "СОЛАР КАПІТАЛ"
ТОВ "ЗЕЛЕНГОСП-ХЕРСОН"
ТОВ "АРС ТРЕЙД"
ТОВ "ГУД ЕНЕРДЖІ"
ТОВ "ТАВАЛЬ СОЛАР 1"
ТОВ "ТАВАЛЬ СОЛАР 2"
ТОВ "ПРИМА СОЛАР ЕНЕРДЖІ"
ТОВ "АСТЕРІЯ СОЛАР"
ТОВ "ВАТТЕНФАЛЬ"
ТОВ "ПКОПЕЛАКС"
ТОВ "ТРИФАНІВКА ЕНЕРДЖІ"
ТОВ "ЕКОЛОГІЧНА ЕНЕРГІЯ"
ТОВ "ПКОПЕЛАКС"
ТОВ "САН ВОЛЬТ"
ТОВ "ЕНЕРДЖІ ЦЕНТР"
ТОВ "РЕНДЖІ ПРОСТІР"
ТОВ "Рендж Інвей"
ТОВ "ФРІЕНЕРДЖІ"
ТОВ "ЕНЕРДЖІ ЦЕНТР"
ТОВ "ЕНЕРДЖІ ПРОСТІР"
ТОВ "ЕНЕРДЖІ ПРОСТІР"
ТОВ "ЕНЕРДЖІ ПРОСТІ

Схема 89. Аналіз ремонтного режиму роботи мережі 35-150 кВ АТ "Херсонобленерго"(Відключення ПЛ-150-Комунальна на ПС ХНПЗ). Вечірній максимум навантажень міжсезоння 2024 року.

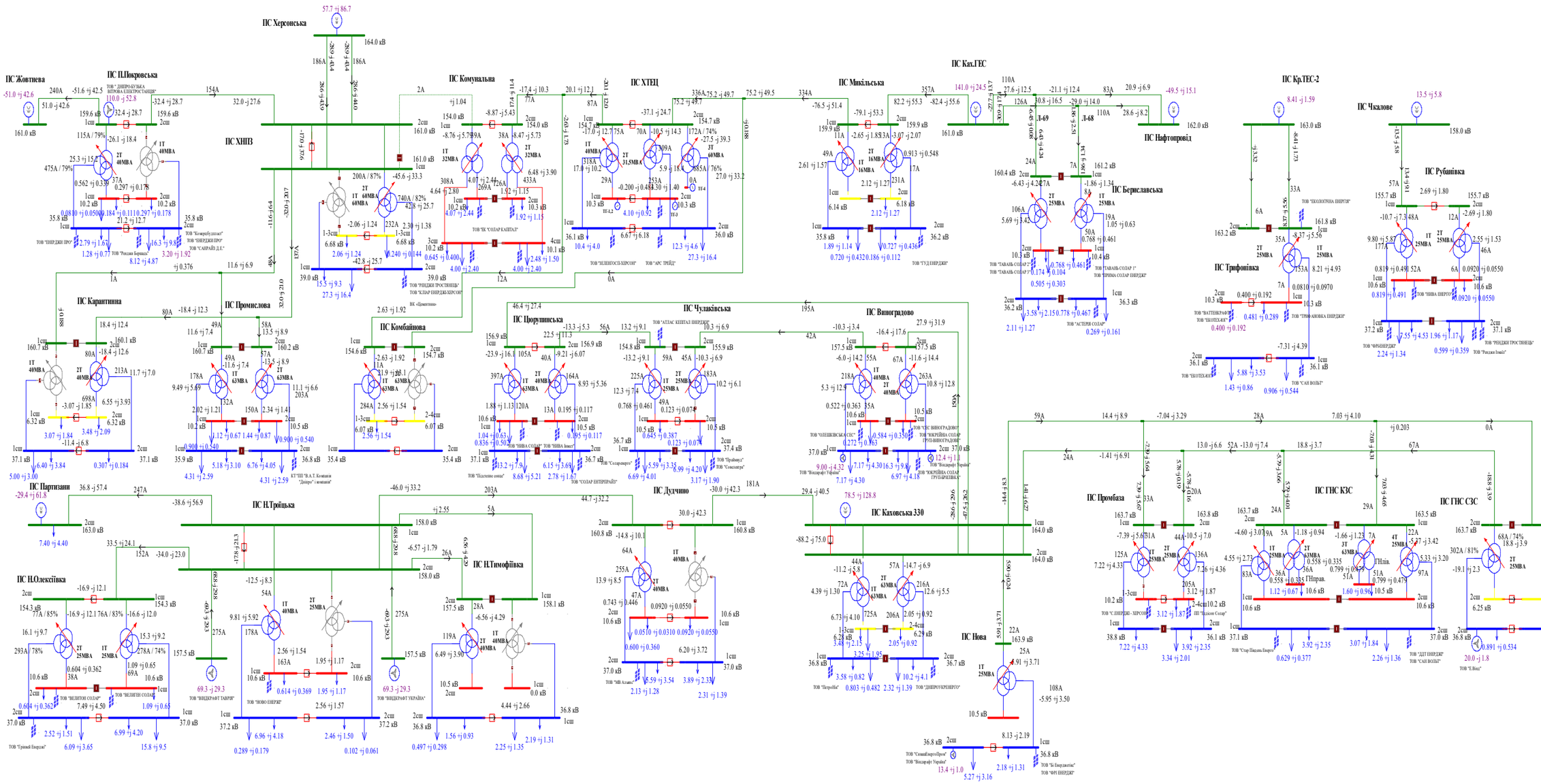

Схема 90. Аналіз ремонтного режиму роботи мережі 35-150 кВ АТ "Херсонобленерго"(Відключення ПЛ-150кВ Микільська на КГЕС). Вечірній максимум навантажень міжсезоння 2024 року.

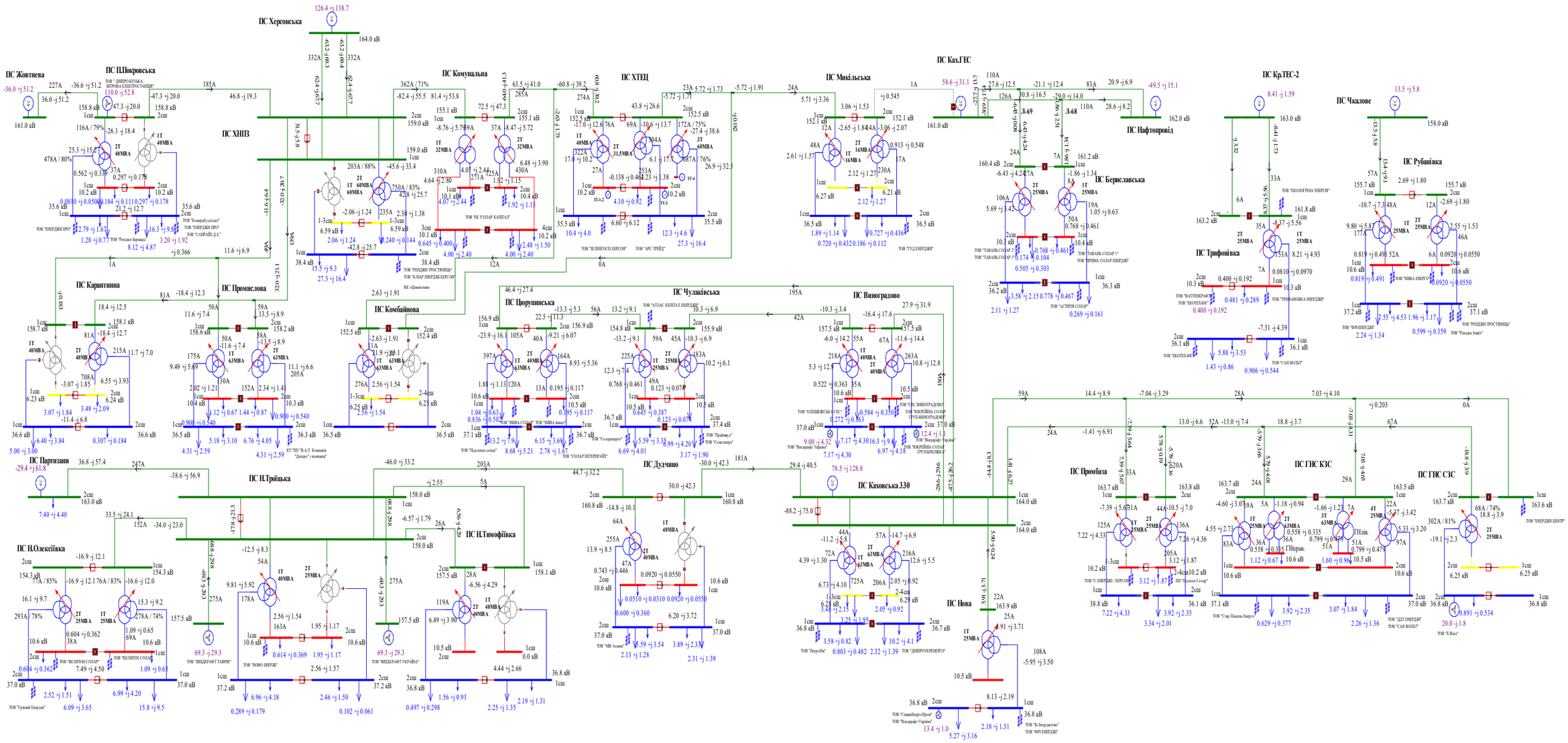

Схема 91. Аналіз ремонтного режиму роботи мережі 35-150 кВ АТ "Херсонобленерго"(Відключення ПЛ-150кВ ХНПЗ-1 на ПС Херсонська). Вечірній максимум навантажень міжсезоння 2024 року.

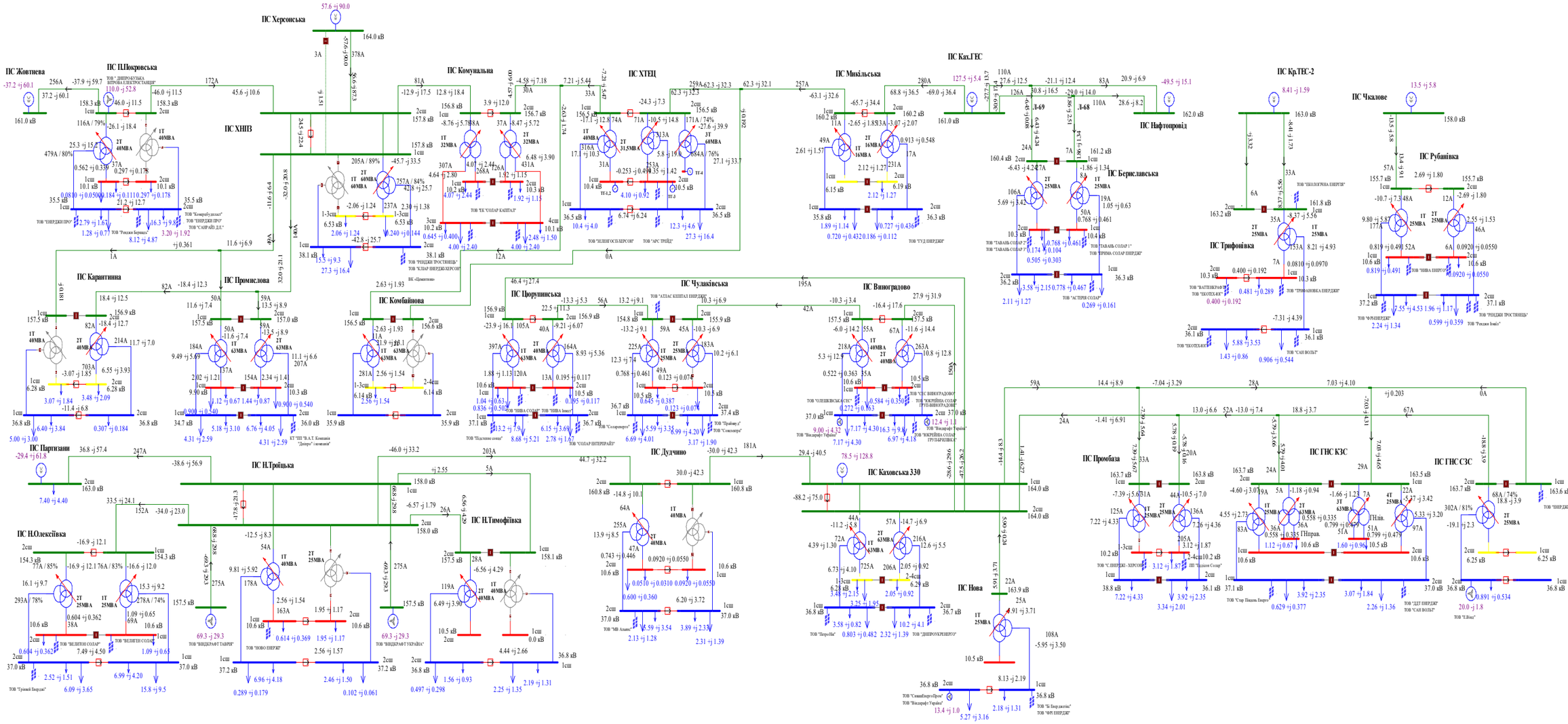

Схема 92. Аналіз ремонтного режиму роботи мережі 35-150 кВ АТ "Херсонобленерго"(Відключення ПЛ-150кВ Виноградово на ПС Каховська 330). Вечірній максимум навантажень міжсезоння 2024 року.

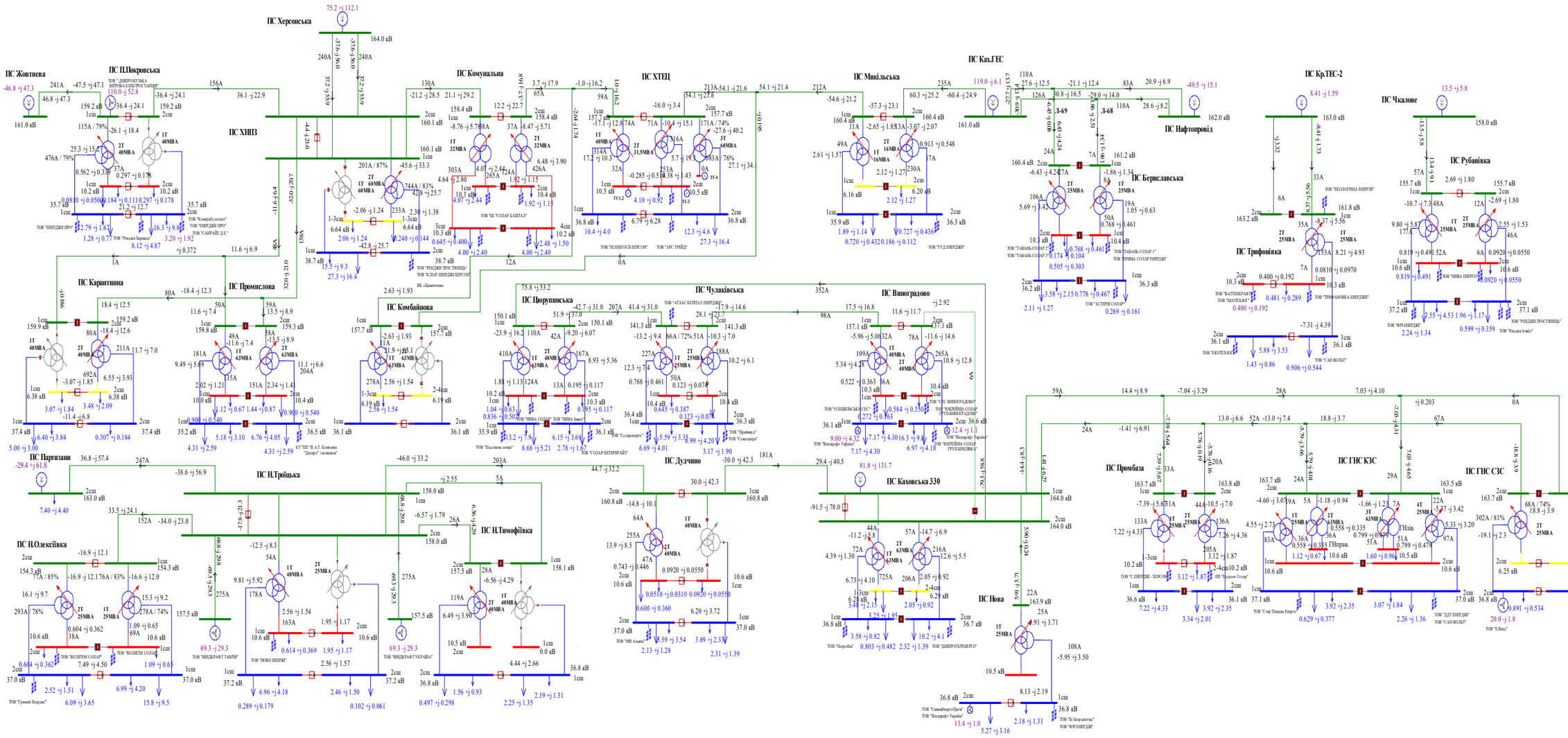

Схема 93. Аналіз ремонтного режиму роботи мережі 35-150 кВ АТ "Херсонобленерго"(Відключення ПЛ-150кВ Дудчино на ПС Каховська 330).Вечірній максимум навантажень міжсезоння 2024 року.

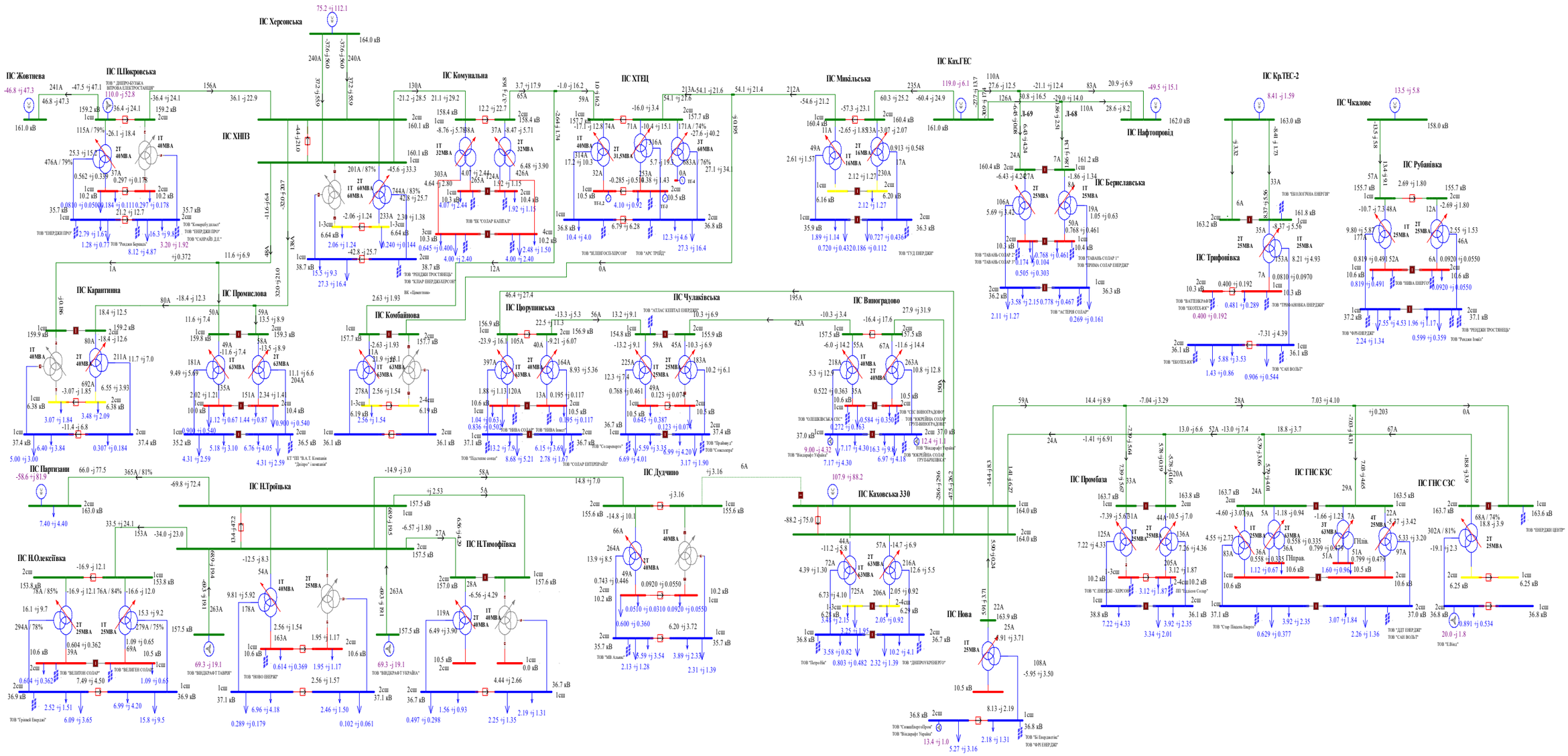

Схема 94. Аналіз ремонтного режиму роботи мережі 35-150 кВ АТ "Херсонобленерго"(Відключення ПЛ-150кВ Н.Троїцька на ПС Партизани).Вечірній максимум навантажень міжсезоння 2024 року.

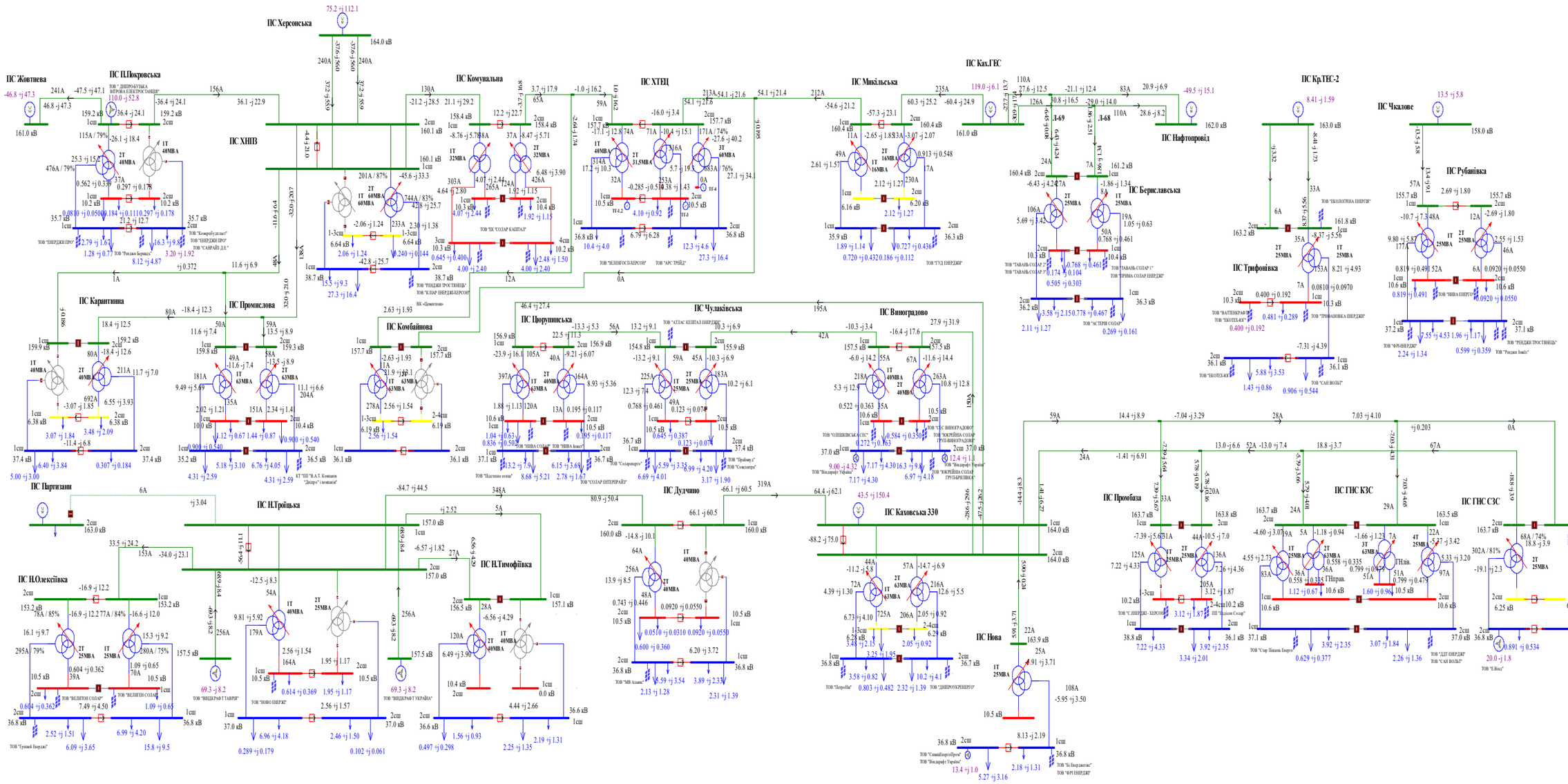

Схема 95. Аналіз ремонтного режиму роботи мережі 35-150 кВ АТ "Херсонобленерго"(Відключення ПЛ-150кВ П.Покровська на ПС Жовтнева). Денне зниження зимових навантаженнь 2024року.

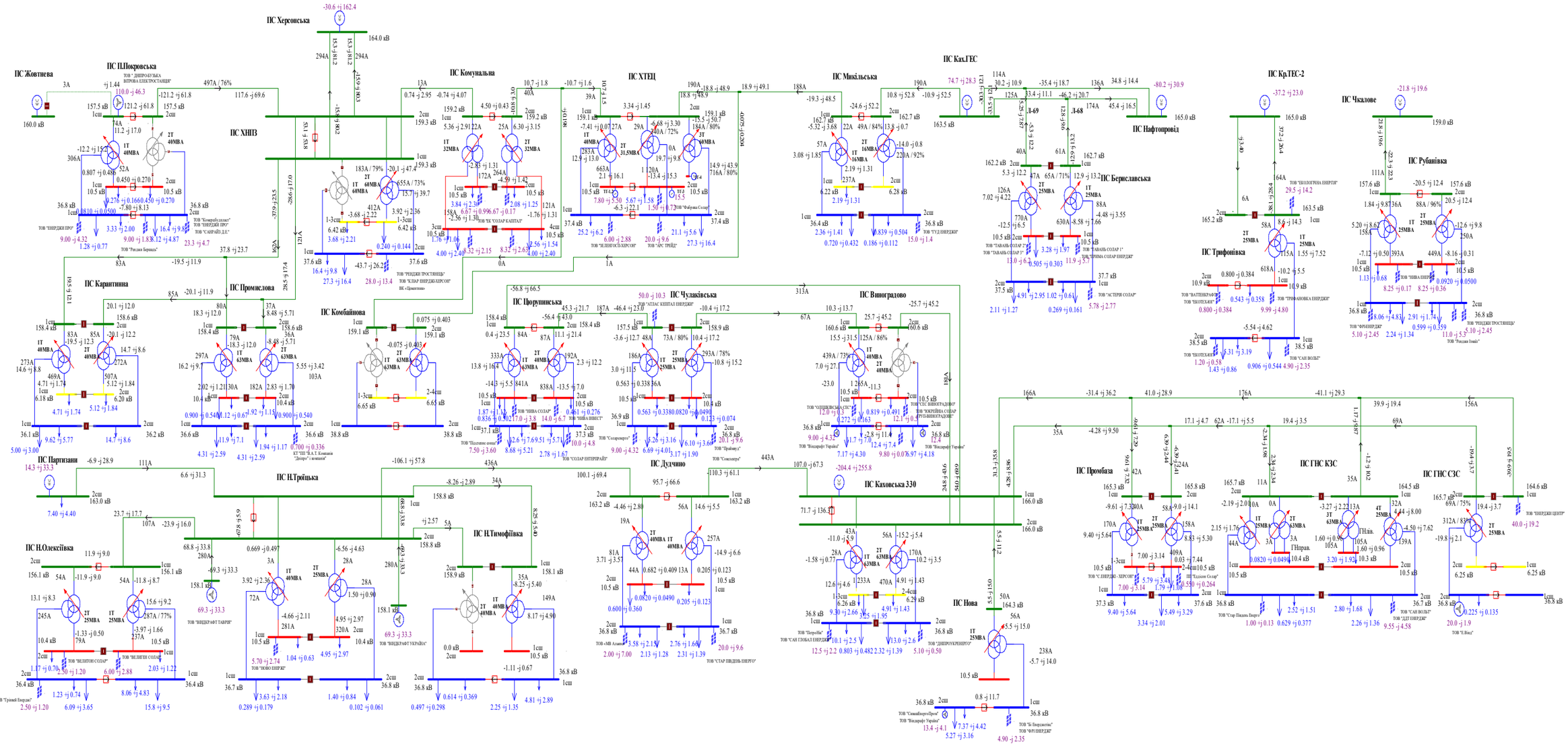

Схема 96. Аналіз ремонтного режиму роботи мережі 35-150 кВ АТ "Херсонобленерго"(Відключення ПЛ-150-Комунальна на ПС ХНПЗ). Денне зниження зимових навантаженнь 2024року.

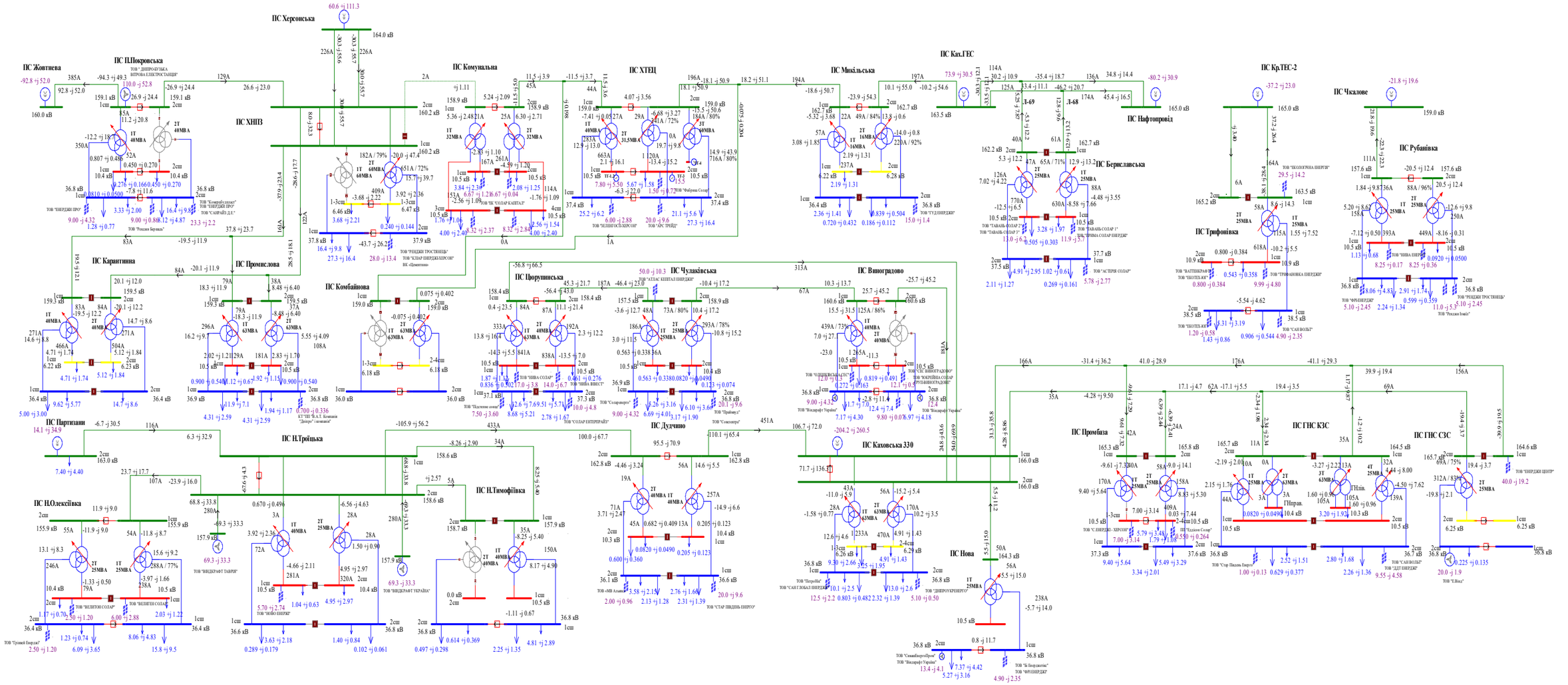
ПС Херсонська
ПС Жовтнева
ПС П.Покровська
ТОВ " ДНІПРО-КУЗЬКА ВІТРОВА ЕЛЕКТРОСТАНЦІЯ"
ПС ХНПЗ
ПС Комунальна
ПС ХТЕЦ
ПС Микільська
ПС Як.ГЕС
ПС Нафтопровід
ПС Кр.ТЕС-2
ПС Чкалове
ПС Рубанівка
ПС Берославська
ПС Трифонівка
ПС Карантинна
ПС Промислова
ПС Комбайнова
ПС Іорушинська
ПС Чулаківська
ПС Виноградово
ПС Партизани
ПС Н.Троїцька
ПС Н.Олексіївка
ПС Н.Тимофіївка
ПС Дудчино
ПС Каховська 330
ПС Нова
ПС Промбаза
ПС ГНС КЗС
ПС ГНС СЗС
ТОВ "ЕНЕРДЖІ ПРО"
ТОВ "КАПІРАЙ Д.Е."
ТОВ "Роксан Беншу"
ТОВ "ЕНЕРДЖІ ПРОСТІР"
ТОВ "СЛАВ ЕНЕРДЖІ ХЕРСОН"
ТОВ "ЕК "СОЛАР КАПІТАЛ"
ТОВ "ЕЛЕКТРОСІЛ ХЕРСОН"
ТОВ "Фабрика Солар"
ТОВ "ЕКОЛОГІЧНА ЕНЕРГІЯ"
ТОВ "ТАВАЛЬ СОЛАР 2"
ТОВ "ТАВАЛЬ СОЛАР 1"
ТОВ "ТРИМА СОЛАР ЕНЕРДЖІ"
ТОВ "АСТЕРІЯ СОЛАР"
ТОВ "ВАТЕНКРАФТ"
ТОВ "ЕКОТОЛЬКС"
ТОВ "ТРИФАНІВКА ЕНЕРДЖІ"
ТОВ "ОРІОН ЕНЕРДЖІ"
ТОВ "ЧИНА ЕНЕРГІЯ"
ТОВ "ЕНЕРДЖІ ПРОСТІР ТОРГІВЕЛЬ"
ТОВ "Роксан Інвіз"
ТОВ "ЕНЕРГІЯ ЕНЕРДЖІ"
ТОВ "САН ВОЛЬТ"
ТОВ "ЕДТ ЕНЕРДЖІ"
ТОВ "Ельвіз"
ТОВ "Кемерлібаллаг"
ТОВ "Грозний Енерджі"
ТОВ "ВЕЛЕТОН СОЛАР"
ТОВ "ВЕЛЕТОН СОЛАР"
ТОВ "ЛЮБО ЕНЕРГІЯ"
ТОВ "ВІНДКРАФТ ТАВРІЯ"
ТОВ "ВІНДКРАФТ УКРАЇНА"
ТОВ "Пластик сонця"
ТОВ "ЧИНА СОЛАР"
ТОВ "ЧИНА ІНВЕСТ"
ТОВ "Солар-Інтегро"
ТОВ "СОЛАР ЕНТЕРПРАЙЗ"
ТОВ "Віндкрафт Україна"
ТОВ "Прайвет у"
ТОВ "Сонсентра"
ТОВ "ЕНЕРДЖІ ЦЕНТР"
ТОВ "Віндкрафт Україна"
ТОВ "СЕС ВИНОГРАДОВО"
ТОВ "ВОКРУГ СОЛАР ІНВЕСТМЕНТ"
ТОВ "ЕНЕРДЖІ ЦЕНТР"
ТОВ "СЕС ВИНОГРАДОВО"
ТОВ "ВОКРУГ СОЛАР ІНВЕСТМЕНТ"
ТОВ "ЕНЕРДЖІ ЦЕНТР"
ТОВ "Віндкрафт Україна"
ТОВ "СамараЕнергоПром"
ТОВ "Віндкрафт Україна"
ТОВ "Ві Енерджетікс"
ТОВ "ФРІЕНЕРДЖІ"
ТОВ "ЕНЕРДЖІ ЦЕНТР"
ТОВ "ЕНЕРДЖІ ЦЕНТР"
ТОВ "ЕНЕРДЖІ ЦЕНТР

Схема 97. Аналіз ремонтного режиму роботи мережі 35-150 кВ АТ "Херсонобленерго"(Відключення ПЛ-150кВ Микільська на КГЕС). Денне зниження зимових навантаженнь 2024року.

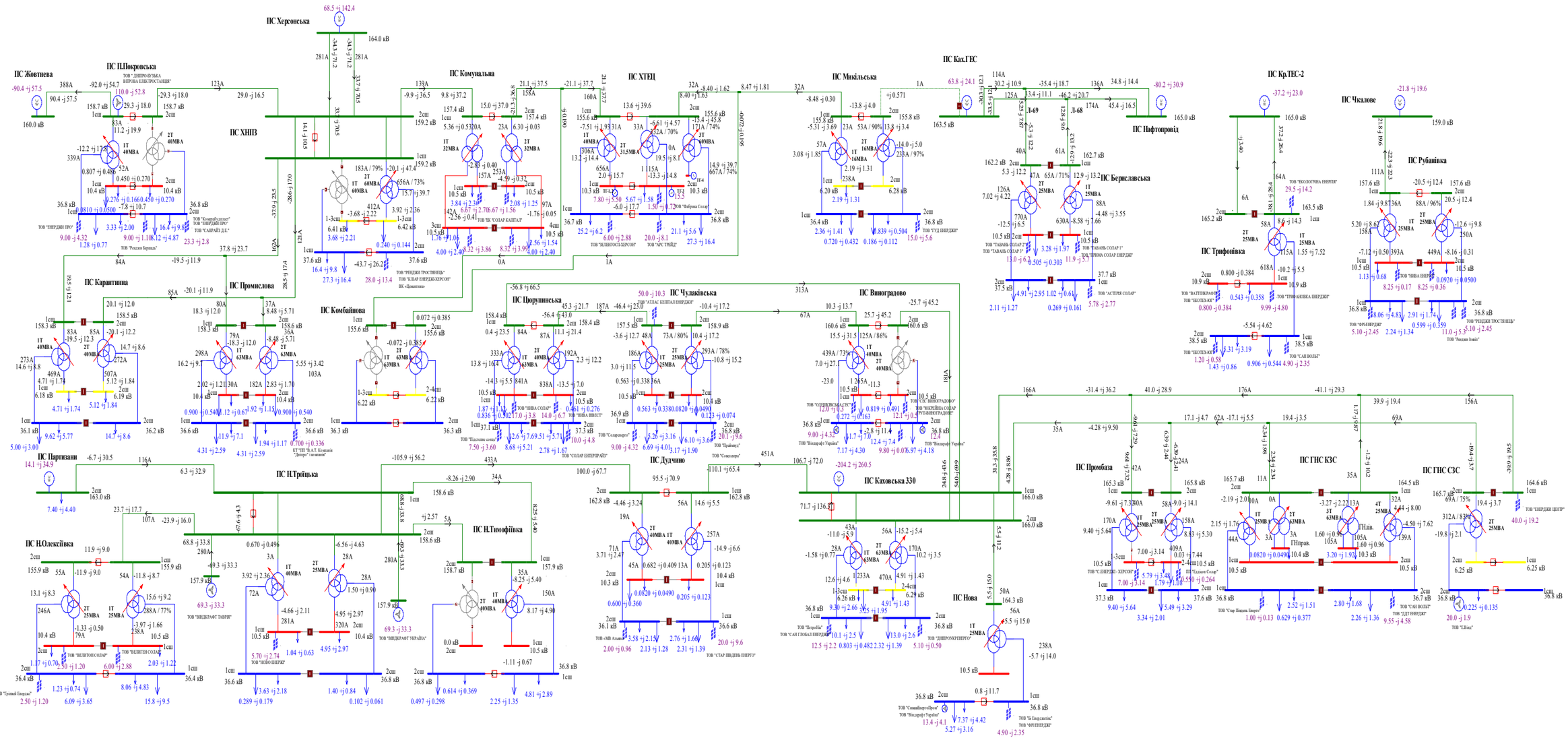

Схема 98. Аналіз ремонтного режиму роботи мережі 35-150 кВ АТ "Херсонобленерго"(Відключення ПЛ-150кВ ХНПЗ-1 на ПС Херсонська).Денне зниження зимових навантаженнь 2024року.

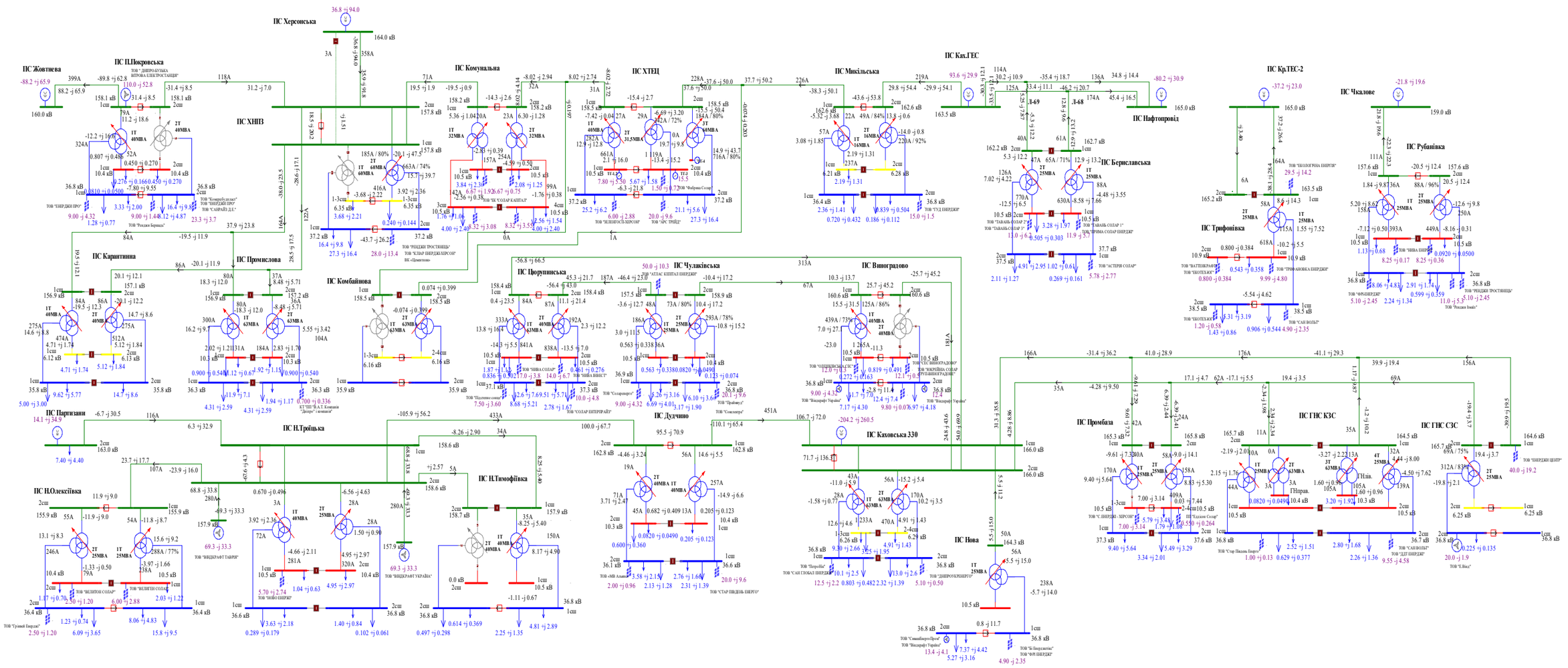

Схема 99. Аналіз ремонтного режиму роботи мережі 35-150 кВ АТ "Херсонобленерго"(Відключення ПЛ-150кВ Виноградово на ПС Каховська 330). Денне зниження зимових навантаженнь 2024року.

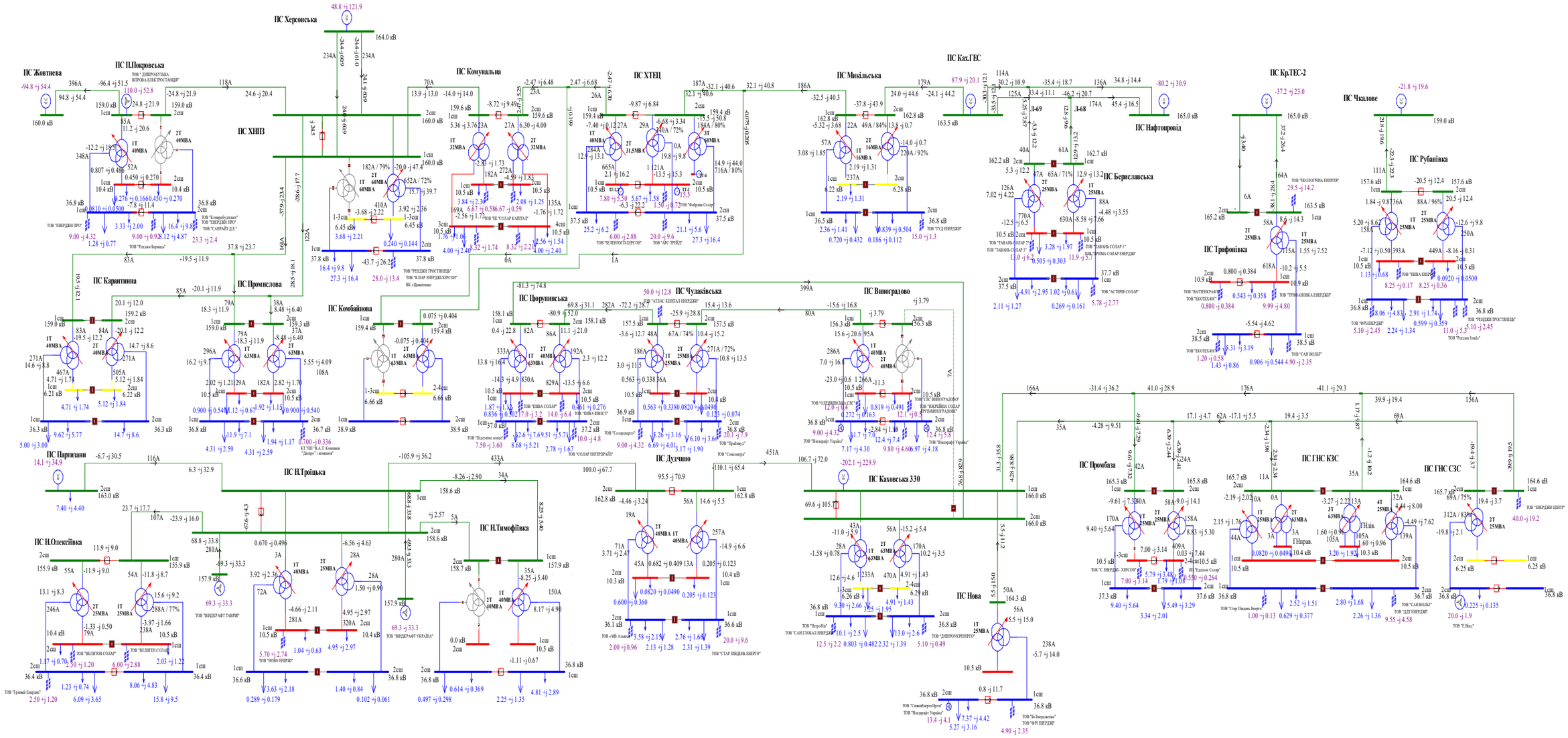

Схема 100. Аналіз ремонтного режиму роботи мережі 35-150 кВ АТ "Херсонобленерго"(Відключення ПЛ-150кВ Дудчино на ПС Каховська 330). Денне зниження зимових навантаженнь 2024року.

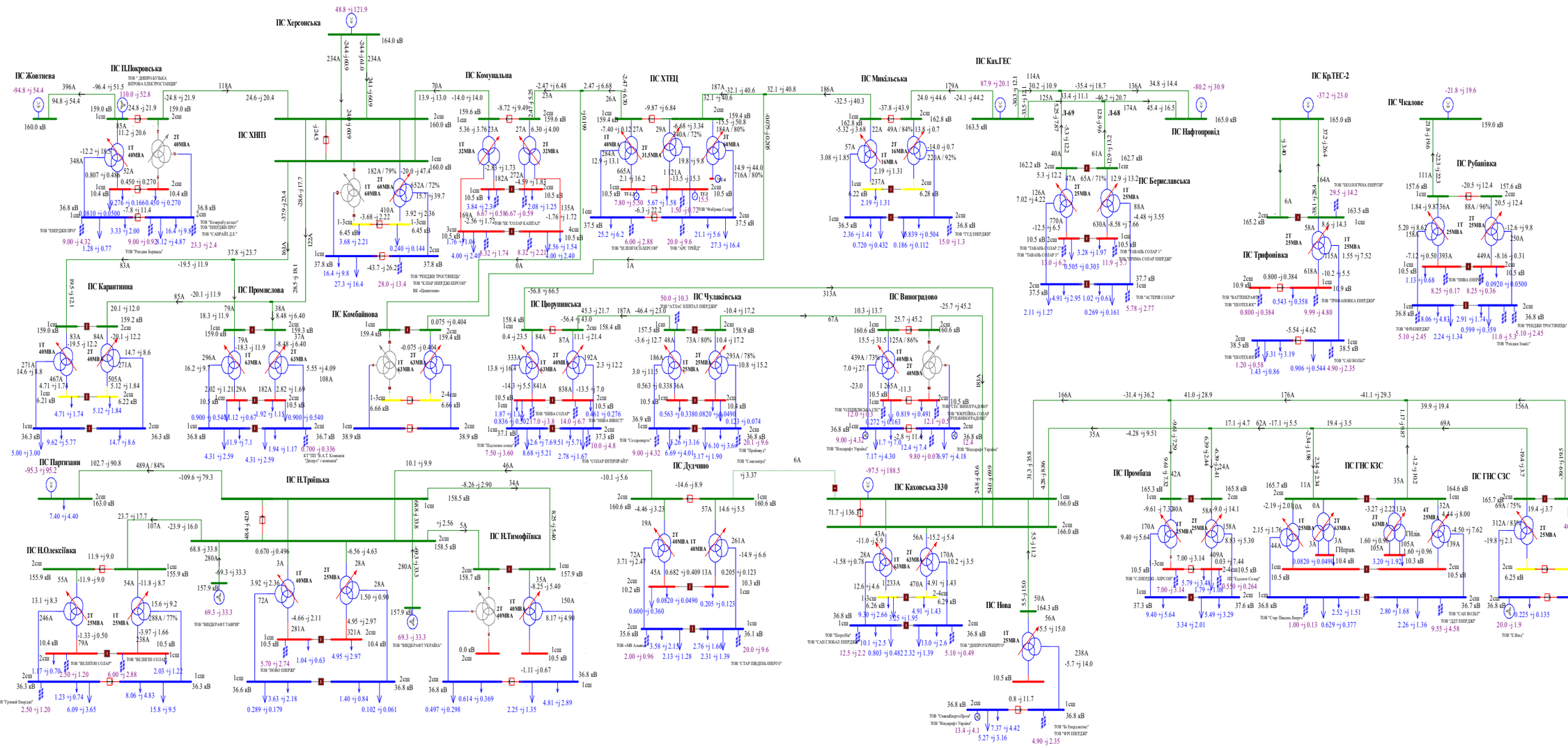

Схема 101. Аналіз ремонтного режиму роботи мережі 35-150 кВ АТ "Херсонобленерго"(Відключення ПЛ-150кВ Н.Троїцька на ПС Партизани). Денне зниження зимових навантажень 2024року.

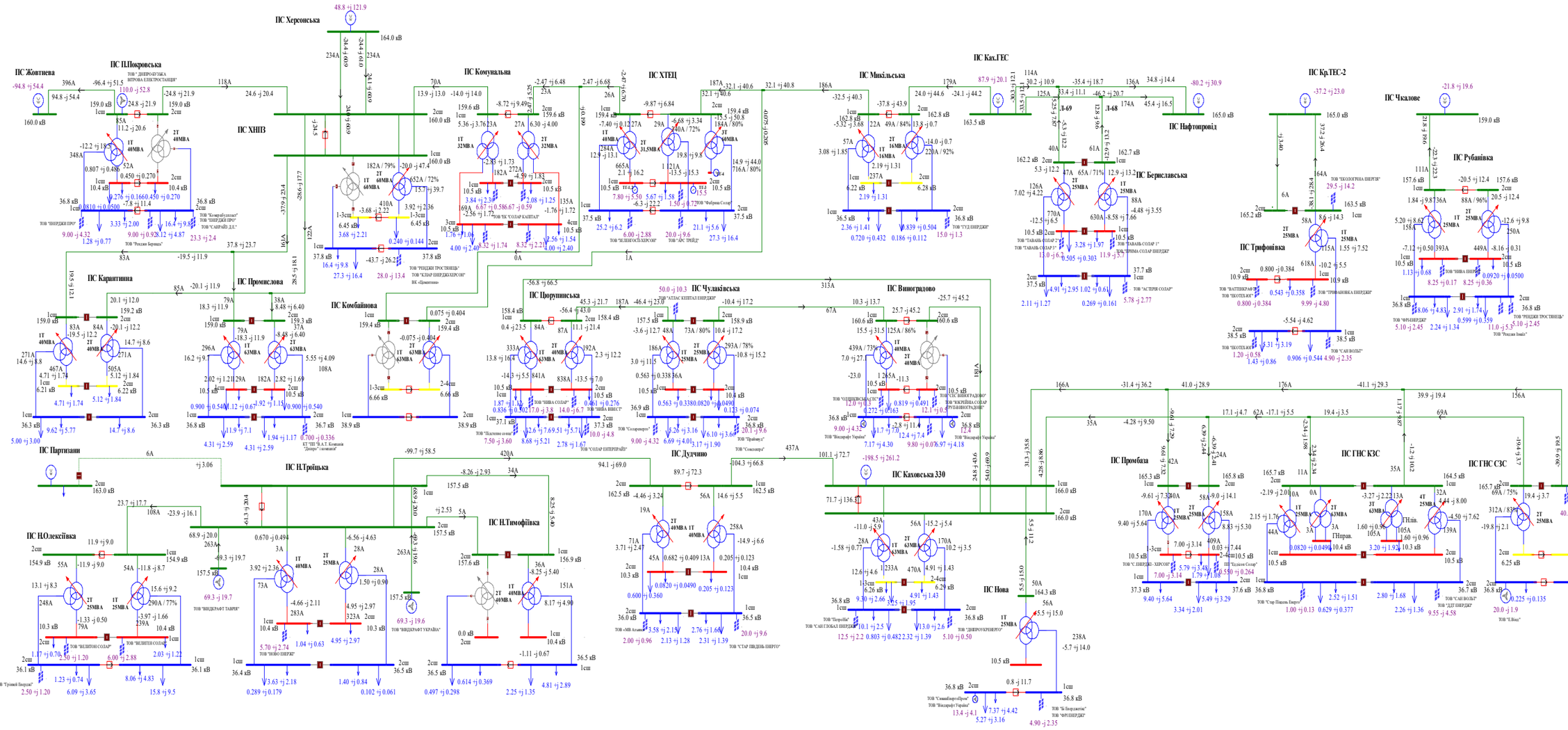

Схема 102. Аналіз ремонтного режиму роботи мережі 35-150 кВ АТ "Херсонобленерго"(Відключення ПЛ-150кВ П.Покровська на ПС Жовтнева). Вечірній максимум зимових навантаженнь 2024 року.

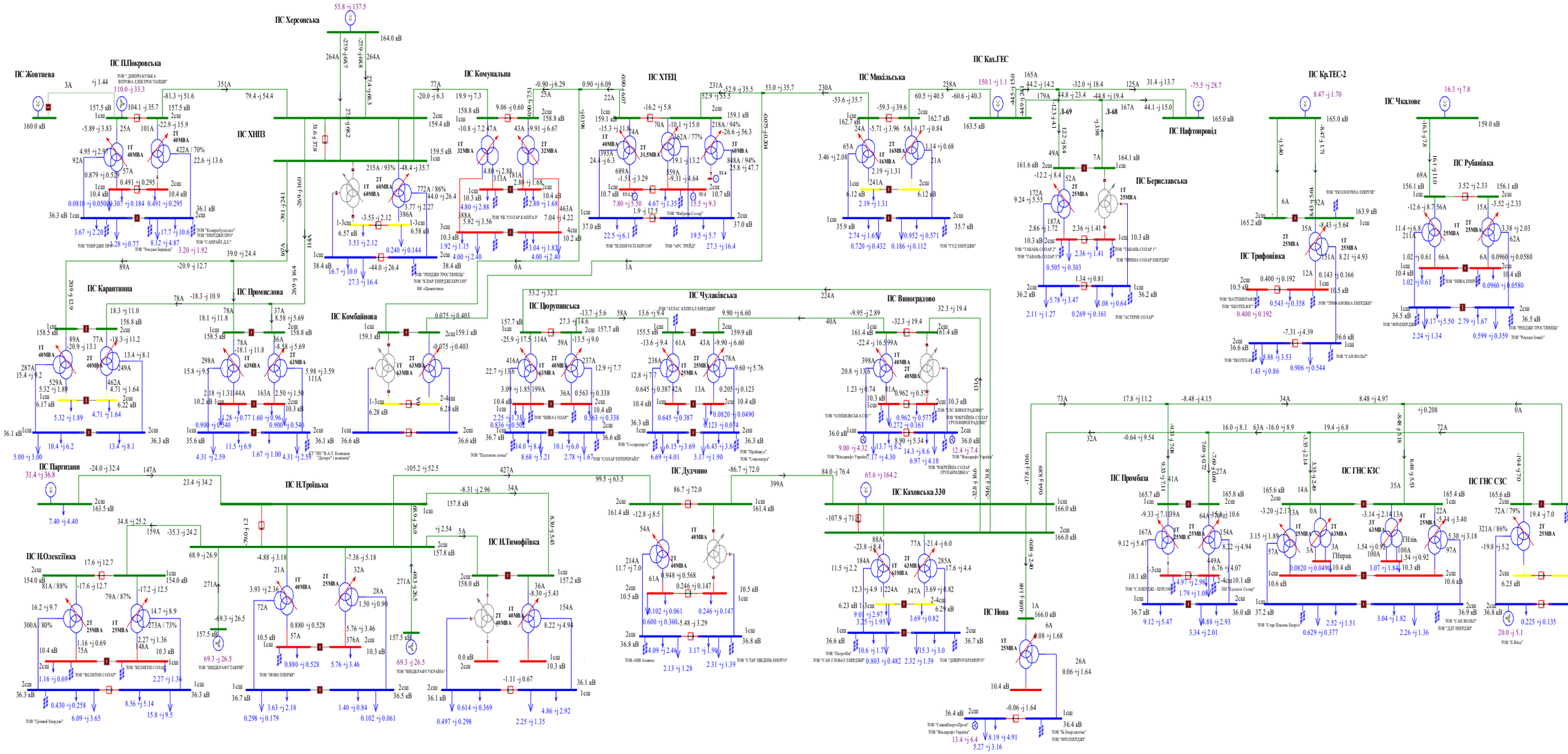
ПС Херсонська
ПС П.Покровська
ПС Жовтнева
ПС ХНПЗ
ПС Комунальна
ПС ХТЕЦ
ПС Микільська
ПС Ках.ГЕС
ПС Нафтопровід
ПС Кр.ТЕС-2
ПС Чкалове
ПС Рубанівка
ПС Берославська
ПС Трифонівка
ПС Карантинна
ПС Промислова
ПС Комбайнова
ПС Цюрупинська
ПС Чулаківська
ПС Виноградово
ПС Пархоменко
ПС Н.Троїцька
ПС Н.Олексіївка
ПС Н.Тимофіївка
ПС Дудчино
ПС Каховська 330
ПС Нова
ПС Промбаза
ПС ГНС КЗС
ПС ГНС СЗС
ТОВ "ЕНЕРДЖІ ПРО"
ТОВ "Роздол Бриньк"
ТОВ "САМРАЙ ДЕ"
ТОВ "ЕНЕРДЖІ ТРОСТЯНЕЦЬ"
ТОВ "СОЛАР ЕНЕРДЖІ-ХЕРСОН"
ТОВ "ЗЕЛЕНОСВІТ-ХЕРСОН"
ТОВ "ТУД ЕНЕРДЖІ"
ТОВ "ЕКОЛОГІЧНА ЕНЕРГІЯ"
ТОВ "ЕКОПАК"
ТОВ "ГРИГОРІВКА ЕНЕРДЖІ"
ТОВ "САН ВОЛЬТ"
ТОВ "ЕКОПАК"
ТОВ "ЗЕЛЕНІ ЕНЕРДЖІ"
ТОВ "ВІЛЕПОН СОЛАР"
ТОВ "ВІНЦКРАФТ ТАВРІЯ"
ТОВ "НОВО ЕНЕРГІ"
ТОВ "ВІНЦКРАФТ УКРАЇНА"
ТОВ "ПІДСТАНЦІЯ ОСНОВ"
ТОВ "НІВА СОЛАР"
ТОВ "АТЛАС КЕПІТАЛ ЕНЕРДЖІ"
ТОВ "ОЛЕШКІВСЬКА СЕС"
ТОВ "ВІНЕРДЖІ УКРАЇНА"
ТОВ "ЕНЕРДЖІ ТРОСТЯНЕЦЬ"
ТОВ "ЕНЕРДЖІ ЦЕНТР"
ТОВ "ЕНЕРДЖІ ТРОСТЯНЕЦЬ"
ТОВ "Роздол Інвест"
ТОВ "ЕЛІОС"
ТОВ "САН ВОЛЬТ"
ТОВ "ДДТ ЕНЕРДЖІ"
ТОВ "ЕНЕРДЖІ ТРОСТЯНЕЦЬ"
ТОВ "ФРІЕНЕРДЖІ"
ТОВ "Ві Енерджистік"
ТОВ "ФРІ ЕНЕРДЖІ"
ТОВ "СЕНЕРДЖІ - ХЕРСОН"
ТОВ "ТАВАНЬ СОЛАР І"
ТОВ "ТАВАНЬ СОЛАР ІІ"
ТОВ "ПРИМА СОЛАР ЕНЕРДЖІ"
ТОВ "ВАТТЕНФАЛЛ"
ТОВ "ЕКОПАК"
ТОВ "ЕКОПАК"
ТОВ "ЕКОПАК"
ТОВ "Стар Пікаль Енерго"
ТОВ "ЕКОПАК"
ТОВ "ЕКОПАК"
ТОВ "ЕКОПАК

Схема 103. Аналіз ремонтного режиму роботи мережі 35-150 кВ АТ "Херсонобленерго"(Відключення ПЛ-150-Комунальна на ПС ХНПЗ). Вечірній максимум зимових навантажень 2024 року.

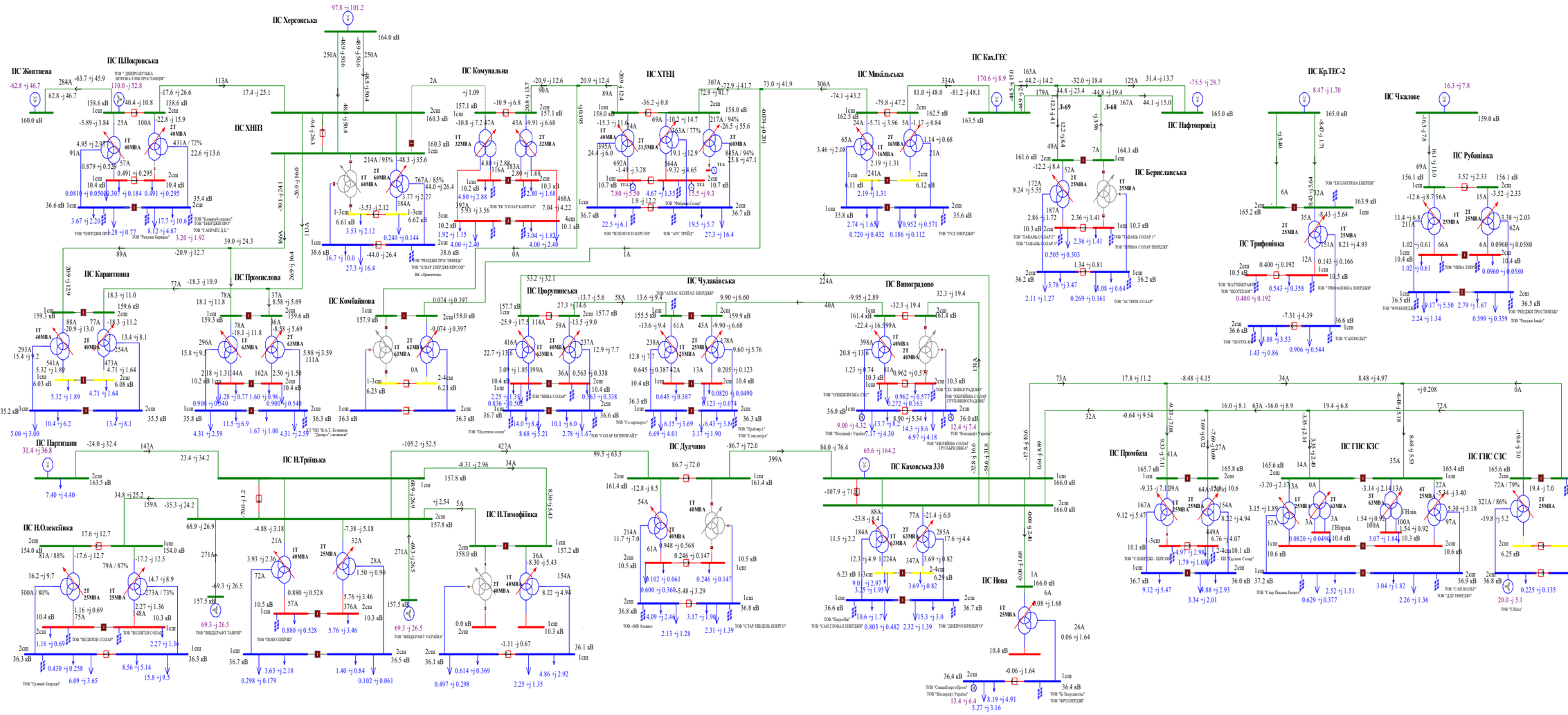

Схема 104. Аналіз ремонтного режиму роботи мережі 35-150 кВ АТ "Херсонобленерго"(Відключення ПЛ-150кВ Микільська на КГЕС). Вечірній максимум зимових навантаженнь 2024 року.

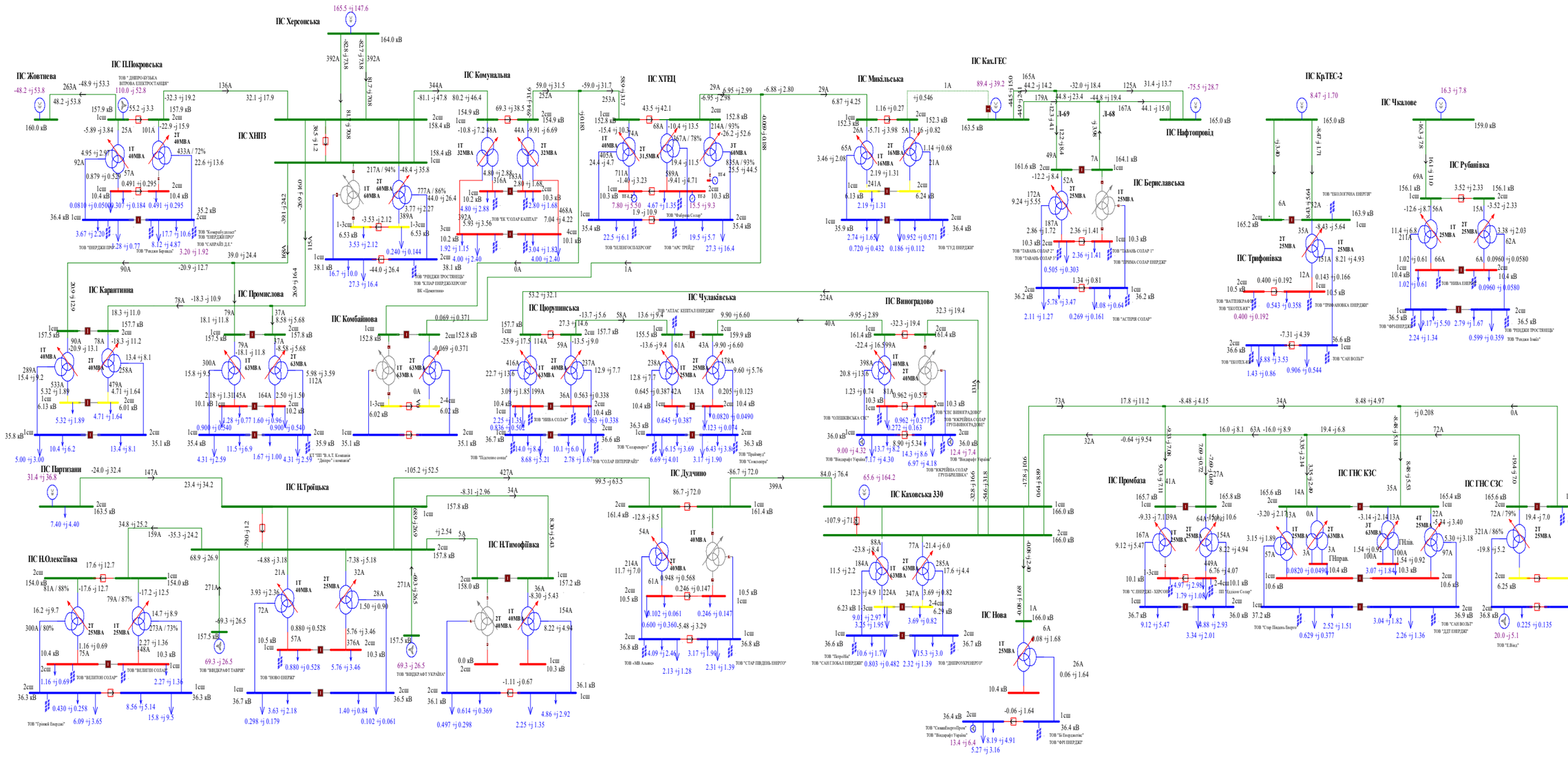

Схема 105. Аналіз ремонтного режиму роботи мережі 35-150 кВ АТ "Херсонобленерго"(Відключення ПЛ-150кВ ХНПЗ-1 на ПС Херсонська).Вечірній максимум зимових навантажень 2024 року.

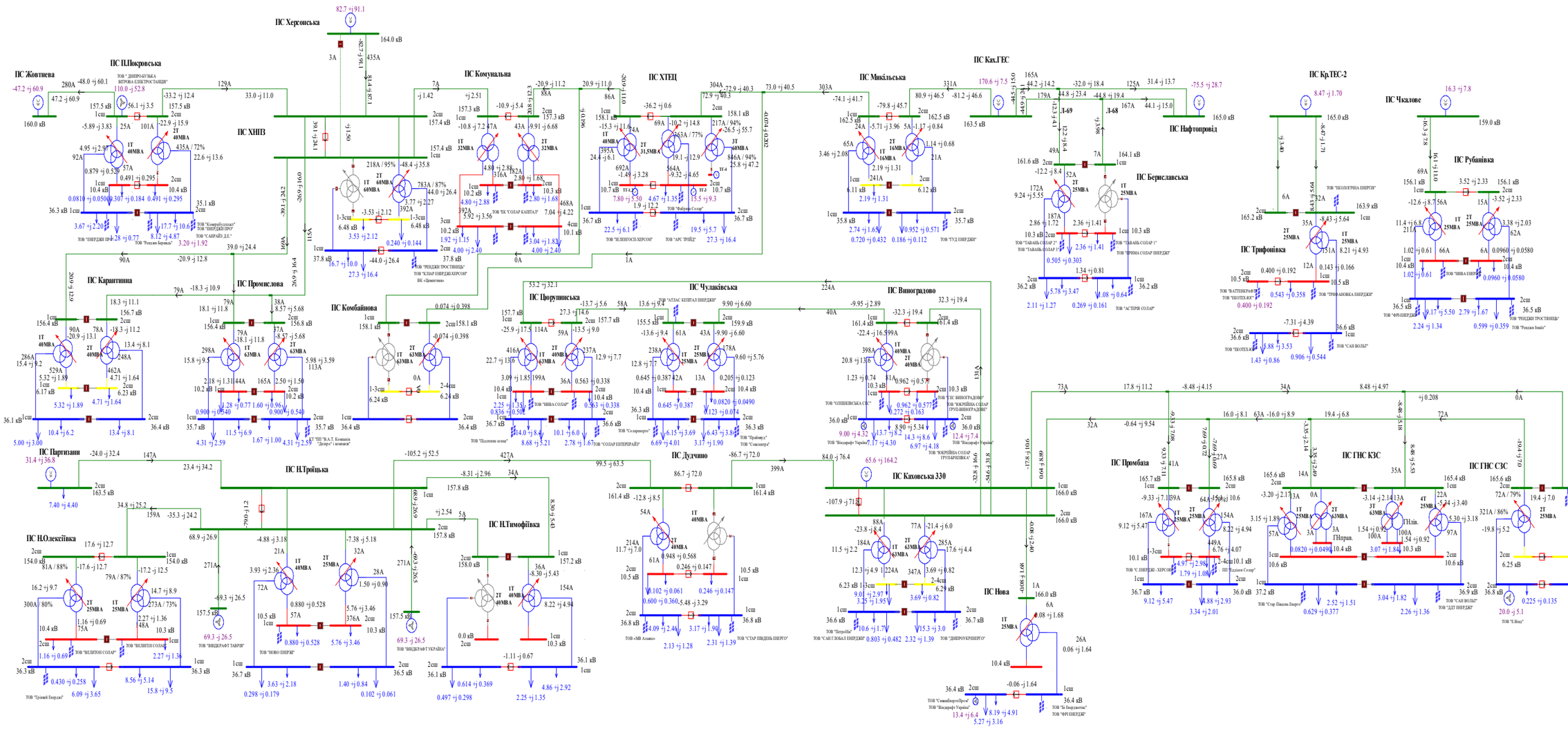
ПС Херсонська
82.7 +j 91.1
164.0 кВ
3A
-82.7 +j 91.1
435A
ПС Жовтнева
-47.2 +j 60.9
160.0 кВ
ПС П.Покровська
ТОВ " ДНІПРО-БУДБАЗА ВІТРОВА ЕЛЕКТРОСТАНЦІЯ"
110.0 -j 52.8
280A
-48.0 +j 60.1
47.2 -j 60.9
157.5 кВ
56.1 +j 3.5
157.5 кВ
-33.2 +j 12.4
129A
33.0 -j 11.0
-5.89 -j 3.83
25A
101A
-22.9 +j 15.9
2Т 40МВА
ПС ХНПЗ
4.95 +j 2.90
455A / 72%
22.6 +j 13.6
92A
1Т 40МВА
57A
0.879 +j 0.520
0.491 +j 0.295
2сш
10.4 кВ
0.0810 +j 0.0500
0.307 +j 0.184
0.491 +j 0.295
35.1 кВ
36.3 кВ
1сш
2сш
3.67 +j 2.20
0.28 +j 0.77
8.12 +j 4.87
17.7 +j 10.6
3.20 +j 1.92
ТОВ "ЕНЕРДЖІ ПРО"
ТОВ "Ресіка Бризьк"
ТОВ "САНРАЙЗ ДЕ"
ТОВ "Комфортплюс"
ТОВ "ЕНЕРДЖІ ПРО"
-39.1 +j 24.2
-26.9 +j 16.0
158A
90A
-20.9 +j 12.8
39.0 +j 24.4
160A
ПС Карантинна
20.9 +j 12.9
ПС Промислова
26.9 +j 16.4
79A
-18.3 +j 10.9
18.3 +j 11.1
156.7 кВ
1сш
156.4 кВ
2сш
-18.3 +j 11.2
90A
78A
-20.9 +j 13.1
1Т 40МВА
2Т 40МВА
13.4 +j 8.1
286A
15.4 +j 9.2
529A
248A
462A
4.71 +j 1.64
5.32 +j 1.89
1сш
6.17 кВ
2сш
6.23 кВ
5.32 +j 1.89
4.71 +j 1.64
36.1 кВ
1сш
2сш
36.4 кВ
10.4 +j 6.2
13.4 +j 8.1
5.00 +j 3.00
ПС Комбайнова
ПС Чулаківська
ТОВ "АТАКС КЕПІТАЛ ЕНЕРДЖІ"
224A
ПС Виноградово
ПС Цюрупинська
53.2 +j 32.1
-13.7 -j 5.6
58A
13.6 +j 9.4
9.90 +j 6.60
32.3 +j 19.4
157.7 кВ
1сш
27.3 +j 14.6
2сш
157.7 кВ
-25.9 -j 17.5
114A
59A
-13.5 +j 9.0
155.5 кВ
-13.6 -j 9.4
61A
43A
-9.90 -j 6.60
159.9 кВ
-9.95 -j 2.89
161.4 кВ
-32.3 +j 19.4
261.4 кВ
-22.4 -j 16.5
99A
416A
1Т 63МВА
2Т 40МВА
237A
12.9 +j 7.7
22.7 +j 13.6
3.09 +j 1.85
199A
36A
0.563 +j 0.338
10.4 кВ
2.25 +j 1.35
0.836 +j 0.500
ТОВ "НІВА СОЛАР"
0.563 +j 0.338
36.7 кВ
14.0 +j 8.4
8.68 +j 5.21
10.1 +j 6.0
2.78 +j 1.67
ТОВ "Підприємство основне"
ТОВ "СОЛАР ЕНТЕРПРАЙЗ"
238A
1Т 25МВА
2Т 25МВА
178A
9.60 +j 5.76
12.8 +j 7.7
0.645 +j 0.387
42A
13A
0.205 +j 0.123
0.645 +j 0.387
0.0820 +j 0.0490
0.123 +j 0.074
36.3 кВ
6.15 +j 3.69
6.43 +j 3.86
6.69 +j 4.01
3.17 +j 1.90
ТОВ "Сезарпарк"
ТОВ "Прайсер.ті"
ТОВ "Сонцеленду"
ТОВ "ОЛІШКІВСЬКА СЕС"
ТОВ "ЕНЕРДЖІ ПРО"
ТОВ "ЕНЕРДЖІ ПРО"
ТОВ "ЕНЕРДЖІ ПРО

Схема 106. Аналіз ремонтного режиму роботи мережі 35-150 кВ АТ "Херсонобленерго"(Відключення ПЛ-150кВ Виноградово на ПС Каховська 330).Вечірній максимум зимових навантаженнь 2024 року.

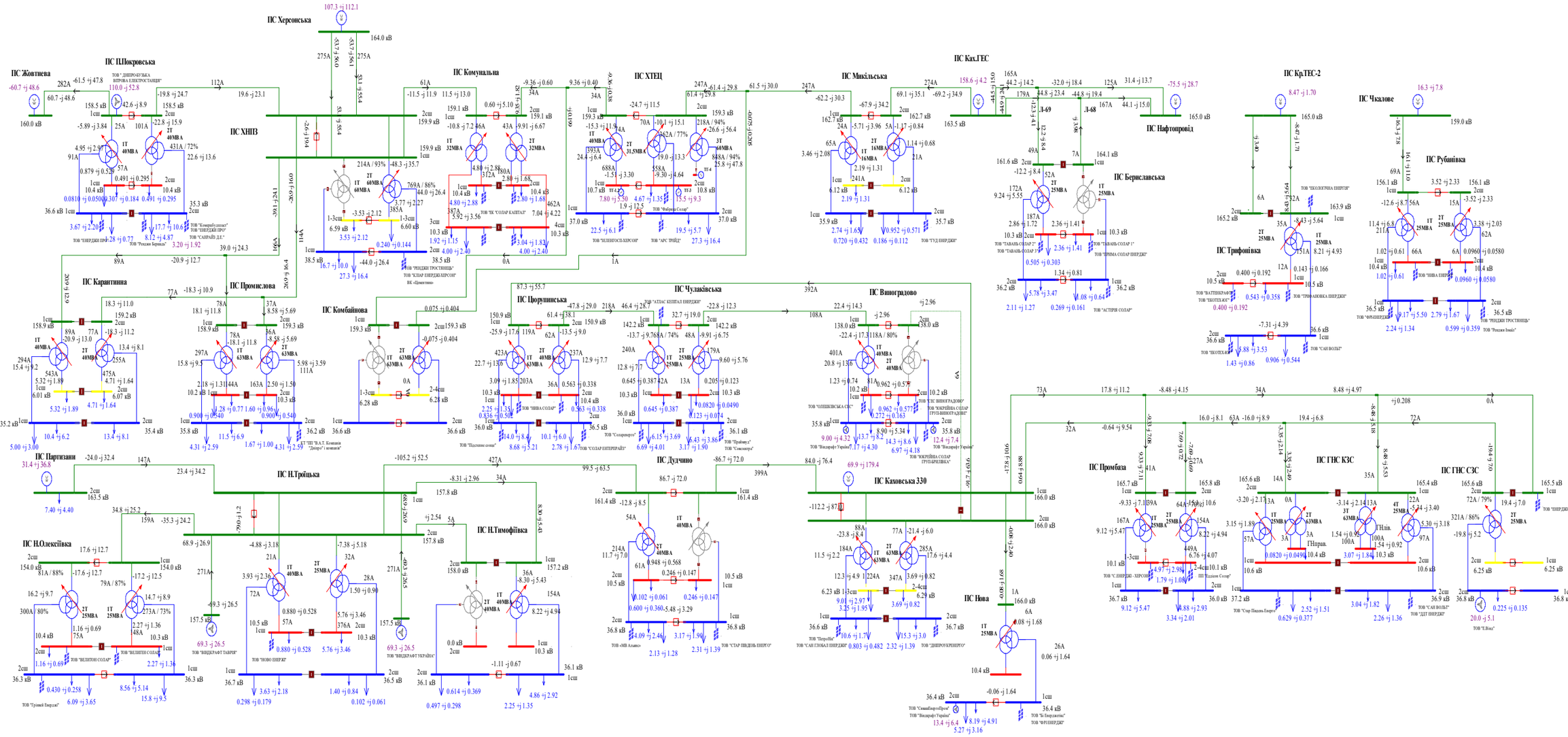

Схема 107. Аналіз ремонтного режиму роботи мережі 35-150 кВ АТ "Херсонобленерго"(Відключення ПЛ-150кВ Дудчино на ПС Каховська 330). Вечірній максимум зимових навантажень 2024 року.

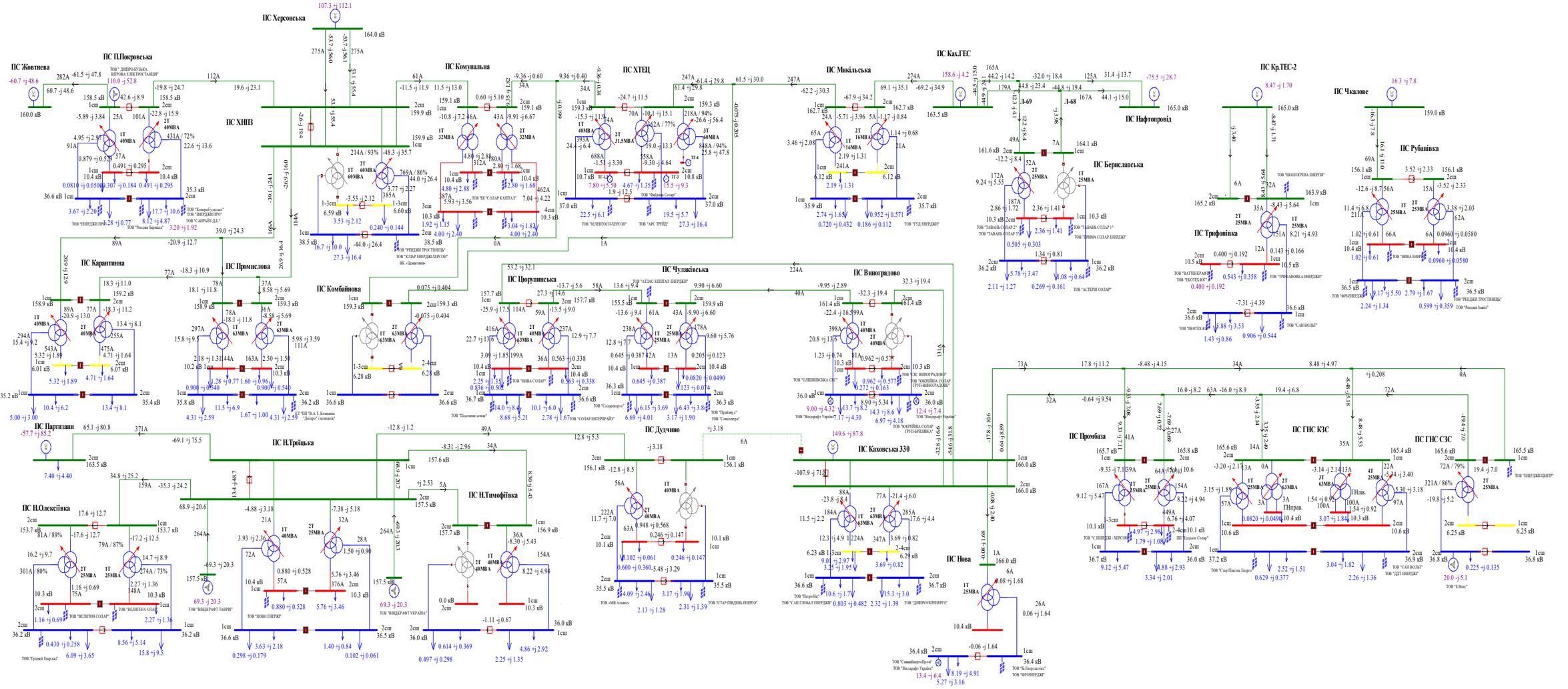

Схема 108. Аналіз ремонтного режиму роботи мережі 35-150 кВ АТ "Херсонобленерго"(Відключення ПЛ-150кВ Н.Троїцька на ПС Партизани). Вечірній максимум зимових навантаженнь 2024 року.

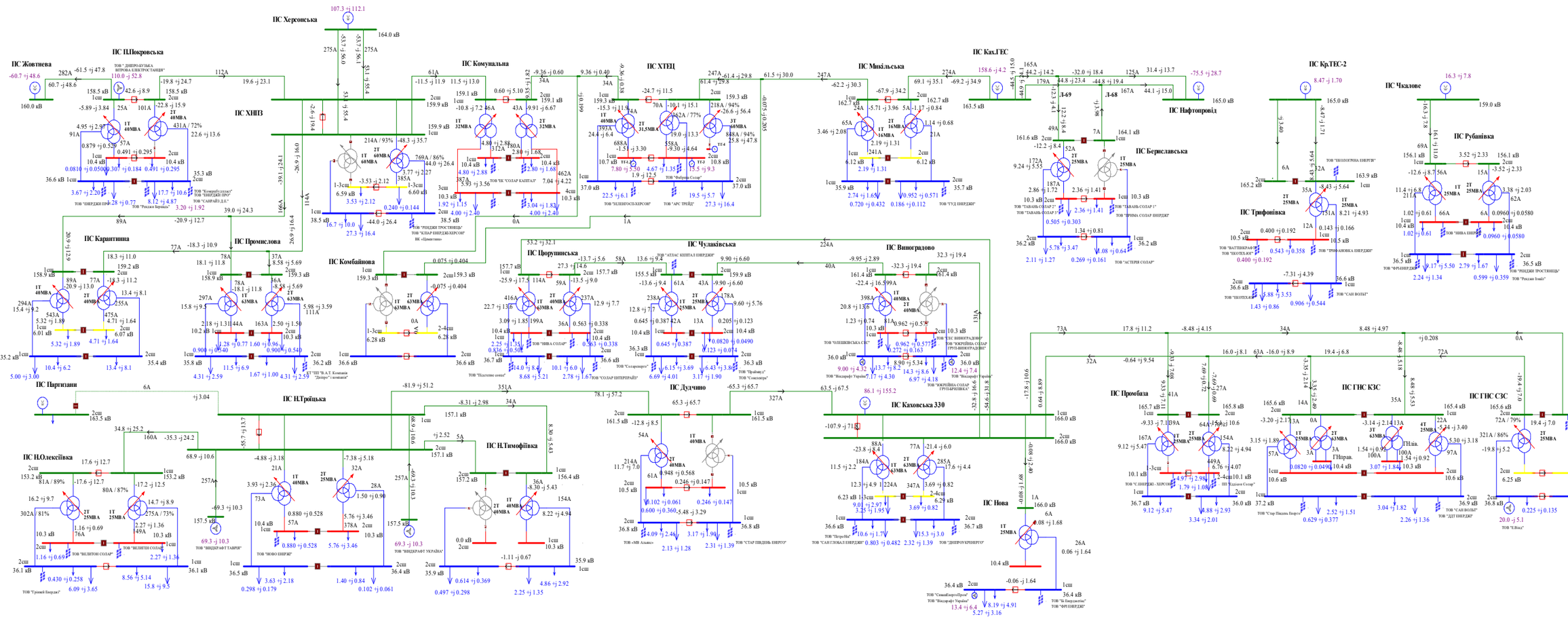

Схема 109. Аналіз нормального режиму роботи мережі 150кВ та вище Південного регіону ОЕС України.
Денне зниження літніх навантажень 2018 року .

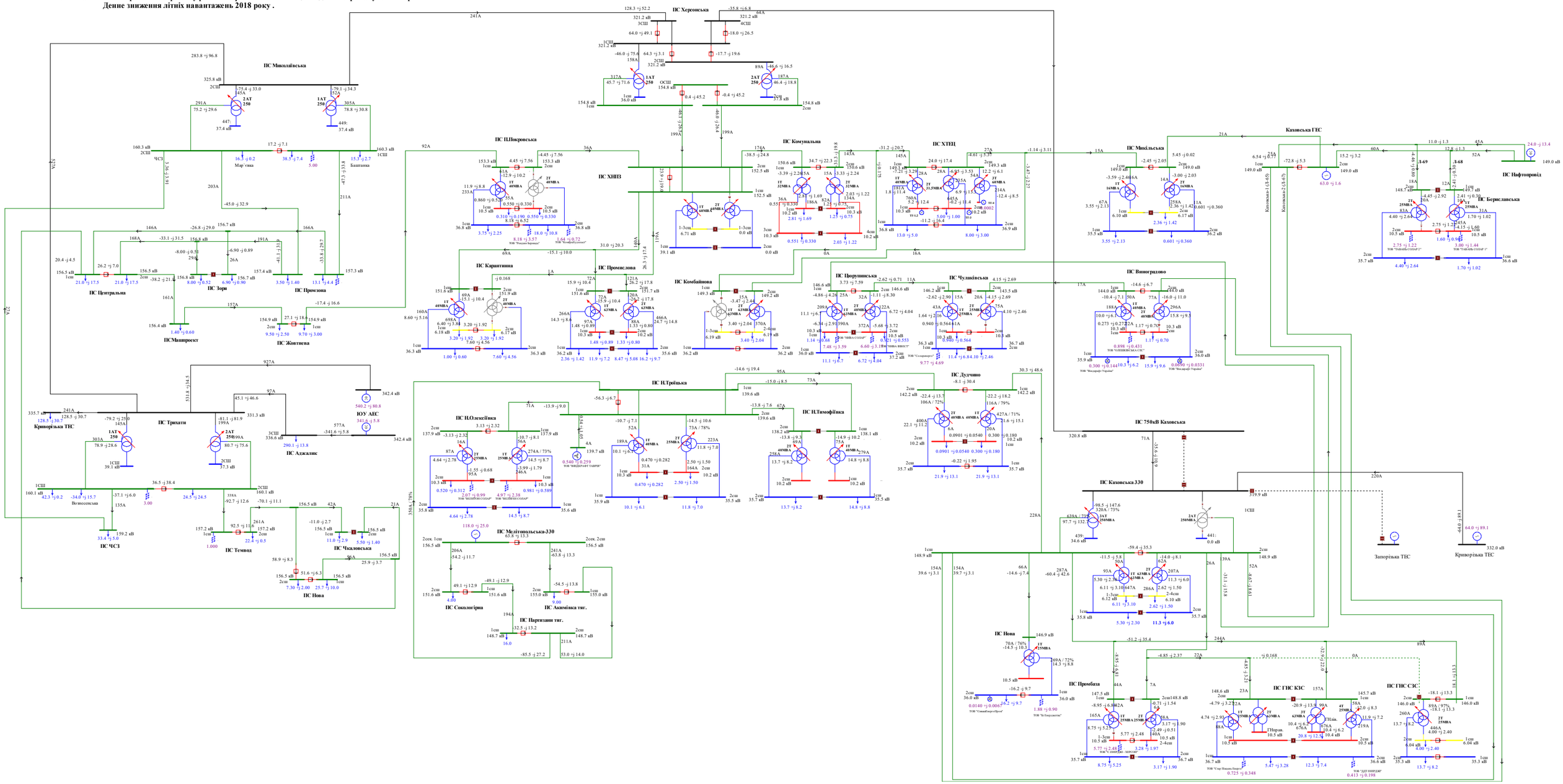

Схема 110. Аналіз ремонтно-аварійного режиму роботи мережі 150кВ та вище Південного регіону ОЕС України (відключення 3АТ на ПС 330кВ «Каховська» при виведеному у ремонт 2АТ на ПС 330кВ «Каховська»).
Денне зниження літніх навантажень 2018 року.

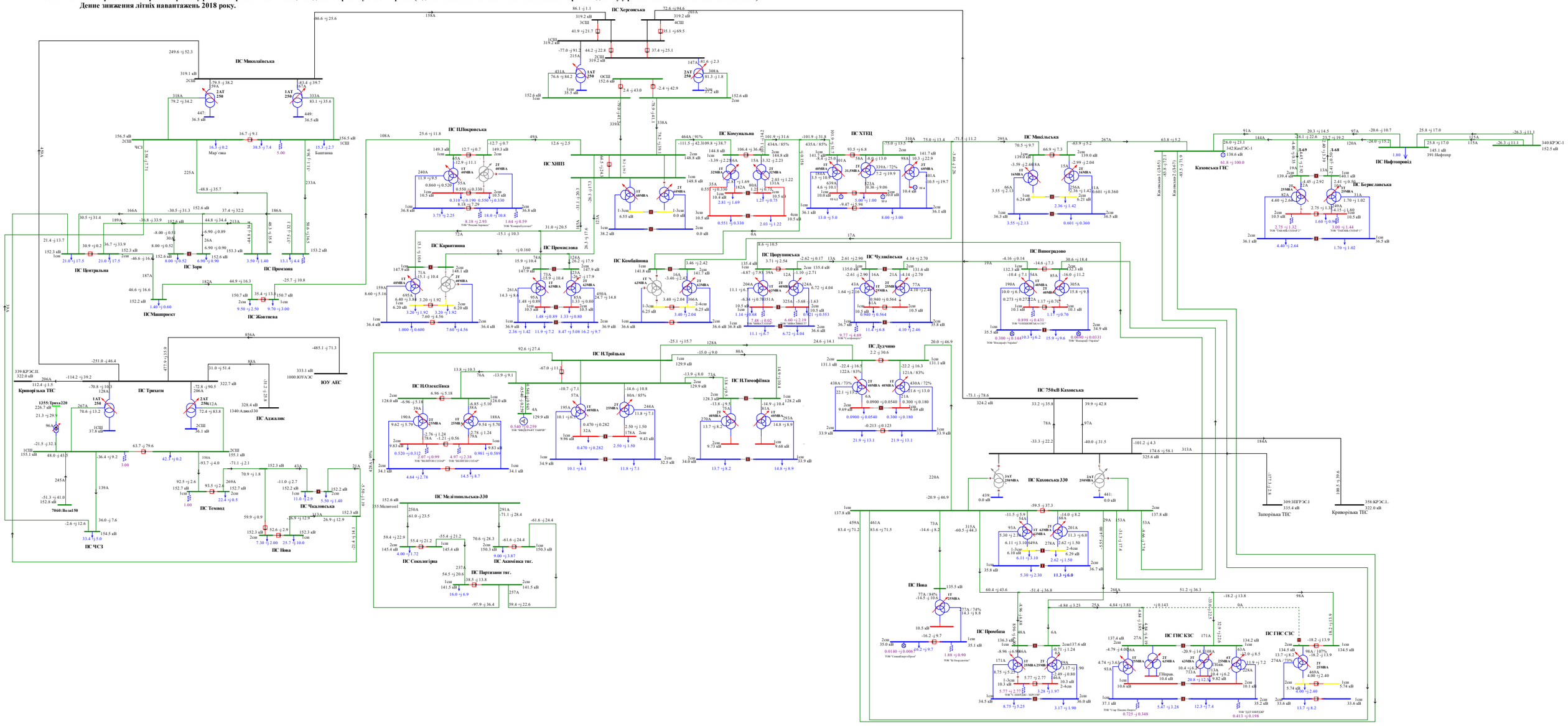

Схема 111. Аналіз ремонтно-аварійного режиму роботи мережі 150кВ та вище Південного регіону ОЕС України (відключення ПЛ 330 «Каховська 750 - Херсонська» при виведений у ремонт ПЛ 330 «Трихати - Миколаївська»).
Денне зниження літніх навантажень 2018 року.

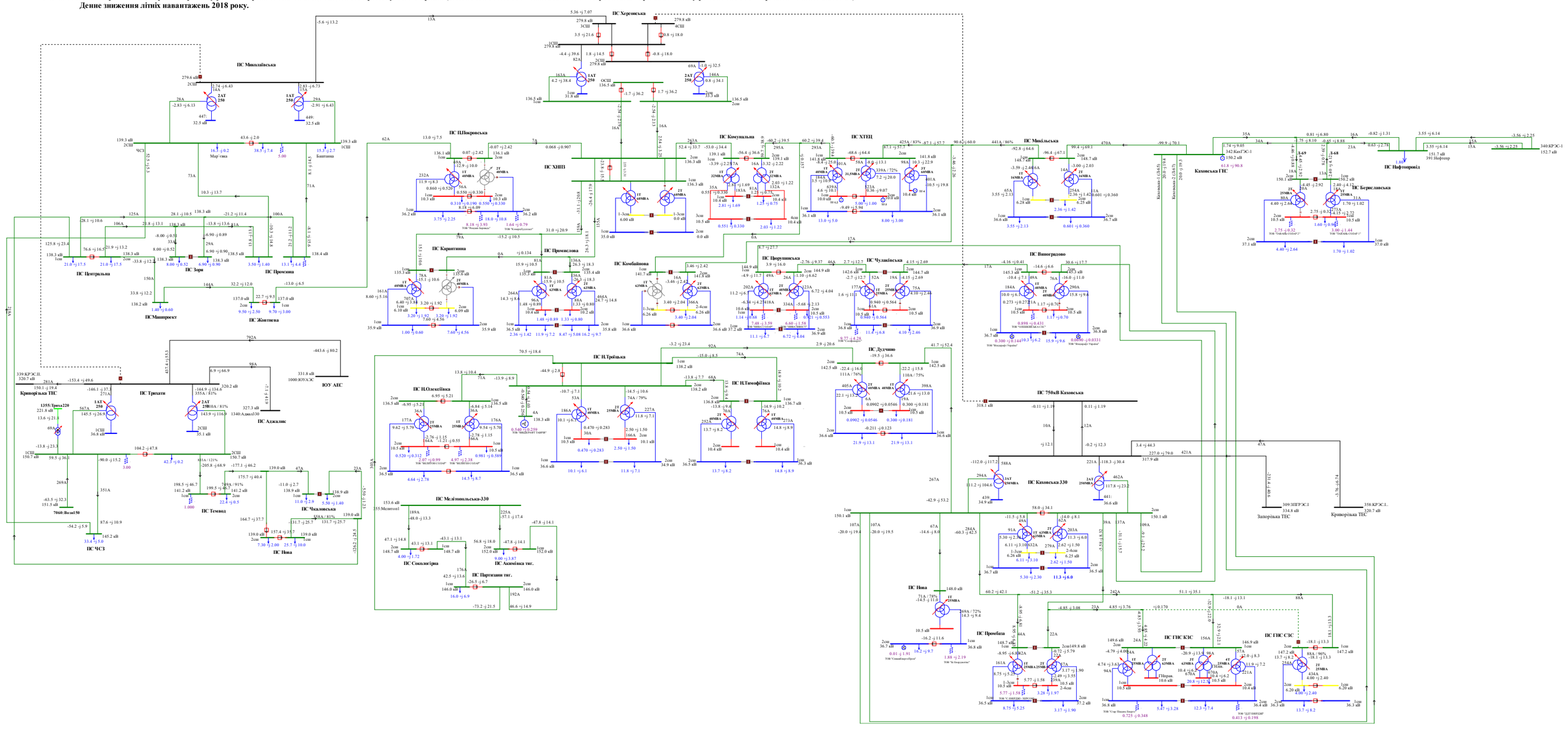

Схема 112. Аналіз ремонтно-аварійного режиму роботи мережі 150кВ та вище Південного регіону ОЕС України (відключення ПЛ 330 «Каховська - КрТЕС» при виведеній у ремонт ПЛ 330 «Каховська - ЗаТЕС»).
Денне зниження літніх навантажень 2018 року.

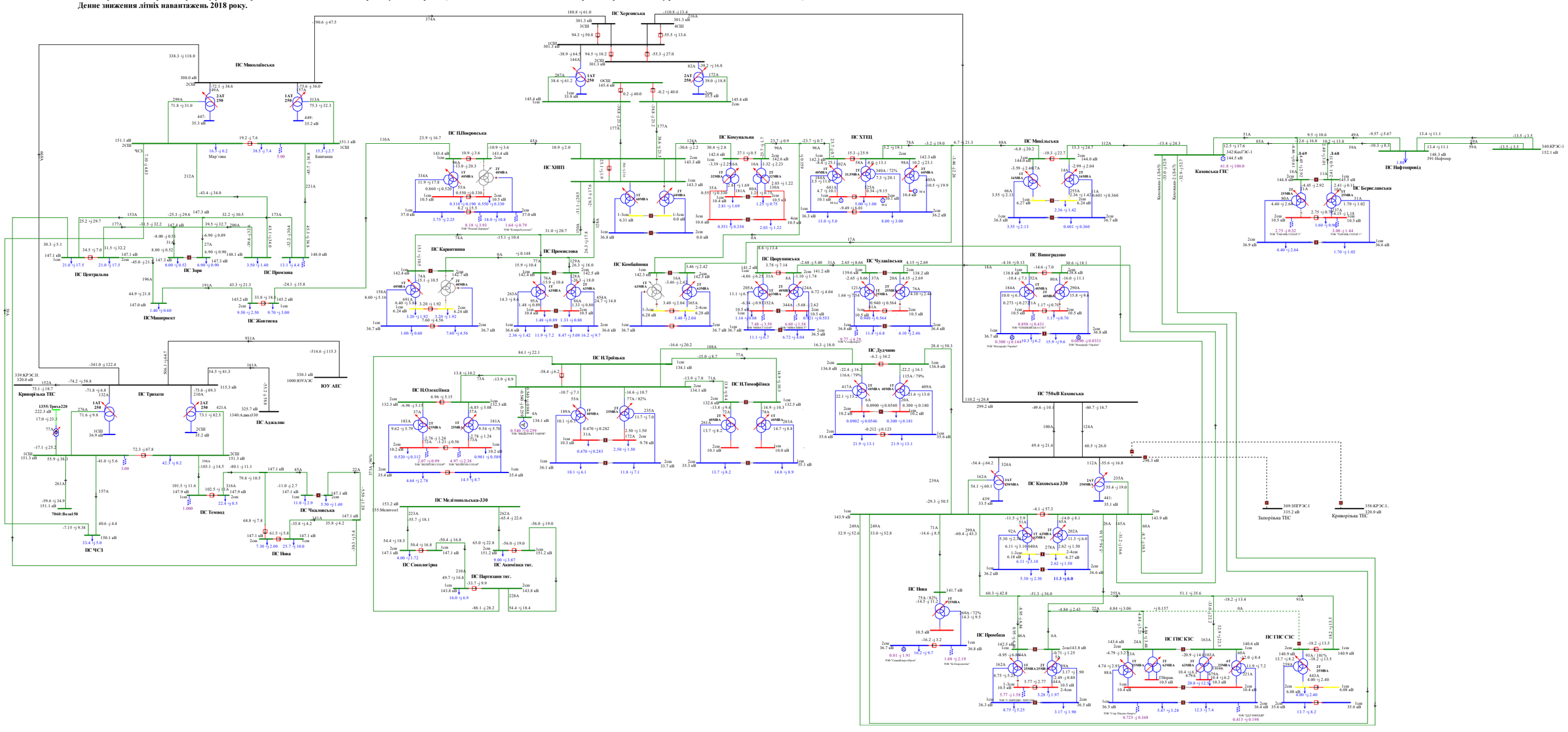

Схема 113. Аналіз ремонтно-аварійного режиму роботи мережі 150кВ та вище Південного регіону ОЕС України (відключення ПЛ 330 «Каховська 750 – Каховська 2» при виведеній у ремонт ПЛ 330«Каховська 750 – Каховська 1»).
Денне зниження літніх навантажень 2018 року.

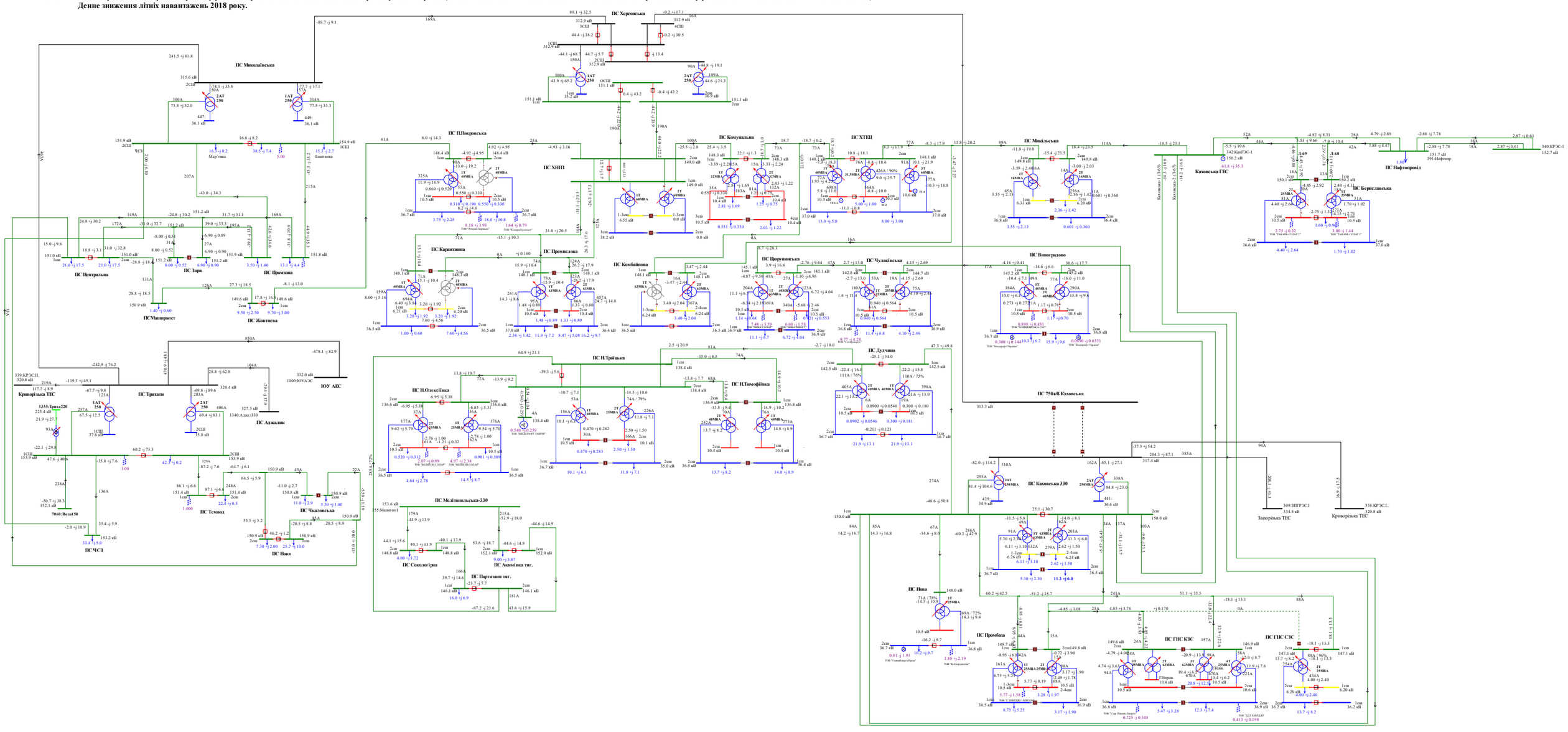
ПС Миколаївська
ПС Центральна
ПС Зоря
ПС Промінь
ПС Жовтнева
ПС Машпроект
ПС Покровська
ПС Карантинна
ПС ХНПЗ
ПС Промислова
ПС Комбайнова
ПС Комунальна
ПС ХТЕЦ
ПС Троїцька
ПС Н.Олексіївка
ПС Мелітопольська-330
ПС Сокологірка
ПС Партизани тяг.
ПС Акимівка тяг.
ПС Миколаївська
ПС Виноградово
ПС Чулпанська
ПС Дудчино
ПС 750кВ Каховська
ПС Каховська 330
ПС Н.Тимофіївка
ПС Трихати
ПС Азовська
ПС Темвод
ПС Чкаловська
ПС Нова
ПС Промбаза
ПС ГНС КЗС
ПС ГНС СЗС
ПС Нафтопровід
ПС Бериславська
ПС Херсонська
Каховська ГЕС
Криворізька ТЕС
Запорізька ТЕС
Кримська ТЕС
ЮУ АЕС
ПС Чорнобаївська
ПС Виноградівська
ПС Ушицька
ПС Вознесенська
ПС Ташлицька
ПС Ташлицька-330
ПС Новомиколаївська
ПС Новомиколаївська-330
ПС Запорізька-330
ПС Запорізька
ПС Дніпровська
ПС Дніпровська-330
ПС Кам'янська
ПС Кам'янська-330
ПС Дніпровська-750
ПС Дніпровська-750-330
ПС Дніпровська-750-750
ПС Дніпровська-750-750-330
ПС Дніпровська-750-750-750
ПС Дніпровська-750-750-750-330
ПС Дніпровська-750-750-750-750
ПС Дніпровська-750-750-750-750-330
ПС Дніпровська-750-750-750-750-750
ПС Дніпровська-750-750-750-750-750-330
ПС Дніпровська-750-750-750-750-750-750
ПС Дніпровська-750-750-750-750-750-750-330
ПС Дніпровська-750-750-750-750-750-750-750
ПС Дніпровська-750-750-750-750-750-750-750-330
ПС Дніпровська-750-750-750-750-750-750-750-750
ПС Дніпровська-750-750-750-750-750-750-750-750-330
ПС Дніпровська-750-750-750-750-750-750-750-750-750
ПС Дніпровська-750-750-750-750-750-750-750-750-750-330
ПС Дніпровська-750-750-750-750-750-750-750-750-750-750
ПС Дніпровська-750-750-750-750-750-750-750-750-750-750-330
ПС Дніпровська-750-750-750-750-750-750-750-750-750-750-750
ПС Дніпровська-750-750-750-750-750-750-750-750-750-750-750-330
ПС Дніпровська-750-750-750-750-750-750-750-750-750-750-750-750
ПС Дніпровська-750-750-750-750-750-750-750-750-750-750-750-750-330
ПС Дніпровська-750-750-750-750-750-750-750-750-750-750-750-750-750
ПС Дніпровська-750-750-750-750-750-750-750-750-750-750-750-750-750-330
ПС Дніпровська-750-750-750-750-750-750-750-750-750-750-750-750-750-750
ПС Дніпровська-750-750-750-750-750-750-750-750-750-750-750-750-750-750-330
ПС Дніпровська-750-750-750-750-750-750-750-750-750-750-750-750-750-750-750
ПС Дніпровська-750-750-750-750-750-750-750-750-750-750-750-750-750-750-750-330
ПС Дніпровська-750-750-750-750-750-750-750-750-750-750-750-750-750-750-750-750
ПС Дніпровська-750-750-750-750-750-750-750-750-750-750-750-750-750-750-750-750-330
ПС Дніпровська-750-750-750-750-750-750-750-750-750-750-750-750-750-750-750-750-750
ПС Дніпровська-750-750-750-750-750-750-750-750-750-750-750-750-750-750-750-750-750-330
ПС Дніпровська-750-750-750-750-750-750-750-750-750-750-750-750-750-750-750-750-750-750
ПС Дніпровська-750-750-750-750-750-750-750-750-750-750-750-750-750-750-750-750-750-750-330
ПС Дніпровська-750-750-750-750-750-750-750-750-750-750-750-750-750-750-750-750-750-750-750
ПС Дніпровська-750-750-750-750-750-750-750-750-750-750-750-750-750-750-750-750-750-750-750-330
ПС Дніпровська-750-750-750-750-750-750-750-750-750-750-750-750-750-750-750-750-750-750-750-750
ПС Дніпровська-750-750-750-750-750-750-750-750-750-750-750-750-750-750-750-750-750-750-750-750-330
ПС Дніпровська-750-750-750-750-750-750-750-750-750-750-750-750-750-750-750-750-750-750-750-750-750
ПС Дніпровська-750-750-750-750-750-750-750-750-750-750-750-750-750-750-750-750-750-750-750-750-750-330
ПС Дніпровська-750-750-750-750-750-750-750-750-750-750-750-750-750-750-750-750-750-750-750-750-750-750
ПС Дніпровська-750-750-750-750-750-750-750-750-750-750-750-750-750-750-750-750-750-750-750-750-750-750-330
ПС Дніпровська-750-750-750-750-750-750-750-750-750-750-750-750-750-750-750-750-750-750-750-750-750-750-750
ПС Дніпровська-750-750-750-750-750-750-750-750-750-750-750-750-750-750-750-750-750-750-750-750-750-750-750-330
ПС Дніпровська-750-750-750-750-750-750-750-750-750-750-750-750-750-750-750-750-750-750-750-750-750-750-750-750
ПС Дніпровська-750-750-750-750-750-750-750-750-750-750-750-750-750-750-750-750-750-750-750-750-750-750-750-750-330
ПС Дніпровська-750-750-750-750-750-750-750-750-750-750-750-750-750-750-750-750-750-750-750-750-750-750-750-750-750
ПС Дніпровська-750-750-750-750-750-750-750-750-750-750-750-750-750-750-750-750-750-750-750-750-750-750-750-750-750-330
ПС Дніпровська-750-750-750-750-750-750-750-750-750-750-750-750-750-750-750-750-750-750-750-750-750-750-750-750-750-750
ПС Дніпровська-750-750-750-750-750-750-750-750-750-750-750-750-750-750-750-750-750-750-750-750-750-750-750-750-750-750-330
ПС Дніпровська-750-750-750-750-750-750-750-750-750-750-750-750-750-750-750-750-750-750-750-750-750-750-750-750-750-750-750
ПС Дніпровська-750-750-750-750-750-750-750-750-750-750-750-750-750-750-750-750-750-750-750-750-750-750-750-750-750-750-750-330
ПС Дніпровська-750-750-750-750-750-750-750-750-750-750-750-750-750-750-750-750-750-750-750-750-750-750-750-750-750-750-750-750
ПС Дніпровська-750-750-750-750-750-750-750-750-750-750-750-750-750-750-750-750-750-750-750-750-750-750-750-750-750-750-750-750-330
ПС Дніпровська-750-750-750-750-750-750-750-750-750-750-750-750-750-750-750-750-750-750-750-750-750-750-750-750-750-750-750-750-750
ПС Дніпровська-750-750-750-750-750-750-750-750-750-750-750-750-750-750-750-750-750-750-750-750-750-750-750-750-750-750-750-750-750-330
ПС Дніпровська-750-750-750-750-750-750-750-750-750-750-750-750-750-750-750-750-750-750-750-750-750-750-750-750-750-750-750-750-750-750
ПС Дніпровська-750-750-750-750-750-750-750-750-750-750-750-750-750-750-750-750-750-750-750-750-750-750-750-750-750-750-750-750-750-750-330
ПС Дніпровська-750-750-750-750-750-750-750-750-750-750-750-750-750-750-750-750-750-750-750-750-750-750-750-750-750-750-750-750-750-750-750
ПС Дніпровська-750-750-750-750-750-750-750-750-750-750-750-750-750-750-750-750-750-750-750-750-750-750-750-750-750-750-750-750-750-750-750-330
ПС Дніпровська-750-750-750-750-750-750-750-750-750-750-750-750-750-750-750-750-750-750-750-750-750-750-750-750-750-750-750-750-750-750-750-750
ПС Дніпровська-750-750-750-750-750-750-750-750-750-750-750-750-750-750-750-750-750-750-750-750-750-750-750-750-750-750-750-750-750-750-750-750-330
ПС Дніпровська-750-750-750-750-750-750-750-750-750-750-750-750-750-750-750-750-750-750-750-750-750-750-750-750-750-750-750-750-750-750-750-750-750
ПС Дніпровська-750-750-750-750-750-750-750-750-750-750-750-750-750-750-750-750-750-750-750-750-750-750-750-750-750-750-750-750-750-750-750-750-750-330
ПС Дніпровська-750-750-750-750-750-750-750-750-750-750-750-750-750-750-750-750-750-750-750-750-750-750-750-750-750-750-750-750-750-750-750-750-750-750
ПС Дніпровська-750-750-750-750-750-750-750-750-750-750-750-750-750-750-750-750-750-750-750-750-750-750-750-750-750-750-750-750-750-750-750-750-750-750-330
ПС Дніпровська-750-750-750-750-750-750-750-750-750-750-750-750-750-750-750-750-750-750-750-750-750-750-750-750-750-750-750-750-750-750-750-750-750-750-750
ПС Дніпровська-750-750-750-750-750-750-750-750-750-750-750-750-750-750-750-750-750-750-750-750-750-750-750-750-750-750-750-750-750-750-750-750-750-750-750-330
ПС Дніпровська-750-750-750-750-750-750-750-750-750-750-750-750-750-750-750-750-750-750-750-750-750-750-750-750-750-750-750-750-750-750-750-750-750-750-750-750
ПС Дніпровська-750-750-750-750-750-750-750-750-750-750-750-750-750-750-750-750-750-750-750-750-750-750-750-750-750-750-750-750-750-750-750-750-750-750-750-750-330
ПС Дніпровська-750-750-750-750-750-750-750-750-750-750-750-750-750-750-750-750-750-750-750-750-750-750-750-750-750-750-750-750-750-750-750-750-750-750-750-750-750
ПС Дніпровська-750-750-750-750-750-750-750-750-750-750-750-750-750-750-750-750-750-750-750-750-750-750-750-750-750-750-750-750-750-750-750-750-750-750-750-750-750-330
ПС Дніпровська-750-750-750-750-750-750-750-750-750-750-750-750-750-750-750-750-750-750-750-750-750-750-750-750-750-750-750-750-750-750-750-750-750-750-750-750-750-750
ПС Дніпровська-750-750-750-750-750-750-750-750-750-750-750-750-750-750-750-750-750-750-750-750-750-750-750-750-750-750-750-750-750-750-750-750-750-750-750-750-750-750-330
ПС Дніпровська-750-750-750-750-750-750-750-750-750-750-750-750-750-750-750-750-750-750-750-750-750-750-750-750-750-750-750-750-750-750-750-750-750-750-750-750-750-750-750
ПС Дніпровська-750-750-750-750-750-750-750-750-750-750-750-750-750-750-750-750-750-750-750-750-750-750-750-750-750-750-750-750-750-750-750-750-750-750-750-750-750-750-750-330
ПС Дніпровська-750-750-750-750-750-750-750-750-750-750-750-750-750-750-750-750-750-750-750-750-750-750-750-750-750-750-750-750-750-750-750-750-750-750-750-750-750-750-750-750
ПС Дніпровська-750-750-750-750-750-750-750-750-750-750-750-750-750-750-750-750-750-750-750-750-750-750-750-750-750-750-750-750-750-750-750-750-750-750-750-750-750-750-750-750-330
ПС Дніпровська-750-750-750-750-750-750-750-750-750-750-750-750-750-750-750-750-750-750-750-750-750-750-750-750-750-750-750-750-750-750-750-750-750-750-750-750-750-750-750-750-750
ПС Дніпровська-750-750-750-750-750-750-750-750-750-750-750-750-750-750-750-750-750-750-750-750-750-750-750-750-750-750-750-750-750-750-750-750-750-750-750-750-750-750-750-750-750-330
ПС Дніпровська-750-750-750-750-750-750-750-750-750-750-750-750-750-750-750-750-750-750-750-750-750-750-750-750-750-750-750-750-750-750-750-750-750-750-750-750-750-750-750-750-750-750
ПС Дніпровська-750-750-750-750-750-750-750-750-750-750-750-750-750-750-750-750-750-750-750-750-750-750-750-750-750-750-750-750-750-750-750-750-750-750-750-750-750-750-750-750-750-750-330
ПС Дніпровська-750-750-750-750-750-750-750-750-750-750-750-750-750-750-750-750-750-750-750-750-750-750-750-750-750-750-750-750-750-750-750-750-750-750-750-750-750-750-750-750-750-750-750
ПС Дніпровська-750-750-750-750-750-750-750-750-750-750-750-750-750-750-750-750-750-750-750-750-750-750-750-750-750-750-750-750-750-750-750-750-750-750-750-750-750-750-750-750-750-750-750-330
ПС Дніпровська-750-750-750-750-750-750-750-750-750-750-750-750-750-750-750-750-750-750-750-750-750-750-750-750-750-750-750-750-750-750-750-750-750-750-750-750-750-750-750-750-750-750-750-750
ПС Дніпровська-750-750-750-750-750-750-750-750-750-750-750-750-750-750-750-750-750-750-750-750-750-750-750-750-750-750-750-750-750-750-750-750-750-750-750-750-750-750-750-750-750-750-750-750-330
ПС Дніпровська-750-750-750-750-750-750-750-750-750-750-750-750-750-750-750-750-750-750-750-750-750-750-750-750-750-750-750-750-750-750-750-750-750-750-750-750-750-750-750-750-750-750-750-750-750
ПС Дніпровська-750-750-750-750-750-750-750-750-750-750-750-750-750-750-750-750-750-750-750-750-750-750-750-750-750-750-750-750-750-750-750-750-750-750-750-750-750-750-750-750-750-750-750-750-750-330
ПС Дніпровська-750-750-750-750-750-750-750-750-750-750-750-750-750-750-750-750-750-750-750-750-750-750-750-750-750-750-750-750-750-750-750-750-750-750-750-750-750-750-750-750-750-750-750-750-750-750
ПС Дніпровська-750-750-750-750-750-750-750-750-750-750-750-750-750-750-750-750-750-750-750-750-750-750-750-750-750-750-750-750-750-750-750-750-750-750-750-750-750-750-750-750-750-750-750-750-750-750-330
ПС Дніпровська-750-750-750-750-750-750-750-750-750-750-750-750-750-750-750-750-750-750-750-750-750-750-750-750-750-750-750-750-750-750-750-750-750-750-750-750-750-750-750-750-750-750-750-750-750-750-750
ПС Дніпровська-750-750-750-750-750-750-750-750-750-750-750-750-750-750-750-750-750-750-750-750-750-750-750-750-750-750-750-750-750-750-750-750-750-750-750-750-750-750-750-750-750-750-750-750-750-750-750-330
ПС Дніпровська-750-750-750-750-750-750-750-750-750-750-750-750-750-750-750-750-750-750-750-750-750-750-750-750-750-750-750-750-750-750-750-750-750-750-750-750-750-750-750-750-750-750-750-750-750-750-750-750
ПС Дніпровська-750-750-750-750-750-750-750-750-750-750-750-750-750-750-750-750-750-750-750-750-750-750-750-750-750-750-750-750-750-750-750-750-750-750-750-750-750-750-750-750-750-750-750-750-750-750-750-750-330
ПС Дніпровська-750-750-750-750-750-750-750-750-750-750-750-750-750-750-750-750-750-750-750-750-750-750-750-750-750-750-750-750-750-750-750-750-750-750-750-750-750-750-750-750-750-750-750-750-750-750-750-750-750
ПС Дніпровська-750-750-750-750-750-750-750-750-750-750-750-750-750-750-750-750-750-750-750-750-750-750-750-750-750-750-750-750-750-750-750-750-750-750-750-750-750-750-750-750-750-750-750-750-750-750-750-750-750-330
ПС Дніпровська-750-750-750-750-750-750-750-750-750-750-750-750-750-750-750-750-750-750-750-750-750-750-750-750-750-750-750-750-750-750-750-750-750-750-750-750-750-750-750-750-750-750-750-750-750-750-750-750-750-750
ПС Дніпровська-750-750-750-750-750-750-750-750-750-750-750-750-750-750-750-750-750-750-750-750-750-750-750-750-750-750-750-750-750-750-750-750-750-750-750-750-750-750-750-750-750-750-750-750-750-750-750-750-750-750-330
ПС Дніпровська-750-750-750-750-750-750-750-750-750-750-750-750-750-750-750-750-750-750-750-750-750-750-750-750-750-750-750-750-750-750-750-750-750-750-750-750-750-750-750-750-750-750-750-750-750-750-750-750-750-750-750
ПС Дніпровська-750-750-750-750-750-750-750-750-750-750-750-750-750-750-750-750-750-750-750-750-750-750-750-750-750-750-750-750-750-750-750-750-750-750-750-750-750-750-750-750-750-750-750-750-750-750-750-750-750-750-750-330
ПС Дніпровська-750-750-750-750-750-750-750-750-750-750-750-750-750-750-750-750-750-750-750-750-750-750-750-750-750-750-750-750-750-750-750-750-750-750-750-750-750-750-750-750-750-750-750-750-750-750-750-750-750-750-750-750
ПС Дніпровська-750-750-750-750-750-750-750-750-750-750-750-750-750-750-750-750-750-750-750-750-750-750-750-750-750-750-750-750-750-750-750-750-750-750-750-750-750-750-750-750-750-750-750-750-750-750-750-750-750-750-750-750-330
ПС Дніпровська-750-750-750-750-750-750-750-750-750-750-750-750-750-750-750-750-750-750-750-750-750-750-750-750-750-750-750-750-750-750-750-750-750-750-750-750-750-750-750-750-750-750-750-750-750-750-750-750-750-750-750-750-750
ПС Дніпровська-750-750-750-750-750-750-750-750-750-750-750-750-750-750-750-750-750-750-750-750-750-750-750-750-750-750-750-750-750-750-750-750-750-750-750-750-750-750-750-750-750-750-750-750-750-750-750-750-750-750-750-750-750-330
ПС Дніпровська-750-750-750-750-750-750-750-750-750-750-750-750-750-750-750-750-750-750-750-750-750-750-750-750-750-750-750-750-750-750-750-750-750-750-750-750-750-750-750-750-750-750-750-750-750-750-750-750-750-750-750-750-750-750-330
ПС Дніпровська-750-750-750-750-750-750-750-750-750-750-750-750-750-750-750-750-750-750-750-750-750-750-750-750-750-750-750-750-750-750-750-750-750-750-750-750-750-750-750-750-750-750-750-750-750-750-750-750-750-750-750-750-750-750-750-330
ПС Дніпровська-750-750-750-750-750-750-750-750-750-750-750-750-750-750-750-750-750-750-750-750-750-750-750-750-750-750-750-750-750-750-750-750-750-750-750-750-750-750-750-750-750-750-750-750-750-750-750-750-750-750-750-750-750-750-750-750-330
ПС Дніпровська-750-750-750-750-750-750-750-750-750-750-750-750-750-750-750-750-750-750-750-750-750-750-750-750-750-750-750-750-750-750-750-750-750-750-750-750-750-750-750-750-750-750-750-750-750-750-750-750-750-750-750-750-750-750-750-750-750-330
ПС Дніпровська-750-750-750-750-750-750-750-750-750-750-750-750-750-750-750-750-750-750-750-750-750-750-750-750-750-750-750-750-750-750-750-750-750-750-750-750-750-750-750-750-750-750-750-750-750-750-750-750-750-750-750-750-750-750-750-750-750-750-330
ПС Дніпровська-750-750-750-750-750-750-750-750-750-750-750-750-750-750-750-750-750-750-750-750-750-750-750-750-750-750-750-750-750-750-750-750-750-750-750-750-750-750-750-750-750-750-750-750-750-750-750-750-750-750-750-750-750-750-750-750-750-750-750-330
ПС Дніпровська-750-750-750-750-750-750-750-750-750-750-750-750-750-750-750-750-750-750-750-750-750-750-750-750-750-750-750-750-750-750-750-750-750-750-750-750-750-750-750-750-750-750-750-750-750-750-750-750-750-750-750-750-750-750-750-750-750-750-750-750-330
ПС Дніпровська-750-750-750-750-750-750-750-750-750-750-750-750-750-750-750-750-750-750-750-750-750-750-750-750-750-750-750-750-750-750-750-750-750-750-750-750-750-750-750-750-750-750-750-750-750-750-750-750-750-750-750-750-750-750-750-750-750-750-750-750-750-330
ПС Дніпровська-750-750-750-750-750-750-750-750-750-750-750-750-750-750-750-750-750-750-750-750-750-750-750-750-750-750-750-750-750-750-750-750-750-750-750-750-750-750-750-750-750-750-750-750-750-750-750-750-750-750-750-750-750-750-750-750-750-750-750-750-750-750-330
ПС Дніпровська-750-750-750-750-750-750-750-750-750-750-750-750-750-750-750-750-750-750-750-750-750-750-750-750-750-750-750-750-750-750-750-750-750-750-750-750-750-750-750-750-750-750-750-750-750-750-750-750-750-750-750-750-750-750-750-750-750-750-750-750-750-750-750-330
ПС Дніпровська-750-750-750-750-750-750-750-750-750-750-750-750-750-750-750-750-750-750-750-750-750-750-750-750-750-750-750-750-750-750-750-750-750-750-750-750-750-750-750-750-750-750-750-750-750-750-750-750-750-750-750-750-750-750-750-750-750-750-750-750-750-750-750-750-330
ПС Дніпровська-750-750-750-750-750-750-750-750-750-750-750-750-750-750-750-750-750-750-750-750-750-750-750-750-750-750-750-750-750-750-750-750-750-750-750-750-750-750-750-750-750-750-750-750-750-750-750-750-750-750-750-750-750-750-750-750-750-750-750-750-750-750-750-750-750-330
ПС Дніпровська-750-750-750-750-750-750-750-750-750-750-750-750-750-750-750-750-750-750-750-750-750-750-750-750-750-750-750-750-750-750-750-750-750-750-750-750-750-750-750-750-750-750-750-750-750-750-750-750-750-750-750-750-750-750-750-750-750-750-750-750-750-750-750-750-750-750-330
ПС Дніпровська-750-750-750-750-750-750-750-750-750-750-750-750-750-750-750-750-750-750-750-750-750-750-750-750-750-750-750-750-750-750-750-750-750-750-750-750-750-750-750-750-750-750-750-750-750-750-750-750-750-750-750-750-750-750-750-750-750-750-750-750-750-750-750-750-750-750-750-330
ПС Дніпровська-750-750-750-750-750-750-750-750-750-750-750-750-750-750-750-750-750-750-750-750-750-750-750-750-750-750-750-750-750-750-750-750-750-750-750-750-750-750-750-750-750-750-750-750-750-750-750-750-750-750-750-750-750-750-750-750-750-750-750-750-750-750-750-750-750-750-750-750-330
ПС Дніпровська-750-750-750-750-750-750-750-750-750-750-750-750-750-750-750-750-750-750-750-750-750-750-750-750-750-750-750-750-750-750-750-750-750-750-750-750-750-750-750-750-750-750-750-750-750-750-750-750-750-750-750-750-750-750-750-750-750-750-750-750-750-750-750-750-750-750-750-750-750-330
ПС Дніпровська-750-750-750-750-750-750-750-750-750-750-750-750-750-750-750-750-750-750-750-750-750-750-750-750-750-750-750-750-750-750-750-750-750-750-750-750-750-750-750-750-750-750-750-750-750-750-750-750-750-750-750-750-750-750-750-750-750-750-750-750-750-750-750-750-750-750-750-750-750-750-330
ПС Дніпровська-750-750-750-750-750-750-750-750-750-750-750-750-750-750-750-750-750-750-750-750-750-750-750-750-750-750-750-750-750-750-750-750-750-750-750-750-750-750-750-750-750-750-750-750-750-750-750-750-750-750-750-750-750-750-750-750-750-750-750-750-750-750-750-750-750-750-750-750-750-750-750-330
ПС Дніпровська-750-750-750-750-750-750-750-750-750-750-750-750-750-750-750-750-750-750-750-750-750-750-750-750-750-750-750-750-750-750-750-750-750-750-750-750-750-750-750-750-750-750-750-750-750-750-750-750-750-750-750-750-750-750-750-750-750-750-750-750-750-750-750-750-750-750-750-750-750-750-750-750-330
ПС Дніпровська-750-750-750-750-750-750-750-750-750-750-750-750-750-750-750-750-750-750-750-750-750-750-750-750-750-750-750-750-750-750-750-750-750-750-750-750-750-750-750-750-750-750-750-750-750-750-750-750-750-750-750-750-750-750-750-750-750-750-750-750-750-750-750-750-750-750-750-750-750-750-750-750-750-330
ПС Дніпровська-750-750-750-750-750-750-750-750-750-750-750-750-750-750-750-750-750-750-750-750-750-750-750-750-750-750-750-750-750-750-750-750-750-750-750-750-750-750-750-750-750-750-750-750-750-750-750-750-750-750-750-750-750-750-750-750-750-750-750-750-750-750-750-750-750-750-750-750-750-750-750-750-750-750-330
ПС Дніпровська-750-750-750-750-750-750-750-750-750-750-750-750-750-750-750-750-750-750-750-750-750-750-750-750-750-750-750-750-750-750-750-750-750-750-750-750-750-750-750-750-750-750-750-750-750-750-750-750-750-750-750-750-750-750-750-750-750-750-750-750-750-750-750-750-750-750-750-750-750-750-750-750-750-750-750-330
ПС Дніпровська-750-750-750-750-750-750-750-750-750-750-750-750-750-750-750-750-750-750-750-750-750-750-750-750-750-750-750-750-750-750-750-750-750-750-750-750-750-750-750-750-750-750-750-750-750-750-750-750-750-750-750-750-750-750-750-750-750-750-750-750-750-750-750-750-750-750-750-750-750-750-750-750-750-750-750-750-330
ПС Дніпровська-750-750-750-750-750-750-750-750-750-750-750-750-750-750-750-750-750-750-750-750-750-750-750-750-750-750-750-750-750-750-750-750-750-750-750-750-750-750-750-750-750-750-750-750-750-750-750-750-750-750-750-750-750-750-750-750-750-750-750-750-750-750-750-750-750-750-750-750-750-750-750-750-750-750-750-750-750-330
ПС Дніпровська-750-750-750-750-750-750-750-750-750-750-750-750-750-750-750-750-750-750-750-750-750-750-750-750-750-750-750-750-750-750-750-750-750-750-750-750-750-750-750-750-750-750-750-750-750-750-750-750-750-750-750-750-750-750-750-750-750-750-750-750-750-750-750-750-750-750-750-750-750-750-750-750-750-750-750-750-750-750-330
ПС Дніпровська-750-750-750-750-750-750-750-750-750-750-750-750-750-750-750-750-750-750-750-750-750-750-750-750-750-750-750-750-750-750-750-750-750-750-750-750-750-750-750-750-750-750-750-750-750-750-750-750-750-750-750-750-750-750-750-750-750-750-750-750-750-750-750-750-750-750-750-750-750-750-750-750-750-750-750-750-750-750-750-330
ПС Дніпровська-750-750-750-750-750-750-750-750-750-750-750-750-750-750-750-750-750-750-750-750-750-750-750-750-750-750-750-750-750-750-750-750-750-750-750-750-750-750-750-750-750-750-750-750-750-750-750-750-750-750-750-750-750-750-750-750-750-750-750-750-750-750-750-750-750-750-750-750-750-750-750-750-750-750-750-750-750-750-750-750-330
ПС Дніпровська-750-750-750-750-750-750-750-750-750-750-750-750-750-750-750-750-750-750-750-750-750-750-750-750-750-750-750-750-750-750-750-750-750-750-750-750-750-750-750-750-750-750-750-750-750-750-750-750-750-750-750-750-750-750-750-750-750-750-750-750-750-750-750-750-750-750-750-750-750-750-750-750-750-750-750-750-750-750-750-750-750-330
ПС Дніпровська-750-750-750-750-750-750-750-750-750-750-750-750-750-750-750-750-750-750-750-750-750-750-750-750-750-750-750-750-750-750-750-750-750-750-750-750-750-750-750-750-750-750-750-750-750-750-750-750-750-750-750-750-750-750-750-750-750-750-750-750-750-750-750-750-750-750-750-750-750-750-750-750-750-750-750-750-750-750-750-750-750-750-330
ПС Дніпровська-750-750-750-750-750-750-750-750-750-750-750-750-750-750-750-750-750-750-750-750-750-750-750-750-750-750-750-750-750-750-750-750-750-750-750-750-750-750-750-750-750-750-750-750-750-750-750-750-750-750-750-750-750-750-750-750-750-750-750-750-750-750-750-750-750-750-750-750-750-750-750-750-750-750-750-750-750-750-750-750-750-750-750-330
ПС Дніпровська-750-750-750-750-750-750-750-750-750-750-750-750-750-750-750-750-750-750-750-750-750-750-750-750-750-750-750-750-750-750-750-750-750-750-750-750-750-750-750-750-750-750-750-750-750-750-750-750-750-750-750-750-750-750-750-750-750-750-750-750-750-750-750-750-750-750-750-750-750-750-750-750-750-750-750-750-750-750-750-750-750-750-750-750-330
ПС Дніпровська-750-750-750-750-750-750-750-750-750-750-750-750-750-750-750-750-750-750-750-750-750-750-750-750-750-750-750-750-750-750-750-750-750-750-750-750-750-750-750-750-750-750-750-750-750-750-750-750-750-750-750-750-750-750-750-750-750-750-750-750-750-750-750-750-750-750-750-750-750-750-750-750-750-750-750-750-750-750-750-750-750-750-750-750-750-330
ПС Дніпровська-750-750-750-750-750-750-750-750-750-750-750-750-750-750-750-750-750-750-750-750-750-750-750-750-750-750-750-750-750-750-750-750-750-750-750-750-750-750-750-750-750-750-750-750-750-750-750-750-750-750-750-750-750-750-750-750-750-750-750-750-750-750-750-750-750-750-750-750-750-750-750-750-750-750-750-750-750-750-750-750-750-750-750-750-750-750-330
ПС Дніпровська-750-750-750-750-750-750-750-750-750-750-750-750-750-750-750-750-750-750-750-750-750-750-750-750-750-750-750-750-750-750-750-750-750-750-750-750-750-750-750-750-750-750-750-750-750-750-750-750-750-750-750-750-750-750-750-750-750-750-750-750-750-750-750-750-750-750-750-750-750-750-750-750-750-750-750-750-750-750-750-750-750-750-750-750-750-750-750-330
ПС Дніпровська-750-750-750-750-750-750-750-750-750-750-750-750-750-750-750-750-750-750-750-750-750-750-750-750-750-750-750-750-750-750-750-750-750-750-750-750-750-750-750-750-750-750-750-750-750-750-750-750-750-750-750-750-750-750-750-750-750-750-750-750-750-750-750-750-750-750-750-750-750-750-750-750-750-750-750-750-750-750-750-750-750-750-750-750-750-750-750-750-330
ПС Дніпровська-750-750-750-750-750-750-750-750-750-750-750-750-750-750-750-750-750-750-750-750-750-750-750-750-750-750-750-750-750-750-750-750-750-750-750-750-750-750-750-750-750-750-750-750-750-750-750-750-750-750-750-750-750-750-750-750-750-750-750-750-750-750-750-750-750-750-750-750-750-750-750-750-750-750-750-750-750-750-750-750-750-750-750-750-750-750-750-750-750-330
ПС Дніпровська-750-750-750-750-750-750-750-750-750-750-750-750-750-750-750-750-750-750-750-750-750-750-750-750-750-750-750-750-750-750-750-750-750-750-750-750-750-750-750-750-750-750-750-750-750-750-750-750-750-750-750-750-750-750-750-750-750-750-750-750-750-750-750-750-750-750-750-750-750-750-750-750-750-750-750-750-750-750-750-750-750-750-750-750-750-750-750-750-750-750-330
ПС Дніпровська-750-750-750-750-750-750-750-750-750-750-750-750-750-750-750-750-750-750-750-750-750-750-750-750-750-750-750-750-750-750-750-750-750-750-750-750-750-750-750-750-750-750-750-750-750-750-750-750-750-750-750-750-750-750-750-750-750-750-750-750-750-750-750-750-750-750-750-750-750-750-750-750-750-750-750-750-750-750-750-750-750-750-750-750-750-750-750-750-750-750-750-330
ПС Дніпровська-750-750-750-750-750-750-750-750-750-750-750-750-750-750-750-750-750-750-750-750-750-750-750-750-750-750-750-750-750-750-750-750-750-750-750-750-750-750-750-750-750-750-750-750-750-750-750-750-750-750-750-750-750-750-750-750-750-750-750-750-750-750-750-750-750-750-750-750-750-750-750-750-750-750-750-750-750-750-750-750-750-750-750-750-750-750-750-750-750-750-750-750-330
ПС Дніпровська-750-750-750-750-750-750-750-750-750-750-750-750-750-750-750-750-750-750-750-750-750-750-750-750-750-750-750-750-750-750-750-750-750-750-750-750-750-750-750-750-750-750-750-750-750-750-750-750-750-750-750-750-750-750-750-750-750-750-750-750-750-750-750-750-750-750-750-750-750-750-750-750-750-750-750-750-750-750-750-750-750-750-750-750-750-750-750-750-750-750-750-750-750-330
ПС Дніпровська-750-750-750-750-750-750-750-750-750-750-750-750-750-750-750-750-750-750-750-750-750-750-750-750-750-750-750-750-750-750-750-750-750-750-750-750-750-750-750-750-750-750-750-750-750-750-750-750-750-750-750-750-750-750-750-750-750-750-750-750-750-750-750-750-750-750-750-750-750-750-750-750-750-750-750-750-750-750-750-750-750-750-750-750-750-750-750-750-750-750-750-750-750-750-330
ПС Дніпровська-750-750-750-750-750-750-750-750-750-750-750-750-750-750-750-750-750-750-750-750-750-750-750-750-750-750-750-750-750-750-750-750-750-750-750-750-750-750-750-750-750-750-750-750-750-750-750-750-750-750-750-750-750-750-750-750-750-750-750-750-750-750-750-750-750-750-750-750-750-750-750-750-750-750-750-750-750-750-750-750-750-750-750-750-750-750-750-750-750-750-750-750-750-750-750-330
ПС Дніпровська-750-750-750-750-750-750-750-750-750-750-750-750-750-750-750-750-750-750-750-750-750-750-750-750-750-750-750-750-750-750-750-750-750-750-750-750-750-750-750-750-750-750-750-750-750-750-750-750-750-750-750-750-750-750-750-750-750-750-750-750-750-750-750-750-750-750-750-750-750-750-750-750-750-750-750-750-750-750-750-750-750-750-750-750-750-750-750-750-750-750-750-750-750-750-750-750-330
ПС Дніпровська-750-750-750-750-750-750-750-750-750-750-750-750-750-750-750-750-750-750-750-750-750-750-750-750-750-750-750-750-750-750-750-750-750-750-750-750-750-750-750-750-750-750-750-750-750-750-750-750-750-750-750-750-750-750-750-750-750-750-750-750-750-750-750-750-750-750-750-750-750-750-750-750-750-750-750-750-750-750-750-750-750-750-750-750-750-750-750-750-750-750-750-750-750-750-750-750-750-330
ПС Дніпровська-750-750-750-750-750-750-750-750-750-750-750-750-750-750-750-750-750-750-750-750-750-750-750-750-750-750-750-750-750-750-750-750-750-750-750-750-750-750-750-750-750-750-750-750-750-750-750-750-750-750-750-750-750-750-750-750-750-750-750-750-750-750-750-750-750-750-750-750-750-750-750-750-750-750-750-750-750-750-750-750-750-750-750-750-750-750-750-750-750-750-750-750-750-750-750-750-750-750-330
ПС Дніпровська-750-750-750-750-750-750-750-750-750-750-750-750-750-750-750-750-750-750-750-750-750-750-750-750-750-750-750-750-750-750-750-750-750-750-750-750-750-750-750-750-750-750-750-750-750-750-750-750-750-750-750-750-750-750-750-750-750-750-750-750-750-750-750-750-750-750-750-750-750-750-750-750-750-750-750-750-750-750-750-750-750-750-750-750-750-750-750-750-750-750-750-750-750-750-750-750-750-750-750-330
ПС Дніпровська-750-330
ПС Дніпровська-750-330
ПС Дніпровська-750-330
ПС Дніпровська-750-750-750-750-750-750-750-750-750-750-750-750-750-750-750-750-750-750-750-750-750-750-750-750-750-750-750-750-750-750-750-750-750-750-750-750-750-750-750-750-750-750-750-750-750-750-750-750

Схема 114. Аналіз ремонтно-аварійного режиму роботи мережі 150кВ та вище Південного регіону ОЕС України (відключення ПЛ 330 «Каховська 750 - Херсонська » при виведеній у ремонт ПЛ 330 «Каховська - КрТЕС»).
Денне зниження літніх навантажень 2018 року.

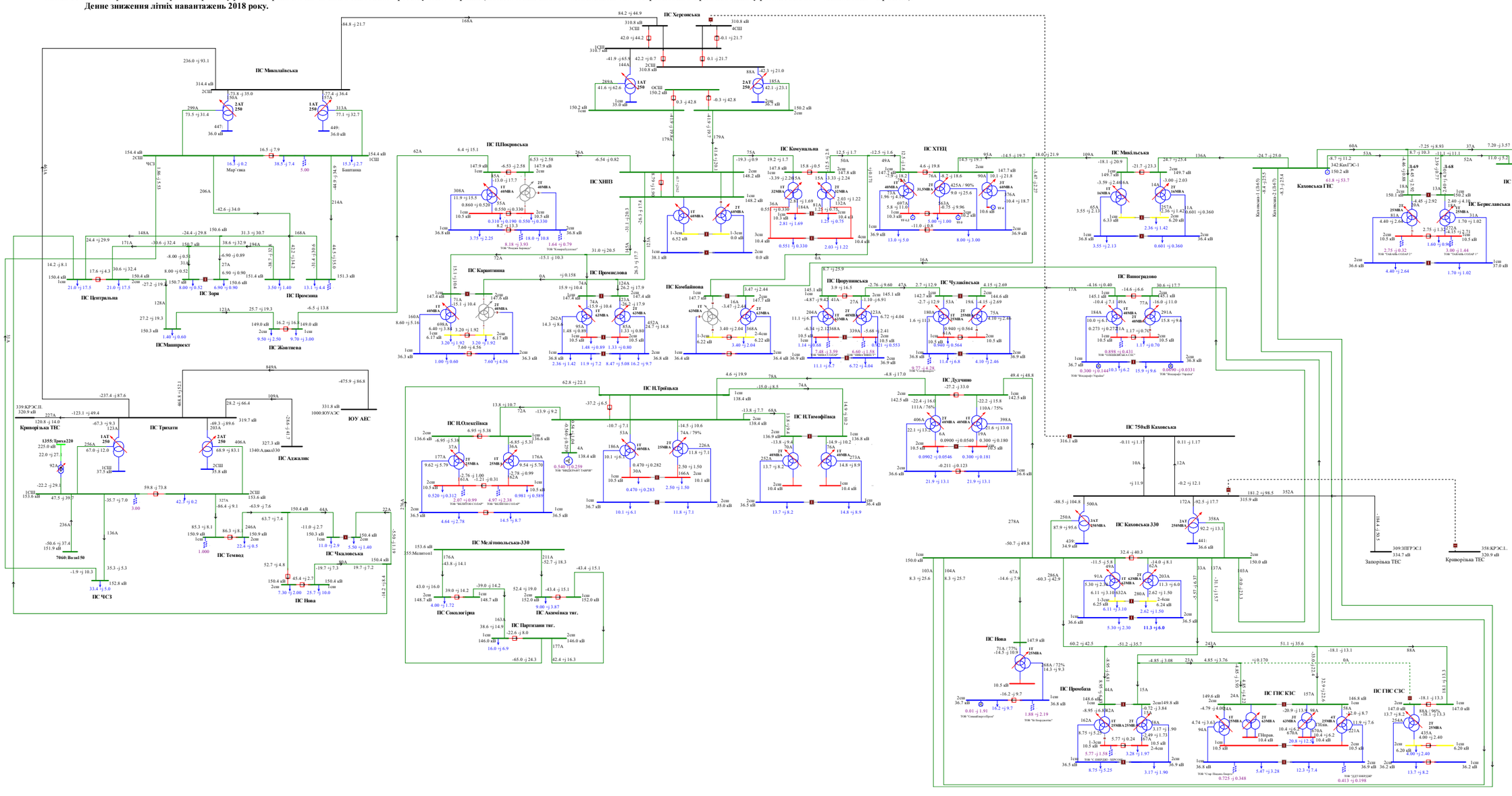
ПС Миколаївська
ПС Херсонська
ПС Центральна
ПС Зорі
ПС Промінь
ПС Жовтнева
ПС Машпроект
ПС ПІПокровська
ПС ХНПЗ
ПС Комунальна
ПС ХТЕЦ
ПС Карантинна
ПС Промислова
ПС Комбайнова
ПС Чорнушинська
ПС Чулпінська
ПС Миколаївська
ПС Виноградово
ПС Каховська ГЕС
ПС Берислав
ПС Нафтопровід
ПС Трихати
ПС Аджалик
ПС ЮУ АЕС
ПС ЧСЗ
ПС Темвод
ПС Чкаловська
ПС Нова
ПС Сокологірка
ПС Акімівська тяг.
ПС Партизани тяг.
ПС Мелітопольська-330
ПС НТроїцька
ПС НОлексіївка
ПС НТимофіївка
ПС Дудчино
ПС 750кВ Каховська
ПС Каховська 330
ПС Промбаза
ПС ГНС КЗС
ПС ГНС СЗС
Запорізька ТЕС
Криворізька ТЕС
Кривбасенерго
Каховська ГЕС
Каховська-1 (18.5)
Каховська-2 (18.7)
Каховська-3 (23.5)
Каховська-4 (23.7)
Каховська-5 (23.6)
Каховська-6 (23.8)
Каховська-7 (23.9)
Каховська-8 (24.0)
Каховська-9 (24.1)
Каховська-10 (24.2)
Каховська-11 (24.3)
Каховська-12 (24.4)
Каховська-13 (24.5)
Каховська-14 (24.6)
Каховська-15 (24.7)
Каховська-16 (24.8)
Каховська-17 (24.9)
Каховська-18 (25.0)
Каховська-19 (25.1)
Каховська-20 (25.2)
Каховська-21 (25.3)
Каховська-22 (25.4)
Каховська-23 (25.5)
Каховська-24 (25.6)
Каховська-25 (25.7)

Схема 115. Аналіз ремонтно-аварійного режиму роботи мережі 150кВ та вище Південного регіону ОЕС України (відключення ПЛ 150 «Каховська – Каховська ГЕС 2» при виведеній у ремонт ПЛ 150 «Каховська – Каховська ГЕС 1»).
Денне зниження літніх навантажень 2018 року.

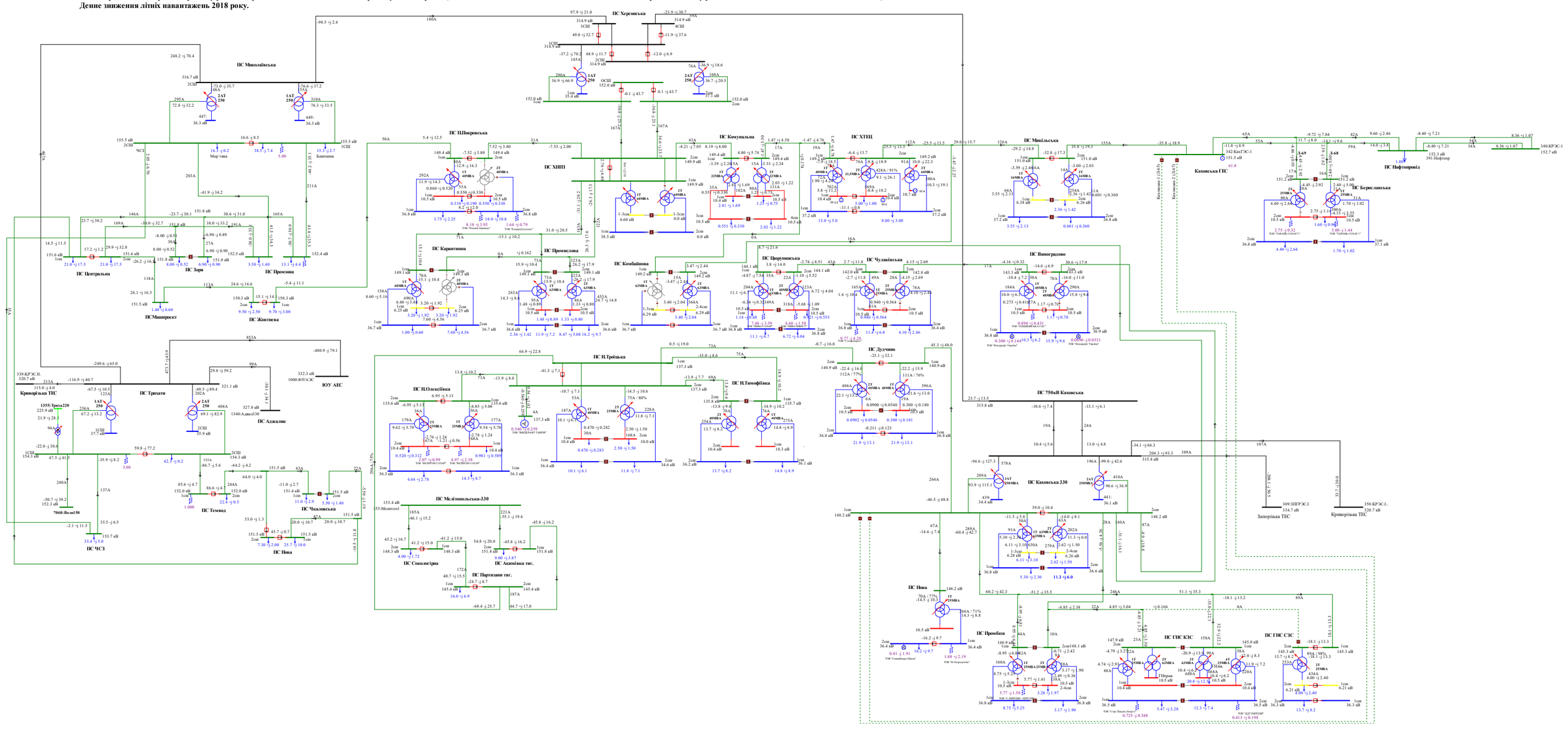

Схема 116. Аналіз ремонтно-аварійного режиму роботи мережі 150кВ та вище Південного регіону ОЕС України (відключення ПЛ 150 «Партизани – Н.Троїцьк» при виведеному у ремонт 2АТ на ПС 330кВ «Каховська»).
Денне зниження літніх навантажень 2018 року.

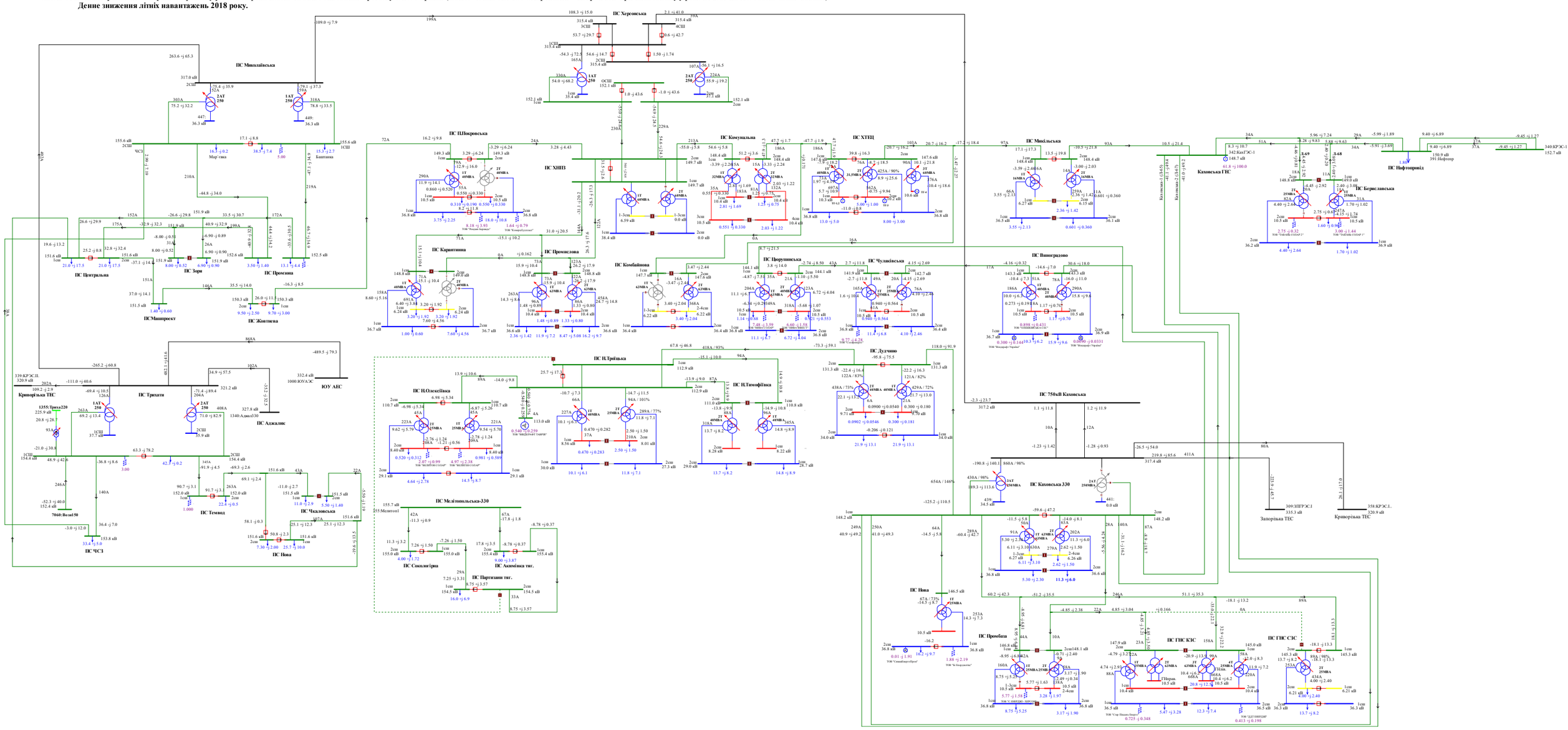

Схема 117. Аналіз ремонтно-аварійного режиму роботи мережі 150кВ та вище Південного регіону ОЕС України (відключення 2СШ-330 на ПС 330 «Каховська» при виведеній у ремонт 1СШ-330 на ПС 330кВ «Каховська»).
Денне зниження літніх навантажень 2018 року.

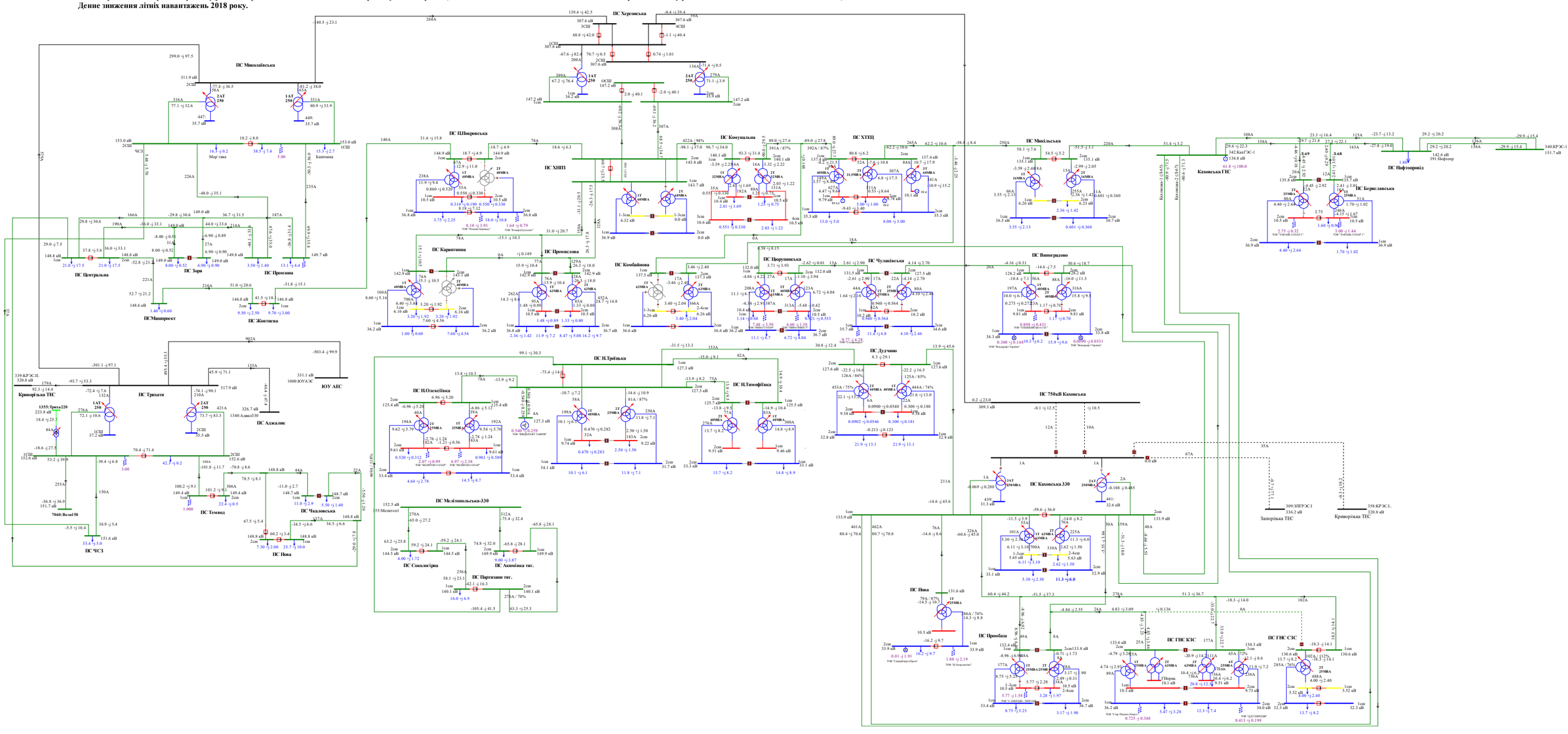

Схема 118. Аналіз ремонтно-аварійного режиму роботи мережі 150кВ та вище Південного регіону ОЕС України (відключення 2АТ на ПС 330кВ «Каховська» при виведеній у ремонт ПЛ 150 «Каховська ГЕС - Микільська»).

Денне зниження літніх навантажень 2018 року.

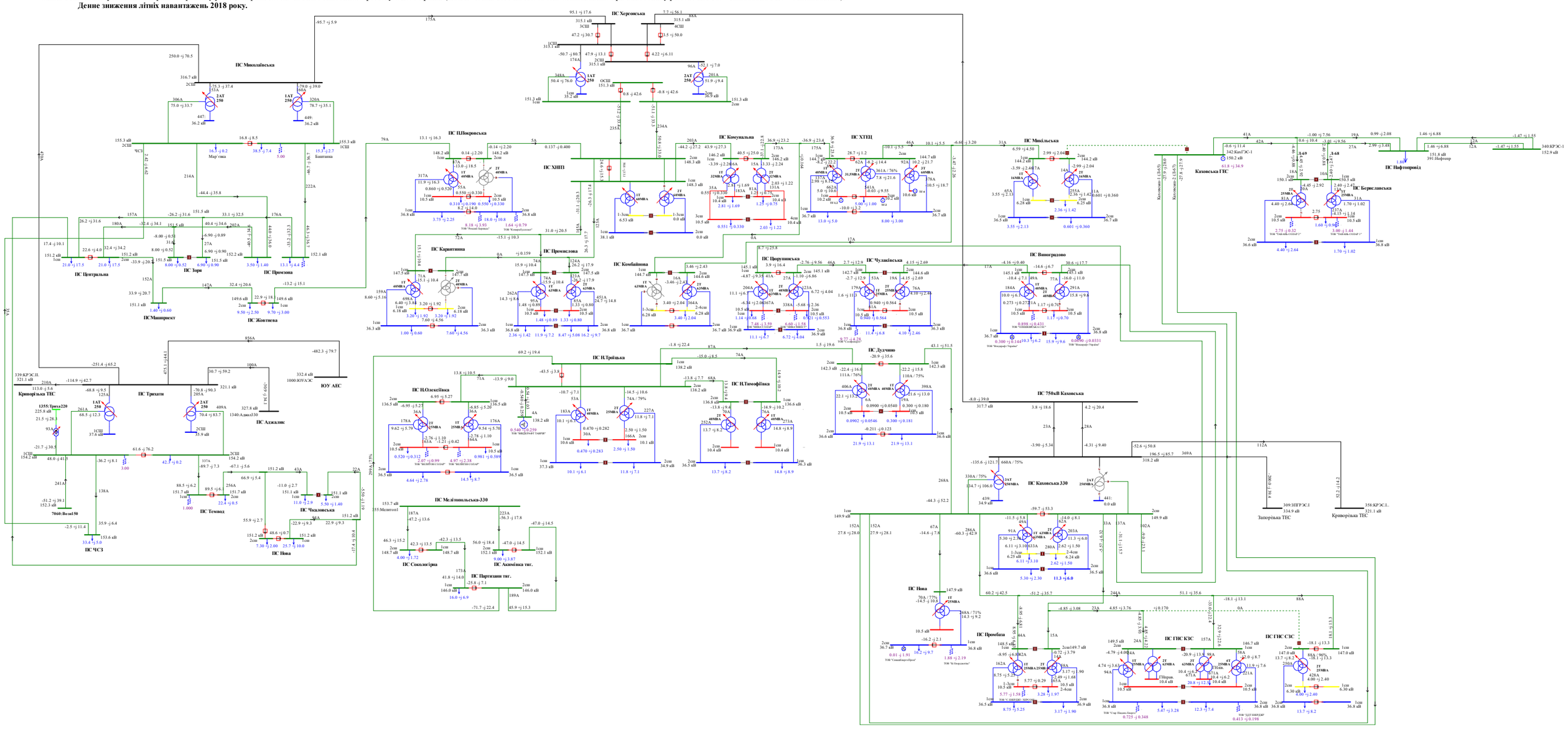
ПС Миколаївська
ПС Центральна
ПС Зоря
ПС Промінь
ПС Жовтнева
ПС Маяк
ПС Маяк проект
ПС Трихати
ПС Аджалик
ПС ЧСЗ
ПС Покровська
ПС Карантинна
ПС Темвод
ПС Чкаловська
ПС Нова
ПС Промислова
ПС ХНПЗ
ПС Комбайнова
ПС Сокологірка
ПС Акліматизація тяг.
ПС Партизани тяг.
ПС Мелітопольська-330
ПС Комунальна
ПС ХТЕЦ
ПС Олексіївка
ПС Троїцька
ПС Тимофіївка
ПС Дудчино
ПС Херсонська
ПС Микільська
ПС Чулаківська
ПС Чорнушківська
ПС Виноградово
ПС 750кВ Каховська
ПС Каховська 330
ПС Промбаза
ПС ГНС КЗС
ПС ГНС СЗС
Каховська ГЕС
ПС Нафтопровід
ПС Берислав
Запорізька ТЕС
Криворізька ТЕС
Кривбаська ТЕС
ЮУ АЕС
7060:Вознес150
339:КРЭС.II.
1355:Трихата220
1340:Аджа330
1000:ЮУАЭС
ЧСЗ
Маяк
Баштанка
Зоря
Промінь
Жовтнева
Маяк проект
Центральна
Темвод
Чкаловська
Нова
Покровська
Карантинна
Промислова
ХНПЗ
Комбайнова
Сокологірка
Акліматизація тяг.
Партизани тяг.
Мелітопольська-330
Комунальна
ХТЕЦ
Олексіївка
Троїцька
Тимофіївка
Дудчино
Миколаївська
Чулаківська
Чорнушківська
Виноградово
750кВ Каховська
Каховська 330
Промбаза
ГНС КЗС
ГНС СЗС
Каховська ГЕС
Нафтопровід
Берислав
Запорізька ТЕС
Криворізька ТЕС
Кривбаська ТЕС
ЮУ АЕС
Менитоп1
Менитоп2
Каховська-1 (18.65)
Каховська-2 (18.67)
340:КРЭС-1
341:Нафтопр
342:КахГЭС-1
343:КахГЭС-2
344:Менитоп1
345:Менитоп2
347:Каховська ГЕС
348:Каховська ГЕС
391:Нафтопр
1ЧШ
2ЧШ
3ЧШ
4ЧШ
ОСШ
1СШ
2СШ
1АТ 250
2АТ 250
1АТ 250МВА
2АТ 250МВА
1Т 40МВА
2Т 40МВА
1Т 63МВА
2Т 63МВА
1Т 25МВА
2Т 25МВА
1Т 32МВА
2Т 32МВА
1Т 16МВА
2Т 16МВА
1Т 31.5МВА
2Т 31.5МВА
1Т 6.3МВА
2Т 6.3МВА
1Т 2.5МВА
2Т 2.5МВА
1Т 1.6МВА
2Т 1.6МВА
1Т 4МВА
2Т 4МВА
1Т 10МВА
2Т 10МВА
1Т 20МВА
2Т 20МВА
1Т 12.5МВА
2Т 12.5МВА
1Т 8МВА
2Т 8МВА
1Т 5МВА
2Т 5МВА
1Т 3.2МВА
2Т 3.2МВА
1Т 1.25МВА
2Т 1.25МВА
1Т 0.63МВА
2Т 0.63МВА
1Т 0.4МВА
2Т 0.4МВА
1Т 0.25МВА
2Т 0.25МВА
1Т 0.16МВА
2Т 0.16МВА
1Т 0.1МВА
2Т 0.1МВА
1Т 0.063МВА
2Т 0.063МВА
1Т 0.04МВА
2Т 0.04МВА
1Т 0.025МВА
2Т 0.025МВА
1Т 0.016МВА
2Т 0.016МВА
1Т 0.01МВА
2Т 0.01МВА
1Т 0.006МВА
2Т 0.006МВА
1Т 0.004МВА
2Т 0.004МВА
1Т 0.0025МВА
2Т 0.0025МВА
1Т 0.0016МВА
2Т 0.0016МВА
1Т 0.001МВА
2Т 0.001МВА
1Т 0.0006МВА
2Т 0.0006МВА
1Т 0.0004МВА
2Т 0.0004МВА
1Т 0.00025МВА
2Т 0.00025МВА
1Т 0.00016МВА
2Т 0.00016МВА
1Т 0.0001МВА
2Т 0.0001МВА
1Т 0.00006МВА
2Т 0.00006МВА
1Т 0.00004МВА
2Т 0.00004МВА
1Т 0.00002МВА
2Т 0.00002МВА
1Т 0.00001МВА
2Т 0.00001МВА
1Т 0.000006МВА
2Т 0.000006МВА
1Т 0.000004МВА
2Т 0.000004МВА
1Т 0.000002МВА
2Т 0.000002МВА
1Т 0.000001МВА
2Т 0.000001МВА
1Т 0.0000006МВА
2Т 0.0000006МВА
1Т 0.0000004МВА
2Т 0.0000004МВА
1Т 0.0000002МВА
2Т 0.0000002МВА
1Т 0.0000001МВА
2Т 0.0000001МВА
1Т 0.00000006МВА
2Т 0.00000006МВА
1Т 0.00000004МВА
2Т 0.00000004МВА
1Т 0.00000002МВА
2Т 0.00000002МВА
1Т 0.00000001МВА
2Т 0.00000001МВА
1Т 0.000000006МВА
2Т 0.000000006МВА
1Т 0.000000004МВА
2Т 0.000000004МВА
1Т 0.000000002МВА
2Т 0.000000002МВА
1Т 0.000000001МВА
2Т 0.000000001МВА
1Т 0.0000000006МВА
2Т 0.0000000006МВА
1Т 0.0000000004МВА
2Т 0.0000000004МВА
1Т 0.0000000002МВА
2Т 0.0000000002МВА
1Т 0.0000000001МВА
2Т 0.0000000001МВА
1Т 0.00000000006МВА
2Т 0.00000000006МВА
1Т 0.00000000004МВА
2Т 0.00000000004МВА
1Т 0.00000000002МВА
2Т 0.00000000002МВА
1Т 0.00000000001МВА
2Т 0.00000000001МВА
1Т 0.000000000006МВА
2Т 0.000000000006МВА
1Т 0.000000000004МВА
2Т 0.000000000004МВА
1Т 0.000000000002МВА
2Т 0.000000000002МВА
1Т 0.000000000001МВА
2Т 0.000000000001МВА
1Т 0.0000000000006МВА
2Т 0.0000000000006МВА
1Т 0.0000000000004МВА
2Т 0.0000000000004МВА
1Т 0.0000000000002МВА
2Т 0.0000000000002МВА
1Т 0.0000000000001МВА
2Т 0.0000000000001МВА
1Т 0.00000000000006МВА
2Т 0.00000000000006МВА
1Т 0.00000000000004МВА
2Т 0.00000000000004МВА
1Т 0.00000000000002МВА
2Т 0.00000000000002МВА
1Т 0.00000000000001МВА
2Т 0.00000000000001МВА
1Т 0.000000000000006МВА
2Т 0.000000000000006МВА
1Т 0.000000000000004МВА
2Т 0.000000000000004МВА
1Т 0.000000000000002МВА
2Т 0.000000000000002МВА
1Т 0.000000000000001МВА
2Т 0.000000000000001МВА
1Т 0.0000000000000006МВА
2Т 0.0000000000000006МВА
1Т 0.0000000000000004МВА
2Т 0.0000000000000004МВА
1Т 0.0000000000000002МВА
2Т 0.0000000000000002МВА
1Т 0.0000000000000001МВА
2Т 0.0000000000000001МВА
1Т 0.00000000000000006МВА
2Т 0.00000000000000006МВА
1Т 0.00000000000000004МВА
2Т 0.00000000000000004МВА
1Т 0.00000000000000002МВА
2Т 0.00000000000000002МВА
1Т 0.00000000000000001МВА
2Т 0.00000000000000001МВА
1Т 0.000000000000000006МВА
2Т 0.000000000000000006МВА
1Т 0.000000000000000004МВА
2Т 0.000000000000000004МВА
1Т 0.000000000000000002МВА
2Т 0.000000000000000002МВА
1Т 0.000000000000000001МВА
2Т 0.000000000000000001МВА
1Т 0.0000000000000000006МВА
2Т 0.0000000000000000006МВА
1Т 0.0000000000000000004МВА
2Т 0.0000000000000000004МВА
1Т 0.0000000000000000002МВА
2Т 0.0000000000000000002МВА
1Т 0.0000000000000000001МВА
2Т 0.0000000000000000001МВА
1Т 0.00000000000000000006МВА
2Т 0.00000000000000000006МВА
1Т 0.00000000000000000004МВА
2Т 0.00000000000000000004МВА
1Т 0.00000000000000000002МВА
2Т 0.00000000000000000002МВА
1Т 0.00000000000000000001МВА
2Т 0.00000000000000000001МВА
1Т 0.000000000000000000006МВА
2Т 0.000000000000000000006МВА
1Т 0.000000000000000000004МВА
2Т 0.000000000000000000004МВА
1Т 0.000000000000000000002МВА
2Т 0.000000000000000000002МВА
1Т 0.000000000000000000001МВА
2Т 0.000000000000000000001МВА
1Т 0.0000000000000000000006МВА
2Т 0.0000000000000000000006МВА
1Т 0.0000000000000000000004МВА
2Т 0.0000000000000000000004МВА
1Т 0.0000000000000000000002МВА
2Т 0.0000000000000000000002МВА
1Т 0.0000000000000000000001МВА
2Т 0.0000000000000000000001МВА
1Т 0.00000000000000000000006МВА
2Т 0.00000000000000000000006МВА
1Т 0.00000000000000000000004МВА
2Т 0.00000000000000000000004МВА
1Т 0.00000000000000000000002МВА
2Т 0.00000000000000000000002МВА
1Т 0.00000000000000000000001МВА
2Т 0.00000000000000000000001МВА
1Т 0.000000000000000000000006МВА
2Т 0.000000000000000000000006МВА
1Т 0.000000000000000000000004МВА
2Т 0.000000000000000000000004МВА
1Т 0.000000000000000000000002МВА
2Т 0.000000000000000000000002МВА
1Т 0.000000000000000000000001МВА
2Т 0.000000000000000000000001МВА
1Т 0.0000000000000000000000006МВА
2Т 0.0000000000000000000000006МВА
1Т 0.0000000000000000000000004МВА
2Т 0.0000000000000000000000004МВА
1Т 0.0000000000000000000000002МВА
2Т 0.0000000000000000000000002МВА
1Т 0.0000000000000000000000001МВА
2Т 0.0000000000000000000000001МВА
1Т 0.00000000000000000000000006МВА
2Т 0.00000000000000000000000006МВА
1Т 0.00000000000000000000000004МВА
2Т 0.00000000000000000000000004МВА
1Т 0.00000000000000000000000002МВА
2Т 0.00000000000000000000000002МВА
1Т 0.00000000000000000000000001МВА
2Т 0.00000000000000000000000001МВА
1Т 0.000000000000000000000000006МВА
2Т 0.000000000000000000000000006МВА
1Т 0.000000000000000000000000004МВА
2Т 0.000000000000000000000000004МВА
1Т 0.000000000000000000000000002МВА
2Т 0.000000000000000000000000002МВА
1Т 0.000000000000000000000000001МВА
2Т 0.000000000000000000000000001МВА
1Т 0.0000000000000000000000000006МВА
2Т 0.0000000000000000000000000006МВА
1Т 0.0000000000000000000000000004МВА
2Т 0.0000000000000000000000000004МВА
1Т 0.0000000000000000000000000002МВА
2Т 0.0000000000000000000000000002МВА
1Т 0.0000000000000000000000000001МВА
2Т 0.0000000000000000000000000001МВА
1Т 0.00000000000000000000000000006МВА
2Т 0.00000000000000000000000000006МВА
1Т 0.00000000000000000000000000004МВА
2Т 0.00000000000000000000000000004МВА
1Т 0.00000000000000000000000000002МВА
2Т 0.00000000000000000000000000002МВА
1Т 0.00000000000000000000000000001МВА
2Т 0.00000000000000000000000000001МВА
1Т 0.000000000000000000000000000006МВА
2Т 0.000000000000000000000000000006МВА
1Т 0.000000000000000000000000000004МВА
2Т 0.000000000000000000000000000004МВА
1Т 0.000000000000000000000000000002МВА
2Т 0.000000000000000000000000000002МВА
1Т 0.000000000000000000000000000001МВА
2Т 0.000000000000000000000000000001МВА
1Т 0.0000000000000000000000000000006МВА
2Т 0.0000000000000000000000000000006МВА
1Т 0.0000000000000000000000000000004МВА
2Т 0.0000000000000000000000000000004МВА
1Т 0.0000000000000000000000000000002МВА
2Т 0.0000000000000000000000000000002МВА
1Т 0.0000000000000000000000000000001МВА
2Т 0.0000000000000000000000000000001МВА
1Т 0.00000000000000000000000000000006МВА
2Т 0.00000000000000000000000000000006МВА
1Т 0.00000000000000000000000000000004МВА
2Т 0.00000000000000000000000000000004МВА
1Т 0.00000000000000000000000000000002МВА
2Т 0.00000000000000000000000000000002МВА
1Т 0.00000000000000000000000000000001МВА
2Т 0.00000000000000000000000000000001МВА
1Т 0.000000000000000000000000000000006МВА
2Т 0.000000000000000000000000000000006МВА
1Т 0.000000000000000000000000000000004МВА
2Т 0.000000000000000000000000000000004МВА
1Т 0.000000000000000000000000000000002МВА
2Т 0.000000000000000000000000000000002МВА
1Т 0.000000000000000000000000000000001МВА
2Т 0.000000000000000000000000000000001МВА
1Т 0.0000000000000000000000000000000006МВА
2Т 0.0000000000000000000000000000000006МВА
1Т 0.0000000000000000000000000000000004МВА
2Т 0.0000000000000000000000000000000004МВА
1Т 0.0000000000000000000000000000000002МВА
2Т 0.0000000000000000000000000000000002МВА
1Т 0.0000000000000000000000000000000001МВА
2Т 0.0000000000000000000000000000000001МВА
1Т 0.00000000000000000000000000000000006МВА
2Т 0.00000000000000000000000000000000006МВА
1Т 0.00000000000000000000000000000000004МВА
2Т 0.00000000000000000000000000000000004МВА
1Т 0.00000000000000000000000000000000002МВА
2Т 0.00000000000000000000000000000000002МВА
1Т 0.00000000000000000000000000000000001МВА
2Т 0.00000000000000000000000000000000001МВА
1Т 0.000000000000000000000000000000000006МВА
2Т 0.000000000000000000000000000000000006МВА
1Т 0.000000000000000000000000000000000004МВА
2Т 0.000000000000000000000000000000000004МВА
1Т 0.000000000000000000000000000000000002МВА
2Т 0.000000000000000000000000000000000002МВА
1Т 0.000000000000000000000000000000000001МВА
2Т 0.000000000000000000000000000000000001МВА
1Т 0.0000000000000000000000000000000000006МВА
2Т 0.0000000000000000000000000000000000006МВА
1Т 0.0000000000000000000000000000000000004МВА
2Т 0.0000000000000000000000000000000000004МВА
1Т 0.0000000000000000000000000000000000002МВА
2Т 0.0000000000000000000000000000000000002МВА
1Т 0.0000000000000000000000000000000000001МВА
2Т 0.0000000000000000000000000000000000001МВА
1Т 0.00000000000000000000000000000000000006МВА
2Т 0.00000000000000000000000000000000000006МВА
1Т 0.00000000000000000000000000000000000004МВА
2Т 0.00000000000000000000000000000000000004МВА
1Т 0.00000000000000000000000000000000000002МВА
2Т 0.00000000000000000000000000000000000002МВА
1Т 0.00000000000000000000000000000000000001МВА
2Т 0.00000000000000000000000000000000000001МВА
1Т 0.000000000000000000000000000000000000006МВА
2Т 0.000000000000000000000000000000000000006МВА
1Т 0.000000000000000000000000000000000000004МВА
2Т 0.000000000000000000000000000000000000004МВА
1Т 0.000000000000000000000000000000000000002МВА
2Т 0.000000000000000000000000000000000000002МВА
1Т 0.000000000000000000000000000000000000001МВА
2Т 0.000000000000000000000000000000000000001МВА
1Т 0.0000000000000000000000000000000000000006МВА
2Т 0.0000000000000000000000000000000000000006МВА
1Т 0.0000000000000000000000000000000000000004МВА
2Т 0.0000000000000000000000000000000000000004МВА
1Т 0.0000000000000000000000000000000000000002МВА
2Т 0.0000000000000000000000000000000000000002МВА
1Т 0.0000000000000000000000000000000000000001МВА
2Т 0.0000000000000000000000000000000000000001МВА
1Т 0.00000000000000000000000000000000000000006МВА
2Т 0.00000000000000000000000000000000000000006МВА
1Т 0.00000000000000000000000000000000000000004МВА
2Т 0.00000000000000000000000000000000000000004МВА
1Т 0.00000000000000000000000000000000000000002МВА
2Т 0.00000000000000000000000000000000000000002МВА
1Т 0.00000000000000000000000000000000000000001МВА
2Т 0.00000000000000000000000000000000000000001МВА
1Т 0.000000000000000000000000000000000000000006МВА
2Т 0.000000000000000000000000000000000000000006МВА
1Т 0.000000000000000000000000000000000000000004МВА
2Т 0.000000000000000000000000000000000000000004МВА
1Т 0.000000000000000000000000000000000000000002МВА
2Т 0.000000000000000000000000000000000000000002МВА
1Т 0.000000000000000000000000000000000000000001МВА
2Т 0.000000000000000000000000000000000000000001МВА
1Т 0.0000000000000000000000000000000000000000006МВА
2Т 0.0000000000000000000000000000000000000000006МВА
1Т 0.0000000000000000000000000000000000000000004МВА
2Т 0.0000000000000000000000000000000000000000004МВА
1Т 0.0000000000000000000000000000000000000000002МВА
2Т 0.0000000000000000000000000000000000000000002МВА
1Т 0.0000000000000000000000000000000000000000001МВА
2Т 0.0000000000000000000000000000000000000000001МВА
1Т 0.00000000000000000000000000000000000000000006МВА
2Т 0.00000000000000000000000000000000000000000006МВА
1Т 0.00000000000000000000000000000000000000000004МВА
2Т 0.00000000000000000000000000000000000000000004МВА
1Т 0.00000000000000000000000000000000000000000002МВА
2Т 0.00000000000000000000000000000000000000000002МВА
1Т 0.00000000000000000000000000000000000000000001МВА
2Т 0.00000000000000000000000000000000000000000001МВА
1Т 0.000000000000000000000000000000000000000000006МВА
2Т 0.000000000000000000000000000000000000000000006МВА
1Т 0.000000000000000000000000000000000000000000004МВА
2Т 0.000000000000000000000000000000000000000000004МВА
1Т 0.000000000000000000000000000000000000000000002МВА
2Т 0.000000000000000000000000000000000000000000002МВА
1Т 0.000000000000000000000000000000000000000000001МВА
2Т 0.000000000000000000000000000000000000000000001МВА
1Т 0.0000000000000000000000000000000000000000000006МВА
2Т 0.0000000000000000000000000000000000000000000006МВА
1Т 0.0000000000000000000000000000000000000000000004МВА
2Т 0.0000000000000000000000000000000000000000000004МВА
1Т 0.0000000000000000000000000000000000000000000002МВА
2Т 0.0000000000000000000000000000000000000000000002МВА
1Т 0.0000000000000000000000000000000000000000000001МВА
2Т 0.0000000000000000000000000000000000000000000001МВА
1Т 0.00000000000000000000000000000000000000000000006МВА
2Т 0.00000000000000000000000000000000000000000000006МВА
1Т 0.00000000000000000000000000000000000000000000004МВА
2Т 0.00000000000000000000000000000000000000000000004МВА
1Т 0.00000000000000000000000000000000000000000000002МВА
2Т 0.00000000000000000000000000000000000000000000002МВА
1Т 0.00000000000000000000000000000000000000000000001МВА
2Т 0.00000000000000000000000000000000000000000000001МВА
1Т 0.000000000000000000000000000000000000000000000006МВА
2Т 0.000000000000000000000000000000000000000000000006МВА
1Т 0.000000000000000000000000000000000000000000000004МВА
2Т 0.000000000000000000000000000000000000000000000004МВА
1Т 0.000000000000000000000000000000000000000000000002МВА
2Т 0.000000000000000000000000000000000000000000000002МВА
1Т 0.000000000000000000000000000000000000000000000001МВА
2Т 0.000000000000000000000000000000000000000000000001МВА
1Т 0.0000000000000000000000000000000000000000000000006МВА
2Т 0.0000000000000000000000000000000000000000000000006МВА
1Т 0.0000000000000000000000000000000000000000000000004МВА
2Т 0.0000000000000000000000000000000000000000000000004МВА
1Т 0.0000000000000000000000000000000000000000000000002МВА
2Т 0.0000000000000000000000000000000000000000000000002МВА
1Т 0.0000000000000000000000000000000000000000000000001МВА
2Т 0.0000000000000000000000000000000000000000000000001МВА
1Т 0.00000000000000000000000000000000000000000000000006МВА
2Т 0.00000000000000000000000000000000000000000000000006МВА
1Т 0.00000000000000000000000000000000000000000000000004МВА
2Т 0.00000000000000000000000000000000000000000000000004МВА
1Т 0.00000000000000000000000000000000000000000000000002МВА
2Т 0.00000000000000000000000000000000000000000000000002МВА
1Т 0.00000000000000000000000000000000000000000000000001МВА
2Т 0.00000000000000000000000000000000000000000000000001МВА
1Т 0.000000000000000000000000000000000000000000000000006МВА
2Т 0.000000000000000000000000000000000000000000000000006МВА
1Т 0.000000000000000000000000000000000000000000000000004МВА
2Т 0.000000000000000000000000000000000000000000000000004МВА
1Т 0.000000000000000000000000000000000000000000000000002МВА
2Т 0.000000000000000000000000000000000000000000000000002МВА
1Т 0.000000000000000000000000000000000000000000000000001МВА
2Т 0.000000000000000000000000000000000000000000000000001МВА
1Т 0.0000000000000000000000000000000000000000000000000006МВА
2Т 0.0000000000000000000000000000000000000000000000000006МВА
1Т 0.0000000000000000000000000000000000000000000000000004МВА
2Т 0.0000000000000000000000000000000000000000000000000004МВА
1Т 0.0000000000000000000000000000000000000000000000000002МВА
2Т 0.0000000000000000000000000000000000000000000000000002МВА
1Т 0.0000000000000000000000000000000000000000000000000001МВА
2Т 0.0000000000000000000000000000000000000000000000000001МВА
1Т 0.00000000000000000000000000000000000000000000000000006МВА
2Т 0.00000000000000000000000000000000000000000000000000006МВА
1Т 0.00000000000000000000000000000000000000000000000000004МВА
2Т 0.00000000000000000000000000000000000000000000000000004МВА
1Т 0.00000000000000000000000000000000000000000000000000002МВА
2Т 0.00000000000000000000000000000000000000000000000000002МВА
1Т 0.00000000000000000000000000000000000000000000000000001МВА
2Т 0.00000000000000000000000000000000000000000000000000001МВА
1Т 0.000000000000000000000000000000000000000000000000000006МВА
2Т 0.000000000000000000000000000000000000000000000000000006МВА
1Т 0.000000000000000000000000000000000000000000000000000004МВА
2Т 0.000000000000000000000000000000000000000000000000000004МВА
1Т 0.000000000000000000000000000000000000000000000000000002МВА
2Т 0.000000000000000000000000000000000000000000000000000002МВА
1Т 0.000000000000000000000000000000000000000000000000000001МВА
2Т 0.000000000000000000000000000000000000000000000000000001МВА
1Т 0.0000000000000000000000000000000000000000000000000000006МВА
2Т 0.0000000000000000000000000000000000000000000000000000006МВА
1Т 0.0000000000000000000000000000000000000000000000000000004МВА
2Т 0.0000000000000000000000000000000000000000000000000000004МВА
1Т 0.0000000000000000000000000000000000000000000000000000002МВА
2Т 0.0000000000000000000000000000000000000000000000000000002МВА
1Т 0.0000000000000000000000000000000000000000000000000000001МВА
2Т 0.0000000000000000000000000000000000000000000000000000001МВА
1Т 0.00000000000000000000000000000000000000000000000000000006МВА
2Т 0.00000000000000000000000000000000000000000000000000000006МВА
1Т 0.00000000000000000000000000000000000000000000000000000004МВА
2Т 0.00000000000000000000000000000000000000000000000000000004МВА
1Т 0.00000000000000000000000000000000000000000000000000000002МВА
2Т 0.00000000000000000000000000000000000000000000000000000002МВА
1Т 0.00000000000000000000000000000000000000000000000000000001МВА
2Т 0.00000000000000000000000000000000000000000000000000000001МВА
1Т 0.000000000000000000000000000000000000000000000000000000006МВА
2Т 0.000000000000000000000000000000000000000000000000000000006МВА
1Т 0.000000000000000000000000000000000000000000000000000000004МВА
2Т 0.000000000000000000000000000000000000000000000000000000004МВА
1Т 0.000000000000000000000000000000000000000000000000000000002МВА
2Т 0.000000000000000000000000000000000000000000000000000000002МВА
1Т 0.000000000000000000000000000000000000000000000000000000001МВА
2Т 0.000000000000000000000000000000000000000000000000000000001МВА
1Т 0.0000000000000000000000000000000000000000000000000000000006МВА
2Т 0.0000000000000000000000000000000000000000000000000000000006МВА
1Т 0.0000000000000000000000000000000000000000000000000000000004МВА
2Т 0.0000000000000000000000000000000000000000000000000000000004МВА
1Т 0.0000000000000000000000000000000000000000000000000000000002МВА
2Т 0.0000000000000000000000000000000000000000000000000000000002МВА
1Т 0.0000000000000000000000000000000000000000000000000000000001МВА
2Т 0.0000000000000000000000000000000000000000000000000000000001МВА
1Т 0.00000000000000000000000000000000000000000000000000000000006МВА
2Т 0.00000000000000000000000000000000000000000000000000000000006МВА
1Т 0.00000000000000000000000000000000000000000000000000000000004МВА
2Т 0.00000000000000000000000000000000000000000000000000000000004МВА
1Т 0.00000000000000000000000000000000000000000000000000000000002МВА
2Т 0.00000000000000000000000000000000000000000000000000000000002МВА
1Т 0.00000000000000000000000000000000000000000000000000000000001МВА
2Т 0.00000000000000000000000000000000000000000000000000000000001МВА
1Т 0.000000000000000000000000000000000000000000000000000000000006МВА
2Т 0.000000000000000000000000000000000000000000000000000000000006МВА
1Т 0.000000000000000000000000000000000000000000000000000000000004МВА
2Т 0.000000000000000000000000000000000000000000000000000000000004МВА
1Т 0.000000000000000000000000000000000000000000000000000000000002МВА
2Т 0.000000000000000000000000000000000000000000000000000000000002МВА
1Т 0.000000000000000000000000000000000000000000000000000000000001МВА
2Т 0.000000000000000000000000000000000000000000000000000000000001МВА
1Т 0.0000000000000000000000000000000000000000000000000000000000006МВА
2Т 0.0000000000000000000000000000000000000000000000000000000000006МВА
1Т 0.0000000000000000000000000000000000000000000000000000000000004МВА
2Т 0.0000000000000000000000000000000000000000000000000000000000004МВА
1Т 0.0000000000000000000000000000000000000000000000000000000000002МВА
2Т 0.0000000000000000000000000000000000000000000000000000000000002МВА
1Т 0.0000000000000000000000000000000000000000000000000000000000001МВА
2Т 0.0000000000000000000000000000000000000000000000000000000000001МВА
1Т 0.00000000000000000000000000000000000000000000000000000000000006МВА
2Т 0.00000000000000000000000000000000000000000000000000000000000006МВА
1Т 0.00000000000000000000000000000000000000000000000000000000000004МВА
2Т 0.00000000000000000000000000000000000000000000000000000000000004МВА
1Т 0.00000000000000000000000000000000000000000000000000000000000002МВА
2Т 0.00000000000000000000000000000000000000000000000000000000000002МВА
1Т 0.00000000000000000000000000000000000000000000000000000000000001МВА
2Т 0.00000000000000000000000000000000000000000000000000000000000001МВА
1Т 0.000000000000000000000000000000000000000000000000000000000000006МВА
2Т 0.000000000000000000000000000000000000000000000000000000000000006МВА
1Т 0.000000000000000000000000000000000000000000000000000000000000004МВА
2Т 0.000000000000000000000000000000000000000000000000000000000000004МВА
1Т 0.000000000000000000000000000000000000000000000000000000000000002МВА
2Т 0.000000000000000000000000000000000000000000000000000000000000002МВА
1Т 0.000000000000000000000000000000000000000000000000000000000000001МВА
2Т 0.000000000000000000000000000000000000000000000000000000000000001МВА
1Т 0.0000000000000000000000000000000000000000000000000000000000000006МВА
2Т 0.0000000000000000000000000000000000000000000000000000000000000006МВА
1Т 0.0000000000000000000000000000000000000000000000000000000000000004МВА
2Т 0.0000000000000000000000000000000000000000000000000000000000000004МВА
1Т 0.0000000000000000000000000000000000000000000000000000000000000002МВА
2Т 0.0000000000000000000000000000000000000000000000000000000000000002МВА
1Т 0.0000000000000000000000000000000000000000000000000000000000000001МВА
2Т 0.0000000000000000000000000000000000000000000000000000000000000001МВА
1Т 0.00000000000000000000000000000000000000000000000000000000000000006МВА
2Т 0.00000000000000000000000000000000000000000000000000000000000000006МВА
1Т 0.00000000000000000000000000000000000000000000000000000000000000004МВА
2Т 0.00000000000000000000000000000000000000000000000000000000000000004МВА
1Т 0.00000000000000000000000000000000000000000000000000000000000000002МВА
2Т 0.00000000000000000000000000000000000000000000000000000000000000002МВА
1Т 0.00000000000000000000000000000000000000000000000000000000000000001МВА
2Т 0.00000000000000000000000000000000000000000000000000000000000000001МВА
1Т 0.000000000000000000000000000000000000000000000000000000000000000006МВА
2Т 0.000000000000000000000000000000000000000000000000000000000000000006МВА
1Т 0.000000000000000000000000000000000000000000000000000000000000000004МВА
2Т 0.000000000000000000000000000000000000000000000000000000000000000004МВА
1Т 0.000000000000000000000000000000000000000000000000000000000000000002МВА
2Т 0.000000000000000000000000000000000000000000000000000000000000000002МВА
1Т 0.000000000000000000000000000000000000000000000000000000000000000001МВА
2Т 0.000000000000000000000000000000000000000000000000000000000000000001МВА
1Т 0.0000000000000000000000000000000000000000000000000000000000000000006МВА
2Т 0.0000000000000000000000000000000000000000000000000000000000000000006МВА
1Т 0.0000000000000000000000000000000000000000000000000000000000000000004МВА
2Т 0.0000000000000000000000000000000000000000000000000000000000000000004МВА
1Т 0.0000000000000000000000000000000000000000000000000000000000000000002МВА
2Т 0.0000000000000000000000000000000000000000000000000000000000000000002МВА
1Т 0.0000000000000000000000000000000000000000000000000000000000000000001МВА
2Т 0.0000000000000000000000000000000000000000000000000000000000000000001МВА
1Т 0.00000000000000000000000000000000000000000000000000000000000000000006МВА
2Т 0.00000000000000000000000000000000000000000000000000000000000000000006МВА
1Т 0.00000000000000000000000000000000000000000000000000000000000000000004МВА
2Т 0.00000000000000000000000000000000000000000000000000000000000000000004МВА
1Т 0.00000000000000000000000000000000000000000000000000000000000000000002МВА
2Т 0.00000000000000000000000000000000000000000000000000000000000000000002МВА
1Т 0.00000000000000000000000000000000000000000000000000000000000000000001МВА
2Т 0.00000000000000000000000000000000000000000000000000000000000000000001МВА
1Т 0.000000000000000000000000000000000000000000000000000000000000000000006МВА
2Т 0.000000000000000000000000000000000000000000000000000000000000000000006МВА
1Т 0.000000000000000000000000000000000000000000000000000000000000000000004МВА
2Т 0.000000000000000000000000000000000000000000000000000000000000000000004МВА
1Т 0.000000000000000000000000000000000000000000000000000000000000000000002МВА
2Т 0.000000000000000000000000000000000000000000000000000000000000000000002МВА
1Т 0.000000000000000000000000000000000000000000000000000000000000000000001МВА
2Т 0.000000000000000000000000000000000000000000000000000000000000000000001МВА
1Т 0.0000000000000000000000000000000000000000000000000000000000000000000006МВА
2Т 0.0000000000000000000000000000000000000000000000000000000000000000000006МВА
1Т 0.0000000000000000000000000000000000000000000000000000000000000000000004МВА
2Т 0.0000000000000000000000000000000000000000000000000000000000000000000004МВА
1Т 0.0000000000000000000000000000000000000000000000000000000000000000000002МВА
2Т 0.0000000000000000000000000000000000000000000000000000000000000000000002МВА
1Т 0.0000000000000000000000000000000000000000000000000000000000000000000001МВА
2Т 0.0000000000000000000000000000000000000000000000000000000000000000000001МВА
1Т 0.00000000000000000000000000000000000000000000000000000000000000000000006МВА
2Т 0.00000000000000000000000000000000000000000000000000000000000000000000006МВА
1Т 0.00000000000000000000000000000000000000000000000000000000000000000000004МВА
2Т 0.00000000000000000000000000000000000000000000000000000000000000000000004МВА
1Т 0.00000000000000000000000000000000000000000000000000000000000000000000002МВА
2Т 0.00000000000000000000000000000000000000000000000000000000000000000000002МВА
1Т 0.00000000000000000000000000000000000000000000000000000000000000000000001МВА
2Т 0.00000000000000000000000000000000000000000000000000000000000000000000001МВА
1Т 0.000000000000000000000000000000000000000000000000000000000000000000000006МВА
2Т 0.000000000000000000000000000000000000000000000000000000000000000000000006МВА
1Т 0.000000000000000000000000000000000000000000000000000000000000000000000004МВА
2Т 0.000000000000000000000000000000000000000000000000000000000000000000000004МВА
1Т 0.000000000000000000000000000000000000000000000000000000000000000000000002МВА
2Т 0.000000000000000000000000000000000000000000000000000000000000000000000002МВА
1Т 0.000000000000000000000000000000000000000000000000000000000000000000000001МВА
2Т 0.000000000000000000000000000000000000000000000000000000000000000000000001МВА
1Т 0.0000000000000000000000000000000000000000000000000000000000000000000000006МВА
2Т 0.0000000000000000000000000000000000000000000000000000000000000000000000006МВА
1Т 0.0000000000000000000000000000000000000000000000000000000000000000000000004МВА
2Т 0.0000000000000000000000000000000000000000000000000000000000000000000000004МВА
1Т 0.0000000000000000000000000000000000000000000000000000000000000000000000002МВА
2Т 0.0000000000000000000000000000000000000000000000000000000000000000000000002МВА
1Т 0.0000000000000000000000000000000000000000000000000000000000000000000000001МВА
2Т 0.0000000000000000000000000000000000000000000000000000000000000000000000001МВА
1Т 0.00000000000000000000000000000000000000000000000000000000000000000000000006МВА
2Т 0.00000000000000000000000000000000000000000000000000000000000000000000000006МВА
1Т 0.00000000000000000000000000000000000000000000000000000000000000000000000004МВА
2Т 0.00000000000000000000000000000000000000000000000000000000000000000000000004МВА
1Т 0.00000000000000000000000000000000000000000000000000000000000000000000000002МВА
2Т 0.00000000000000000000000000000000000000000000000000000000000000000000000002МВА
1Т 0.00000000000000000000000000000000000000000000000000000000000000000000000001МВА
2Т 0.00000000000000000000000000000000000000000000000000000000000000000000000001МВА
1Т 0.000000000000000000000000000000000000000000000000000000000000000000000000006МВА
2Т 0.000000000000000000000000000000000000000000000000000000000000000000000000006МВА
1Т 0.000000000000000000000000000000000000000000000000000000000000000000000000004МВА
2Т 0.000000000000000000000000000000000000000000000000000000000000000000000000004МВА
1Т 0.000000000000000000000000000000000000000000000000000000000000000000000000002МВА
2Т 0.000000000000000000000000000000000000000000000000000000000000000000000000002МВА
1Т 0.000000000000000000000000000000000000000000000000000000000000000000000000001МВА
2Т 0.000000000000000000000000000000000000000000000000000000000000000000000000001МВА
1Т 0.0000000000000000000000000000000000000000000000000000000000000000000000000006МВА
2Т 0.0000000000000000000000000000000000000000000000000000000000000000000000000006МВА
1Т 0.0000000000000000000000000000000000000000000000000000000000000000000000000004МВА
2Т 0.0000000000000000000000000000000000000000000000000000000000000000000000000004МВА
1Т 0.0000000000000000000000000000000000000000000000000000000000000000000000000002МВА
2Т 0.0000000000000000000000000000000000000000000000000000000000000000000000000002МВА
1Т 0.0000000000000000000000000000000000000000000000000000000000000000000000000001МВА
2Т 0.0000000000000000000000000000000000000000000000000000000000000000000000000001МВА
1Т 0.00000000000000000000000000000000000000000000000000000000000000000000000000006МВА
2Т 0.00000000000000000000000000000000000000000000000000000000000000000000000000006МВА
1Т 0.00000000000000000000000000000000000000000000000000000000000000000000000000004МВА
2Т 0.00000000000000000000000000000000000000000000000000000000000000000000000000004МВА
1Т 0.00000000000000000000000000000000000000000000000000000000000000000000000000002МВА
2Т 0.00000000000000000000000000000000000000000000000000000000000000000000000000002МВА
1Т 0.00000000000000000000000000000000000000000000000000000000000000000000000000001МВА
2Т 0.00000000000000000000000000000000000

Схема 119. Аналіз ремонтно-аварійного режиму роботи мережі 150кВ та вище Південного регіону ОЕС України (відключення ПЛ 150кВ «Мелітопольська - Акимівка» при виведений у ремонт ПЛ 150 «Мелітопольська - Сокологірна»).

Денне зниження літніх навантажень 2018 року.

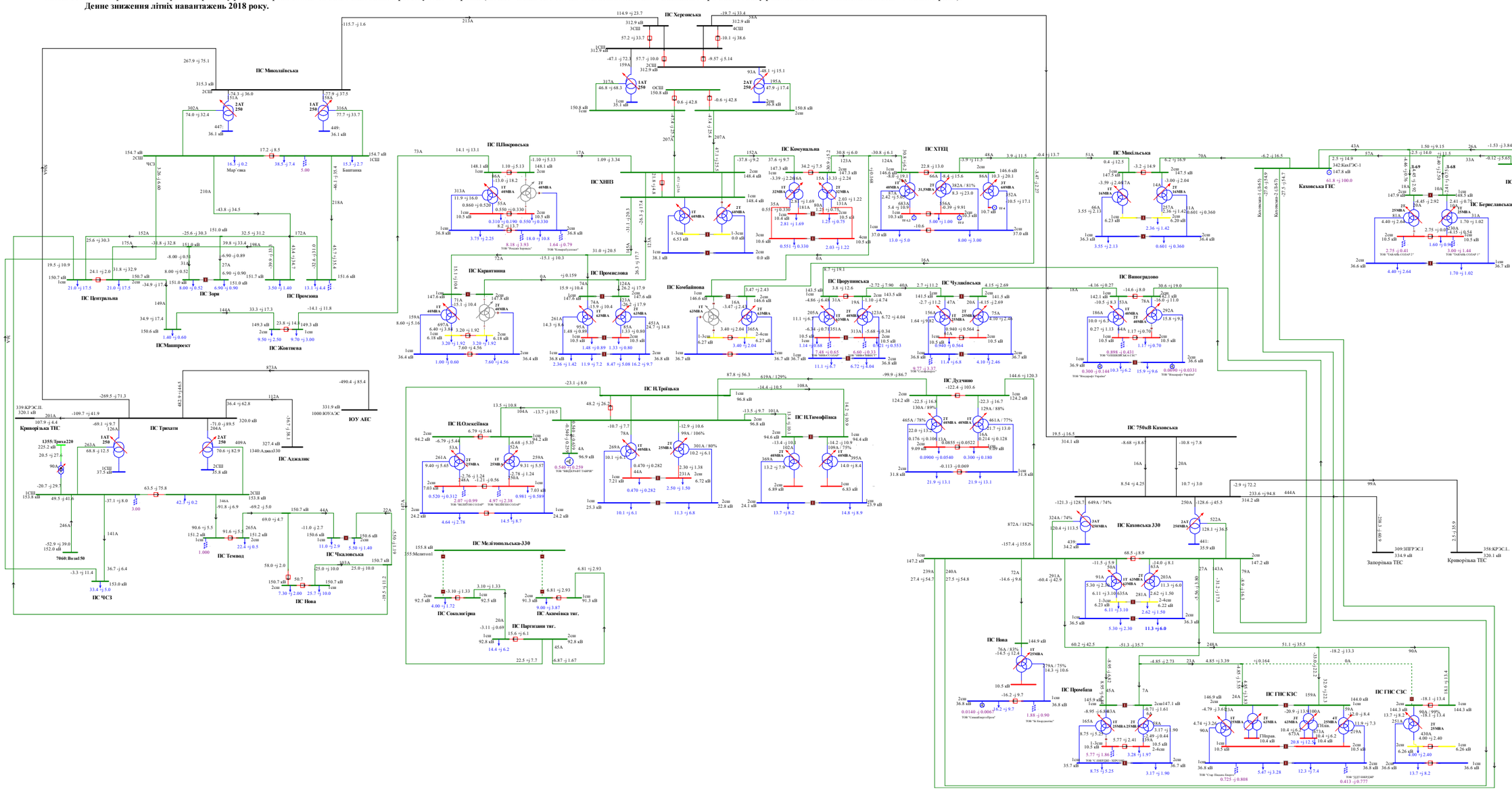

Схема 120. Аналіз ремонтно-аварійного режиму роботи мережі 150кВ та вище Південного регіону ОЕС України (відключення ПЛ 150кВ «Партизани -Акимівка» при виведеній у ремонт ПЛ 150 «Партизани - Сокологірна»).
Денне зниження літніх навантажень 2018 року.

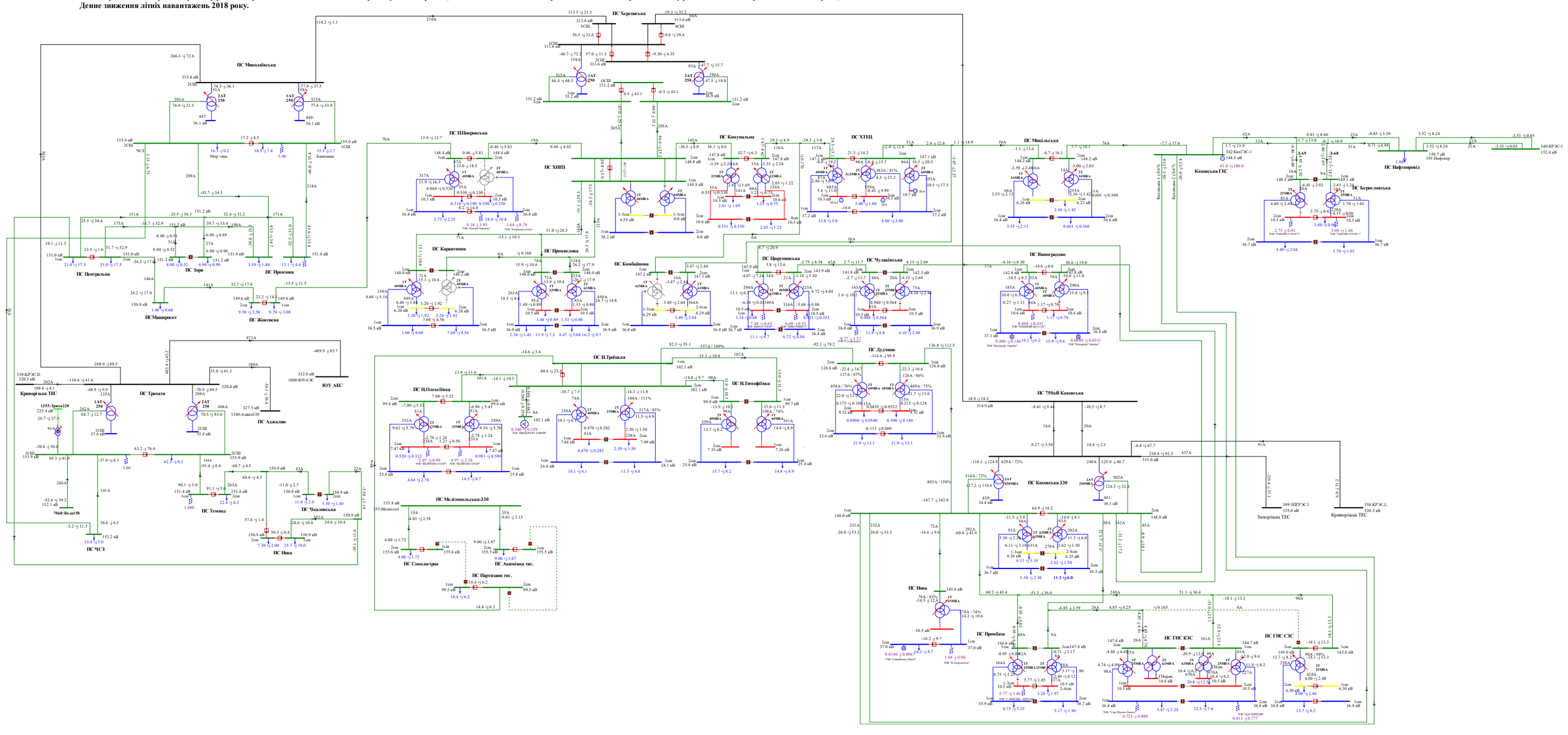

Схема 121. Аналіз режиму роботи мережі 150кВ та вище Південного регіону ОЕС України.
Вечірній максимум літніх навантажень 2018року.

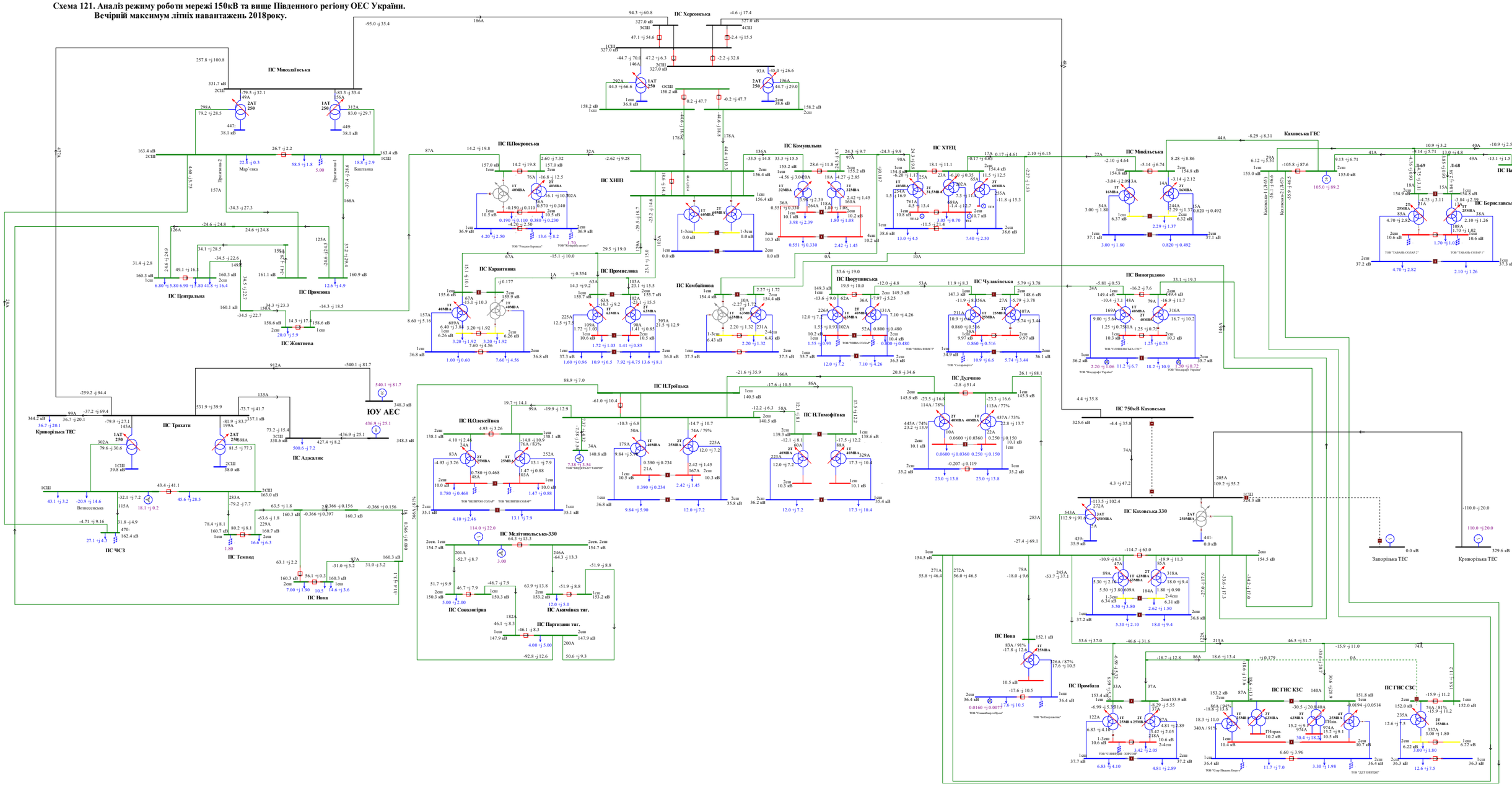
ПС Миколаївська
ПС Херсонська
ПС ІЛПокровська
ПС ХПІЗ
ПС Комунальна
ПС ХТЕЦ
ПС Карантинна
ПС Промислова
ПС Комбайнова
ПС Центральна
ПС Промінь
ПС Жовтнева
ПС Мисліївська
ПС Каховська ГЕС
ПС Берислівська
ПС Нафтопромінь
ПС Шорупинська
ПС Чулаївська
ПС Виноградово
ПС Дудчино
ПС Н.Троїцька
ПС Н.Олексіївка
ПС Н.Тимофіївка
ПС Трихати
ПС Аджалик
ПС Темвод
ПС ЧСЗ
ПС Нова
ПС Сокологірка
ПС Акимівка тяг.
ПС Паризіани тяг.
ПС Мелітопольська-330
ПС 750кВ Каховська
ПС Каховська 330
ПС Промбаза
ПС ГНС КЗС
ПС ГНС СЗС
ЮУ АЕС
Криворізька ТЕС
Запорізька ТЕС
Вознесенська
Каховська-1 (ЗАО)
Каховська-2 (ЗАО)
Промінь-1
Промінь-2
Мар'ївка
Баштанка
ТОВ "Ремонтно Бурильна"
ТОВ "Компанія Агротон"
ТОВ "ВЕЛІТОН СОЛАР"
ТОВ "ВЕЛІТОН СОЛАР"
ТОВ "ТАВАНЬ-СОЛАР 2"
ТОВ "ТАВАНЬ-СОЛАР 1"
ТОВ "ЧЛІНВОВСЬКА СЕС"
ТОВ "Віссарафт Україна"
ТОВ "Віссарафт Україна"
ТОВ "НОВА ВІНЕС"
ТОВ "НОВА СОЛАР"
ТОВ "Сонцедарунок"
ТОВ "Ві Енерджистік"
ТОВ "С ЕНЕРДЖІ ХЕРСОН"
ТОВ "Сонцедарунок"
ТОВ "Сонцедарунок"
ТОВ "ЦДТ ЕНЕРДЖІ"
ТОВ "Ві Енерджистік"
ТОВ "Сонцедарунок"
ТОВ "Сонцедарунок"
ТОВ "Сонцедарунок

Схема 122. Аналіз ремонтно-аварійного режиму роботи мережі 150кВ та вище Південного регіону ОЕС України (відключення 3АТ на ПС 330кВ «Каховська» при виведеному у ремонт 2АТ на ПС 330кВ «Каховська»).
Вечірній максимум літніх навантажень 2018року.

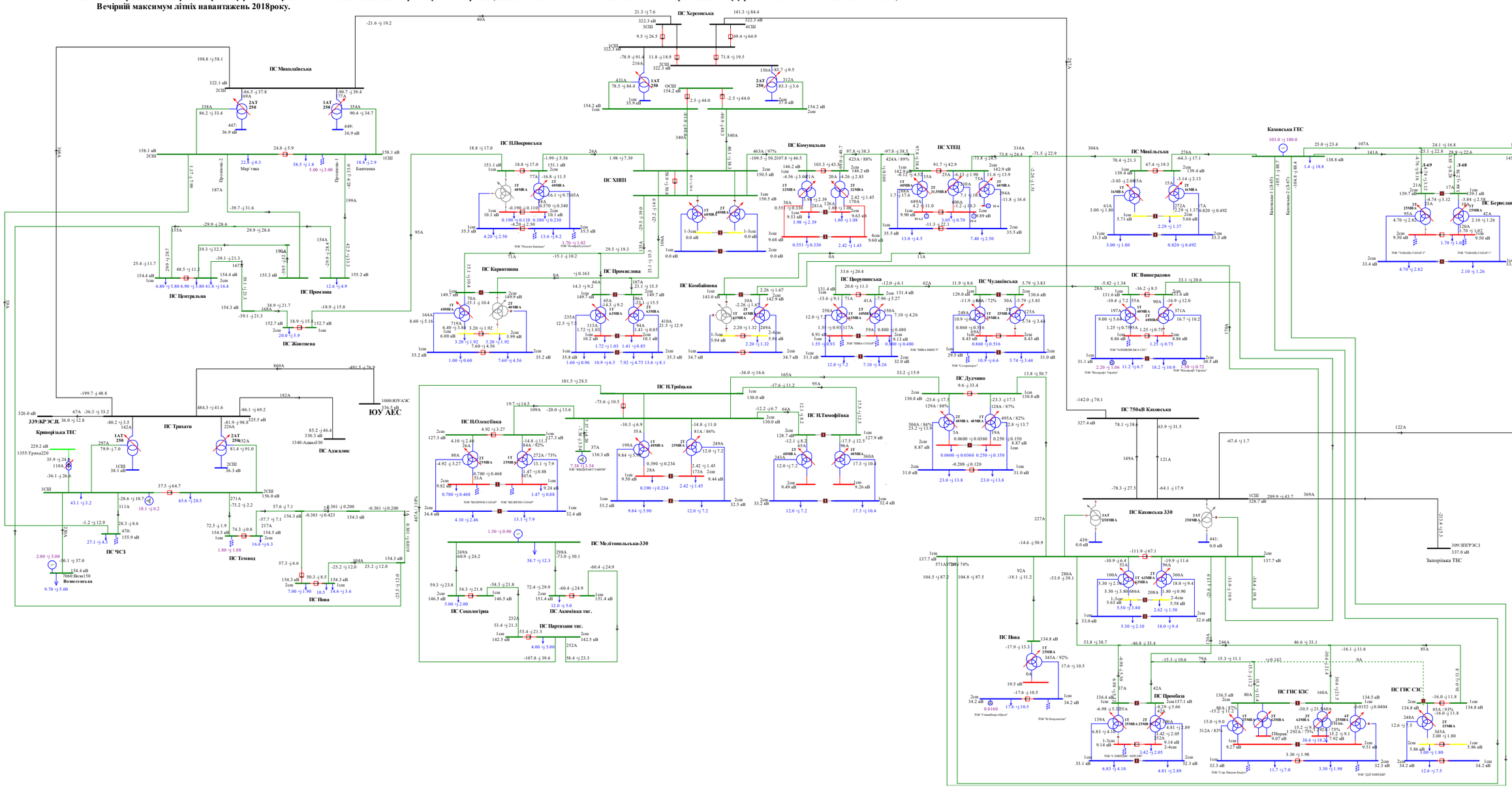

Схема 123. Аналіз ремонтно-аварійного режиму роботи мережі 150кВ та вище Південного регіону ОЕС України (відключення ПЛ 330 «Каховська 750 - Херсонська » при виведенії у ремонт ПЛ 330 «Трихати - Миколаївська»).
Вечірній максимум літніх навантажень 2018року.

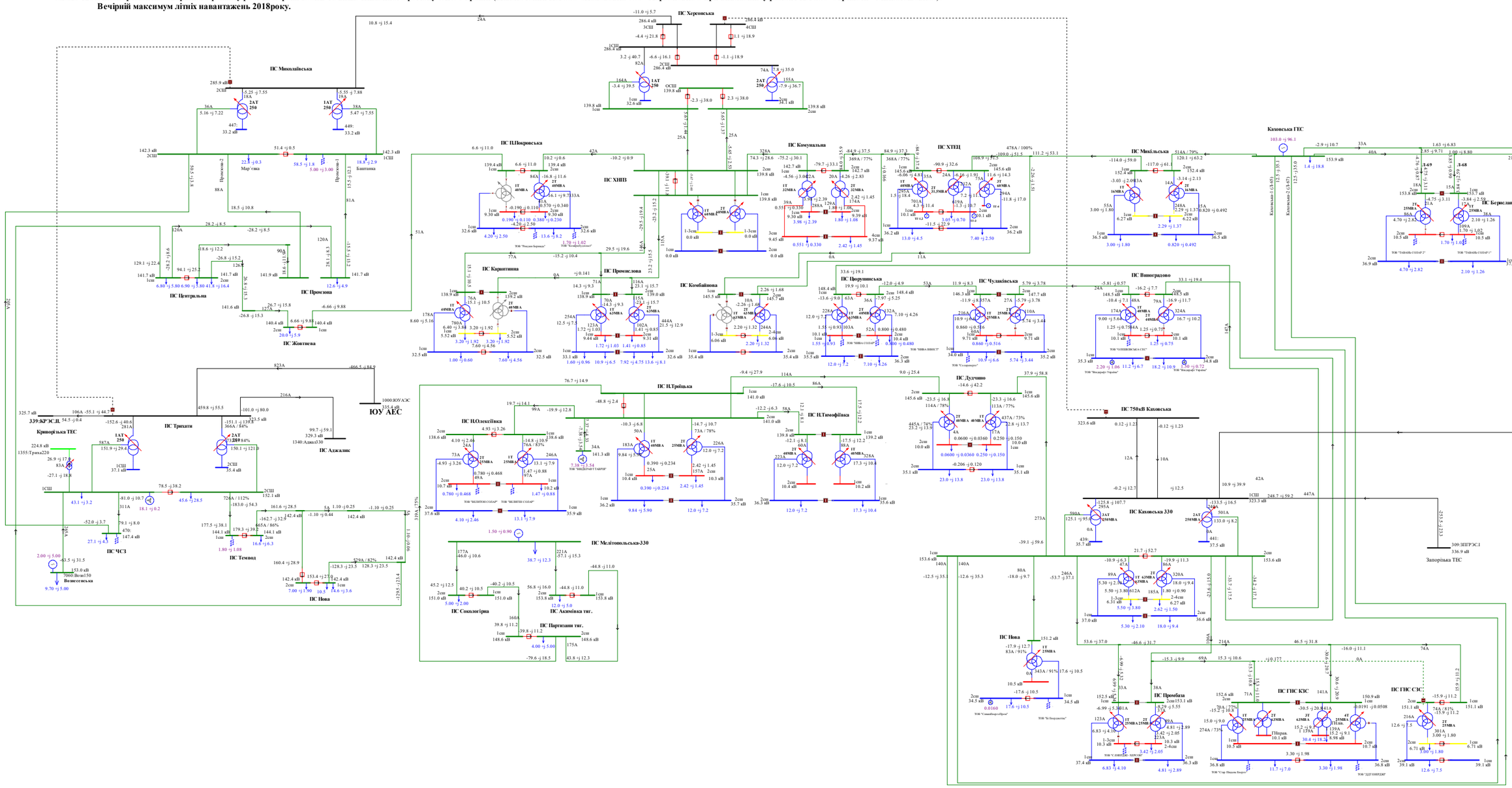

Схема 124. Аналіз ремонтно-аварійного режиму роботи мережі 150кВ та вище Південного регіону ОЕС України (відключення ПЛ 330 «Каховська - КрТЕС » при виведеній у ремонт ПЛ 330 «Каховська - ЗаТЕС»). Денне зниження літніх навантажень 2018року.
Вечірній максимум літніх навантажень 2018року.

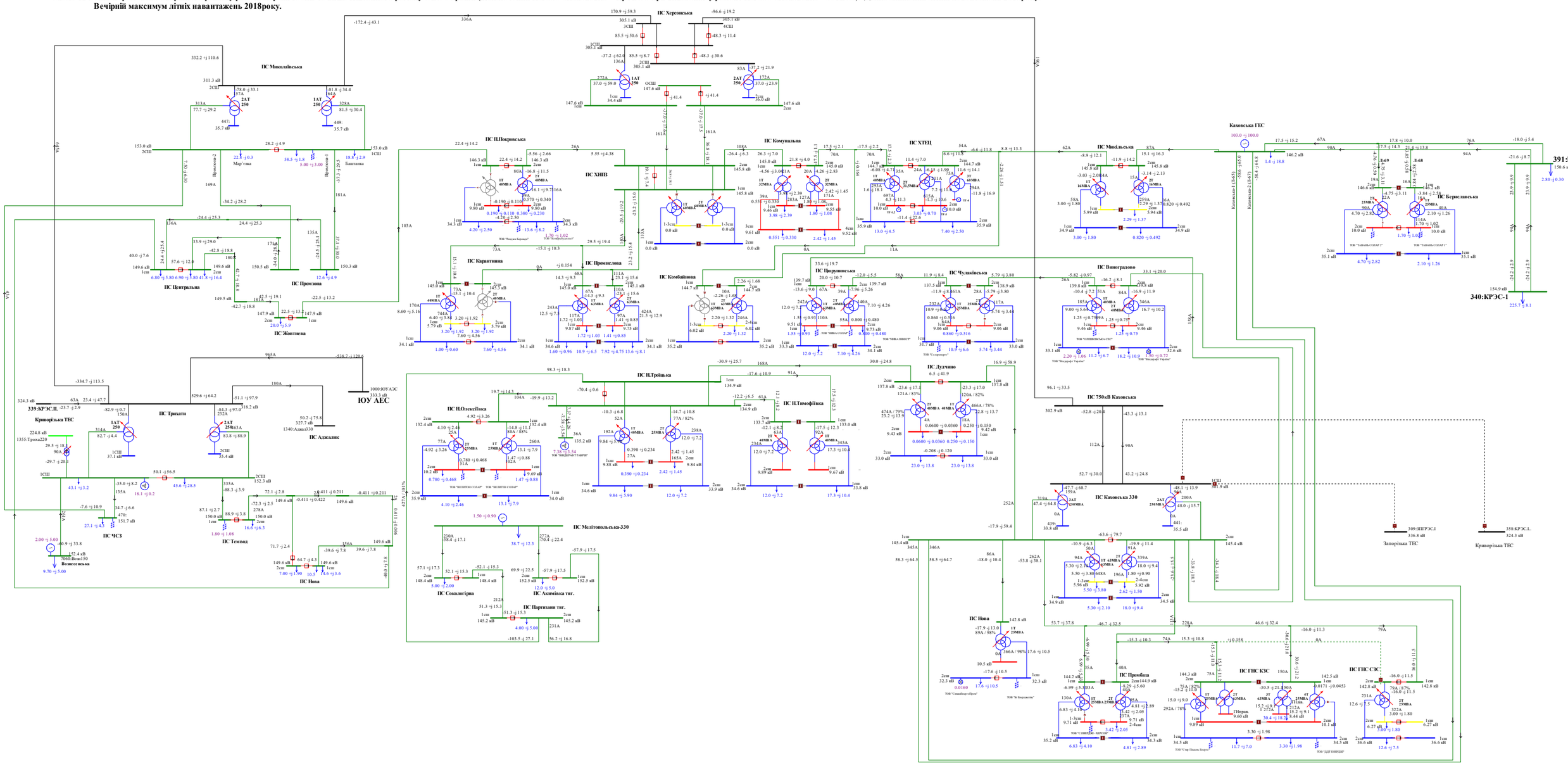

Схема 125. Аналіз ремонтно-аварійного режиму роботи мережі 150кВ та вище Південного регіону ОЕС України (відключення ПЛ 330 «Каховська 750 – Каховська 2» при виведенй у ремонт ПЛ 330«Каховська 750 – Каховська 1»).
Вечірній максимум літніх навантажень 2018року.

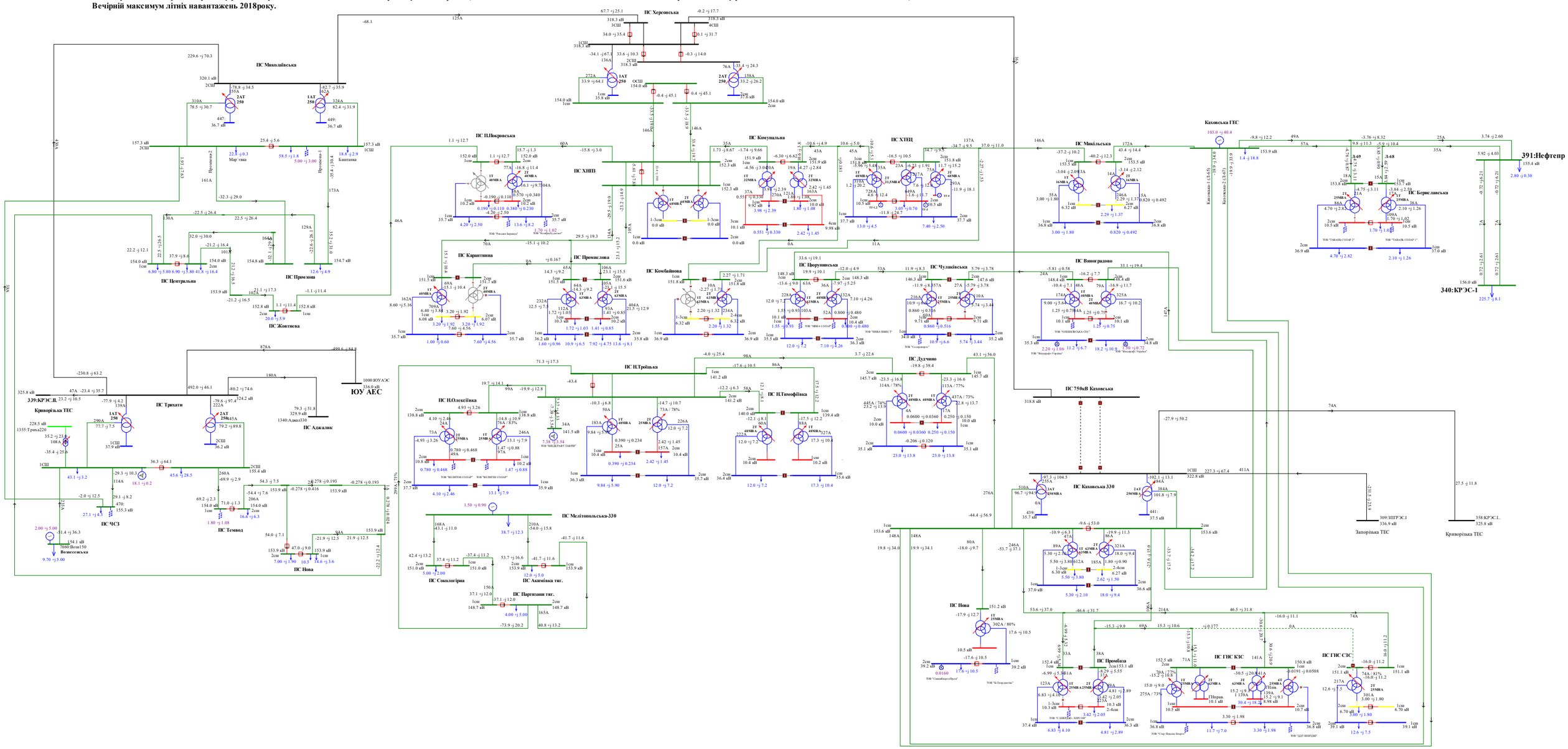
ПС Миколаївська
ПС Херсонська
ПС Каховська ГЕС
ПС Каховська 330
ПС 750кВ Каховська
ПС Нова Каховська
ПС Берегове
ПС Асканійська
ПС Генічеськ
ПС Мелітопольська-330
ПС Трихати
ПС Центральна
ПС Жовтнева
ПС Промзона
ПС Карантинна
ПС Промислова
ПС ХНПЗ
ПС ПЛПокровська
ПС Комунальна
ПС ХТЕЦ
ПС Комбайнова
ПС Чорнушинська
ПС Чулаківська
ПС Виноградово
ПС Михайлівська
ПС Дудчино
ПС НТимофіївка
ПС НТроїцька
ПС НОлексіївка
ПС Сокологірна
ПС Партизанин тяг.
ПС Акимівка тяг.
ПС Промбаза
ПС ГНС КЗС
ПС ГНС СЗС
ПС Чумацький Шлях
ПС Вознесенська
ПС ЧСЗ
ПС Темвод
ПС Нова
ПС Центральна
ПС Бериславська
ПС Каховська 330
ПС 750кВ Каховська
ЮУ АЕС
339:КРЭС.Д.
Криворізька ТЕС
309:ЗПРЭС.1
Запорізька ТЕС
358:КРЭС.Ł.
Криворізька ТЕС
391:Нефтепр
340:КРЭС-1
Каховська ГЕС
Каховська-1 (3.4-5)
Каховська-2 (3.4-7)
ТОВ "Ресала Бердянськ"
ТОВ "Комбайнобудівник"
ТОВ "ЧИНА ШИСТ"
ТОВ "ЧИНА СОЛАР"
ТОВ "Сельмашгруп"
ТОВ "Сонцеферум"
ТОВ "ЧЕРВОНІ ХАТКИ"
ТОВ "ВІЛЬНІЙ СОЛАР"
ТОВ "ВІЛЬНІЙ СОЛАР"
ТОВ "ВІНДЕРАФТ ТАВРІЯ"
ТОВ "ТАВАЛЬ СОЛАР 2"
ТОВ "ТАВАЛЬ СОЛАР 1"
ТОВ "ХЛІБОПРОДУКТ"
ТОВ "Віндкрафт Україна"
ТОВ "Віндкрафт Україна"
ТОВ "ХЛІБОПРОДУКТ"
ТОВ "Сонцеферум"
ТОВ "Сонцеферум"
ТОВ "Сонцеферум

Схема 126. Аналіз ремонтно-аварійного режиму роботи мережі 150кВ та вище Південного регіону ОЕС України (відключення ПЛ 330 «Каховська 750 - Херсонська» при виведеній у ремонт ПЛ 330 «Каховська - КрТЕС»).
Вечірній максимум літніх навантажень 2018року.

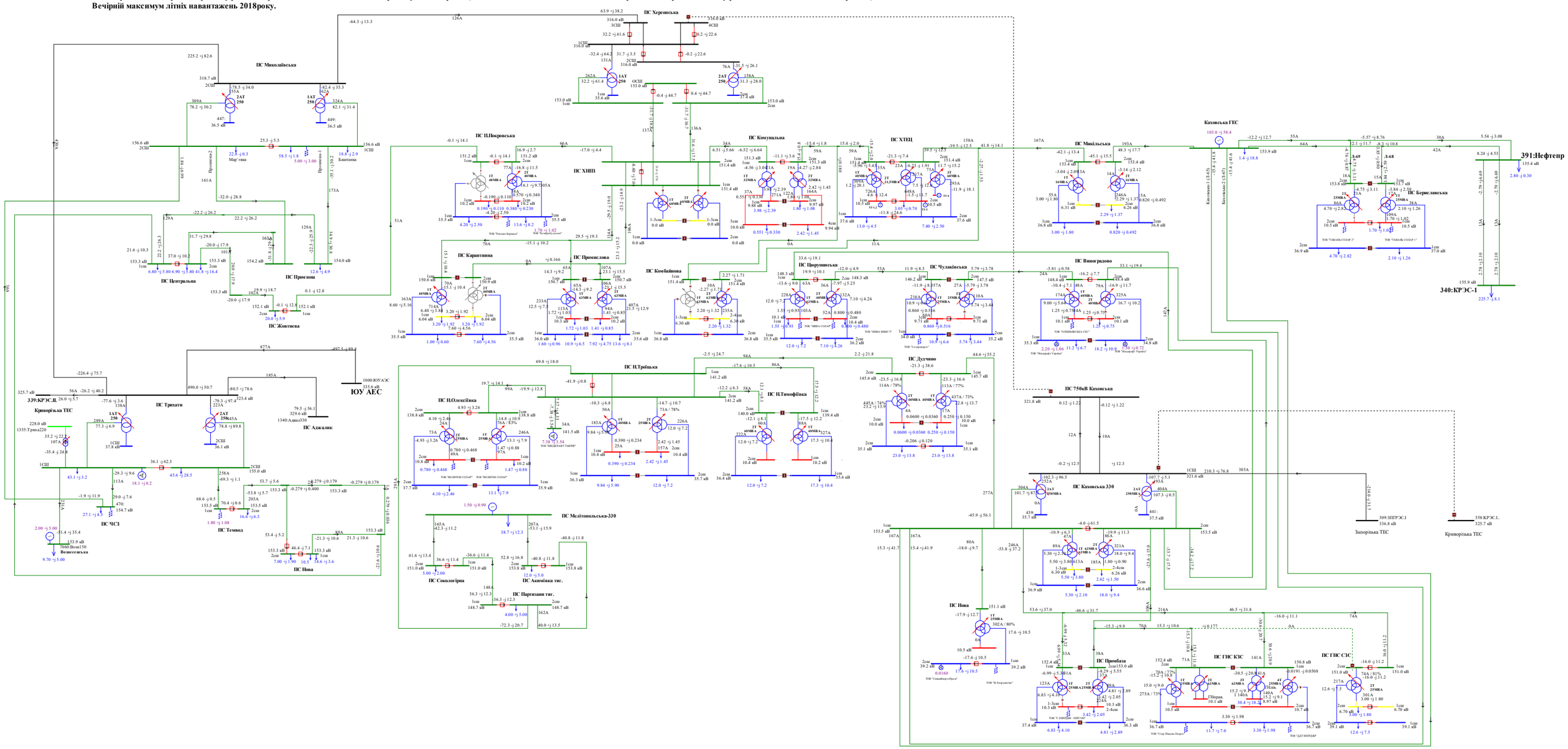

Схема 127. Аналіз ремонтно-аварійного режиму роботи мережі 150кВ та вище Південного регіону ОЕС України (відключення ПЛ 150 «Каховська – Каховська ГЕС 2 » при виведенй у ремонт ПЛ 150 «Каховська – Каховська ГЕС 1»).
Вечірній максимум літніх навантажень 2018року.

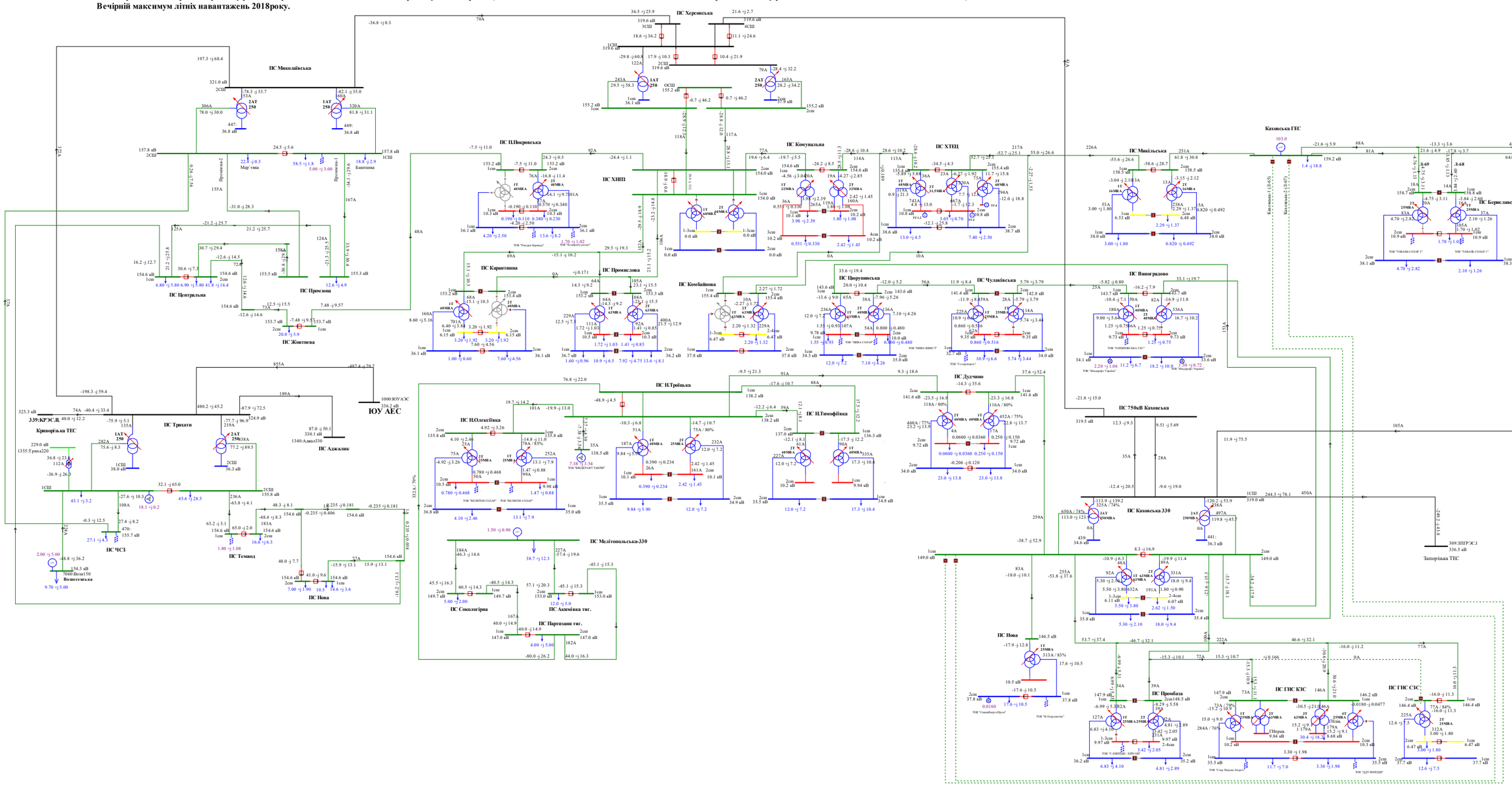

Схема 128. Аналіз ремонтно-аварійного режиму роботи мережі 150кВ та вище Південного регіону ОЕС України (відключення ПЛ 150 «Партизани – Н.Троїцьк» при виведеному у ремонт 2АТ на ПС 330кВ «Каховська»).
Вечірній максимум літніх навантажень 2018року.

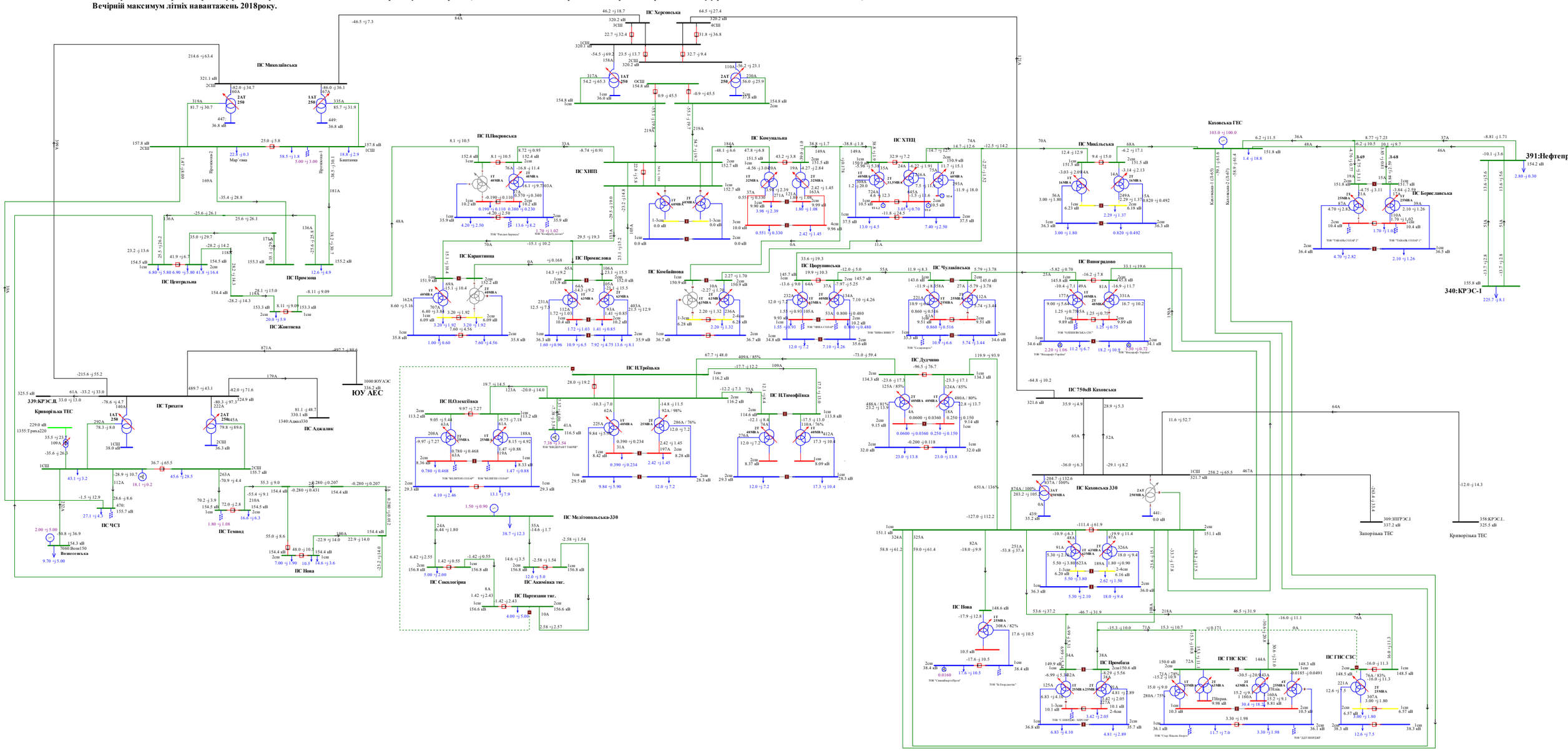

Схема 129. Аналіз ремонтно-аварійного режиму роботи мережі 150кВ та вище Південного регіону ОЕС України (відключення 2СШ-330 на ПС 330 «Каховська» при виведеній у ремонт 1СШ-330 на ПС 330кВ «Каховська»).
Вечірній максимум літніх навантажень 2018року.

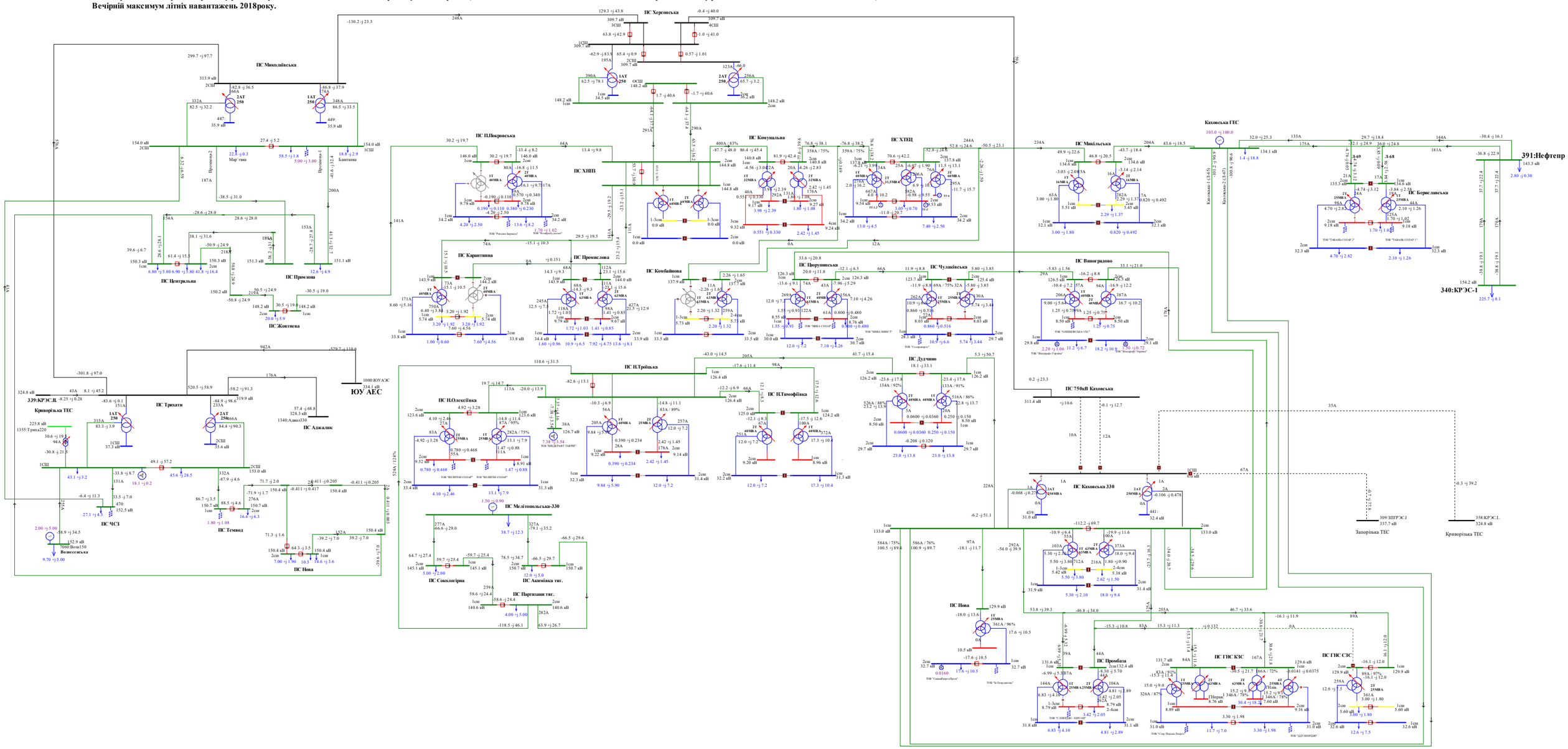

Схема 130. Аналіз ремонтно-аварійного режиму роботи мережі 150кВ та вище Південного регіону ОЕС України (відключення 2АТ на ПС 330кВ «Каховська» при виведеній у ремонт ЛЛ 150 «Каховська ГЕС - Микільська»).
Вечірній максимум літніх навантажень 2018року.

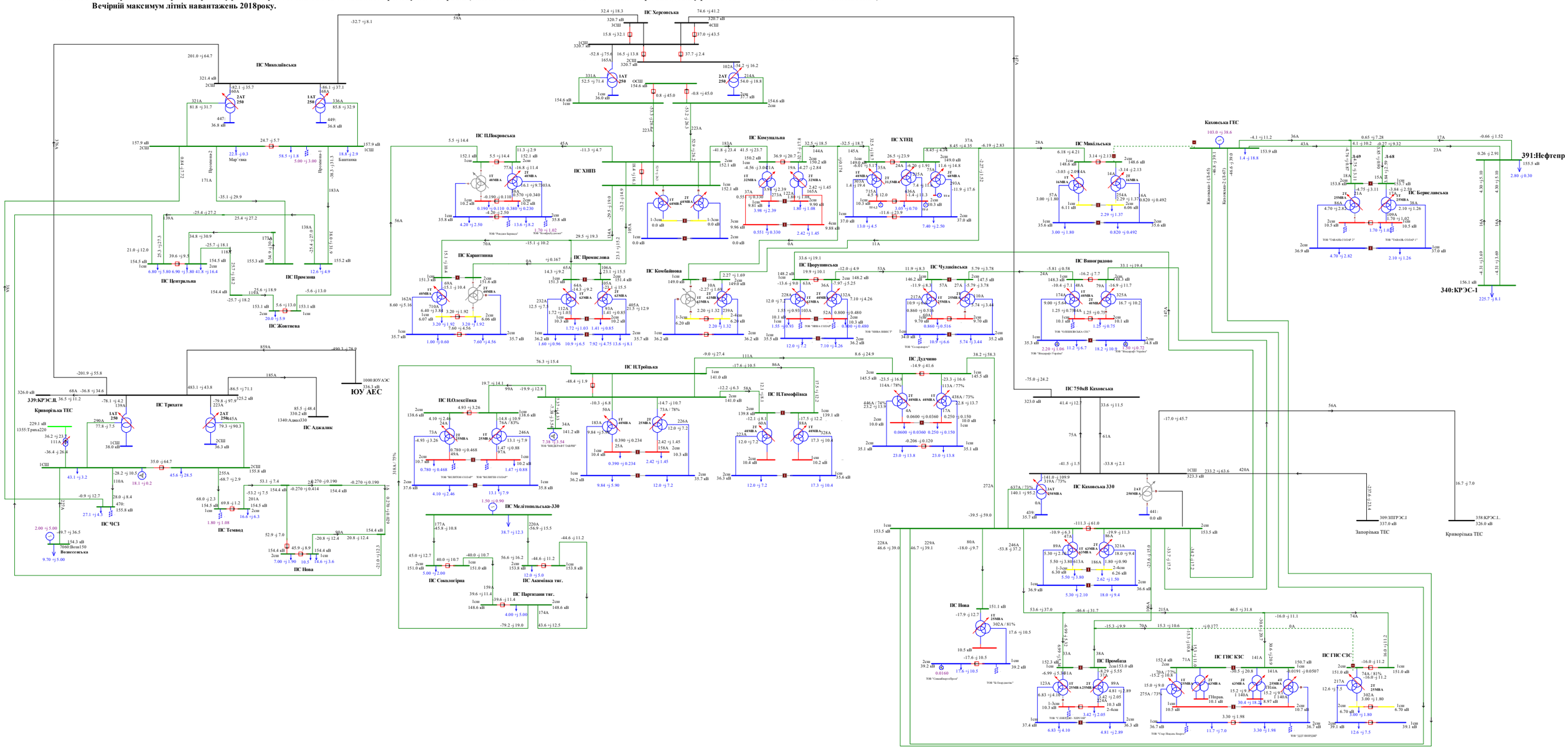

Схема 131. Аналіз ремонтно-аварійного режиму роботи мережі 150кВ та вище Південного регіону ОЕС України (відключення ПЛ 150кВ «Мелітопольська - Акимівка» при виведеній у ремонт ПЛ 150 «Мелітопольська - Сокологірна»).
Вечірній максимум літніх навантажень 2018року.

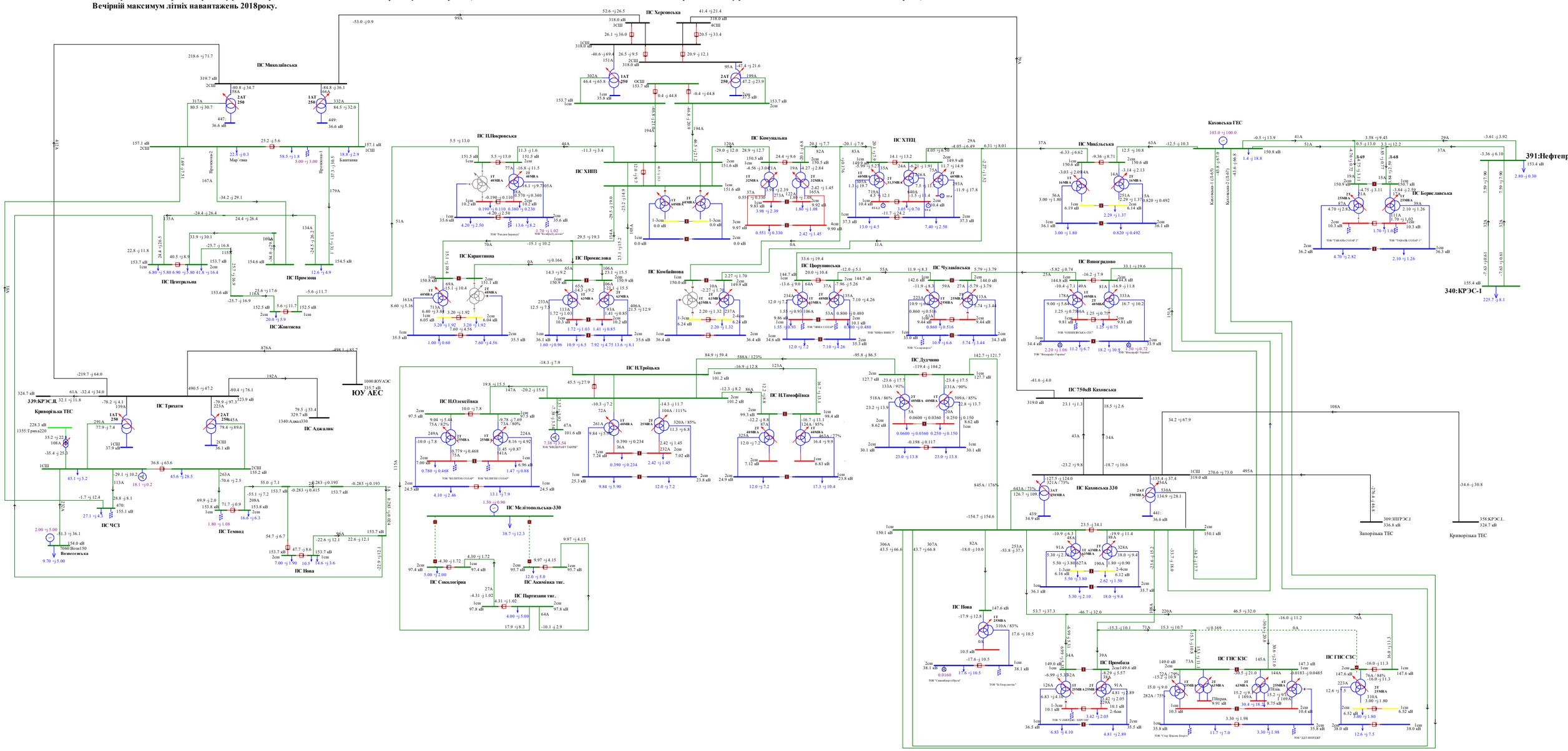

Схема 132. Аналіз ремонтно-аварійного режиму роботи мережі 150кВ та вище Південного регіону ОЕС України (відключення ПЛ 150кВ «Партизани -Акимівка» при виведеній у ремонт ПЛ 150 «Партизани - Сокологірна»).
Вечірній максимум літніх навантажень 2018року.

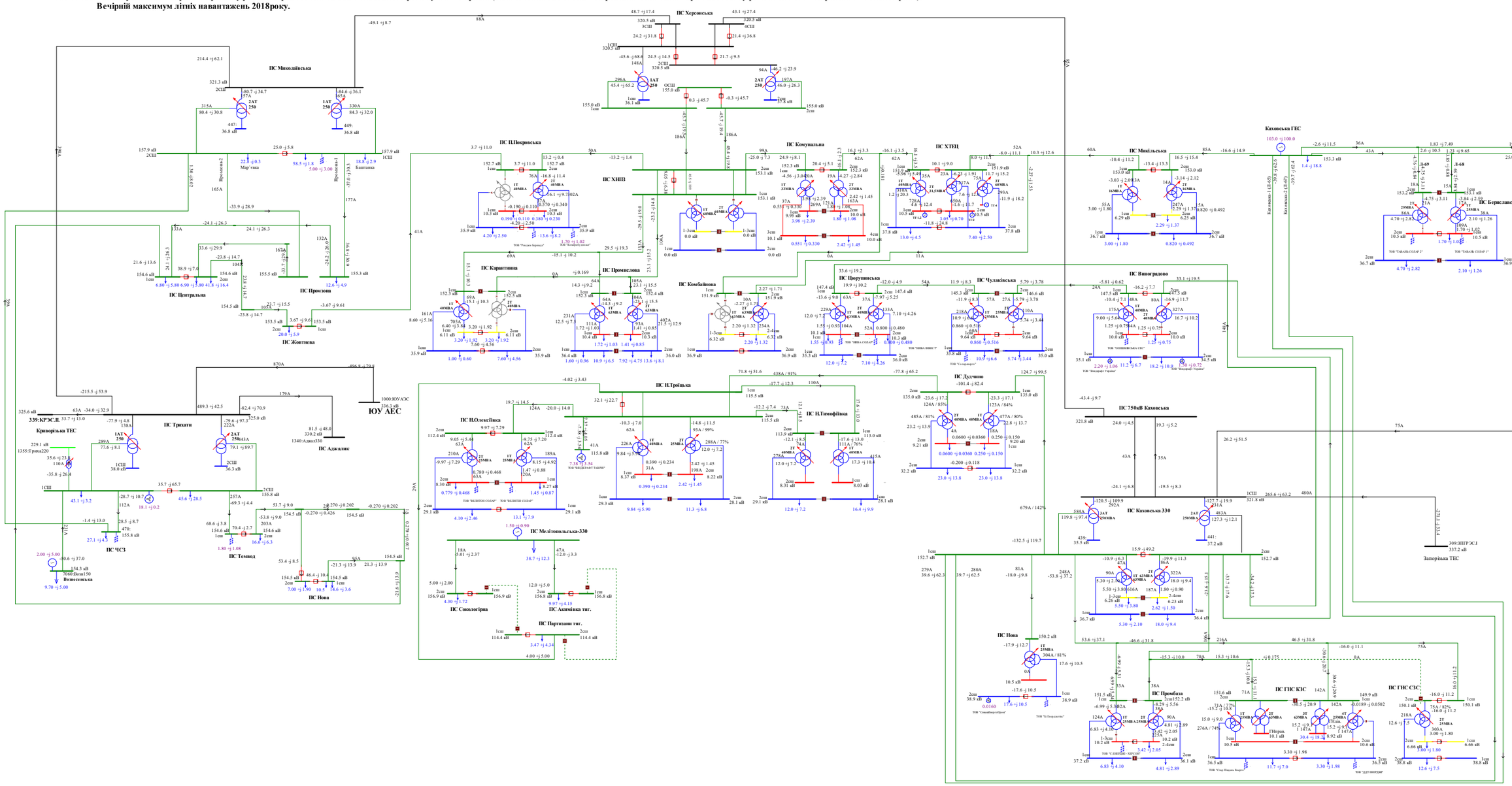

Схема 133. Аналіз режиму роботи мережі 150кВ та вище Південного регіону ОЕС України.
Денне зниження зимових навантажень 2018року.

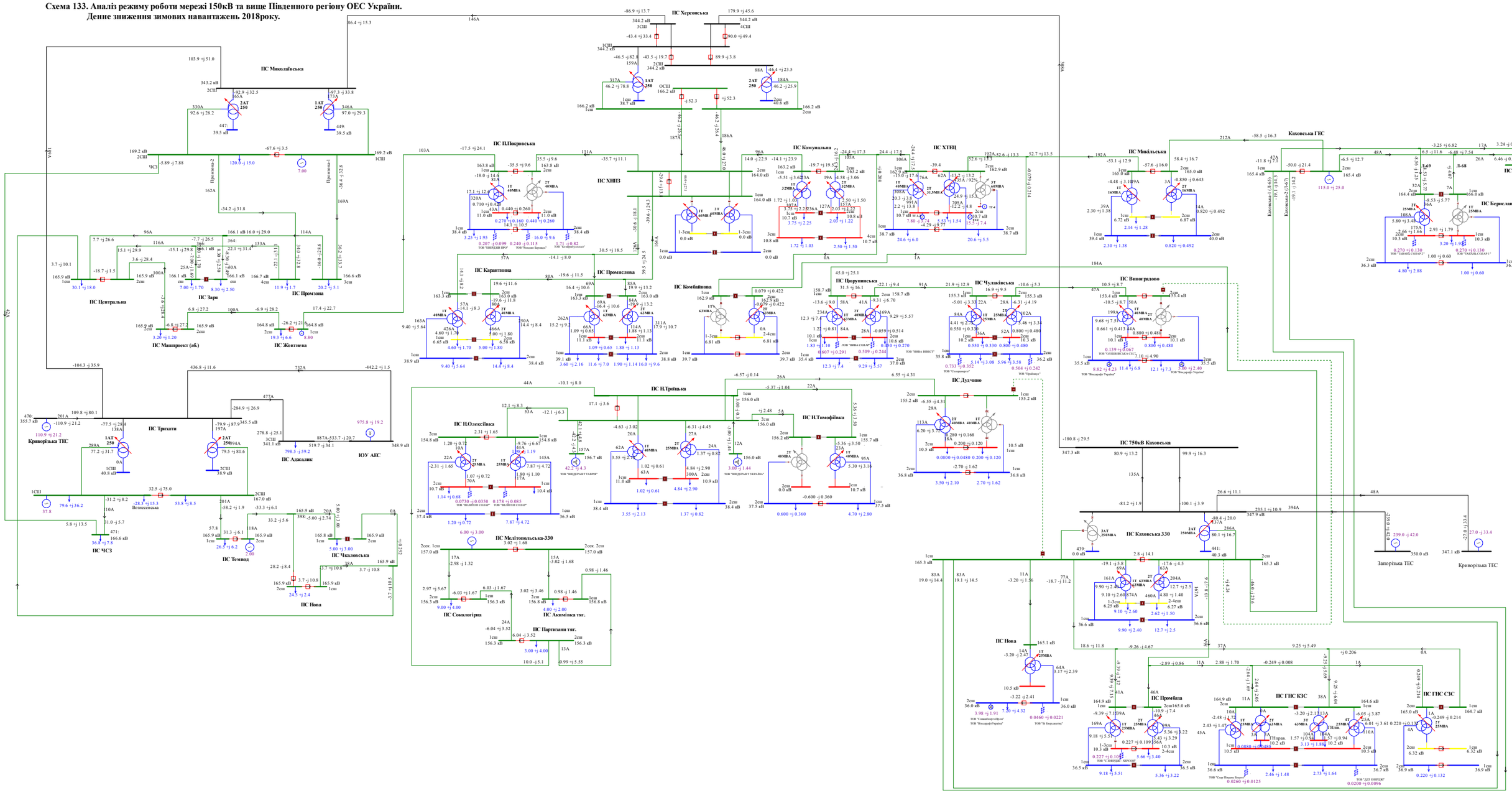

Схема 134. Аналіз ремонтно-аварійного режиму роботи мережі 150кВ та вище Південного регіону ОЕС України (відключення 3АТ на ПС 330кВ «Каховська» при виведеному у ремонт 2АТ на ПС 330кВ «Каховська»).

Денне зниження зимових навантажень 2018 року.

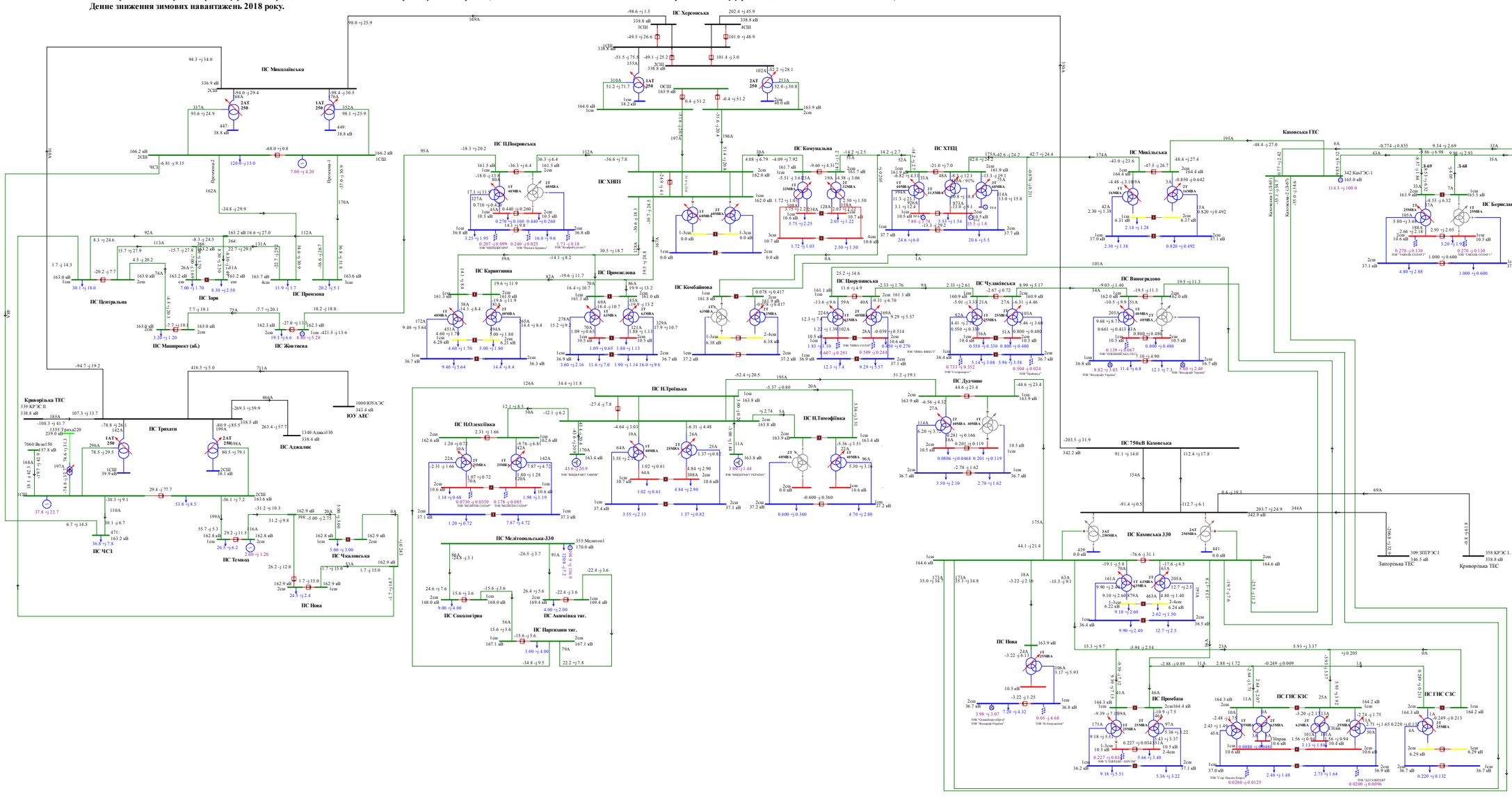

Схема 135. Аналіз ремонтно-аварійного режиму роботи мережі 150кВ та вище Південного регіону ОЕС України (відключення ПЛ 330 «Каховська 750 - Херсонська» при виведенні у ремонт ПЛ 330 «Трихати - Миколаївська»).
Денне зниження зимових навантажень 2018 року.

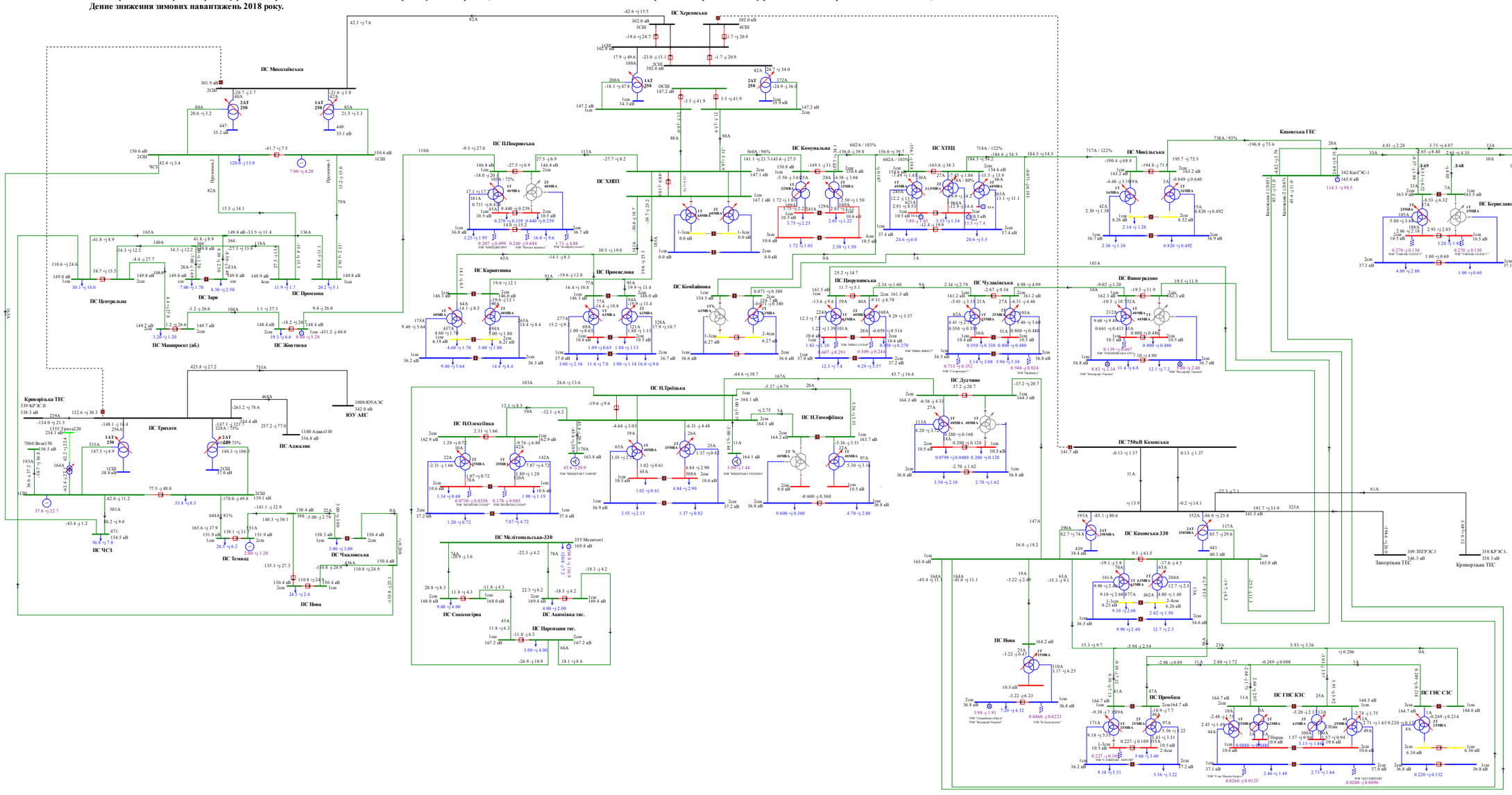

Схема 136. Аналіз ремонтно-аварійного режиму роботи мережі 150кВ та вище Південного регіону ОЕС України (відключення ПЛ 330 «Каховська - КрТЕС» при виведенні у ремонт ПЛ 330 «Каховська - ЗаТЕС»). Денне зниження літніх навантажень 2018року..

Денне зниження зимових навантажень 2018 року.

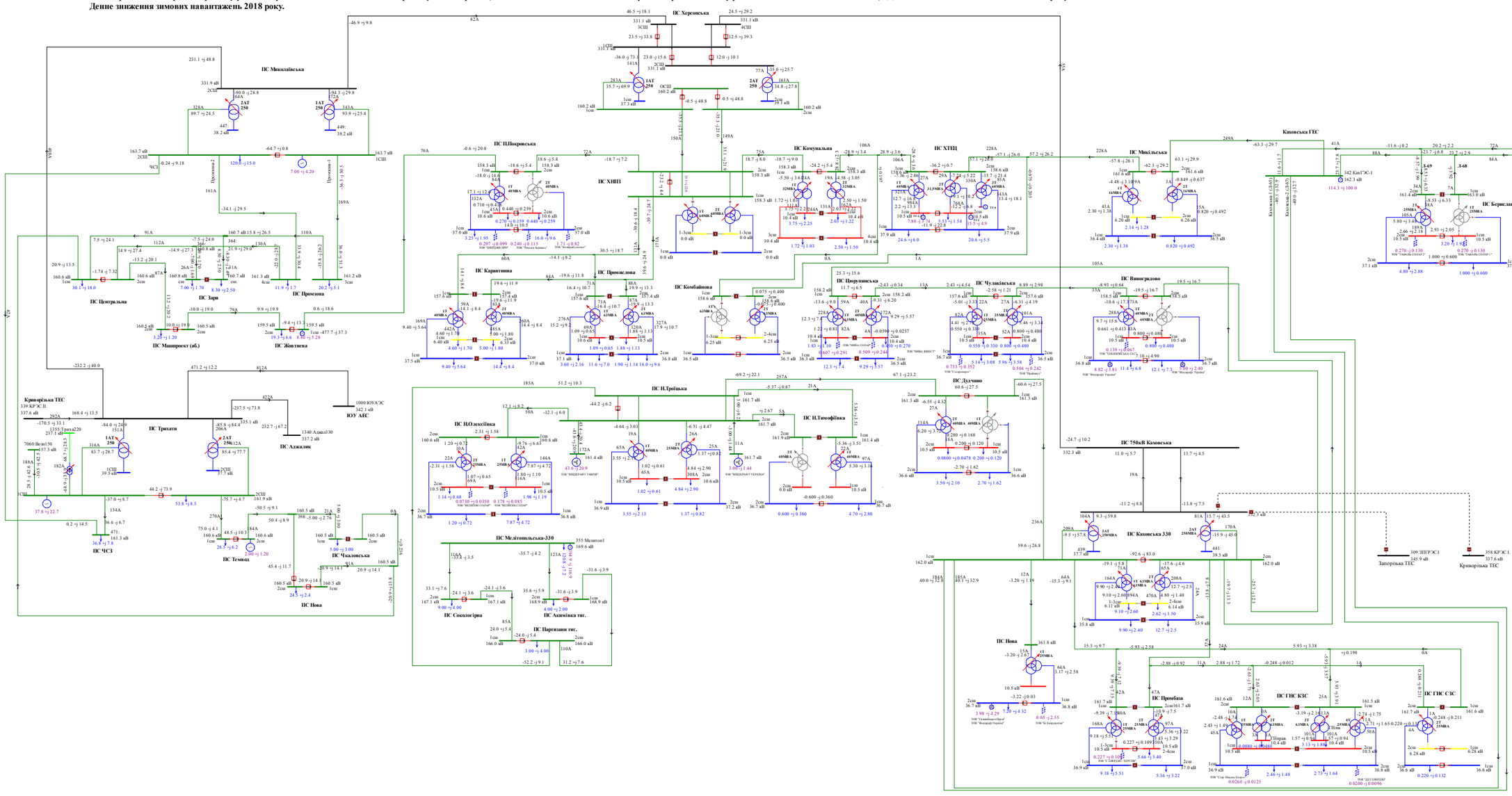
ПС Миколаївська
ПС Центральна
ПС Зари
ПС Промінь
ПС Машпроект (об.)
ПС Жовтнева
ПС Криворізька ТЕС
ПС Трихати
ПС Адріанівка
ПС ЧСЗ
ПС Темвод
ПС Чкаловська
ПС Нова
ПС Херсонська
ПС П.Покровська
ПС Карантинна
ПС ХНПЗ
ПС Промислова
ПС Комбайнова
ПС Комунальна
ПС ХТЕЦ
ПС Н.Троїцька
ПС Н.Олексіївка
ПС Мелітопольська-330
ПС Сокологірка
ПС Акімівська тяг.
ПС Пирятинська тяг.
ПС Н.Тимофіївка
ПС Дудчино
ПС Каховська ГЕС
ПС Мисівська
ПС Виноградово
ПС 750кВ Каховська
ПС Каховська 330
ПС Чулаківська
ПС Іванівська
ПС Комишувата
ПС Нижньодніпровська
ПС Берегова
ПС Нижньодніпровська-330
ПС Нижньодніпровська-750
ПС Запорізька
ПС Запорізька-330
ПС Запорізька-750

Схема 137. Аналіз ремонтно-аварійного режиму роботи мережі 150кВ та вище Південного регіону ОЕС України (відключення ПЛ 330 «Каховська 750 – Каховська 2» при виведенії у ремонт ПЛ 330«Каховська 750 – Каховська 1»).
Денне зниження зимових навантажень 2018 року.

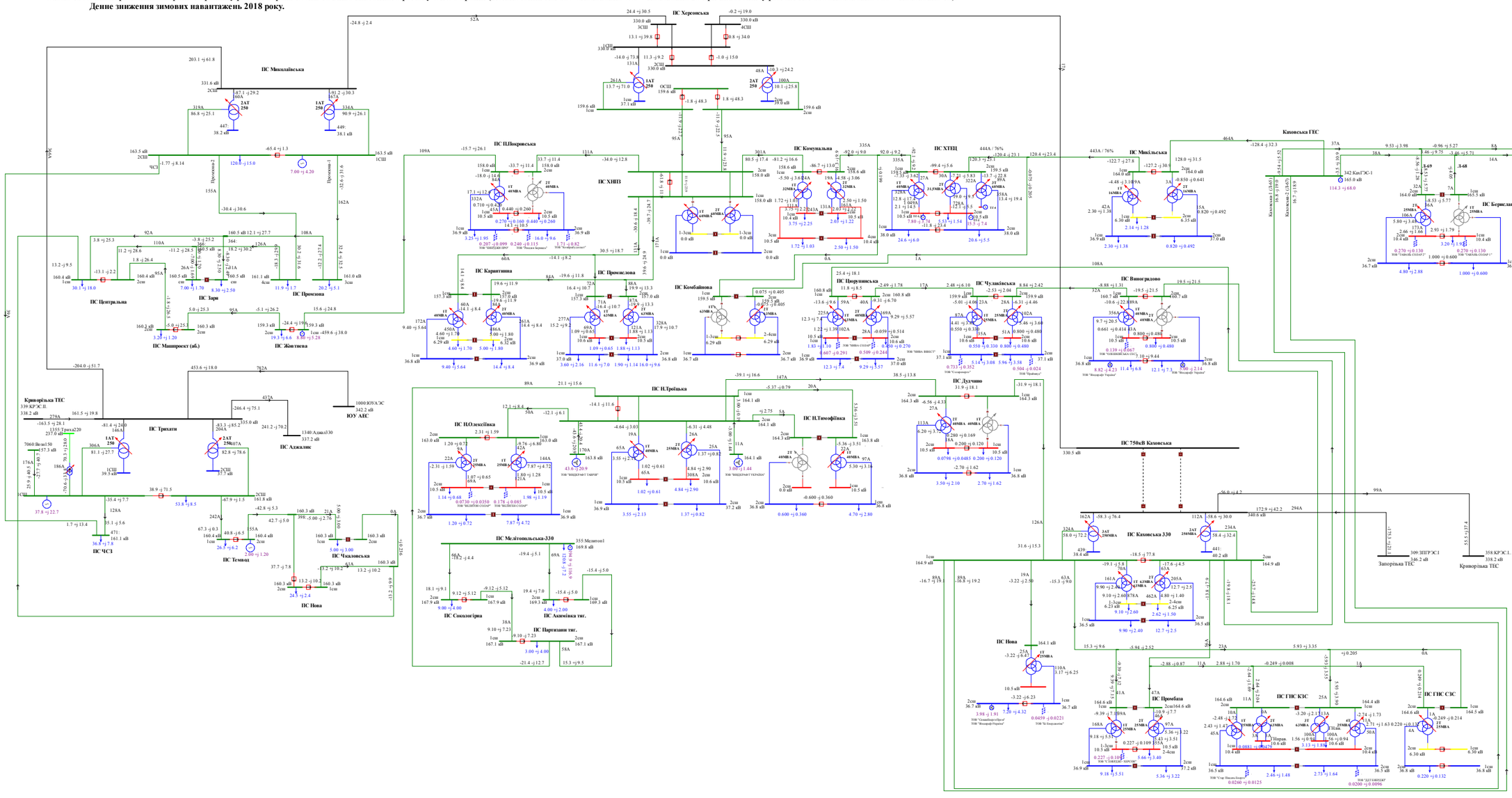

Схема 138. Аналіз ремонтно-аварійного режиму роботи мережі 150кВ та вище Південного регіону ОЕС України (відключення ПЛ 330 «Каховська 750 - Херсонська » при виведенії у ремонт ПЛ 330 «Каховська - КрТЕС»).).

Денне зниження зимових навантажень 2018 року.

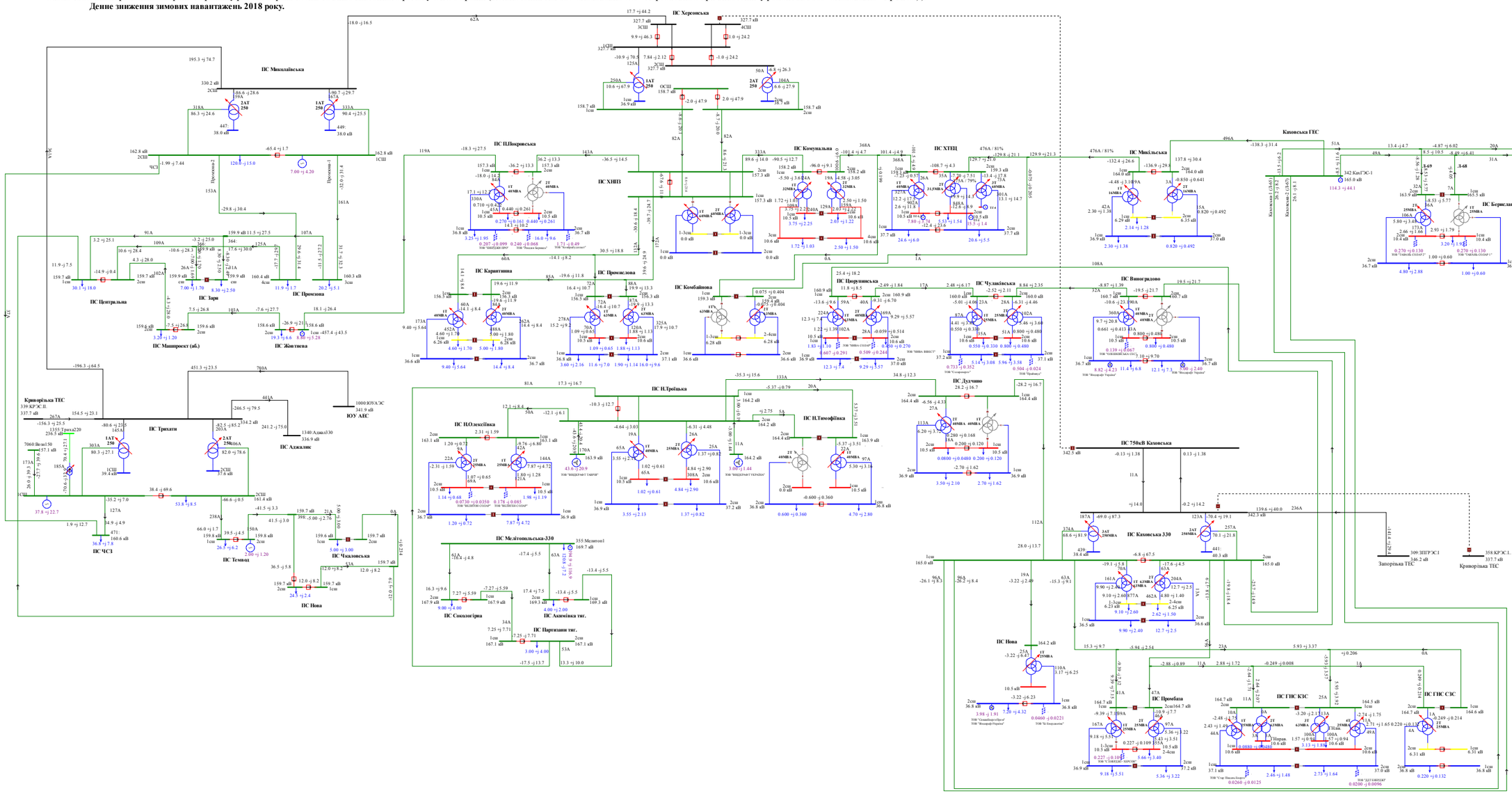

Схема 139. Аналіз ремонтно-аварійного режиму роботи мережі 150кВ та вище Південного регіону ОЕС України (відключення ПЛ 150 «Каховська – Каховська ГЕС 2» при виведенй у ремонт ПЛ 150 «Каховська – Каховська ГЕС 1»).
Денне зниження зимових навантажень 2018 року.

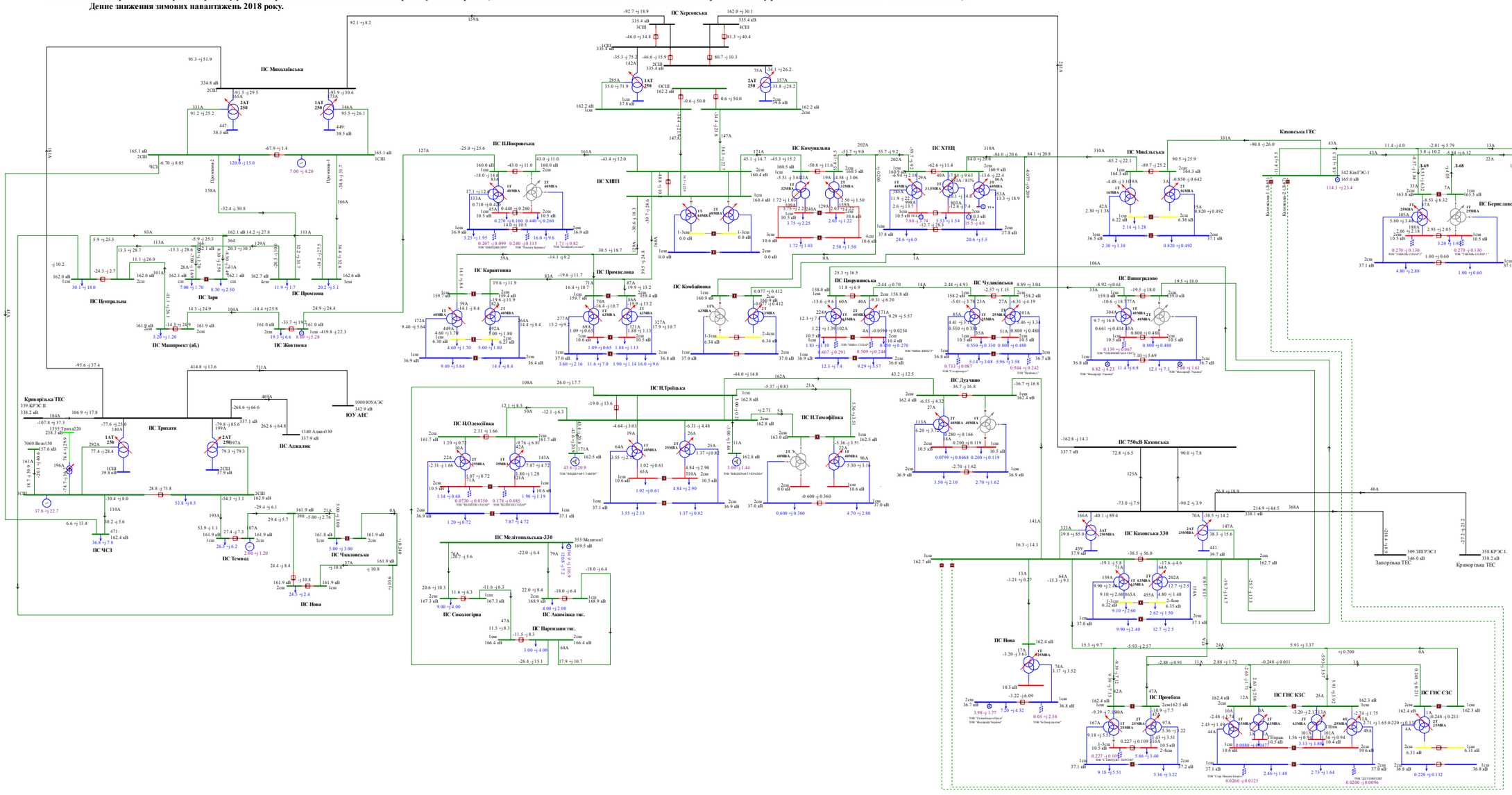

Схема 140. Аналіз ремонтно-аварійного режиму роботи мережі 150кВ та вище Південного регіону ОЕС України (відключення ПЛ 150 «Партизани – Н.Троїцьке» при виведеному у ремонт 2АТ на ПС 330кВ «Каховська»).
Денне зниження зимових навантажень 2018 року.

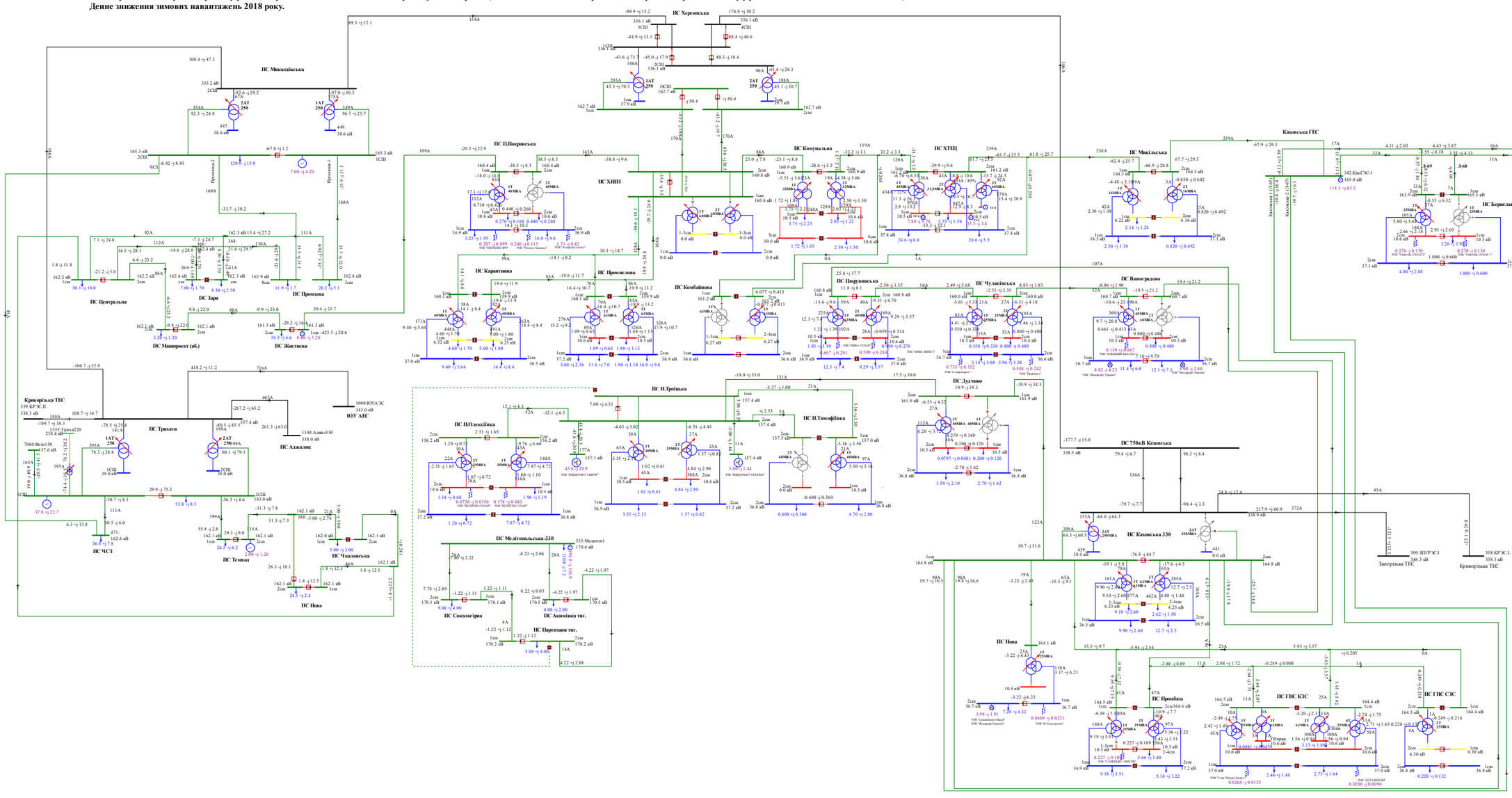
ПС Миколаївська
ПС Херсонська
ПС Каховська ГЕС
ПС Центральна
ПС Зари
ПС Промінь
ПС Машпроект (об.)
ПС Жовтнева
ПС Криворізька ТЕС
ПС Трихати
ПС Аджалик
ПС ЧСЗ
ПС Темівці
ЮУ АЕС
ПС П.Покровська
ПС ХНПЗ
ПС Комунальна
ПС ХТЕЦ
ПС Кіровоградська
ПС Кіровоградська-330
ПС Кіровоградська-750
ПС Кіровоградська-ТЕЦ
ПС Кіровоградська-ТЕЦ-330
ПС Кіровоградська-ТЕЦ-750
ПС Кіровоградська-ТЕЦ-ТЕЦ
ПС Кіровоградська-ТЕЦ-ТЕЦ-330
ПС Кіровоградська-ТЕЦ-ТЕЦ-750
ПС Кіровоградська-ТЕЦ-ТЕЦ-ТЕЦ
ПС Кіровоградська-ТЕЦ-ТЕЦ-ТЕЦ-330
ПС Кіровоградська-ТЕЦ-ТЕЦ-ТЕЦ-750
ПС Кіровоградська-ТЕЦ-ТЕЦ-ТЕЦ-ТЕЦ
ПС Кіровоградська-ТЕЦ-ТЕЦ-ТЕЦ-ТЕЦ-330
ПС Кіровоградська-ТЕЦ-ТЕЦ-ТЕЦ-ТЕЦ-750
ПС Кіровоградська-ТЕЦ-ТЕЦ-ТЕЦ-ТЕЦ-ТЕЦ
ПС Кіровоградська-ТЕЦ-ТЕЦ-ТЕЦ-ТЕЦ-ТЕЦ-330
ПС Кіровоградська-ТЕЦ-ТЕЦ-ТЕЦ-ТЕЦ-ТЕЦ-750
ПС Кіровоградська-ТЕЦ-ТЕЦ-ТЕЦ-ТЕЦ-ТЕЦ-ТЕЦ
ПС Кіровоградська-ТЕЦ-ТЕЦ-ТЕЦ-ТЕЦ-ТЕЦ-ТЕЦ-330
ПС Кіровоградська-ТЕЦ-ТЕЦ-ТЕЦ-ТЕЦ-ТЕЦ-ТЕЦ-750
ПС Кіровоградська-ТЕЦ-ТЕЦ-ТЕЦ-ТЕЦ-ТЕЦ-ТЕЦ-ТЕЦ
ПС Кіровоградська-ТЕЦ-ТЕЦ-ТЕЦ-ТЕЦ-ТЕЦ-ТЕЦ-ТЕЦ-330
ПС Кіровоградська-ТЕЦ-ТЕЦ-ТЕЦ-ТЕЦ-ТЕЦ-ТЕЦ-ТЕЦ-750
ПС Кіровоградська-ТЕЦ-ТЕЦ-ТЕЦ-ТЕЦ-ТЕЦ-ТЕЦ-ТЕЦ-ТЕЦ
ПС Кіровоградська-ТЕЦ-ТЕЦ-ТЕЦ-ТЕЦ-ТЕЦ-ТЕЦ-ТЕЦ-ТЕЦ-330
ПС Кіровоградська-ТЕЦ-ТЕЦ-ТЕЦ-ТЕЦ-ТЕЦ-ТЕЦ-ТЕЦ-ТЕЦ-750
ПС Кіровоградська-ТЕЦ-ТЕЦ-ТЕЦ-ТЕЦ-ТЕЦ-ТЕЦ-ТЕЦ-ТЕЦ-ТЕЦ
ПС Кіровоградська-ТЕЦ-ТЕЦ-ТЕЦ-ТЕЦ-ТЕЦ-ТЕЦ-ТЕЦ-ТЕЦ-ТЕЦ-330
ПС Кіровоградська-ТЕЦ-ТЕЦ-ТЕЦ-ТЕЦ-ТЕЦ-ТЕЦ-ТЕЦ-ТЕЦ-ТЕЦ-750
ПС Кіровоградська-ТЕЦ-ТЕЦ-ТЕЦ-ТЕЦ-ТЕЦ-ТЕЦ-ТЕЦ-ТЕЦ-ТЕЦ-ТЕЦ
ПС Кіровоградська-ТЕЦ-ТЕЦ-ТЕЦ-ТЕЦ-ТЕЦ-ТЕЦ-ТЕЦ-ТЕЦ-ТЕЦ-ТЕЦ-330
ПС Кіровоградська-ТЕЦ-ТЕЦ-ТЕЦ-ТЕЦ-ТЕЦ-ТЕЦ-ТЕЦ-ТЕЦ-ТЕЦ-ТЕЦ-750
ПС Кіровоградська-ТЕЦ-ТЕЦ-ТЕЦ-ТЕЦ-ТЕЦ-ТЕЦ-ТЕЦ-ТЕЦ-ТЕЦ-ТЕЦ-ТЕЦ
ПС Кіровоградська-ТЕЦ-ТЕЦ-ТЕЦ-ТЕЦ-ТЕЦ-ТЕЦ-ТЕЦ-ТЕЦ-ТЕЦ-ТЕЦ-ТЕЦ-330
ПС Кіровоградська-ТЕЦ-ТЕЦ-ТЕЦ-ТЕЦ-ТЕЦ-ТЕЦ-ТЕЦ-ТЕЦ-ТЕЦ-ТЕЦ-ТЕЦ-750
ПС Кіровоградська-ТЕЦ-ТЕЦ-ТЕЦ-ТЕЦ-ТЕЦ-ТЕЦ-ТЕЦ-ТЕЦ-ТЕЦ-ТЕЦ-ТЕЦ-ТЕЦ
ПС Кіровоградська-ТЕЦ-ТЕЦ-ТЕЦ-ТЕЦ-ТЕЦ-ТЕЦ-ТЕЦ-ТЕЦ-ТЕЦ-ТЕЦ-ТЕЦ-ТЕЦ-330
ПС Кіровоградська-ТЕЦ-ТЕЦ-ТЕЦ-ТЕЦ-ТЕЦ-ТЕЦ-ТЕЦ-ТЕЦ-ТЕЦ-ТЕЦ-ТЕЦ-ТЕЦ-750
ПС Кіровоградська-ТЕЦ-ТЕЦ-ТЕЦ-ТЕЦ-ТЕЦ-ТЕЦ-ТЕЦ-ТЕЦ-ТЕЦ-ТЕЦ-ТЕЦ-ТЕЦ-ТЕЦ
ПС Кіровоградська-ТЕЦ-ТЕЦ-ТЕЦ-ТЕЦ-ТЕЦ-ТЕЦ-ТЕЦ-ТЕЦ-ТЕЦ-ТЕЦ-ТЕЦ-ТЕЦ-ТЕЦ-330
ПС Кіровоградська-ТЕЦ-ТЕЦ-ТЕЦ-ТЕЦ-ТЕЦ-ТЕЦ-ТЕЦ-ТЕЦ-ТЕЦ-ТЕЦ-ТЕЦ-ТЕЦ-ТЕЦ-750
ПС Кіровоградська-ТЕЦ-ТЕЦ-ТЕЦ-ТЕЦ-ТЕЦ-ТЕЦ-ТЕЦ-ТЕЦ-ТЕЦ-ТЕЦ-ТЕЦ-ТЕЦ-ТЕЦ-ТЕЦ
ПС Кіровоградська-ТЕЦ-ТЕЦ-ТЕЦ-ТЕЦ-ТЕЦ-ТЕЦ-ТЕЦ-ТЕЦ-ТЕЦ-ТЕЦ-ТЕЦ-ТЕЦ-ТЕЦ-ТЕЦ-330
ПС Кіровоградська-ТЕЦ-ТЕЦ-ТЕЦ-ТЕЦ-ТЕЦ-ТЕЦ-ТЕЦ-ТЕЦ-ТЕЦ-ТЕЦ-ТЕЦ-ТЕЦ-ТЕЦ-ТЕЦ-750
ПС Кіровоградська-ТЕЦ-ТЕЦ-ТЕЦ-ТЕЦ-ТЕЦ-ТЕЦ-ТЕЦ-ТЕЦ-ТЕЦ-ТЕЦ-ТЕЦ-ТЕЦ-ТЕЦ-ТЕЦ-ТЕЦ
ПС Кіровоградська-ТЕЦ-ТЕЦ-ТЕЦ-ТЕЦ-ТЕЦ-ТЕЦ-ТЕЦ-ТЕЦ-ТЕЦ-ТЕЦ-ТЕЦ-ТЕЦ-ТЕЦ-ТЕЦ-ТЕЦ-330
ПС Кіровоградська-ТЕЦ-ТЕЦ-ТЕЦ-ТЕЦ-ТЕЦ-ТЕЦ-ТЕЦ-ТЕЦ-ТЕЦ-ТЕЦ-ТЕЦ-ТЕЦ-ТЕЦ-ТЕЦ-ТЕЦ-750
ПС Кіровоградська-ТЕЦ

Схема 141. Аналіз ремонтно-аварійного режиму роботи мережі 150кВ та вище Південного регіону ОЕС України (відключення 2СШ-330 на ПС 330 «Каховська» при виведенні у ремонт 1СШ-330 на ПС 330кВ «Каховська»).
Денне зниження зимових навантажень 2018 року.

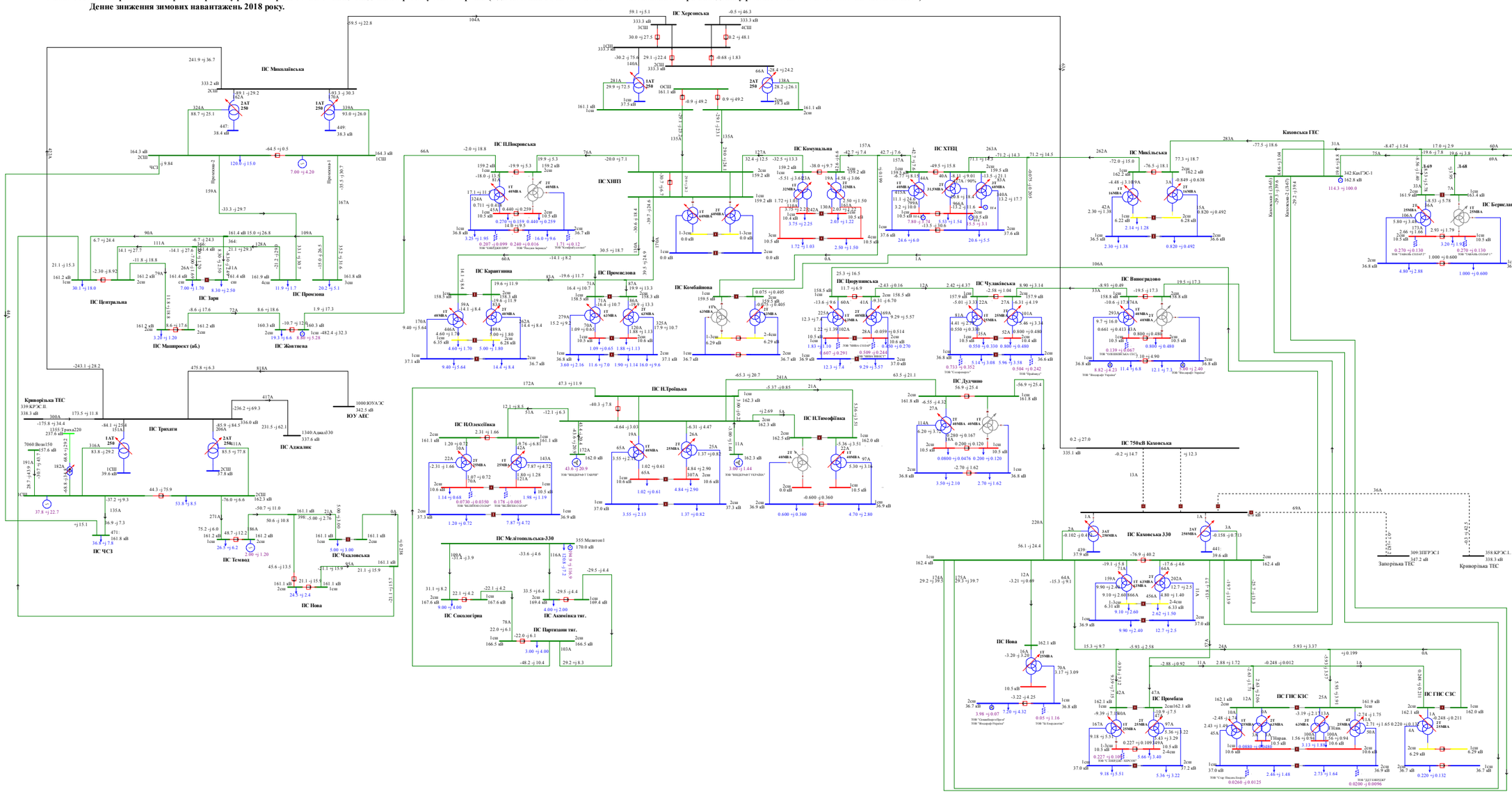

Схема 142. Аналіз ремонтно-аварійного режиму роботи мережі 150кВ та вище Південного регіону ОЕС України (відключення 2АТ на ПС 330кВ «Каховська» при виведеній у ремонт ПЛ 150 «Каховська ГЕС - Микільська»).
Денне зниження зимових навантажень 2018 року.

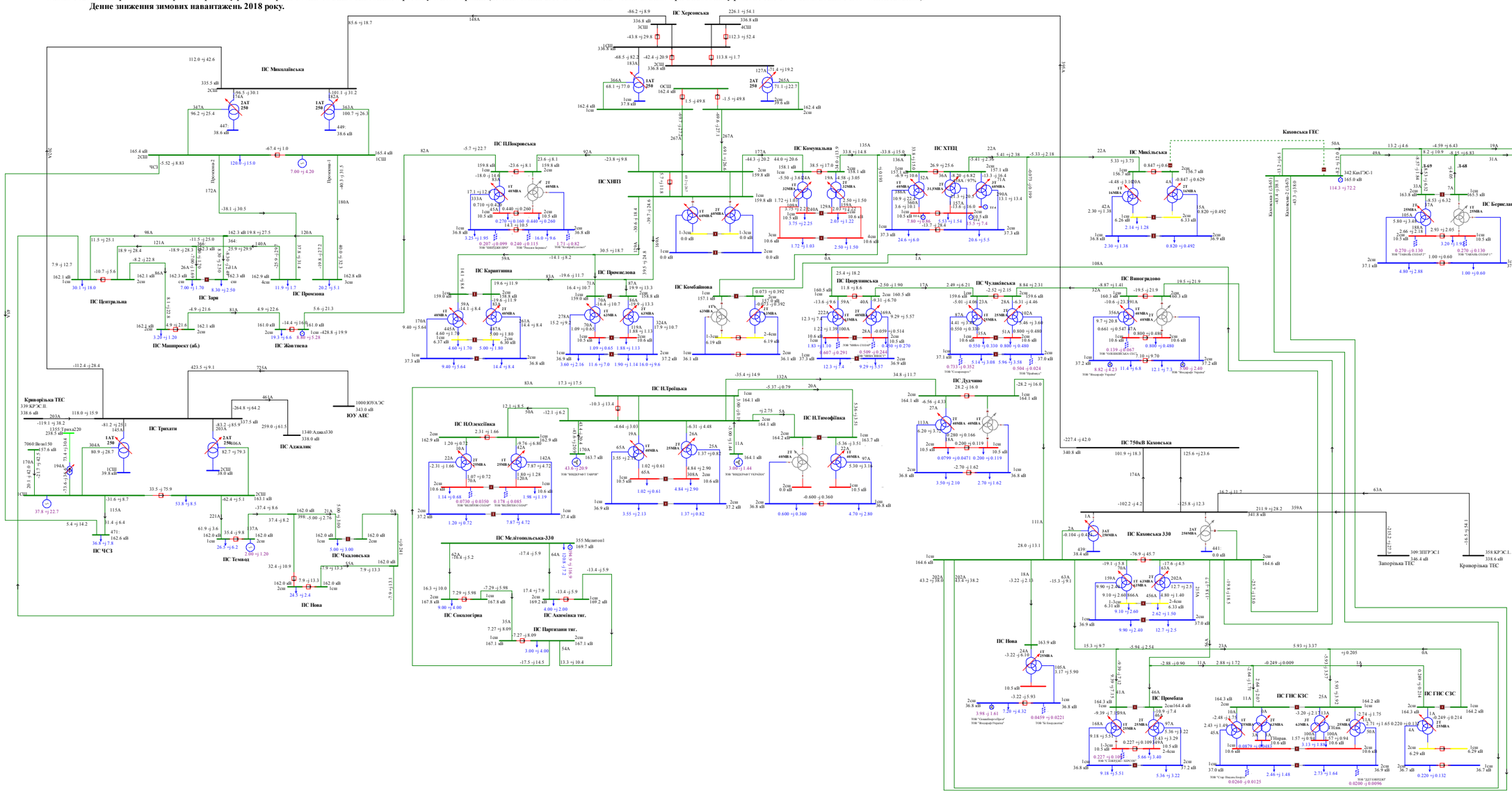

Схема 143. Аналіз ремонтно-аварійного режиму роботи мережі 150кВ та вище Південного регіону ОЕС України (відключення ПЛ 150кВ «Мелітопольська - Акимівка» при виведеній у ремонт ПЛ 150 «Мелітопольська - Сокологірна»).
Денне зниження зимових навантажень 2018 року.

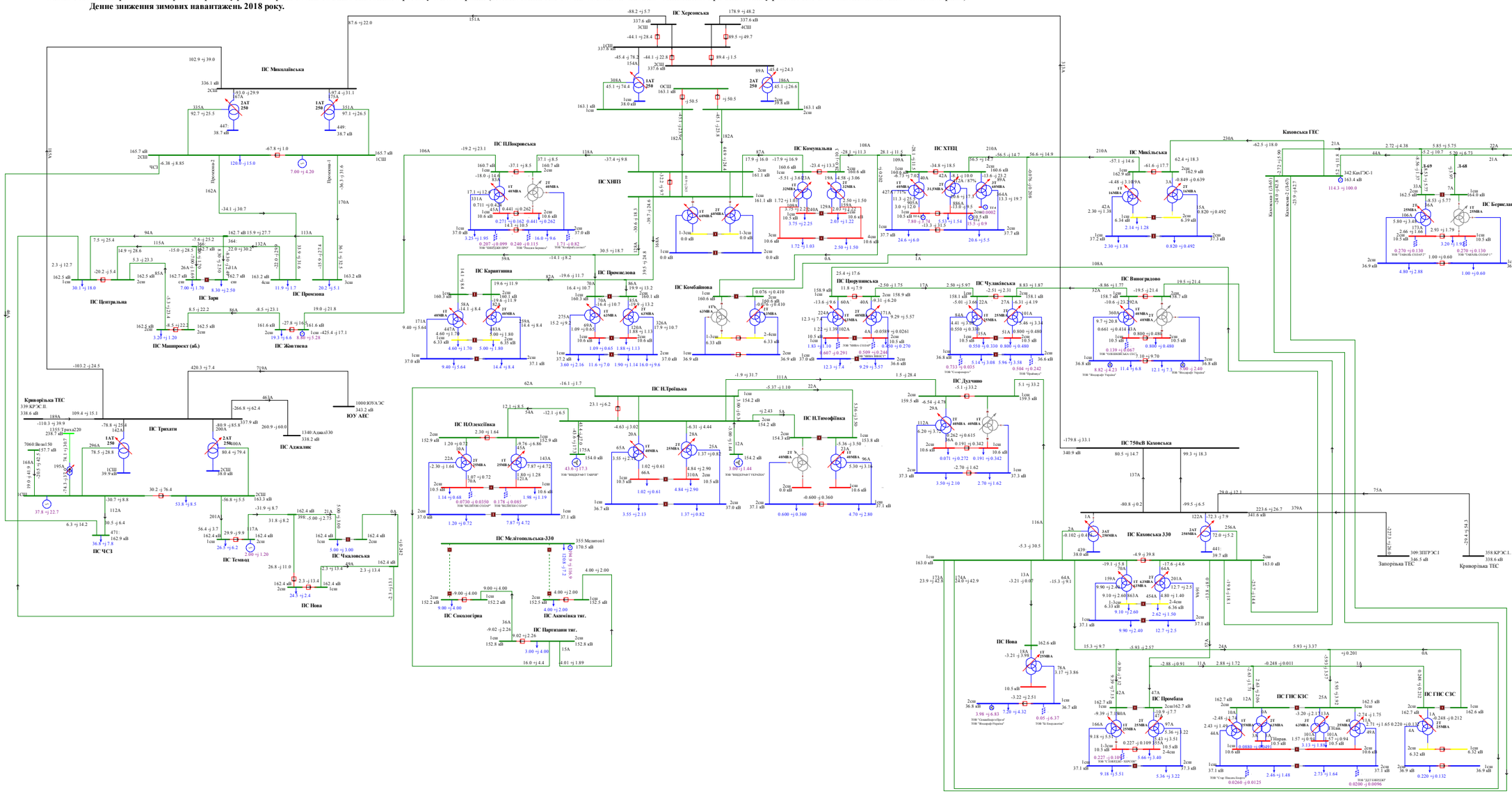

Схема 144. Аналіз ремонтно-аварійного режиму роботи мережі 150кВ та вище Південного регіону ОЕС України (відключення ПЛ 150кВ «Партизани -Акимівка» при виведенні у ремонт ПЛ 150 «Партизани - Сокологірна»).
Денне зниження зимових навантажень 2018 року.

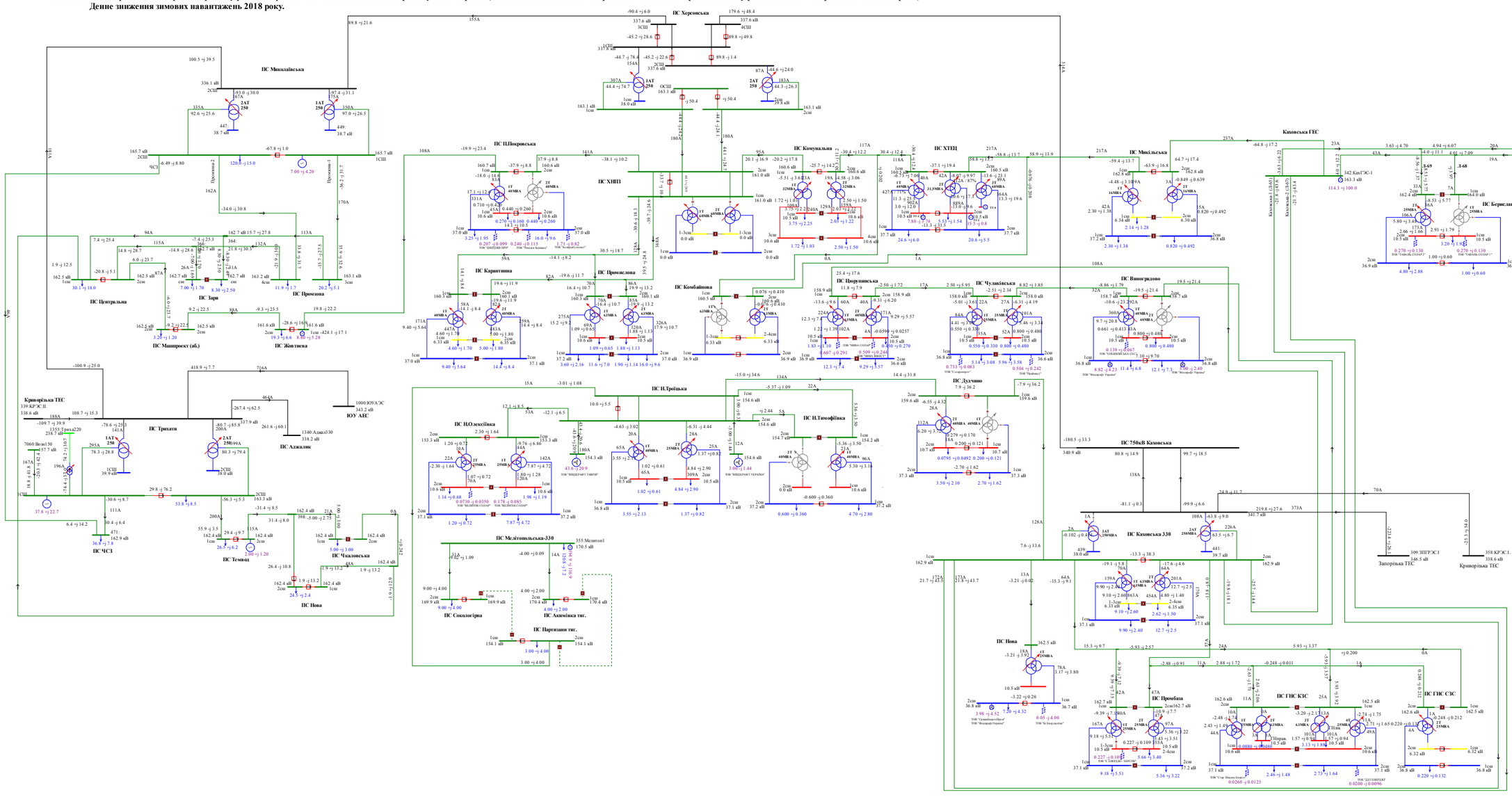

Схема 145. Аналіз режиму роботи мережі 150кВ та вище Південного регіону ОЕС України.
Вечірній максимум зимових навантажень 2018року.

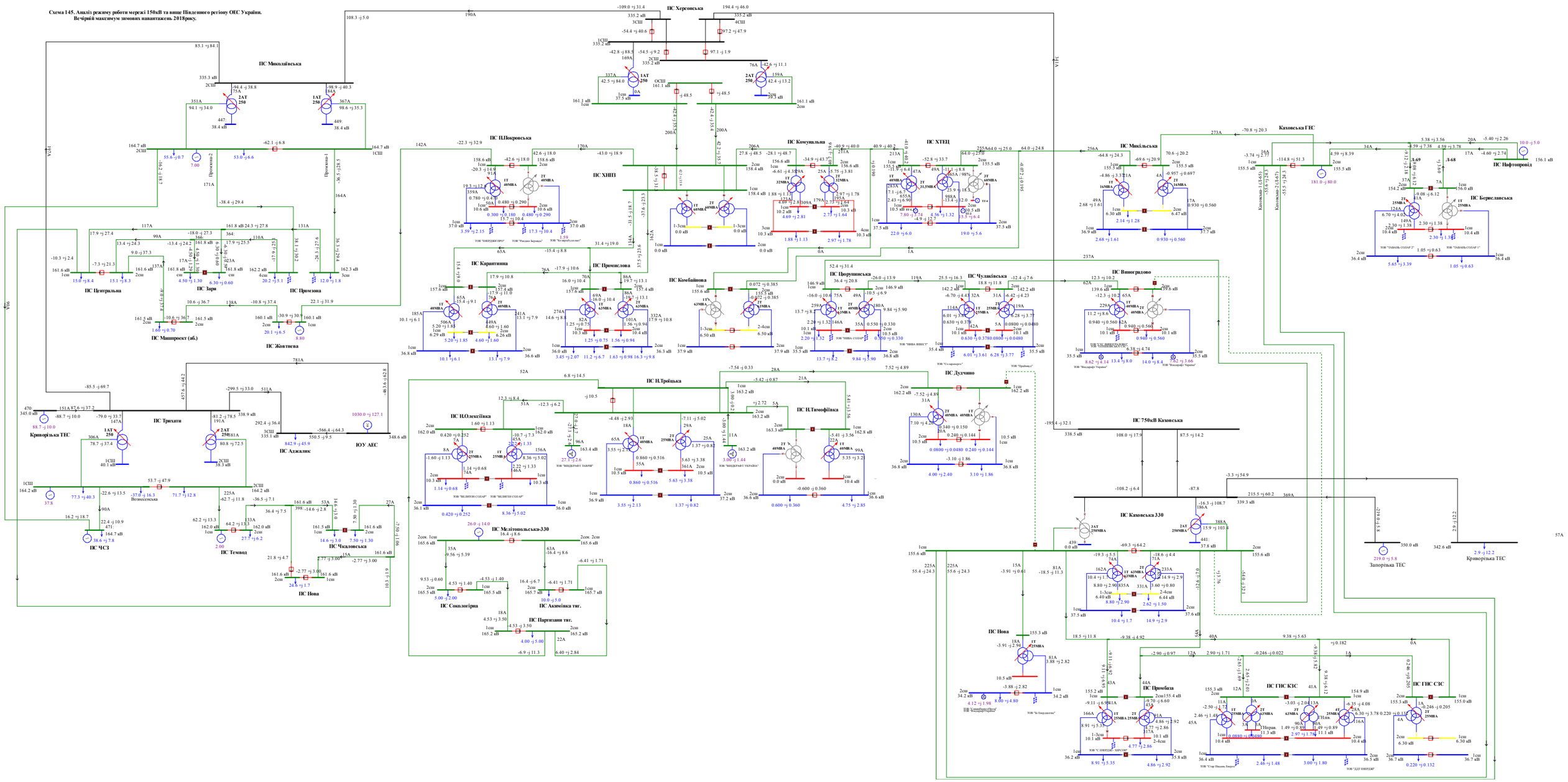

Схема 146. Аналіз ремонтно-аварійного режиму роботи мережі 150кВ та вище Південного регіону ОЕС України (відключення 3АТ на ПС 330кВ «Каховська» при виведеному у ремонт 2АТ на ПС 330кВ «Каховська»).
Вечірній максимум зимових навантажень 2018року.

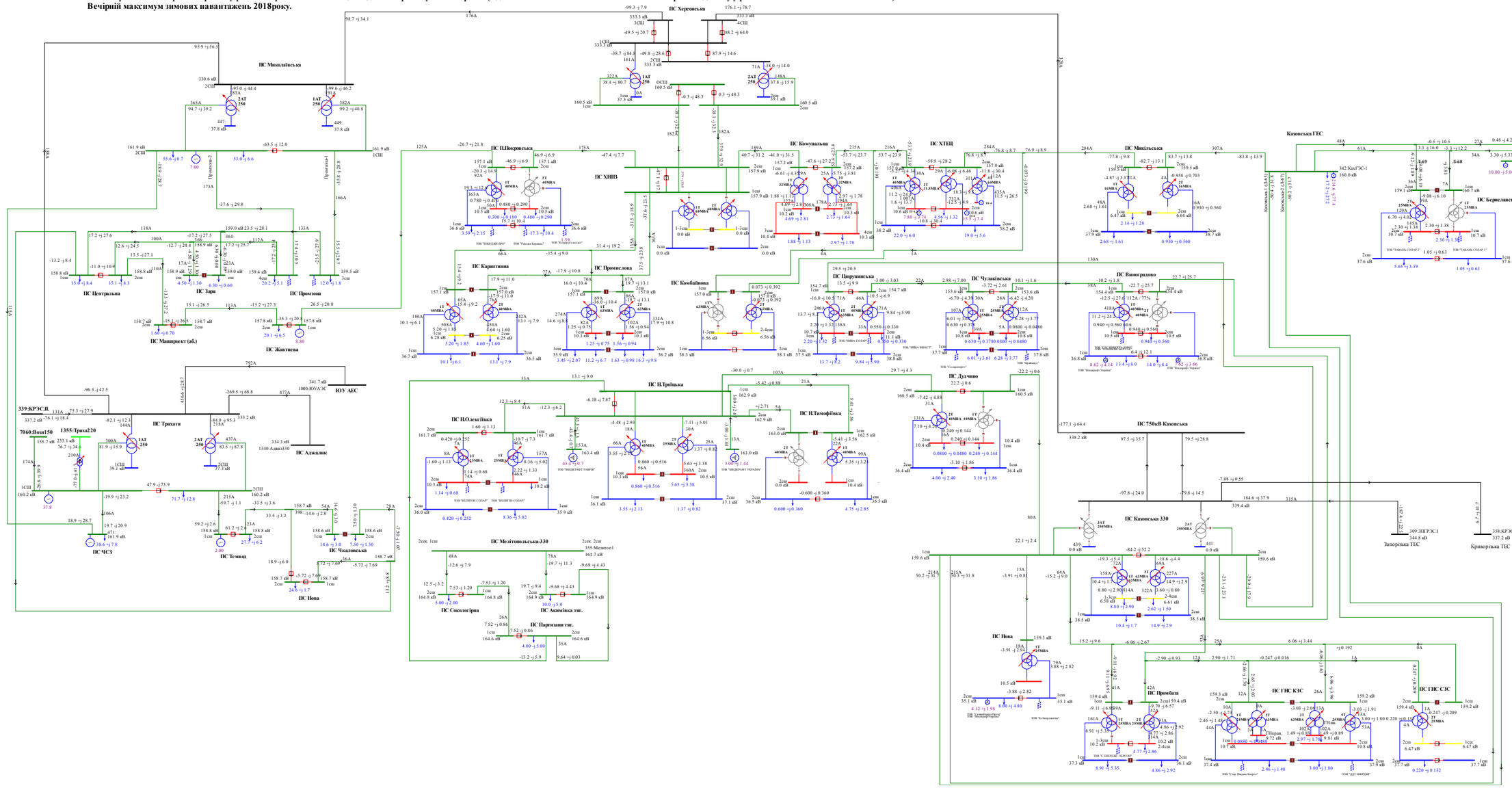

Схема 147. Аналіз ремонтно-аварійного режиму роботи мережі 150кВ та вище Південного регіону ОЕС України (відключення ПЛ 330 «Каховська 750 - Херсонська» при виведеній у ремонт ПЛ 330 «Трихати - Миколаївська»).
Вечірній максимум зимових навантажень 2018року.

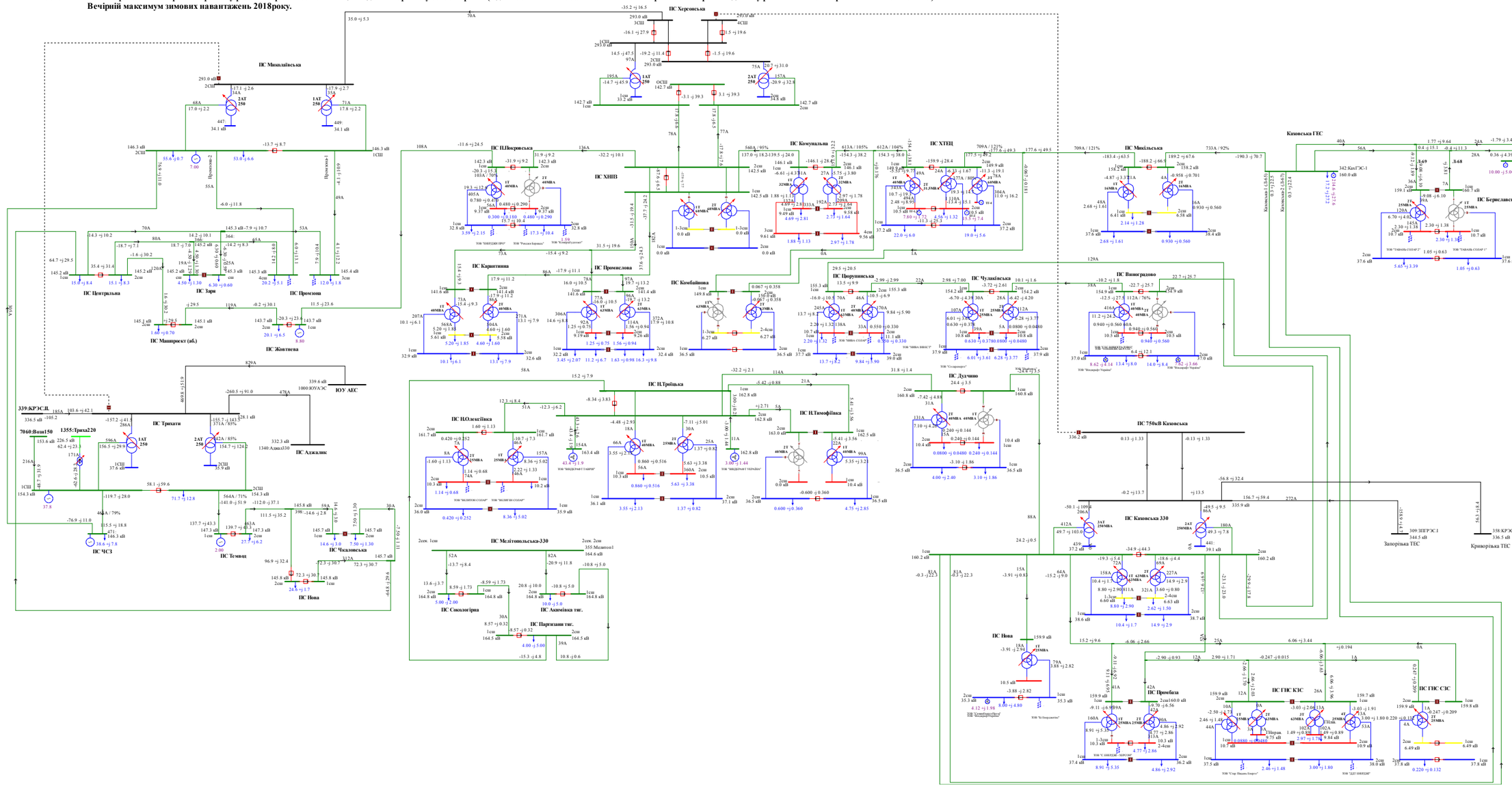

Схема 148. Аналіз ремонтно-аварійного режиму роботи мережі 150кВ та вище Південного регіону ОЕС України (відключення ПЛ 330 «Каховська - КрТЕС » при виведенні у ремонт ПЛ 330 «Каховська - ЗаТЕС»).
Вечірній максимум зимових навантажень 2018року.

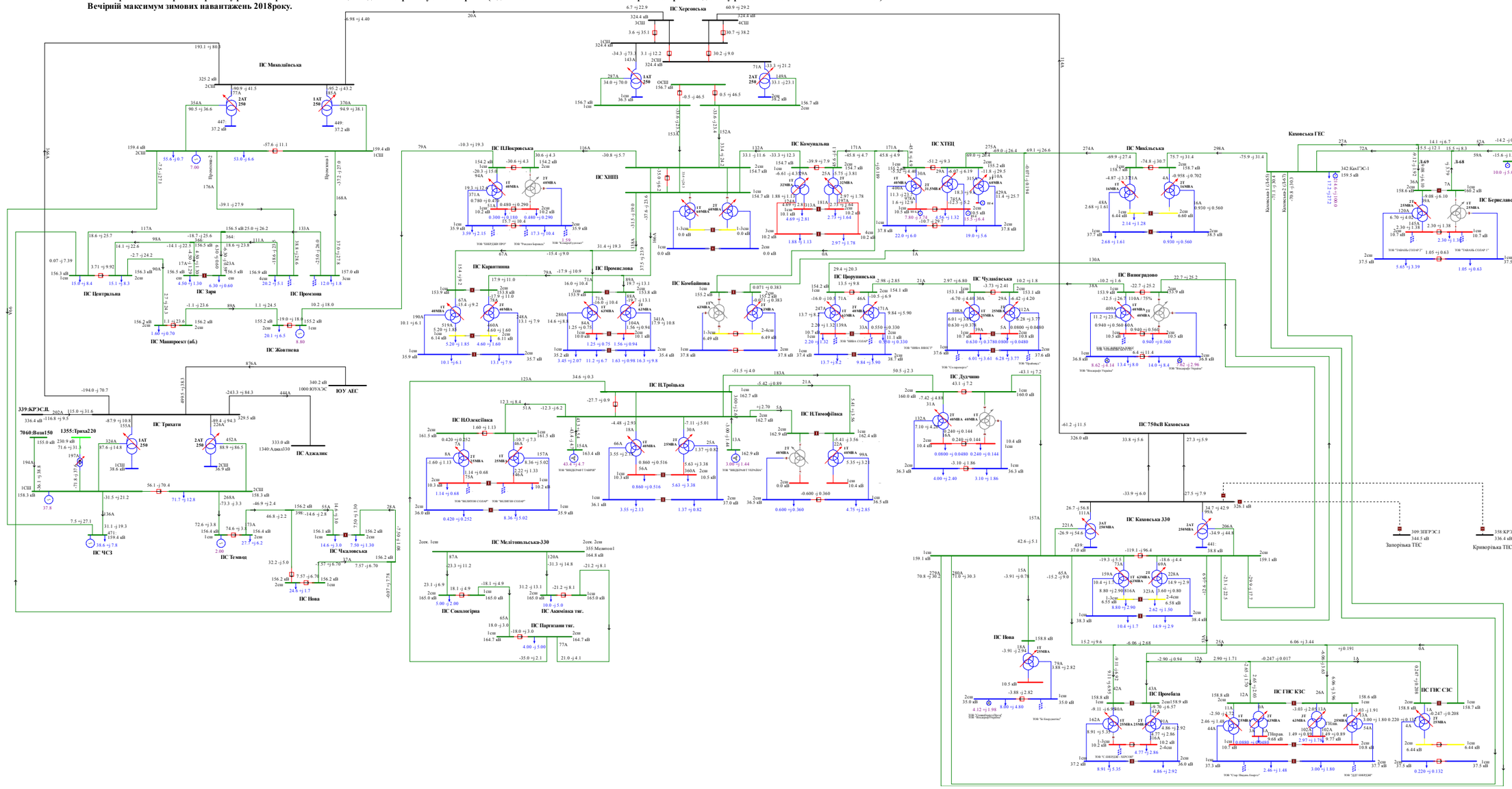

Схема 149. Аналіз ремонтно-аварійного режиму роботи мережі 150кВ та вище Південного регіону ОЕС України (відключення ПЛ 330 «Каховська 750 – Каховська 2» при виведенні у ремонт ПЛ 330«Каховська 750 – Каховська 1»).
Вечірній максимум зимових навантажень 2018року.

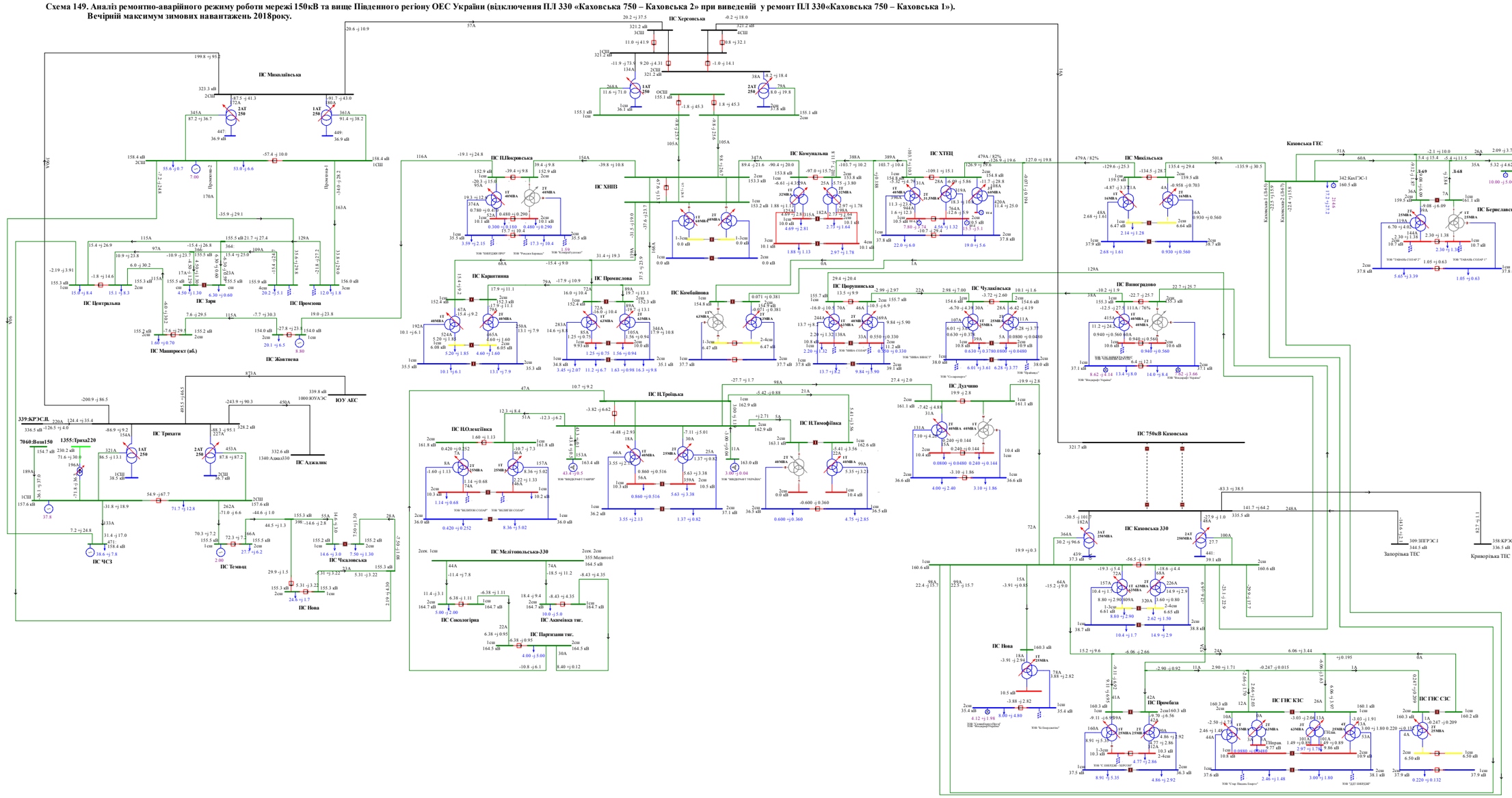

Схема 150.Аналіз ремонтно-аварійного режиму роботи мережі 150кВ та вище Південного регіону ОЕС України (відключення ПЛ 330 «Каховська 750 - Херсонська» при виведеній у ремонт ПЛ 330 «Каховська - КрТЕС»).

Вечірній максимум зимових навантажень 2018року.

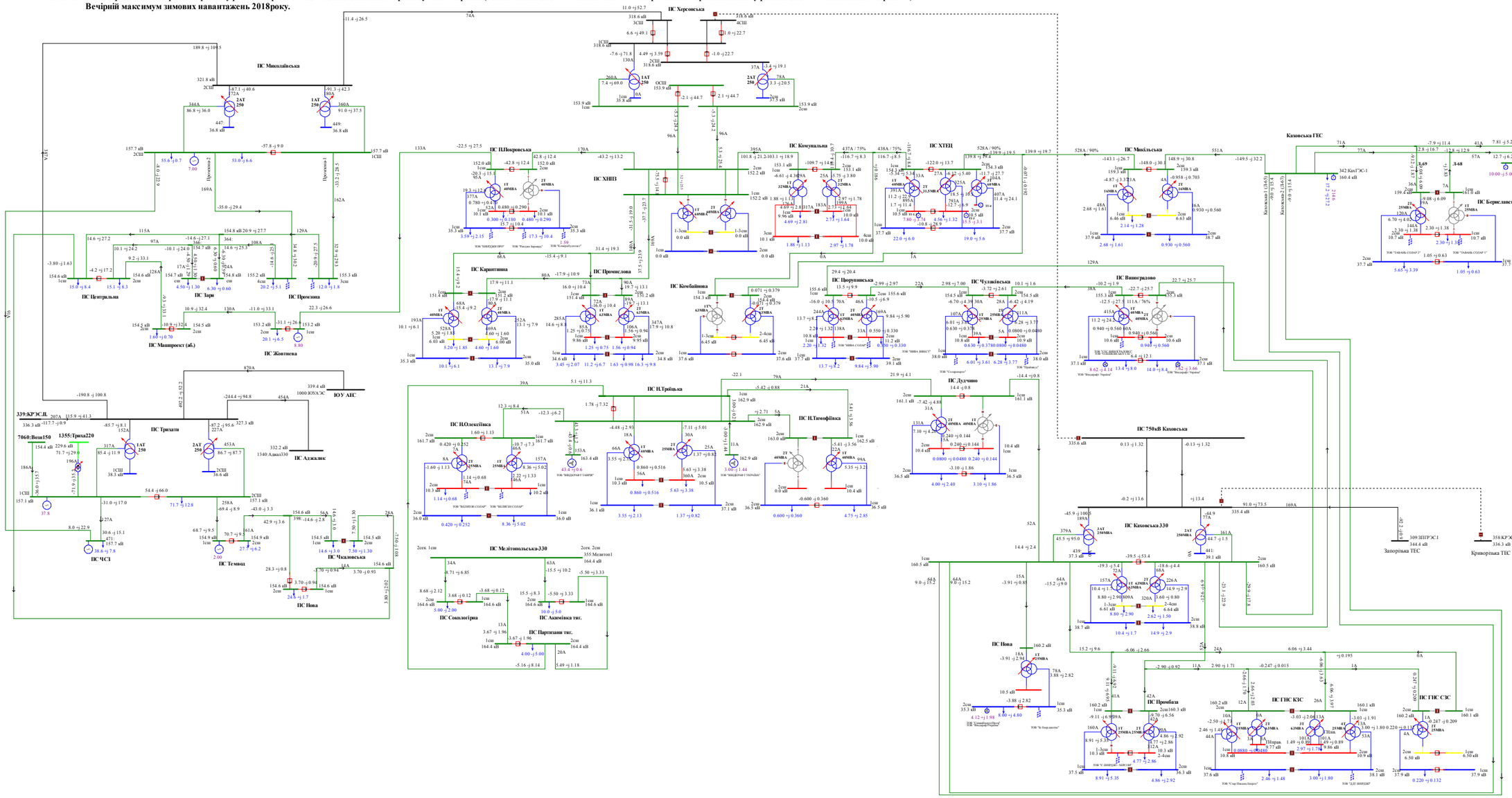

Схема 151. Аналіз ремонтно-аварійного режиму роботи мережі 150кВ та вище Південного регіону ОЕС України (відключення ПЛ 150 «Каховська – Каховська ГЕС 2» при виведенй у ремонт ПЛ 150 «Каховська – Каховська ГЕС 1»).
Вечірній максимум зимових навантажень 2018року.

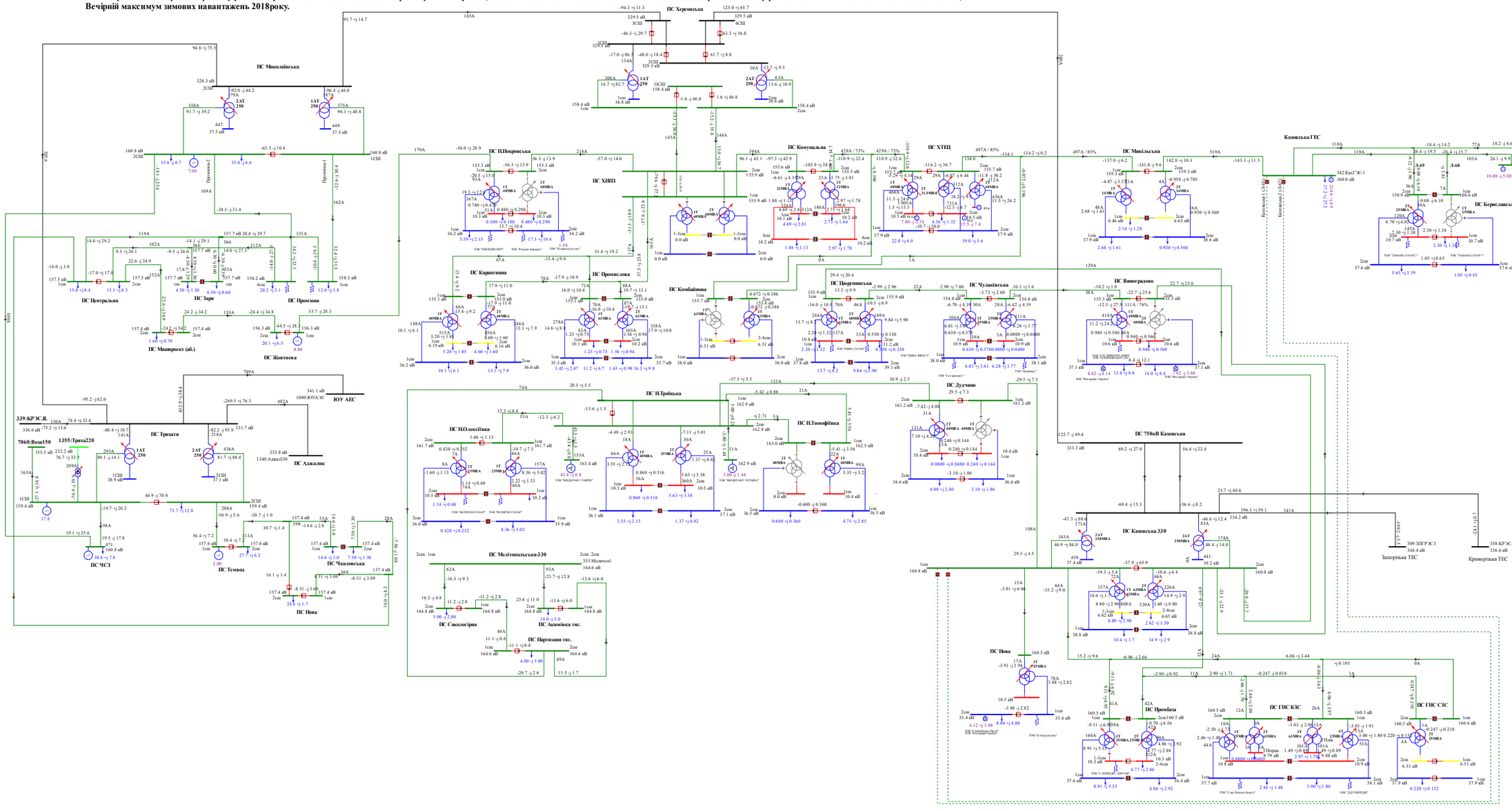

Схема 152. Аналіз ремонтно-аварійного режиму роботи мережі 150кВ та вище Південного регіону ОЕС України (відключення ПЛ 150 «Партизани – Н.Троїцьк» при виведеному у ремонт 2АТ на ПС 330кВ «Каховська»).
Вечірній максимум зимових навантажень 2018року.

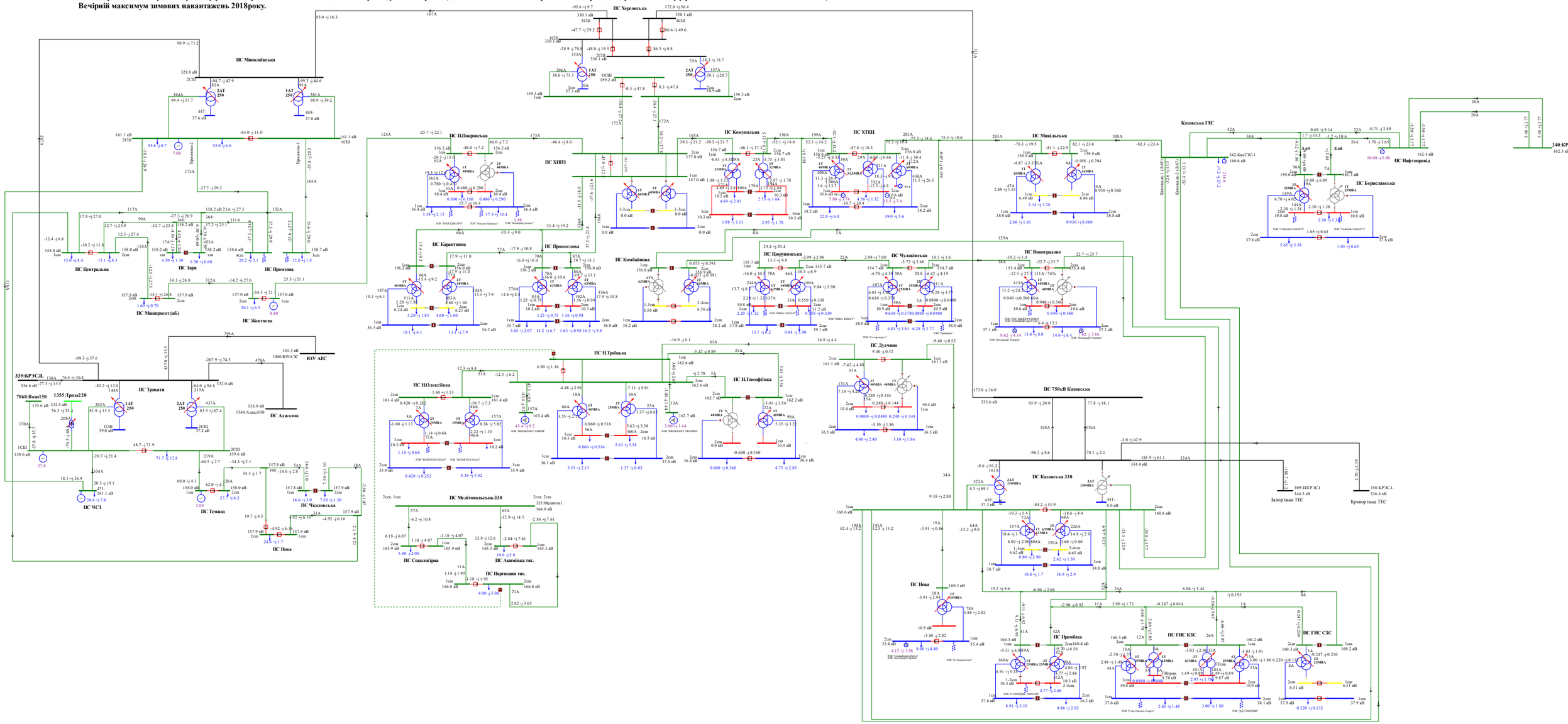
ПС Миколаївська
ПС Трикати
ПС ЧСЗ
ПС Центральна
ПС Зорі
ПС Машпроект (об.)
ПС Промінь
ПС Жовтнева
ПС Темвод
ПС Чкаловська
ПС Нова
ПС Покровська
ПС Карантинна
ПС ХНПЗ
ПС Промислова
ПС Комбайнова
ПС Комунальна
ПС ХТЕЦ
ПС Н.Троїцька
ПС Н.Олексіївка
ПС Н.Тимофіївка
ПС Мелітопольська-330
ПС Сокологірка
ПС Азаматівка тяг.
ПС Паризьки тяг.
ПС Херсонська
ПС Порошниська
ПС Чулаківська
ПС Дудчино
ПС Михайлівська
ПС Виноградово
ПС Каховська 330
ПС 750кВ Каховська
ПС Промінь
ПС ГНС КЗС
ПС ГНС СЗС
Каховська ГЕС
ПС Нафтопровід
ПС Бериславська
Запорізька ТЕС
Криворізька ТЕС
ЮУ АЕС
ПС Ждахлис
ПС Ждахлис330
ПС Ждахлис750
ПС Ждахлис330
ПС Ждахлис750
ПС Ждахлис330
ПС Ждахлис750

Схема 153. Аналіз ремонтно-аварійного режиму роботи мережі 150кВ та вище Південного регіону ОЕС України (відключення 2СШ-330 на ПС 330 «Каховська» при виведеній у ремонт 1СШ-330 на ПС 330кВ «Каховська»).
Вечірній максимум зимових навантажень 2018року.

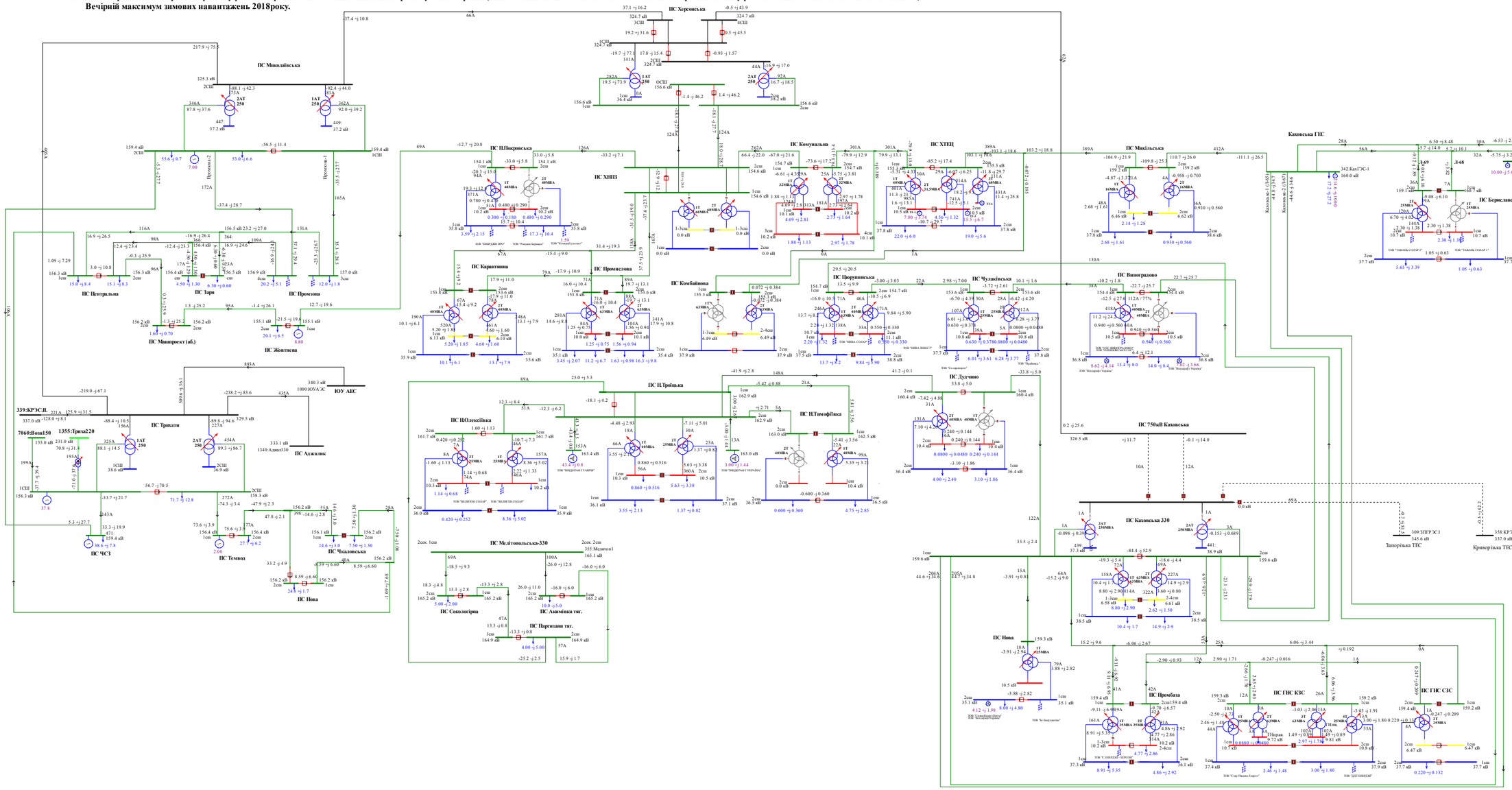

Схема 154. Аналіз ремонтно-аварійного режиму роботи мережі 150кВ та вище Південного регіону ОЕС України (відключення 2АТ на ПС 330кВ «Каховська» при виведеній у ремонт ПЛ 150 «Каховська ГЕС - Микільська»).
Вечірній максимум зимових навантажень 2018року.

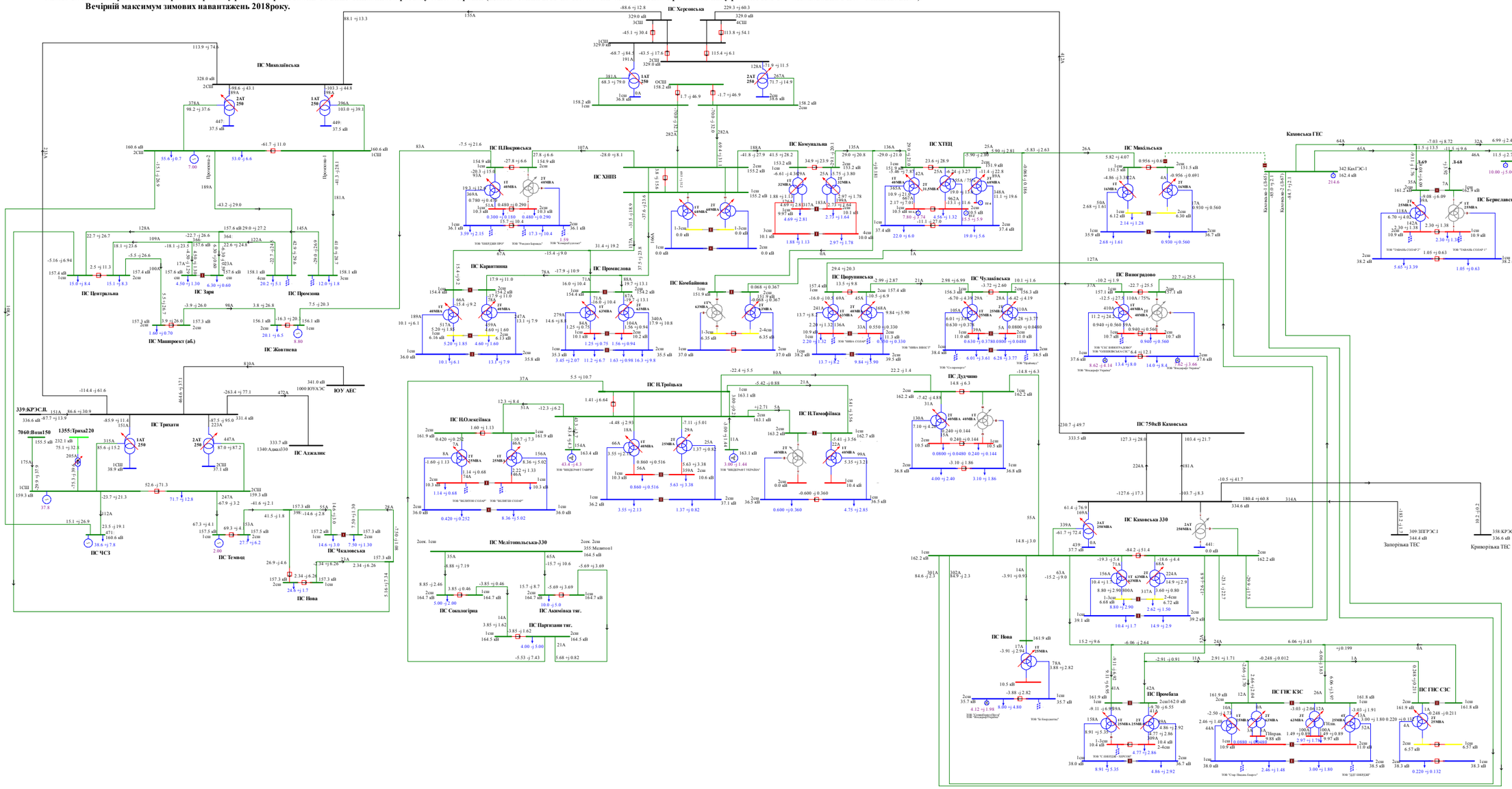

Схема 155. Аналіз ремонтно-аварійного режиму роботи мережі 150кВ та вище Південного регіону ОЕС України (відключення ПЛ 150кВ «Мелітопольська - Акимівка» при виведеній у ремонт ПЛ 150 «Мелітопольська - Сокологірна»).
Вечірній максимум зимових навантажень 2018року.

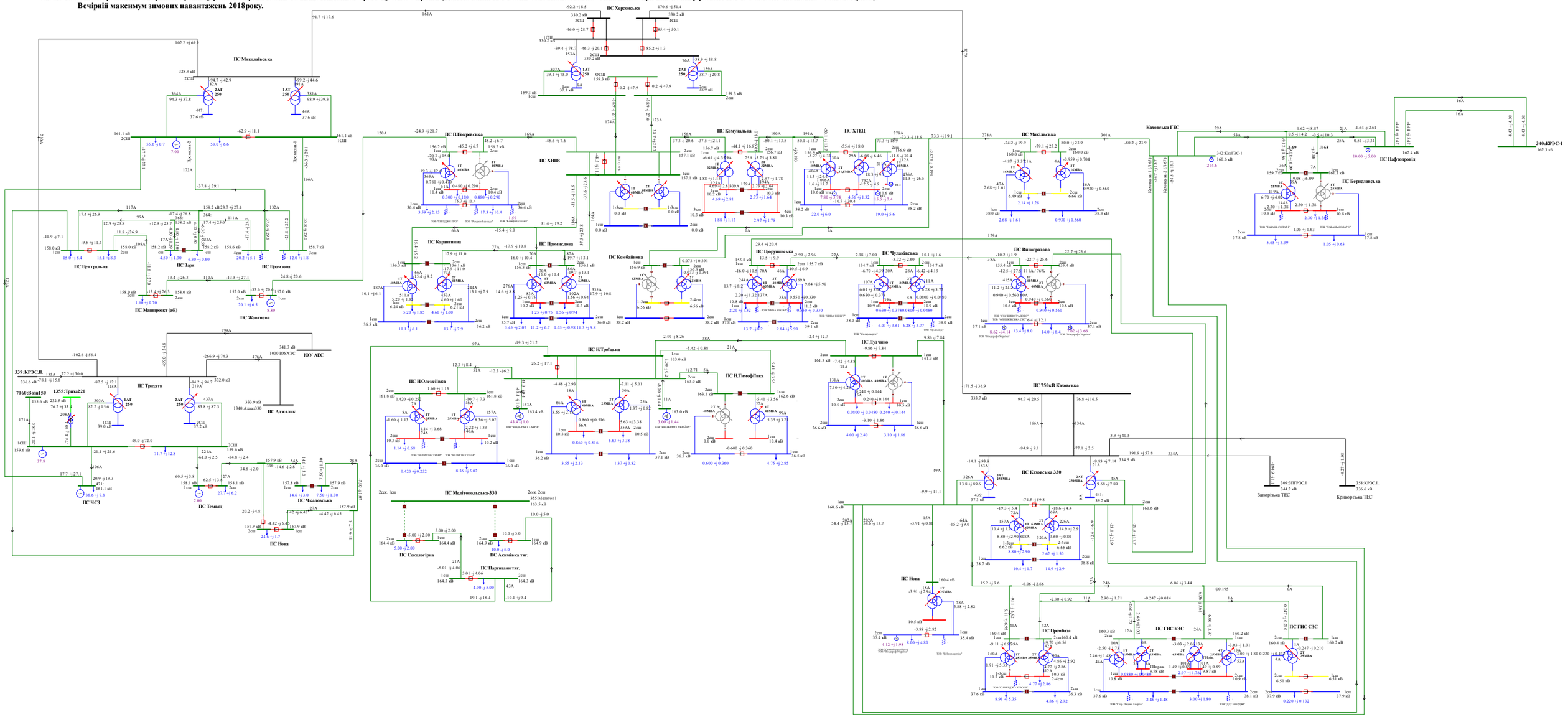

Схема 156. Аналіз ремонтно-аварійного режиму роботи мережі 150кВ та вище Південного регіону ОЕС України (відключення ПЛ 150кВ «Партизани -Акимівка» при виведеній у ремонт ПЛ 150 «Партизани - Сокологірна»).
Вечірній максимум зимових навантажень 2018року.

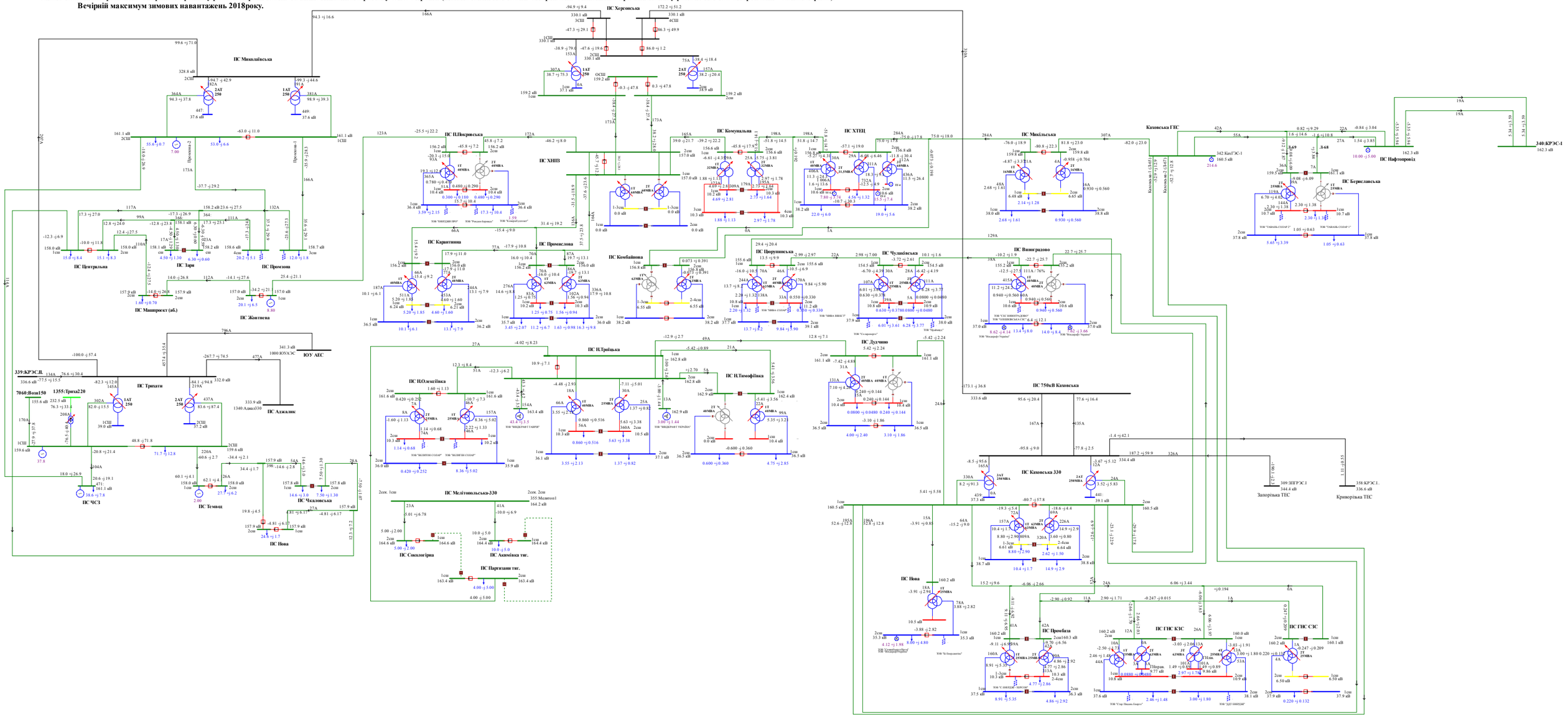

Схема 120. Аналіз ремонтно-аварійного режиму роботи мережі 150кВ та вище Південного регіону ОЕС України (відключення ПЛ 150кВ «Партизани -Акимівка» при виведеній у ремонт ПЛ 150 «Партизани - Сокологірна»).
Денне зниження літніх навантажень 2018 року.

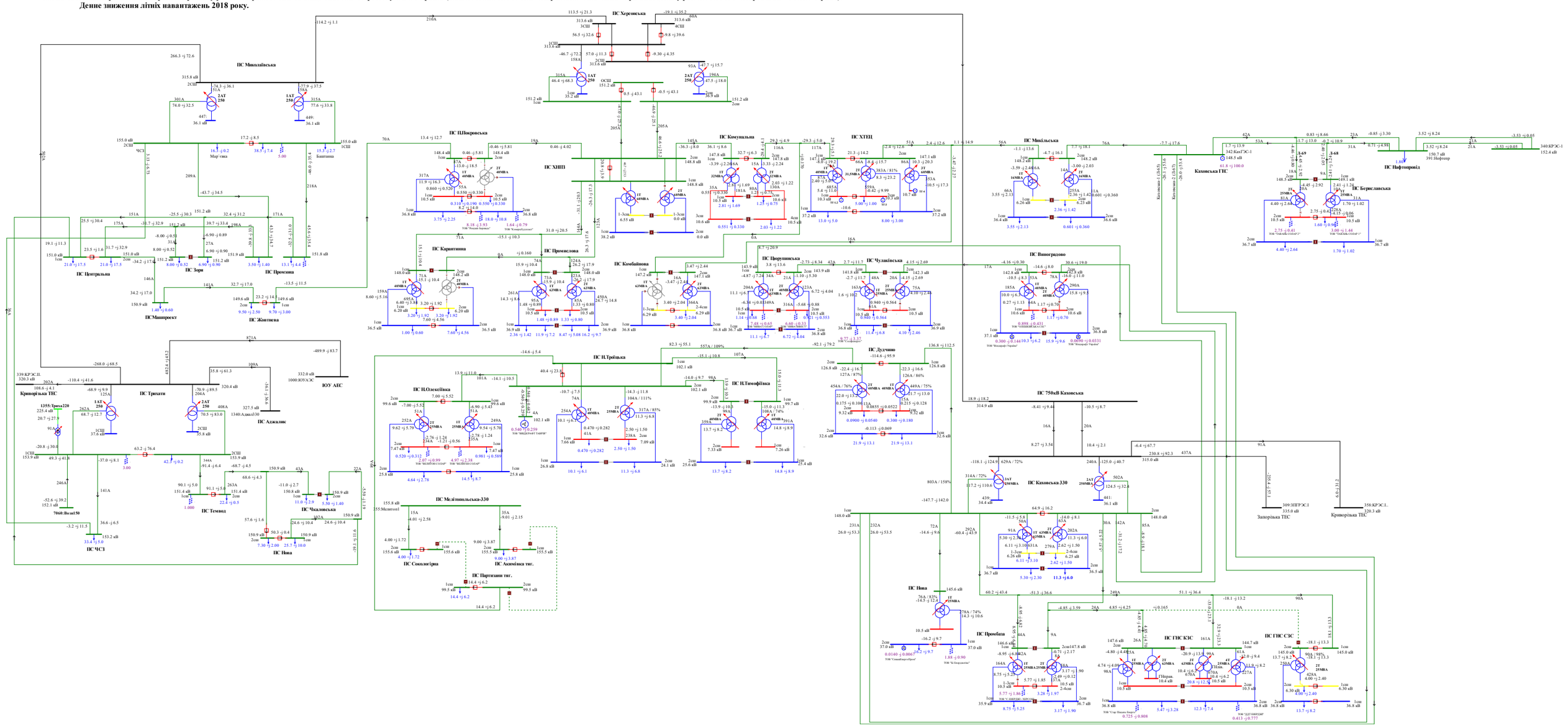

Схема 158. Аналіз ремонтно-аварійного режиму роботи мережі 150кВ та вище Південного регіону ОЕС України (відключення 3АТ на ПС 330кВ «Каховська» при виведеному у ремонт 2АТ на ПС 330кВ «Каховська»).
Денне зниження літніх навантажень 2019 року.

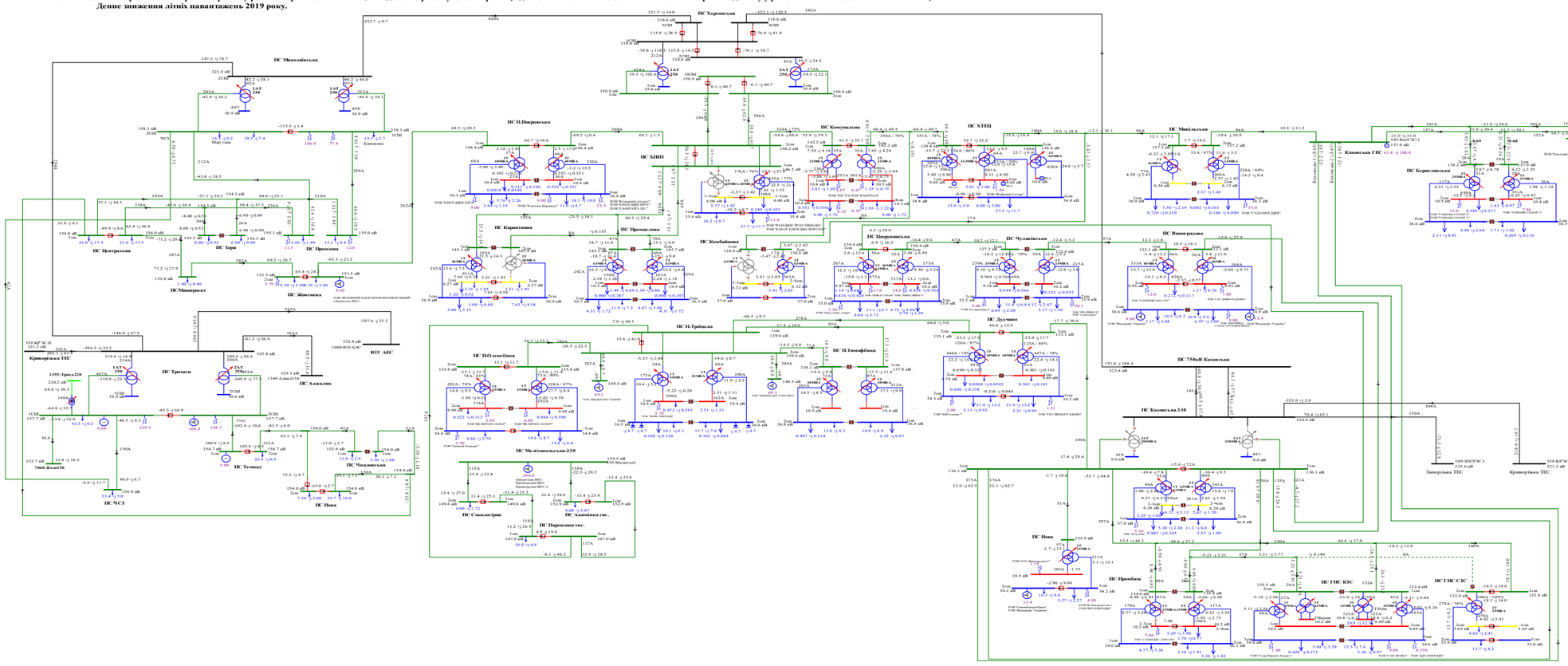

Схема 159. Аналіз ремонтно-аварійного режиму роботи мережі 150кВ та вище Південного регіону ОЕС України (відключення ПЛ 330 «Каховська 750 - Херсонська » при виведенй у ремонт ПЛ 330 «Трихати - Миколаївська»).
Денне зниження літніх навантажень 2019 року.

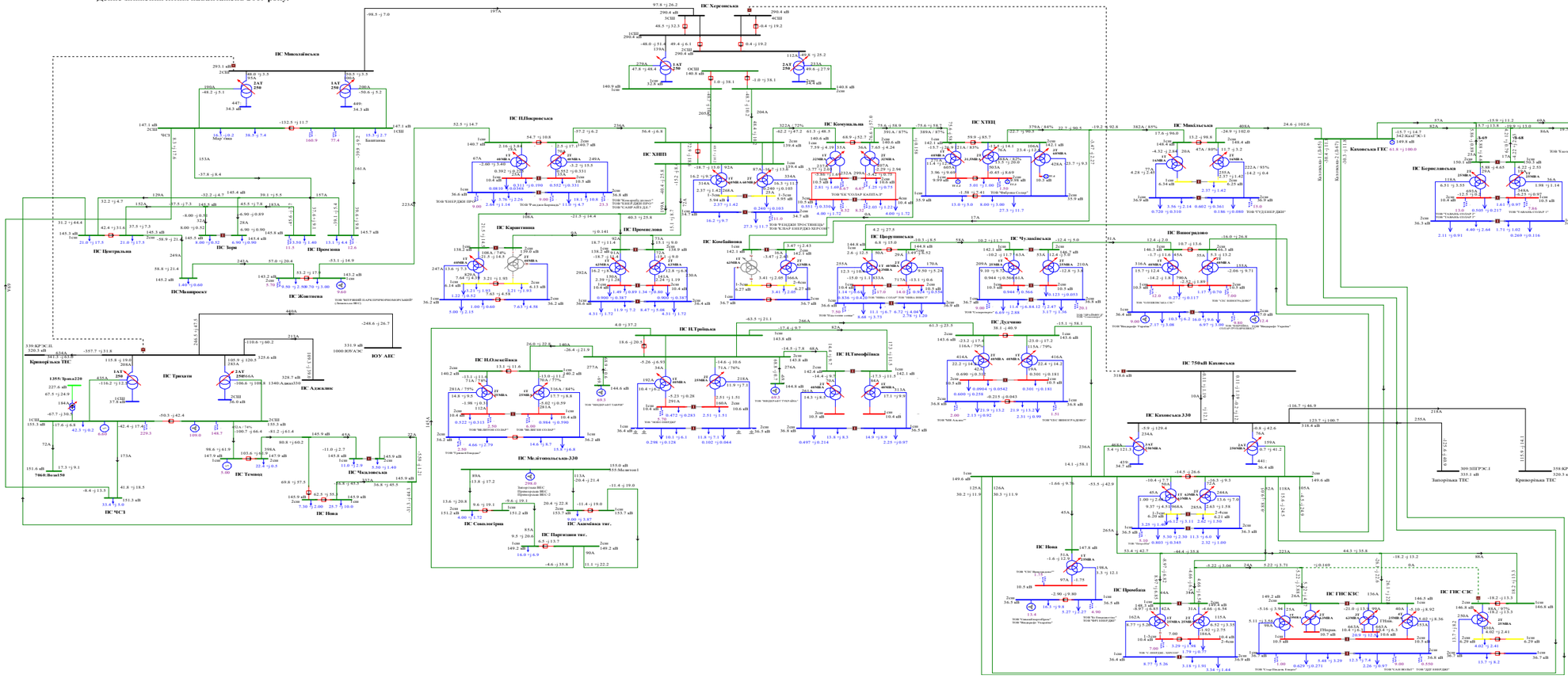

Схема 160. Аналіз ремонтно-аварійного режиму роботи мережі 150кВ та вище Південного регіону ОЕС України (відключення ПЛ 330 «Каховська 750 - Херсонська» при виведенні у ремонт ПЛ 330 «Трихати - Миколаївська», з виконанням радіального розриву на ПС 150/35/6кВ «ХНПЗ» у бік ПС 150/10кВ «Комунальна»).

Денне зниження літніх навантажень 2019 року.

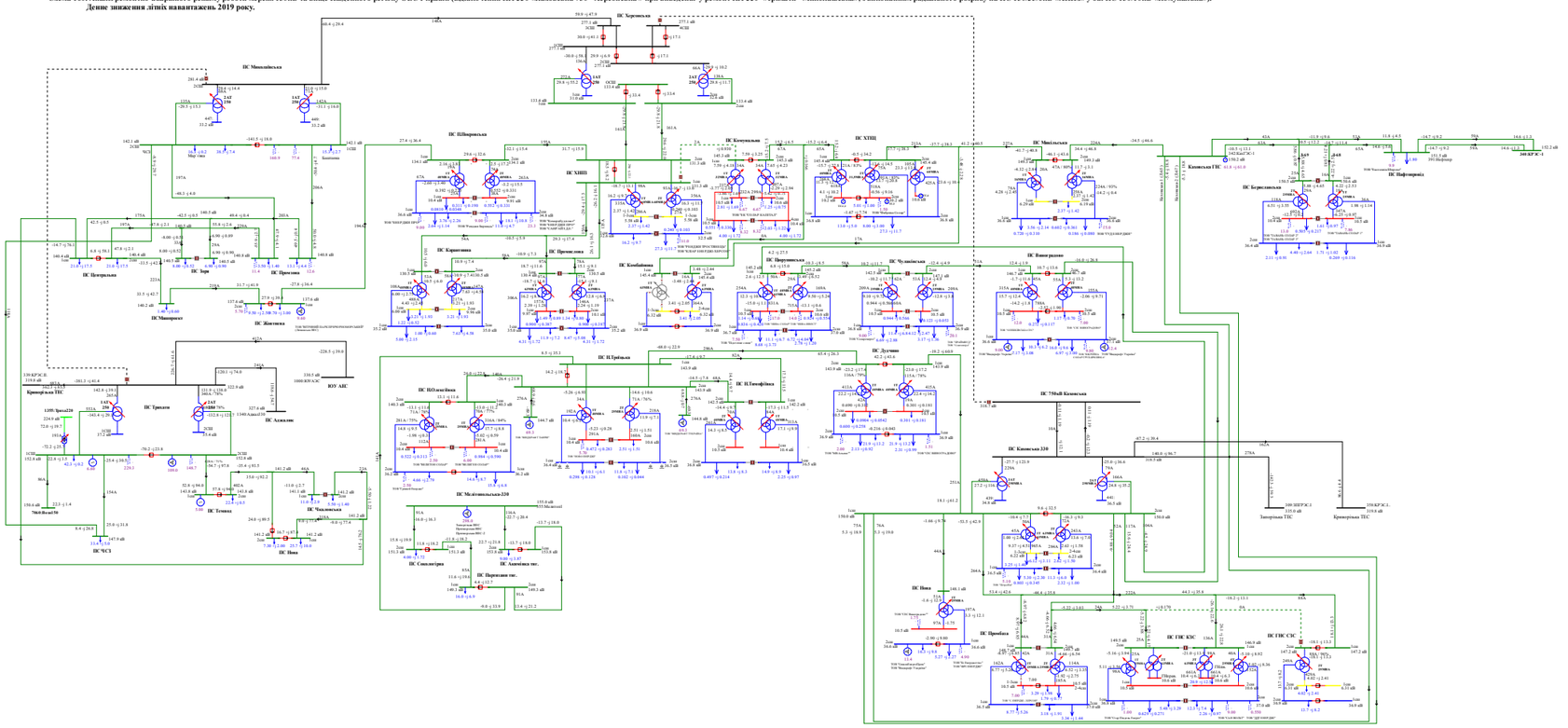

Схема 161. Аналіз ремонтно-аварійного режиму роботи мережі 150кВ та вище Південного регіону ОЕС України (відключення ПЛ 330 «Каховська - КрТЕС» при виведеній у ремонт ПЛ 330 «Каховська - ЗаТЕС»).
Денне зниження літніх навантажень 2019 року.

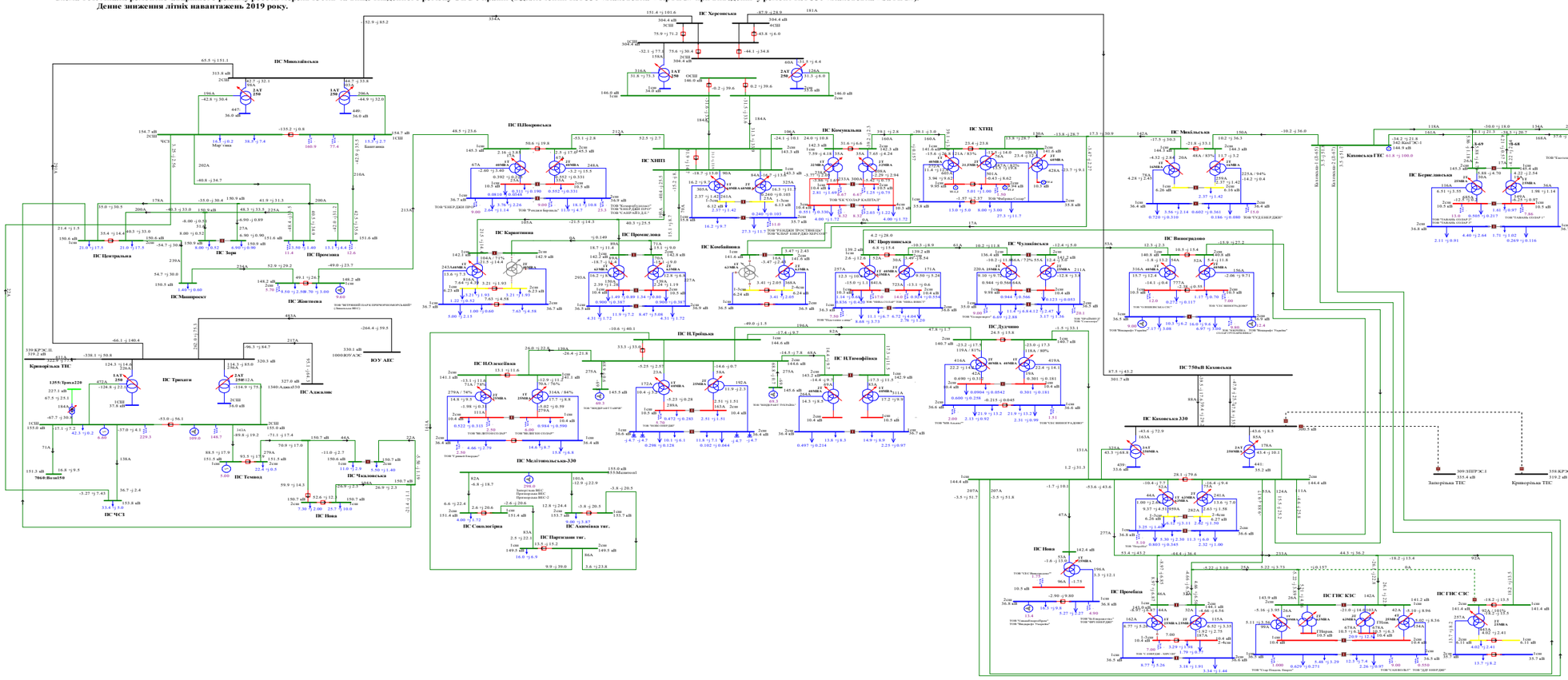
ПС Миколаївська
ПС Херсонська
ПС ПівПокровська
ПС ХНП1
ПС Комунальна
ПС ХТЕЦ
ПС Центральна
ПС Зоря
ПС Прохолина
ПС Корнутинка
ПС Цюрупинська
ПС Чулаківська
ПС Виноградово
ПС Мелітопольська-330
ПС Комбайнова
ПС Н.Троїцька
ПС Н.Олексіївка
ПС Н.Тимофіївка
ПС Духовницька
ПС Трикати
ПС Мелітопольська
ПС Берегівська
ПС Нафтопровід
ПС Каховська-330
ПС 750кВ Каховська
ПС Нова
ПС Проміжна
ПС ГНС КЗС
ПС ГНС СЗС
ПС Акимівська тяг.
ПС Партизани тяг.
ПС Соколотірка
ПС Жовтнева
ПС Машпроект
ПС Чкаловська
ПС Чкалова
ПС Ювілейна
ПС Вишнева
ПС Вишнівська
ПС Вознесенська
ПС Новомиколаївська
ПС Новобузька
ПС Новоодеська
ПС Веселинівська
ПС Баштанська
ПС Арбузинська
ПС Врадіївська
ПС Первомайська
ПС Южноукраїнська
ПС Ташлицька
ПС Ташлицька-330
ПС Ташлицька тяг.
ПС Ташлицька-330 тяг.
ПС Ташлицька-330 тяг.
ПС Ташлицька

Схема 162. Аналіз ремонтно-аварійного режиму роботи мережі 150кВ та вище Південного регіону ОЕС України (відключення ПЛ 330 «Каховська 750 – Каховська 2» при виведенні у ремонт ПЛ 330«Каховська 750 – Каховська 1»).
Денне зниження лімітів навантажень 2019 року.

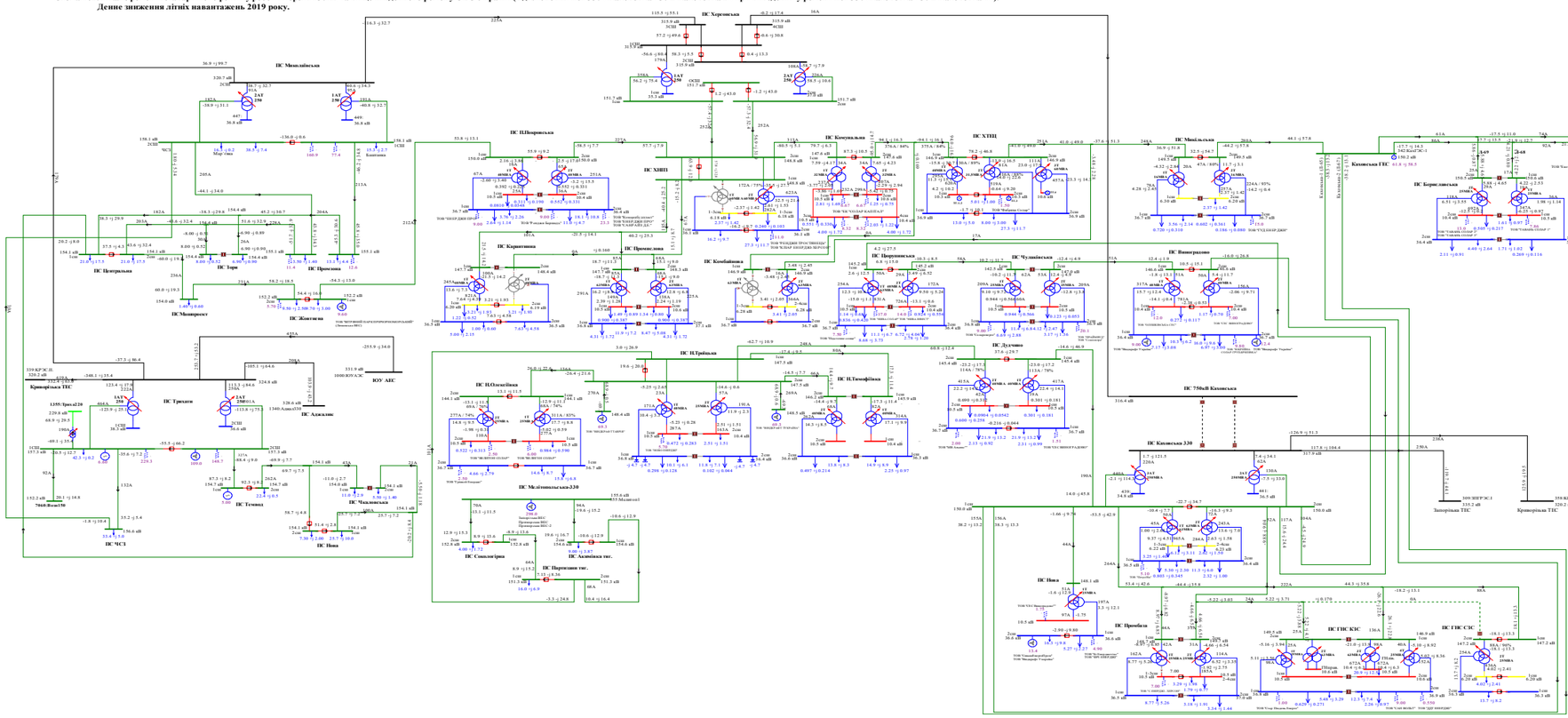

Схема 163. Аналіз ремонтно-аварійного режиму роботи мережі 150кВ та вище Південного регіону ОЕС України (відключення ПЛ 330 «Каховська 750 - Херсонська » при виведенні у ремонт ПЛ 330 «Каховська - КрТЕС»).
Денне зниження літніх навантажень 2019 року.

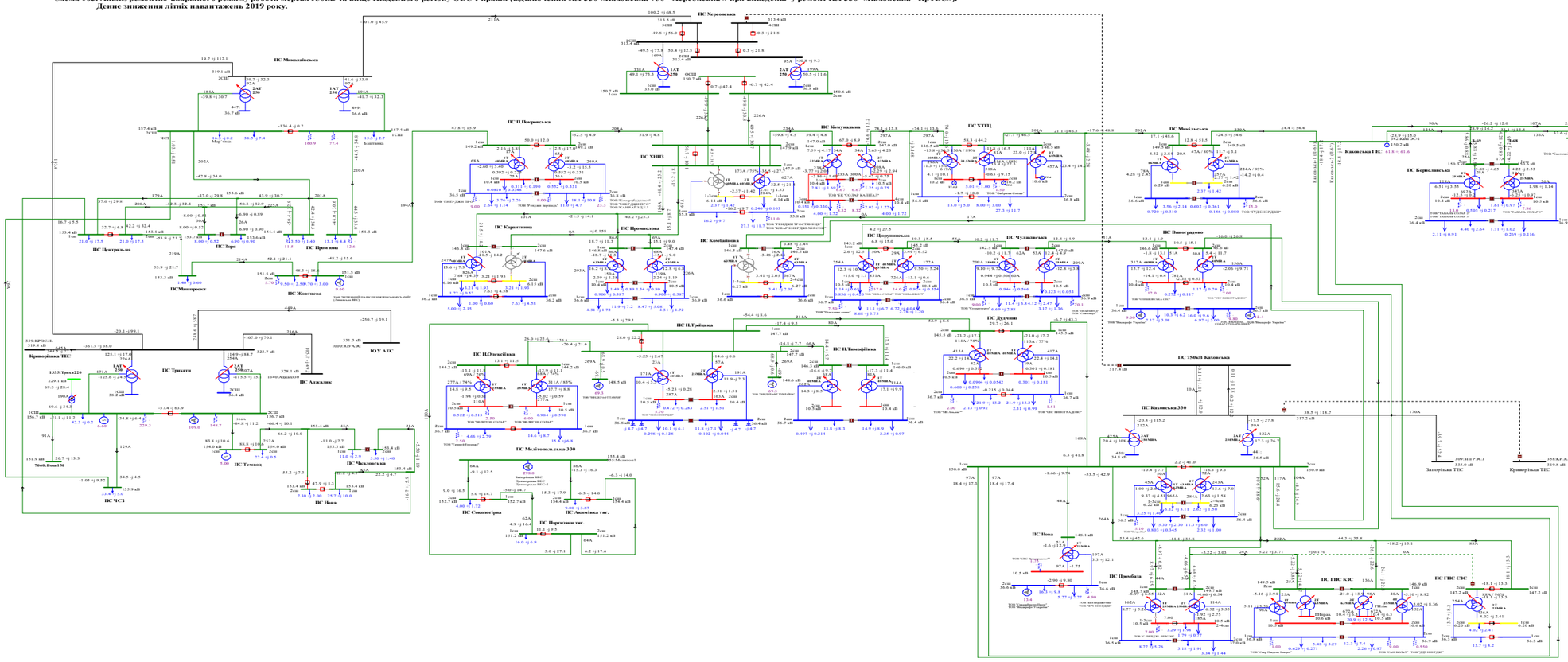
ПС Херсонська
ПС Миколаївська
ПС ПівденноукраїнськаАЕС
ПС ПівденноукраїнськаТЕС
ПС Каховська ГЕС
ПС Нафтогавань
ПС Берегівська
ПС Центральна
ПС Заря
ПС Причорноморська
ПС Маяк
ПС Жовтнева
ПС ЧСЗ
ПС Трикати
ПС Адамівська
ПС ПівденноукраїнськаТЕС
ПС ПівденноукраїнськаАЕС

Схема 164. Аналіз ремонтно-аварійного режиму роботи мережі 150кВ та вище Південного регіону ОЕС України (відключення ПЛ 150 «Каховська – Каховська ГЕС 2» при виведеній у ремонт ПЛ 150 «Каховська – Каховська ГЕС 1»).).
Денне зниження літніх навантажень 2019 року.

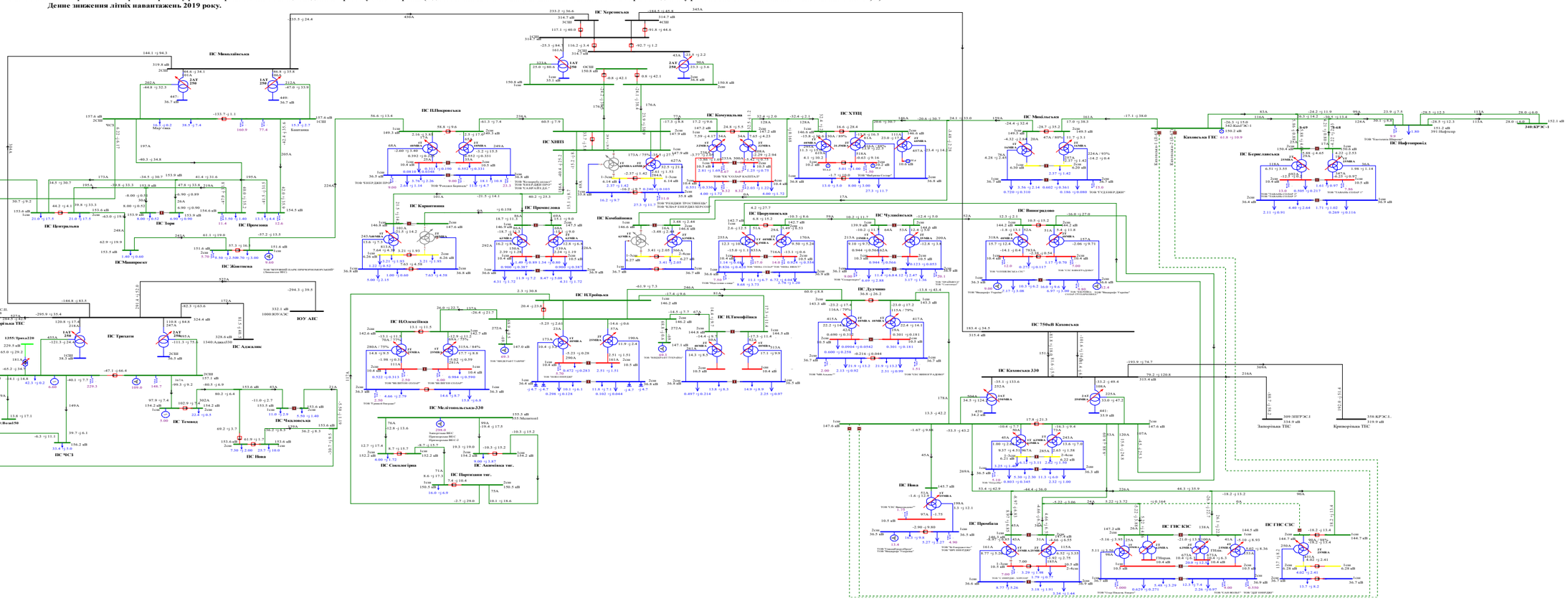
ПС Михайлівська
ПС Центральна
ПС Тори
ПС Приозна
ПС Жовтнева
ПС Мангушська
ПС Часів Яр
ПС ПІвденна
ПС ПІвнічна
ПС Комунальна
ПС ХТВЦ
ПС Мелітопольська
ПС Каховська
ПС Вишнедільна
ПС Берислівська
ПС Нафторозвід
ПС 750кВ Каховська
ПС Каховська 330
ПС Дніпровська
ПС Чулаївська
ПС Комбайнова
ПС Приморська
ПС Кирилівська
ПС ПІвденна
ПС Нова
ПС Акимівська тяг.
ПС Сиваглірія
ПС Північна тяг.
ПС ПІвденна
ПС ГІС КЗС
ПС ГІС СЗС
ПС ЧСЗ
ПС Темкос
ПС Чаплинська
ПС Олександрівська
ПС НТрійська
ПС НТимофіївка
ПС Мелітопольська-330
ПС Хорсівська
Каховська ГЕС
Криворізька ТЕС
Запорізька ТЕС
ЮУ АЕС
Каховське вдсх
Каховське вдсх
Каховське вдсх

Схема 165. Аналіз ремонтно-аварійного режиму роботи мережі 150кВ та вище Південного регіону ОЕС України (відключення ПЛ 150 «Партизани – Н.Тройцьке» при виведеному у ремонт 2АТ на ПС 330кВ «Каховська»).
Денне зниження літніх навантажень. 2019 року.

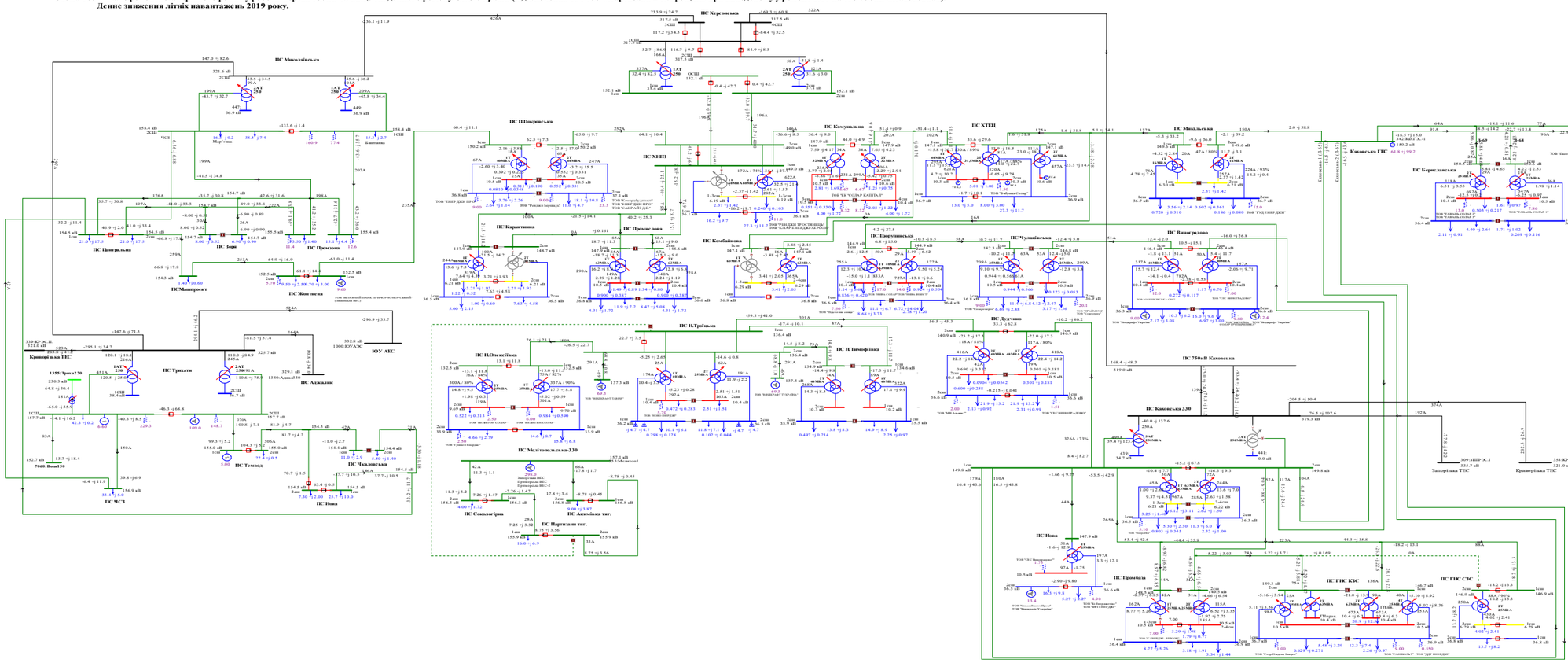

Схема 166. Аналіз ремонтно-аварійного режиму роботи мережі 150кВ та вище Південного регіону ОЕС України (відключення 2СШ-330 на ПС 330 «Каховська» при виведеній у ремонт 1СШ-330 на ПС 330кВ «Каховська»).
Денне зниження літніх навантажень 2019 року.

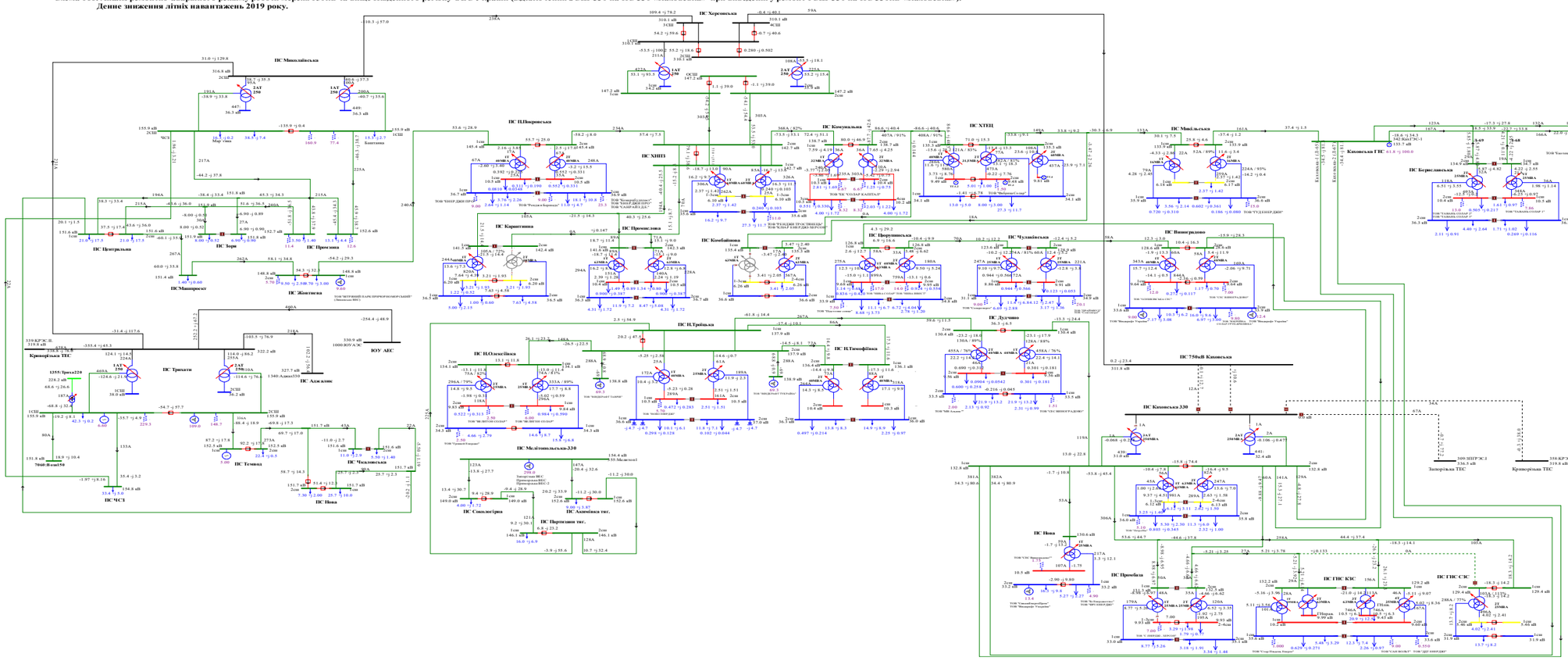
ПС Миколаївська
ПС Херсонська
ПС ПівденноУкраїнська
ПС ПівденноукраїнськаСЕС
ПС Коммунальна
ПС ХТЕЦ
ПС МиколаївськаСЕС
ПС Каховська ГЕС
ПС Інфотранзит
ПС Центральна
ПС Зоря
ПС Просяна
ПС Каритинівка
ПС Комбайнова
ПС Промислова
ПС Чорноморська
ПС Чулівська
ПС Нижньосірогозька
ПС Березівська
ПС Машинокрос
ПС Жовтнева
ПС Трихати
ПС Кривбасенерго
ПС Лозоватська
ПС Інгулецька
ПС Інгулецька-330
ПС Інгулецька тяг.
ПС Дудчанська
ПС Тимофіївська
ПС Скосирська
ПС Мелітопольська-330
ПС Сокологірка
ПС Акімівська тяг.
ПС Акімівська
ПС Новотроїцька
ПС Каховська 330
ПС 750кВ Каховська
ПС Преобразівка
ПС ГЕС КЭС
ПС ГЕС СЭС
ПС Нова
ПС Темрюк
ПС ЧСЗ
ПС Чкаловська
ПС Азовська
ПС Азовська тяг.
ПС Таганрозька
ПС Таганрозька тяг.
ПС Ростовська
ПС Ростовська тяг.
ПС Ростовська-500
ПС Ростовська-500 тяг.
ПС Ростовська-330
ПС Ростовська-330 тяг.
ПС Ростовська-220
ПС Ростовська-220 тяг.
ПС Ростовська-110
ПС Ростовська-110 тяг.
ПС Ростовська-35
ПС Ростовська-35 тяг.
ПС Ростовська-10
ПС Ростовська-10 тяг.
ПС Ростовська-6
ПС Ростовська-6 тяг.
ПС Ростовська-3
ПС Ростовська-3 тяг.
ПС Ростовська-1
ПС Ростовська-1 тяг.
ПС Ростовська-0
ПС Ростовська-0 тяг.
ПС Ростовська-(-1)
ПС Ростовська-(-1) тяг.
ПС Ростовська-(-2)
ПС Ростовська-(-2) тяг.
ПС Ростовська-(-3)
ПС Ростовська-(-3) тяг.
ПС Ростовська-(-4)
ПС Ростовська-(-4) тяг.
ПС Ростовська-(-5)
ПС Ростовська-(-5) тяг.
ПС Ростовська-(-6)
ПС Ростовська-(-6) тяг.
ПС Ростовська-(-7)
ПС Ростовська-(-7) тяг.
ПС Ростовська-(-8)
ПС Ростовська-(-8) тяг.
ПС

Схема 167. Аналіз ремонтно-аварійного режиму роботи мережі 150кВ та вище Південного регіону ОЕС України (відключення 2АТ на ПС 330кВ «Каховська» при виведенні у ремонт ПЛ 150 «Каховська ГЕС - Микільська»).
Денне зниження літніх навантажень 2019 року.

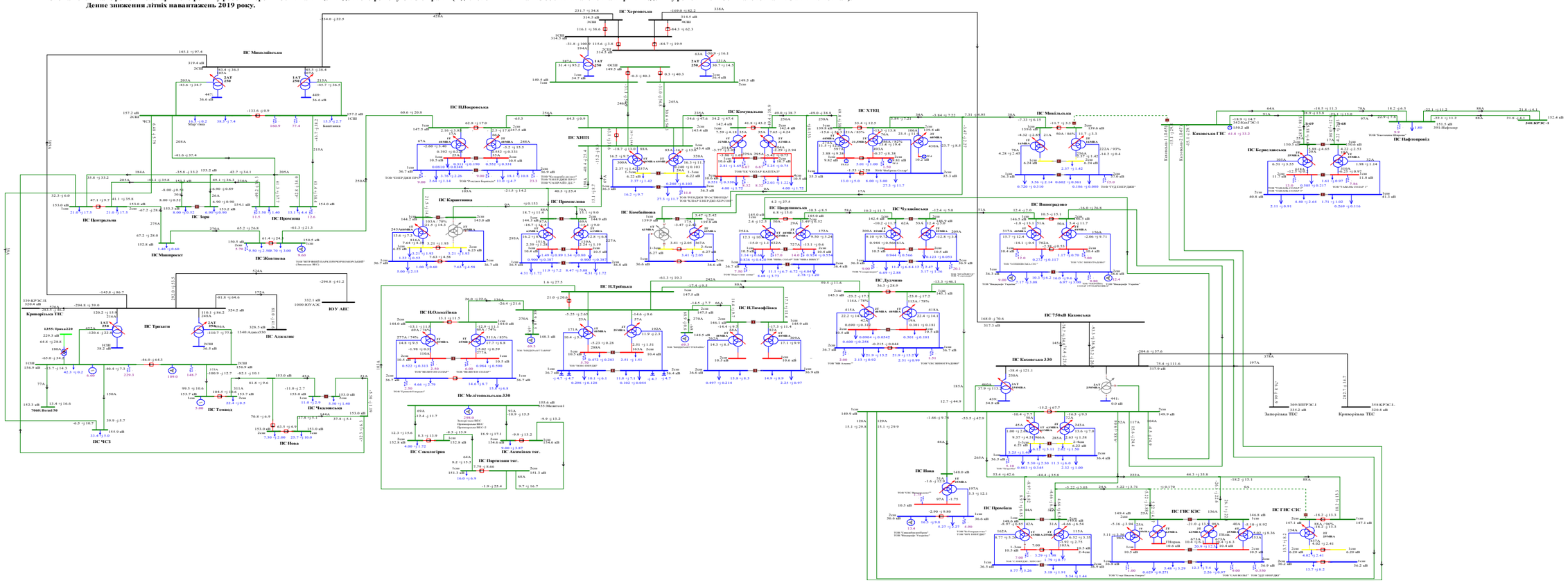

Схема 168. Аналіз ремонтно-аварійного режиму роботи мережі 150кВ та вище Південного регіону ОЕС України (відключення ПЛ 150кВ «Мелітопольська - Акимівка» при виведеній у ремонт ПЛ 150 «Мелітопольська - Сокологірна»).
Денне зниження літніх навантажень 2019 року.

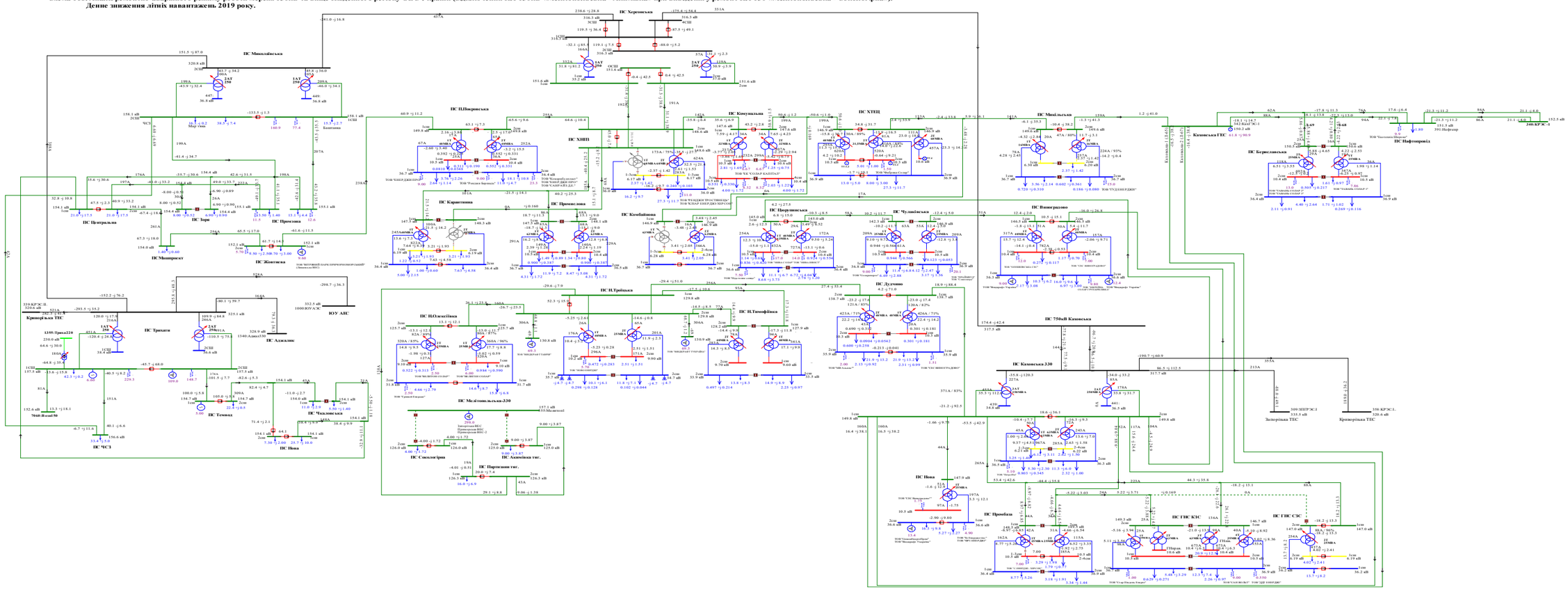

Схема 169. Аналіз ремонтно-аварійного режиму роботи мережі 150кВ та вище Південного регіону ОЕС України (відключення ПЛ 150кВ «Партизани -Акимівка» при виведеній у ремонт ПЛ 150 «Партизани - Сокологірна»).
Денне зниження літніх навантажень 2019 року.

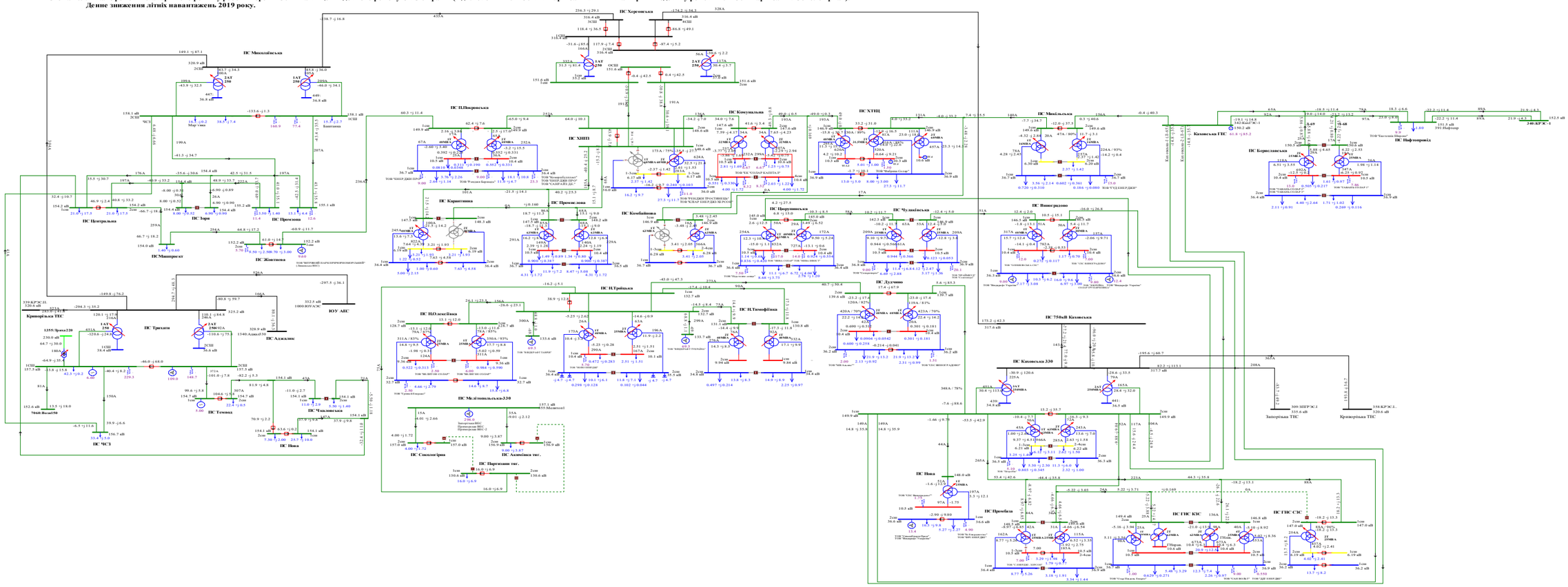
ПС Миколаївська
ПС Херсонська
ПС ПЦВокровська
ПС ХТЗ
ПС ТЕЦ
ПС Комунальна
ПС ХНПЗ
ПС Миколаївська
ПС Каховська ТЕС
ПС Центральна
ПС Зоря
ПС Промінь
ПС Маяк
ПС Жовтнева
ПС Кришталь
ПС Промислова
ПС Комбайнова
ПС Центральна
ПС Чумаківська
ПС Вишнедільо
ПС Трихати
ПС Аджалик
ПС ЮУ АЕС
ПС Криворізька ТЕС
ПС ПЦОлексіївка
ПС ПЦТроїцька
ПС ПЦТимофіївка
ПС Мелітопольська-330
ПС Чаплинська
ПС Темівід
ПС Нова
ПС ЧСЗ
ПС Сокологірна
ПС Партизани тяг.
ПС Акимівка тяг.
ПС Духчино
ПС 750кВ Каховська
ПС Каховська 330
ПС Нова
ПС Промінь
ПС ТИС КЗС
ПС ТИС СЗС
ПС Запорізька ТЕС
ПС Криворізька ТЕС
ПС Бериславська
ПС Нафтопромід
Каховська ТЕС
Запорізька ТЕС
Криворізька ТЕС
ПС Мелітопольська
ПС Вишнедільо
ПС Каховська 330
ПС 750кВ Каховська
ПС Бериславська
ПС Нафтопромід
ПС Запорізька ТЕС
ПС

Схема 170. Аналіз ремонтно-аварійного режиму роботи мережі 150кВ та вище Південного регіону ОЕС України (відключення ПЛ 150кВ «ПЛПокровська - Жовтнева»).
Денне зниження літніх навантажень 2019 року.

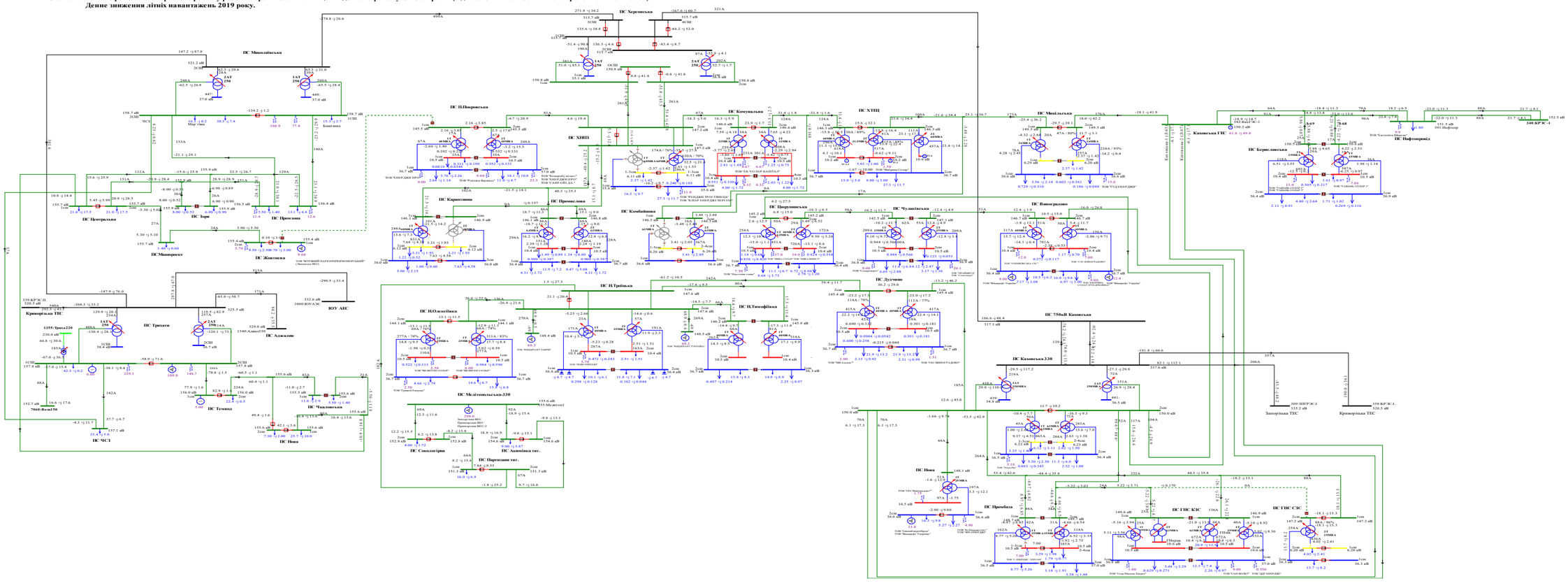

Схема 171. Аналіз ремонтно-аварійного режиму роботи мережі 150кВ та вище Південного регіону ОЕС України (відключення ПЛ 150кВ «Каховська - Дудчино»).
Денне зниження літніх навантажень 2019 року.

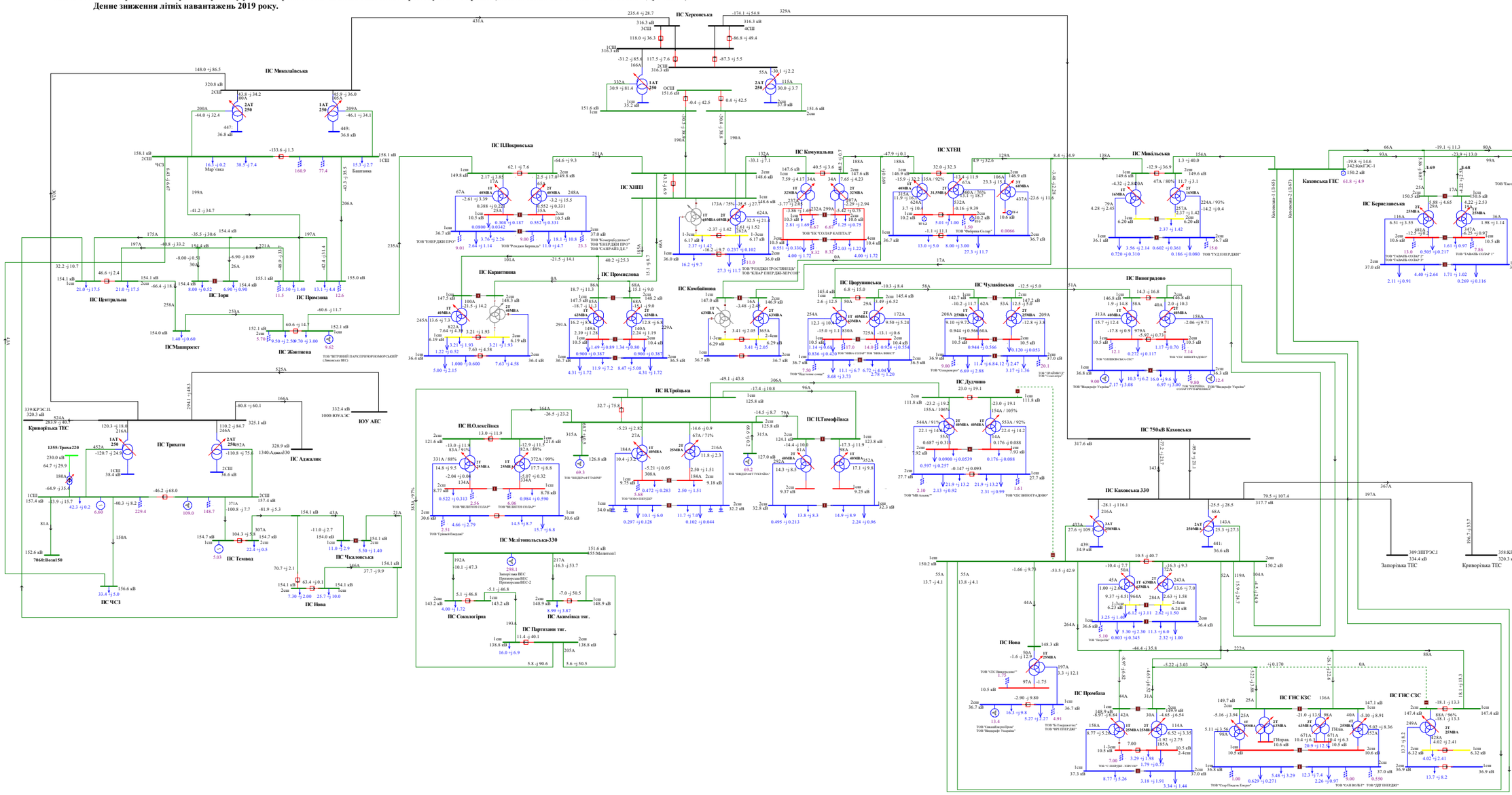

Схема 172. Аналіз режиму роботи мережі 150кВ та вище Південного регіону ОЕС України.
Вечірній максимум літніх навантажень 2019 року.

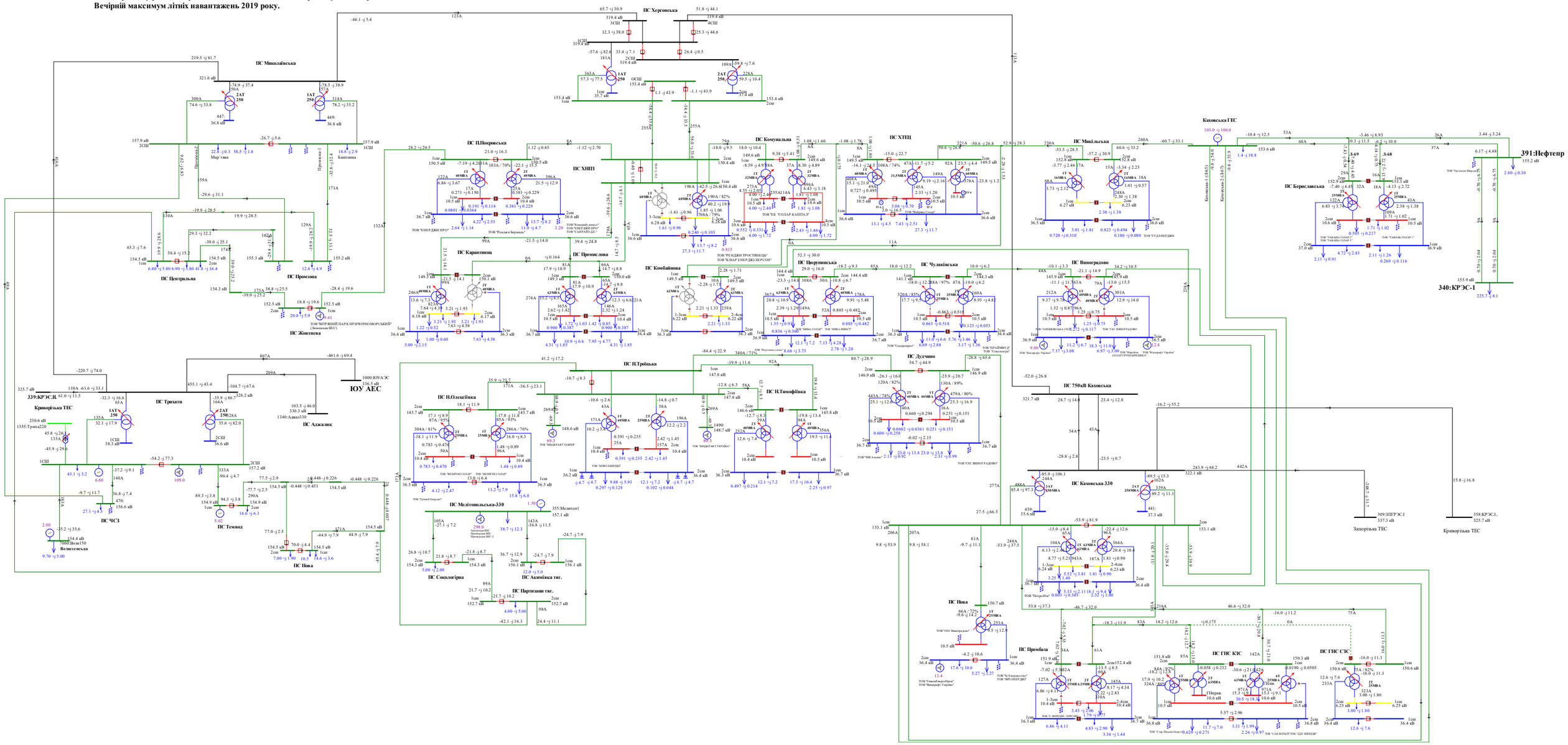

Схема 173. Аналіз ремонтно-аварійного режиму роботи мережі 150кВ та вище Південного регіону ОЕС України (відключення 3АТ на ПС 330кВ «Каховська» при виведеному у ремонт 2АТ на ПС 330кВ «Каховська»).
Вечірній максимум літніх навантажень 2019 року.

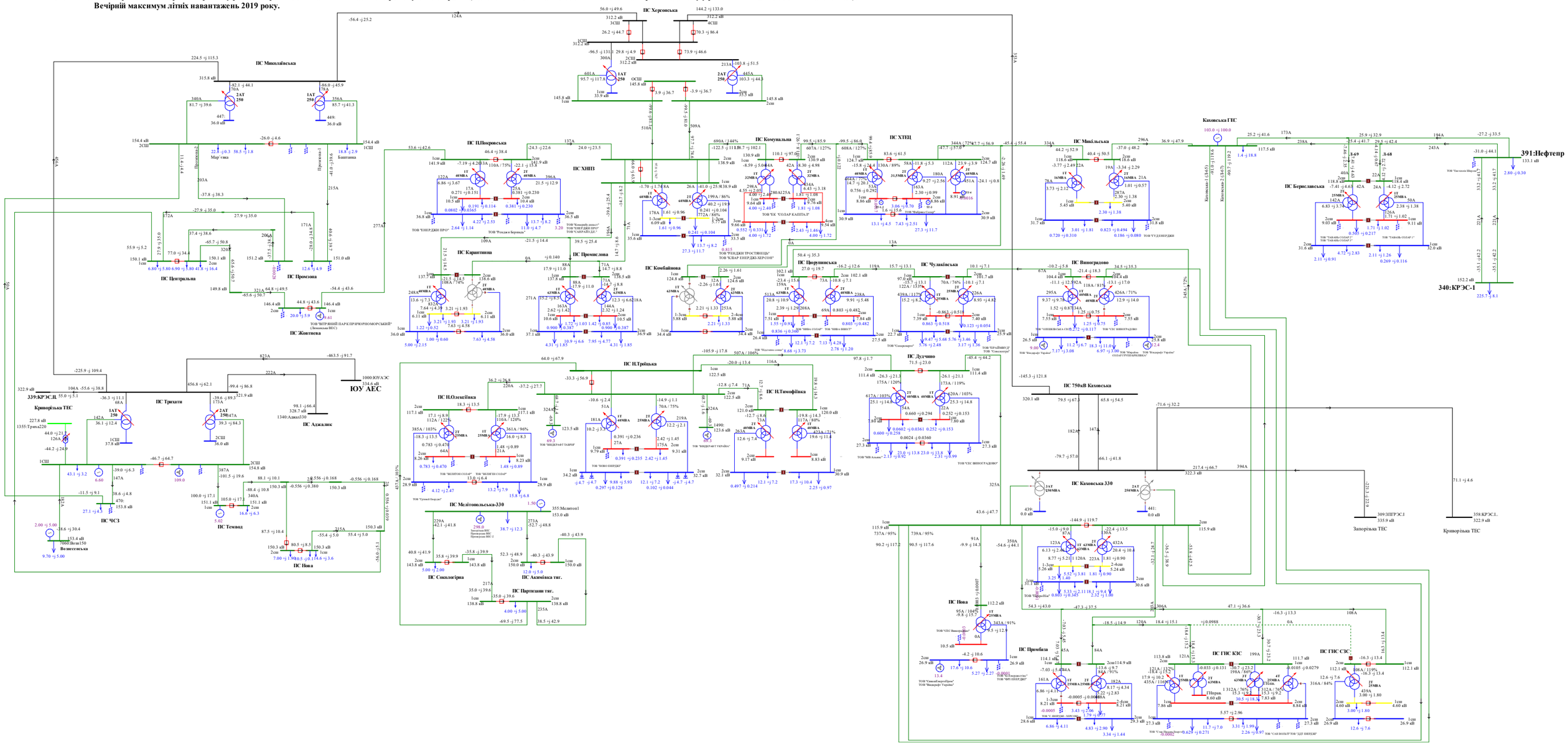
ПС Миколаївська
ПС Херсонська
ПС Каховська ГЕС
ПС Покровська
ПС ХНПЗ
ПС Комунальна
ПС ХТЕЦ
ПС Микільська
ПС Берегівська
ПС Центральна
ПС Карантинна
ПС Промислова
ПС Промзона
ПС Комбайнова
ПС Іванівська
ПС Чулаківська
ПС Виноградово
ПС Жовтнева
ПС Трихати
ПС Н.Троїцька
ПС О.Олексіївка
ПС Н.Тимофіївка
ПС Дудчино
ПС 750кВ Каховська
ПС Каховська 330
ПС Аджалик
ПС ЧСЗ
ПС Темвод
ПС Нова
ПС Мелітопольська-330
ПС Сокологірна
ПС Акімівка тяг.
ПС Іртрипани тяг.
ПС Промбаза
ПС ГНС КЗС
ПС ГНС СЗС
Криворізька ТЕС
Запорізька ТЕС
Криворізька ТЕС
ЮУ АЕС
391:Нефтепр
340:КРЭС-1
339:КРЭС,ЦЕ
309:ЗПГРЭС.1
358:КРЭС.L.
Вознесенська
Веселівське вдсп
ТОВ "ВІТРОВИЙ ПАРК ПРИЧОРНОМОРСЬКИЙ"
ТОВ "ЕНЕРДЖІ ПРО"
ТОВ "ЕНЕРДЖІ ПРО"
ТОВ "КАФРАЙТ ЦЕ"
ТОВ "Фенікс Енерджі"
ТОВ "ТЕС "СОЛАР КАПІТАЛ Р"
ТОВ "Фенікс Енерджі"
ТОВ "РЕНДЖІ ПРОСТИВІЩЕ"
ТОВ "СОЛАР ЕНЕРДЖІ-ХЕРСОН"
ТОВ "ВІНДЕРФОЛ ТАВРІЯ"
ТОВ "ВІНДЕРФОЛ УКРАЇНА"
ТОВ "НОВО ЕНЕРДЖІ"
ТОВ "ВЕЛІНТОН СОЛАР"
ТОВ "ВЕЛІНТОН СОЛАР"
ТОВ "Сонячний Оберіг"
ТОВ "Віндфарм Україна"
ТОВ "СЕС Виноградово"
ТОВ "ЧУДНЕНЕРДЖІ"
ТОВ "ТАВАНЬ СОЛАР 1"
ТОВ "ТАВАНЬ СОЛАР 2"
ТОВ "ЧЕРВОНОЗАВОДСЬКА СЕС"
ТОВ "ЧЕС ВИНОГРАДОВО"
ТОВ "Віндфарм Україна"
ТОВ "Віндфарм Україна"
ТОВ "СОЛАР ГРУПП КРИВБАСС"
ТОВ "Сонцедарське"
ТОВ "ТЕРАЙНВУД"
ТОВ "Сонцедарське"
ТОВ "Пілотна сонце"
ТОВ "ЧЕС ЗАПОРІЗЬКА"
ТОВ "МВ Альянс"
ТОВ "ЗЕС ВИНОГРАДОВО"
ТОВ "ЗЕС ВИНОГРАДОВО"
ТОВ "ЗЕС ВИНОГРАДОВО

Схема 174. Аналіз ремонтно-аварійного режиму роботи мережі 150кВ та вище Південного регіону ОЕС України (відключення ПЛ 330 «Каховська 750 - Херсонська» при виведеній у ремонт ПЛ 330 «Трихати - Миколаївська»).
Вечірній максимум літніх навантажень 2019 року.

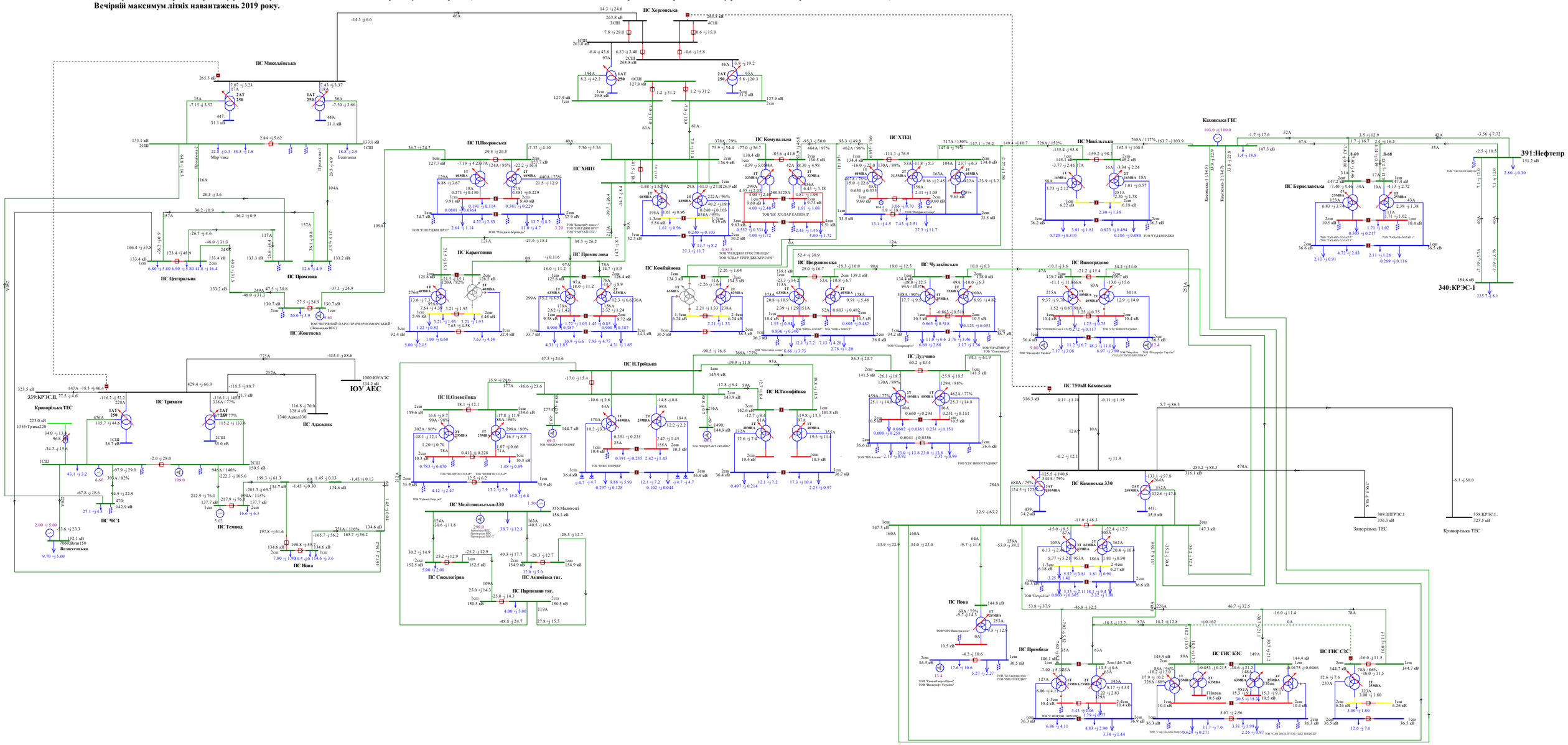

Схема 175. Аналіз ремонтно-аварійного режиму роботи мережі 150кВ та вище Південного регіону ОЕС України (відключення ПЛ 330 «Каховська 750 - Херсонська» при виведеній у ремонт ПЛ 330 «Трихати - Миколаївська», з виконанням радіального розриву на ПС 150/35/6кВ «ХНПЗ» у бік ПС 150/10кВ «Комунальна»).
Вечірній максимум літніх навантажень 2019 року.

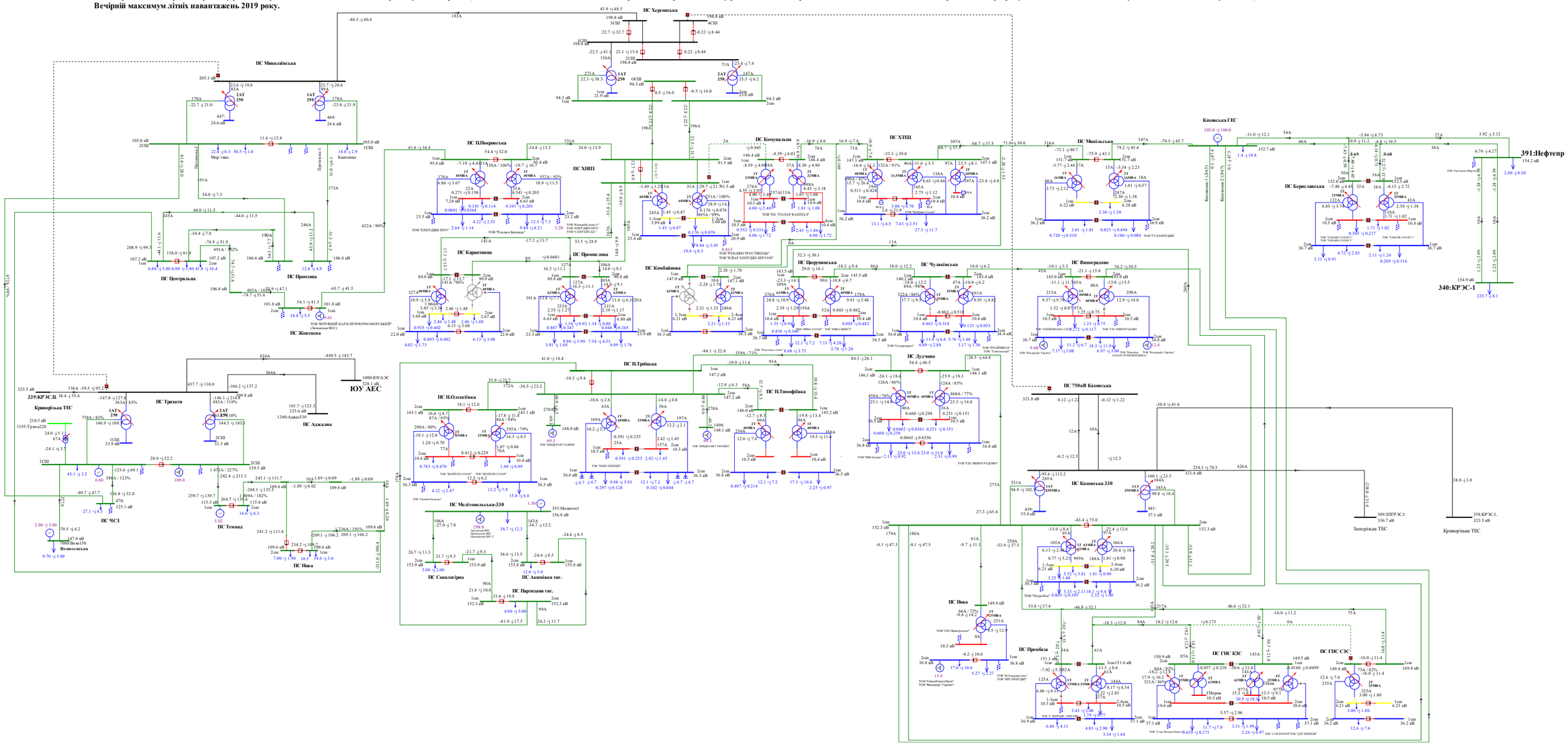

Схема 176. Аналіз ремонтно-аварійного режиму роботи мережі 150кВ та вище Південного регіону ОЕС України (відключення ПЛ 330 «Каховська - КрТЕС» при виведеній у ремонт ПЛ 330 «Каховська - ЗаТЕС»).
Вечірній максимум літніх навантажень 2019 року.

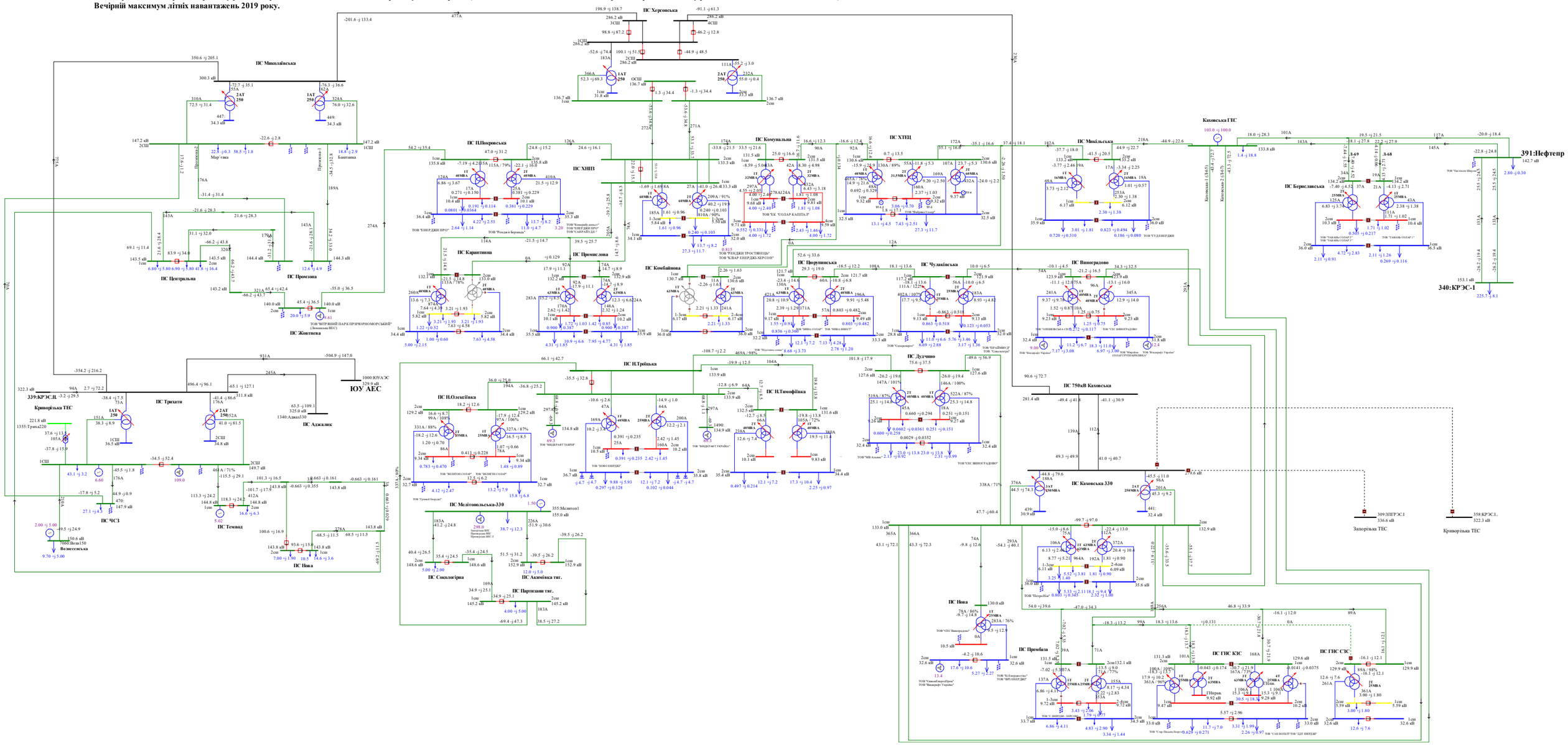

Схема 177. Аналіз ремонтно-аварійного режиму роботи мережі 150кВ та вище Південного регіону ОЕС України (відключення ПЛ 330 «Каховська 750 – Каховська 2» при виведеній у ремонт ПЛ 330«Каховська 750 – Каховська 1»).
Вечірній максимум літніх навантажень 2019 року.

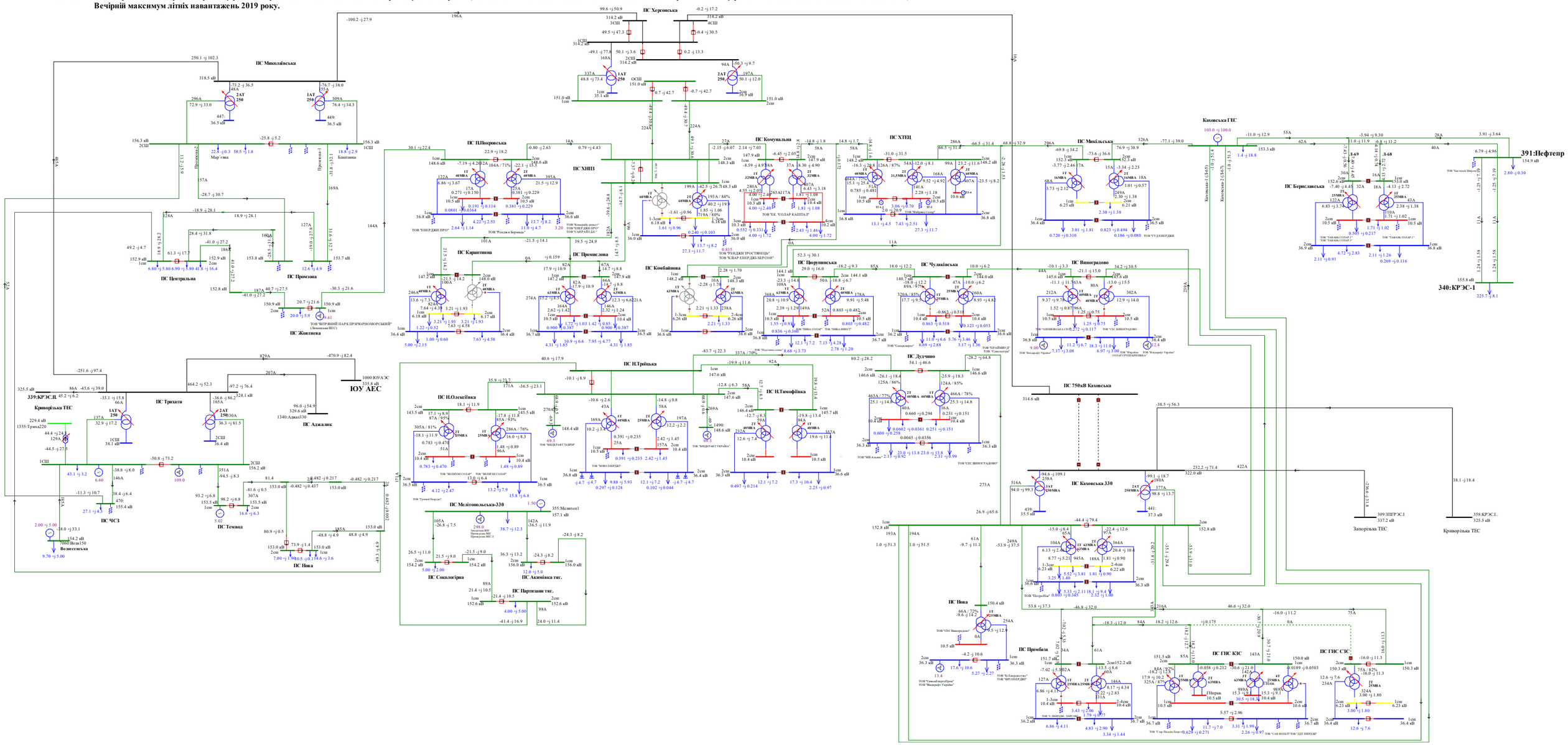

Схема 178. Аналіз ремонтно-аварійного режиму роботи мережі 150кВ та вище Південного регіону ОЕС України (відключення ПЛ 330 «Каховська 750 - Херсонська» при виведеній у ремонт ПЛ 330 «Каховська - КрТЕС»).
Вечірній максимум літніх навантажень 2019 року.

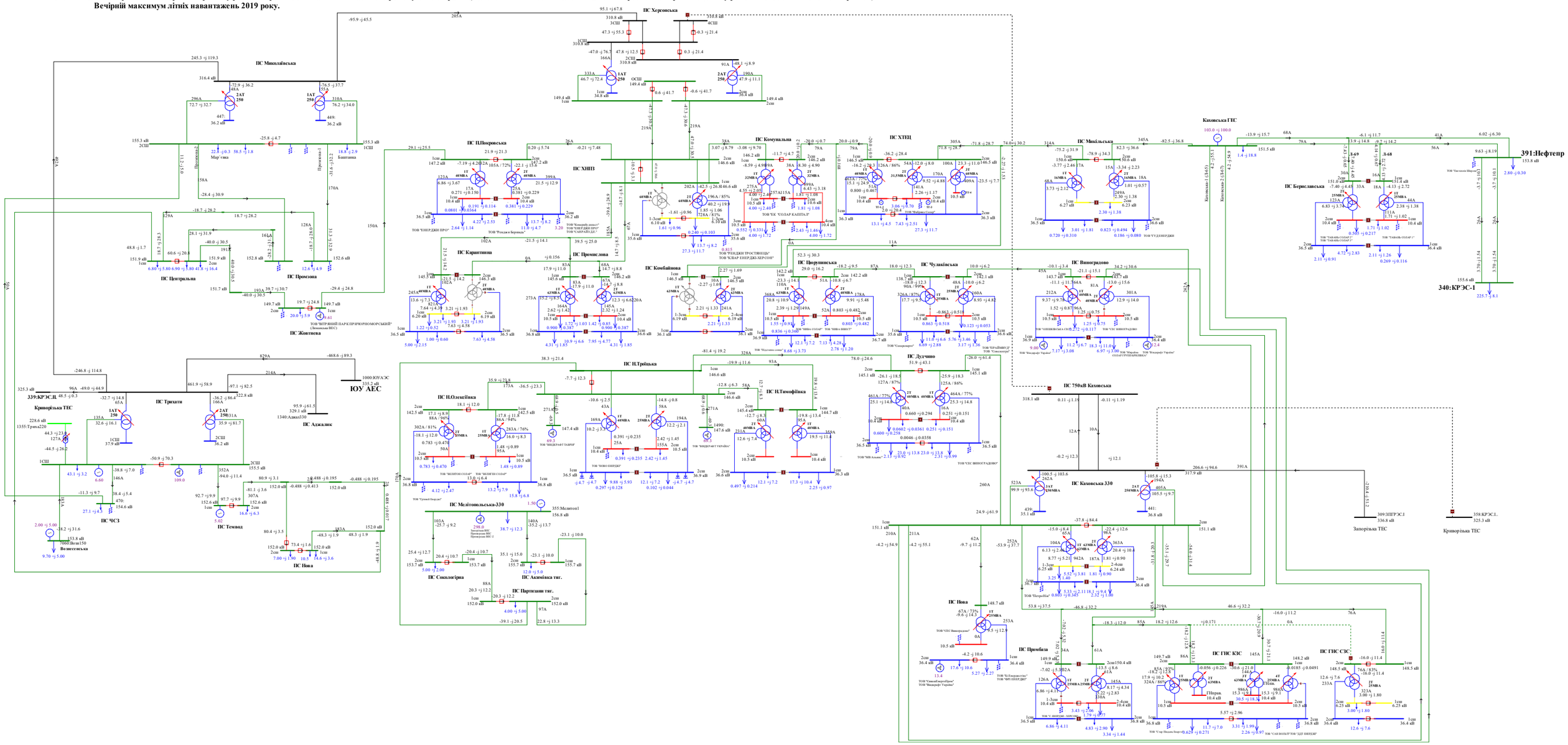

Схема 179. Аналіз ремонтно-аварійного режиму роботи мережі 150кВ та вище Південного регіону ОЕС України (відключення ПЛ 150 «Каховська – Каховська ГЕС 2» при виведеній у ремонт ПЛ 150 «Каховська – Каховська ГЕС 1»).
Вечірній максимум літніх навантажень 2019 року.

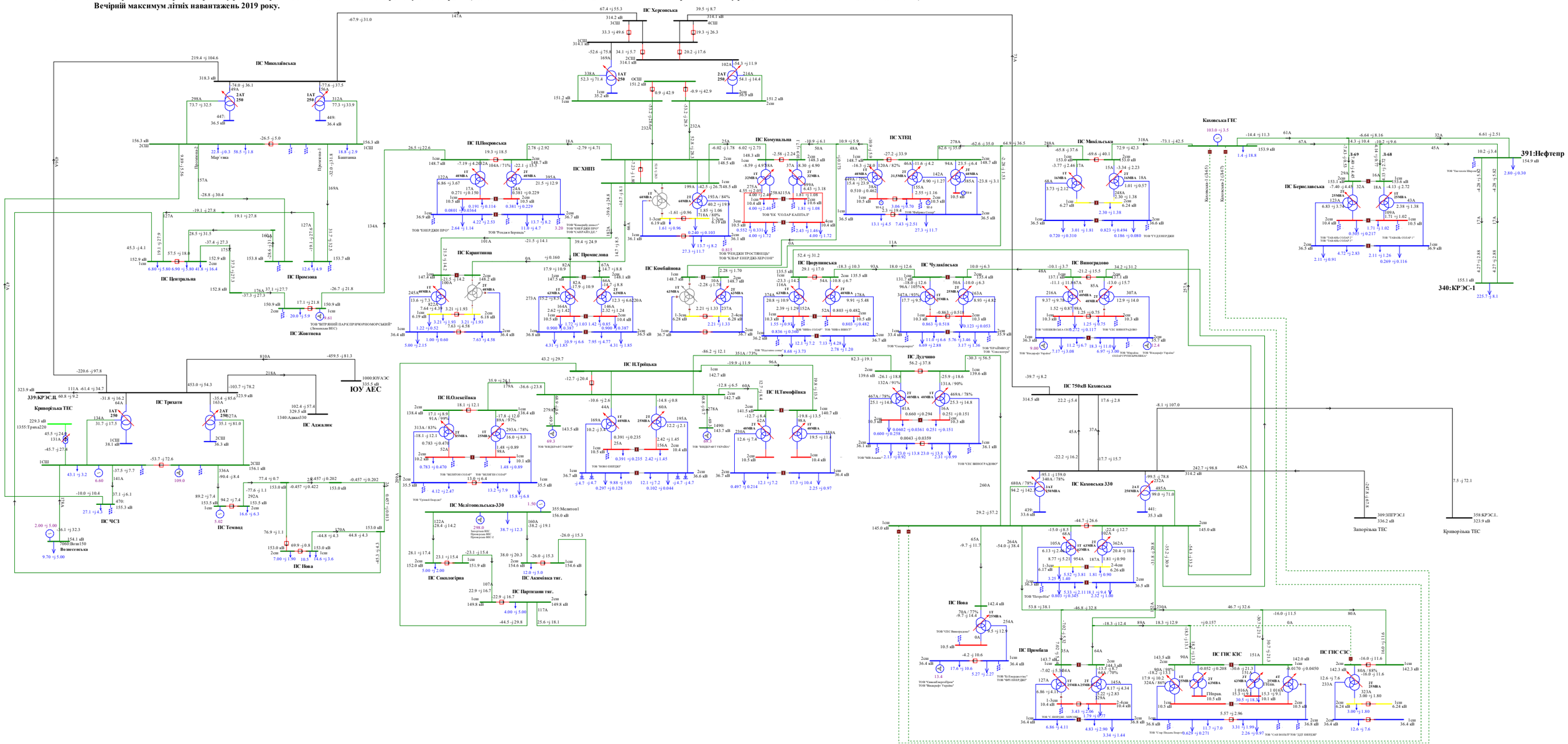

Схема 180. Аналіз ремонтно-аварійного режиму роботи мережі 150кВ та вище Південного регіону ОЕС України (відключення ПЛ 150 «Партизани – Н.Тройцьк» при виведеному у ремонт 2АТ на ПС 330кВ «Каховська»).
Вечірній максимум літніх навантажень 2019 року.

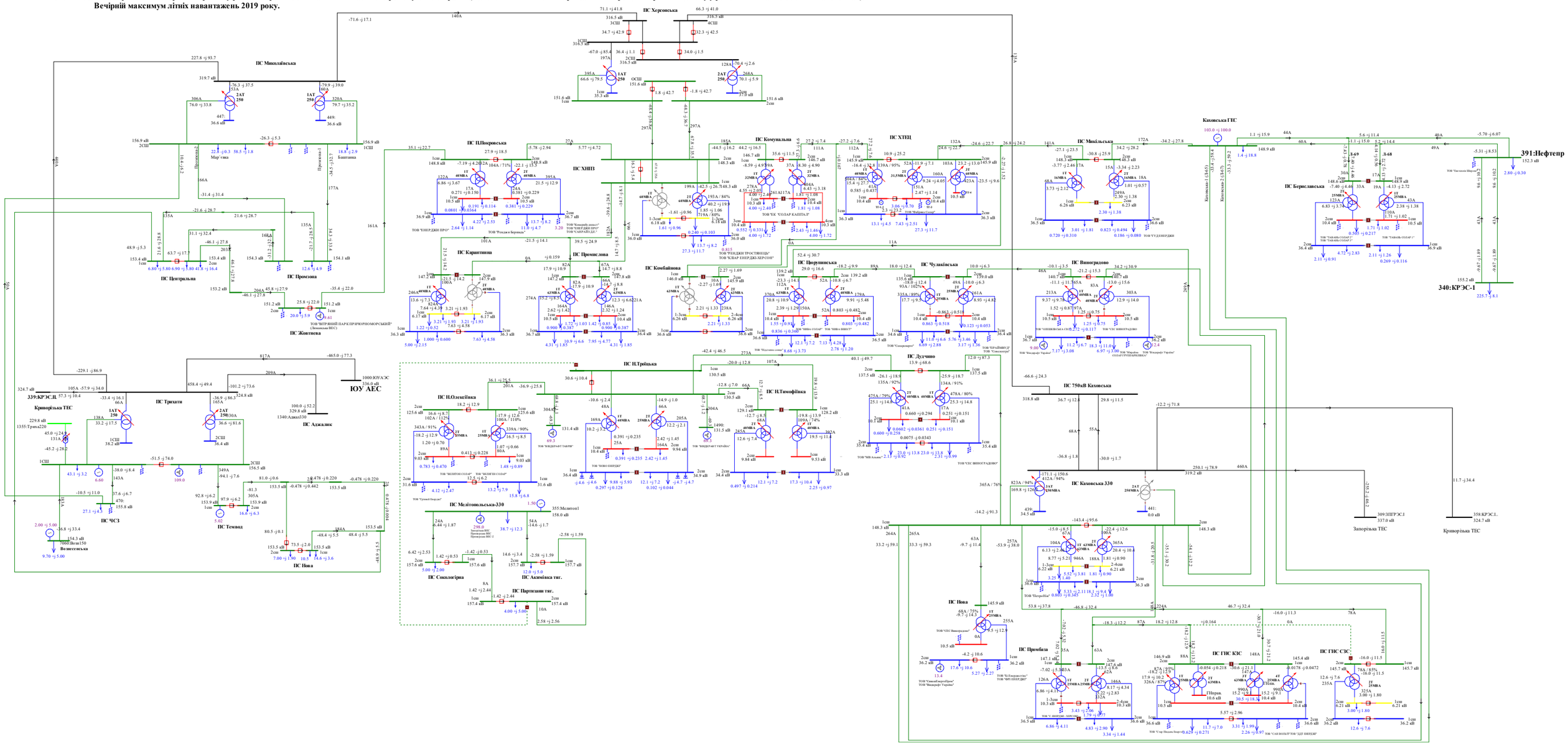

Схема 181. Аналіз ремонтно-аварійного режиму роботи мережі 150кВ та вище Південного регіону ОЕС України (відключення 2СШ-330 на ПС 330 «Каховська» при виведеній у ремонт 1СШ-330 на ПС 330кВ «Каховська»).
Вечірній максимум літніх навантажень 2019 року.

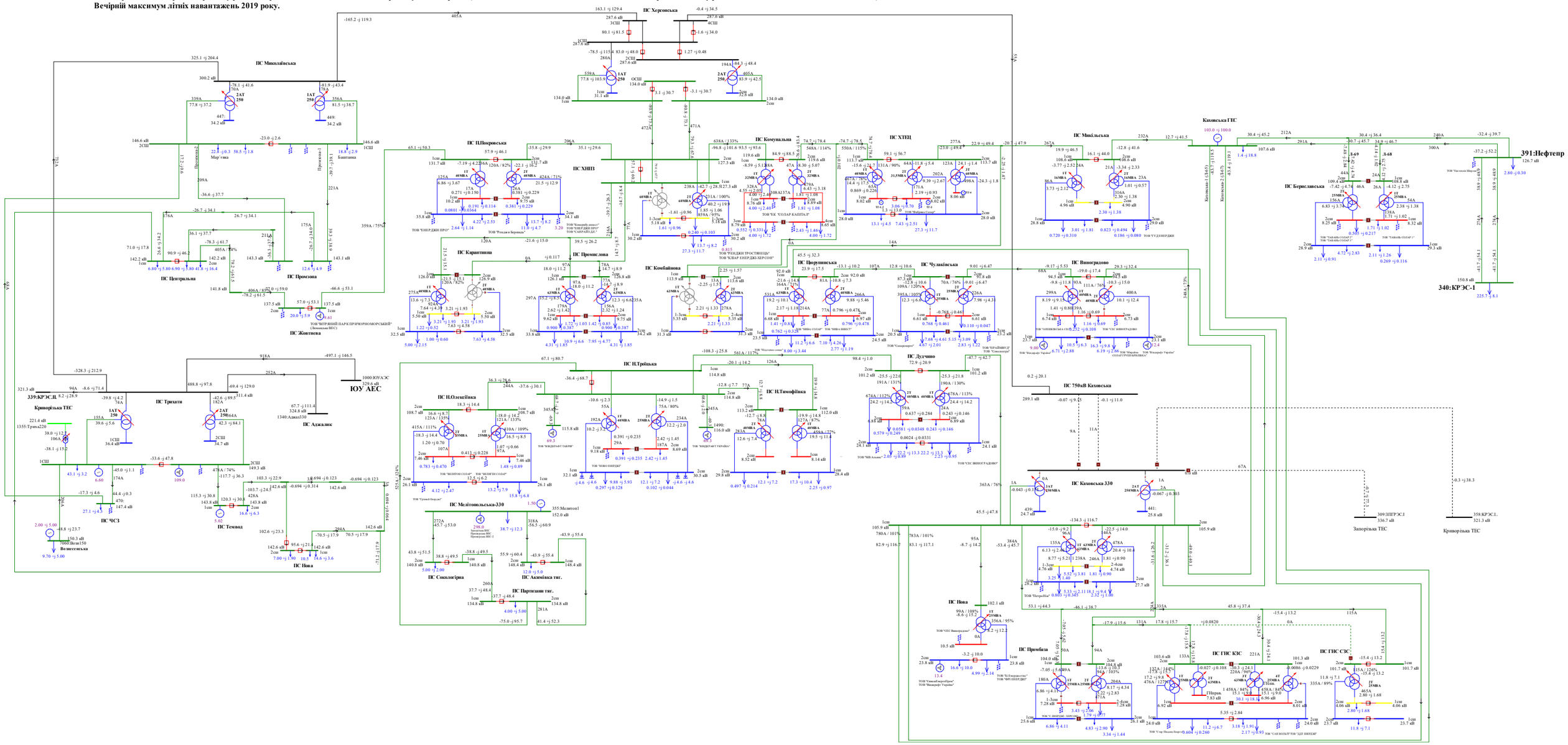
ПС Херсонська
ПС Миколаївська
ПС Центральна
ПС Жовтнева
ПС Промзона
ПС Трихати
ПС ЧСЗ
ПС Темвод
ПС Нова
ПС Каховська 330
ПС 750кВ Каховська
ПС Покровська
ПС ХНПЗ
ПС Карантинна
ПС Промислова
ПС Комунальна
ПС ХТЕЦ
ПС Комбайнова
ПС Іванушинська
ПС Чулаківська
ПС Виноградово
ПС Миколаївська
ПС Троїцька
ПС Олексіївка
ПС Тимофіївка
ПС Мелітопольська-330
ПС Сокологірна
ПС Акимівка тяг.
ПС Партизани тяг.
ПС Дудчино
ПС Промбаза
ПС ГНС КЗС
ПС ГНС СЗС
ПС Берегівська
ПС Ужгород
ПС Мукачево
ПС Рахів
ПС Свалява
ПС Хуст
ПС Ясіня
ПС Іршава
ПС Ужгородська
ПС Берегівська
ПС Мукачівська
ПС Рахівська
ПС Хустська
ПС Ясінянська
ПС Іршавська
Каховська ГЕС
391:Нефтегр
340:КРЭС-1
339:КРЭСЦ
Криворізька ТЕС
ЮУ АЕС
Запорізька ТЕС
Криворізька ТЕС
Вознесенська
ТОВ "ЧЕРНІГІВСЬКА ОБЛЕНЕРГО"
ТОВ "ЕНЕРДІЯ ПРО"
ТОВ "Рендіся Берлін"
ТОВ "ЕНЕРГОТРЕЙДІНГ"
ТОВ "ЕНЕРДІЯ ПРОСТІВІЩЕ"
ТОВ "ХЛІБ ЕНЕРДЖІ-ХЕРСОН

Схема 182. Аналіз ремонтно-аварійного режиму роботи мережі 150кВ та вище Південного регіону ОЕС України (відключення 2АТ на ПС 330кВ «Каховська» при виведеній у ремонт ПЛ 150 «Каховська ГЕС - Микільська»).
Вечірній максимум літніх навантажень 2019 року.

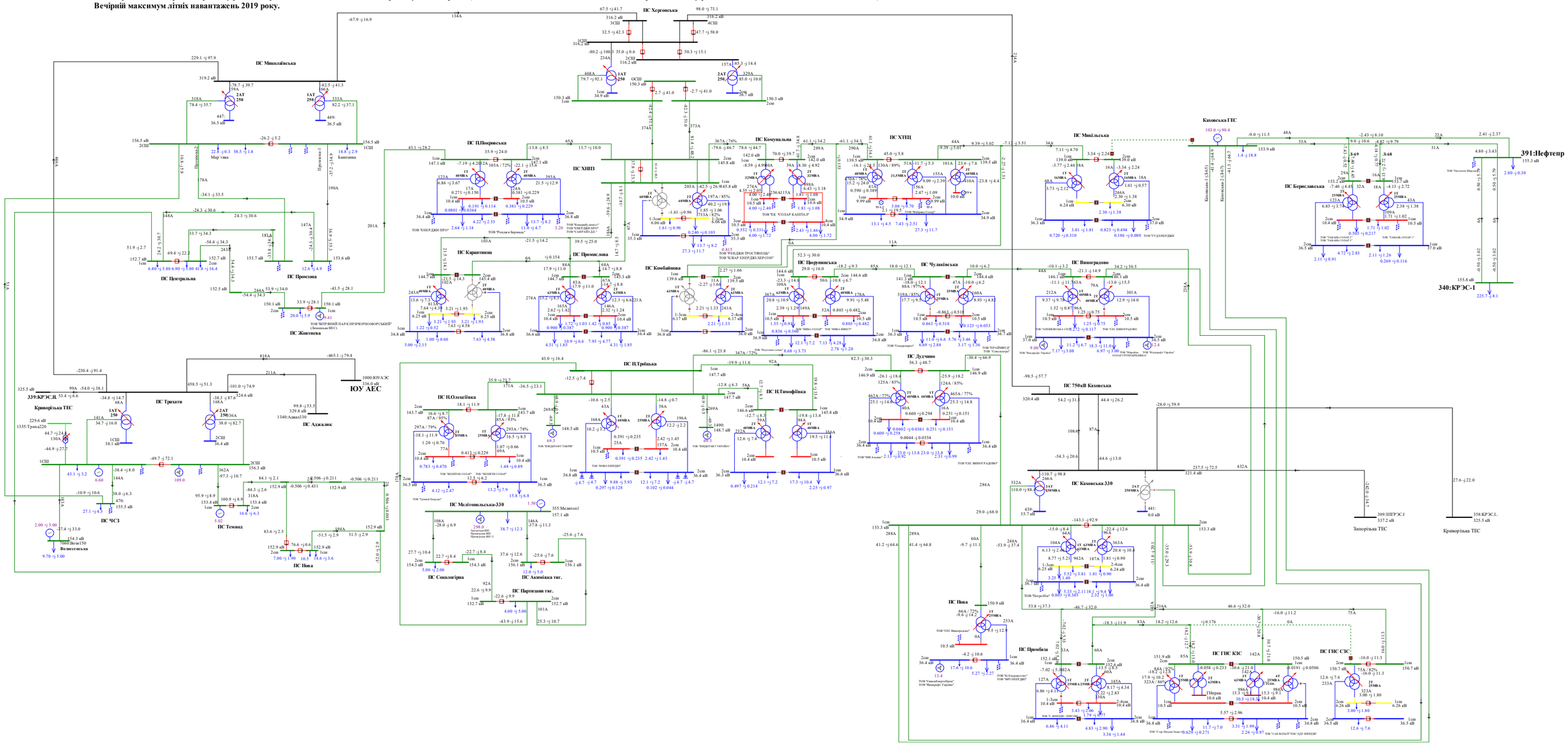

Схема 183.Аналіз ремонтно-аварійного режиму роботи мережі 150кВ та вище Південного регіону ОЕС України (відключення ПЛ 150кВ «Мелітопольська - Акимівка» при виведеній у ремонт ПЛ 150 «Мелітопольська - Сокологірна»).
Вечірній максимум літніх навантажень 2019 року.

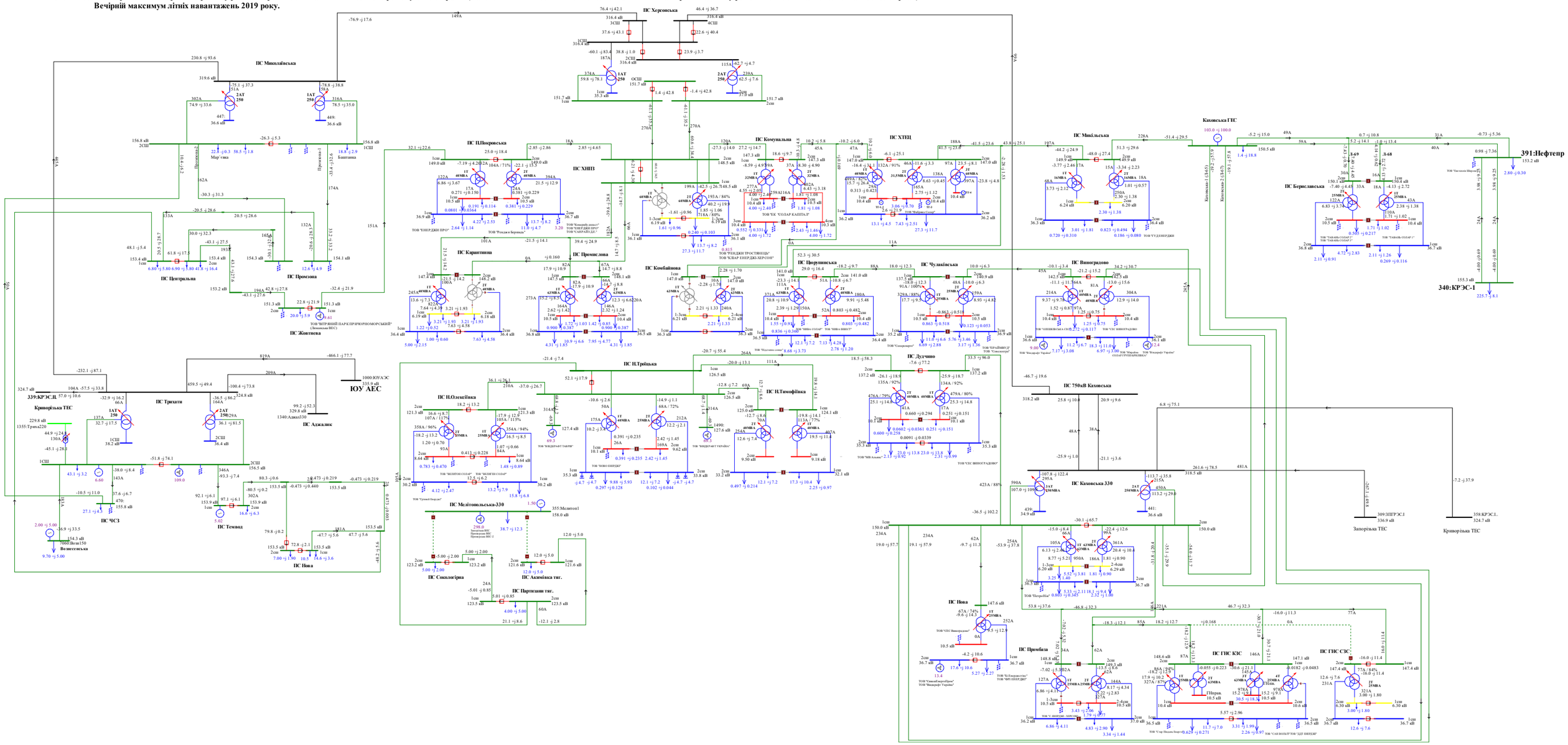
ПС Херсонська
ПС Миколаївська
ПС Каховська ГЕС
ПС Мелітопольська-330
ПС Запорізька ТЕС
ПС Криворізька ТЕС
ПС Центральна
ПС Промзона
ПС Жовтнева
ПС Трихати
ПС Криворізька ТЕС
ПС ЧСЗ
ПС Темвод
ПС Нова
ЮУ АЕС
ПС Адджалик
ПС Покровська
ПС ХНПЗ
ПС Карантинна
ПС Промислова
ПС Комунальна
ПС ХТЕЦ
ПС Комбайнова
ПС Іванівська
ПС Чулаківська
ПС Виноградово
ПС Мигійська
ПС Дудчино
ПС Н.Троїцька
ПС Н.Олексіївка
ПС Н.Тимофіївка
ПС Сокологірна
ПС Акимівка тяг.
ПС Партизани тяг.
ПС 750кВ Каховська
ПС Каховська 330
ПС Промбаза
ПС ГНС КЗС
ПС ГНС СЗС
ПС Берегівська
339:КРЭС.1Л
340:КРЭС-1
391:Нефтегр
ЮУ АЕС
1000:ЮУАЭС
1340:Адджа330
1355:Трихи220
Вознесенська
Мар'ївка
Баштанка
Прохорівка-1
Прохорівка-2
ТОВ "ВІТРЯНИЙ ПАРК ПРИЧОРНОМОРСЬКИЙ"
ТОВ "ЕНЕРДІЯ ПРО"
ТОВ "КАВРАЙЛ ЦЕ"
ТОВ "Фундація ресурс"
ТОВ "ЕНЕРДІЯ ПРО"
ТОВ "КАВРАЙЛ ЦЕ"
ТОВ "Фундація ресурс"
ТОВ "ЕНЕРДІЯ ПРО"
ТОВ "ЕНЕРДІЯ ПРО"
ТОВ "ЕНЕРДІЯ ПРО

Схема 184.Аналіз ремонтно-аварійного режиму роботи мережі 150кВ та вище Південного регіону ОЕС України (відключення ПЛ 150кВ «Партизани -Акимівка» при виведеній у ремонт ПЛ 150 «Партизани - Сокологірна»).
Вечірній максимум літніх навантажень 2019 року.

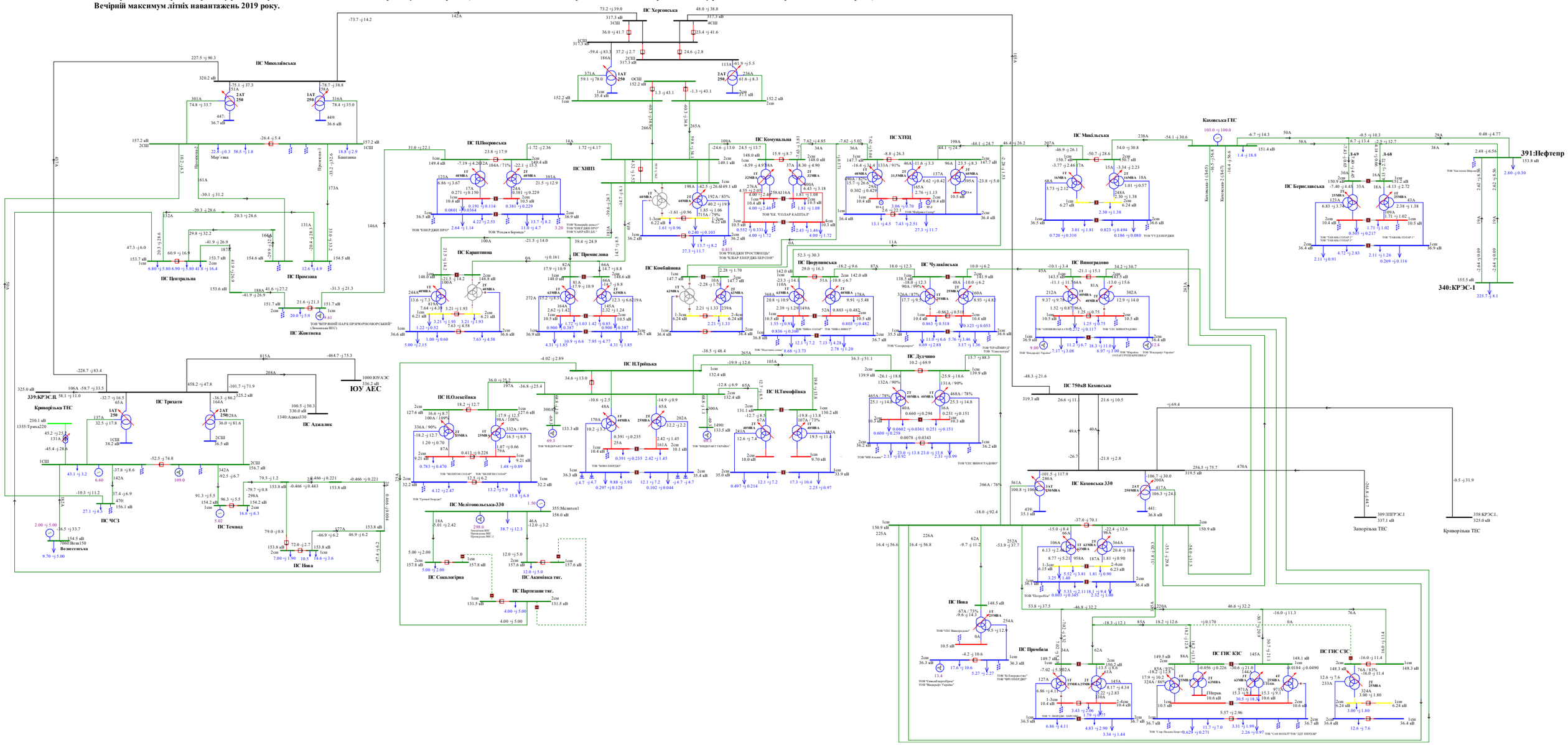

Схема 185. Аналіз ремонтно-аварійного режиму роботи мережі 150кВ та вище Південного регіону ОЕС України (відключення ПЛ 150кВ «П.Покровська - Жовтнева»).
Вечірній максимум літніх навантажень 2019 року.

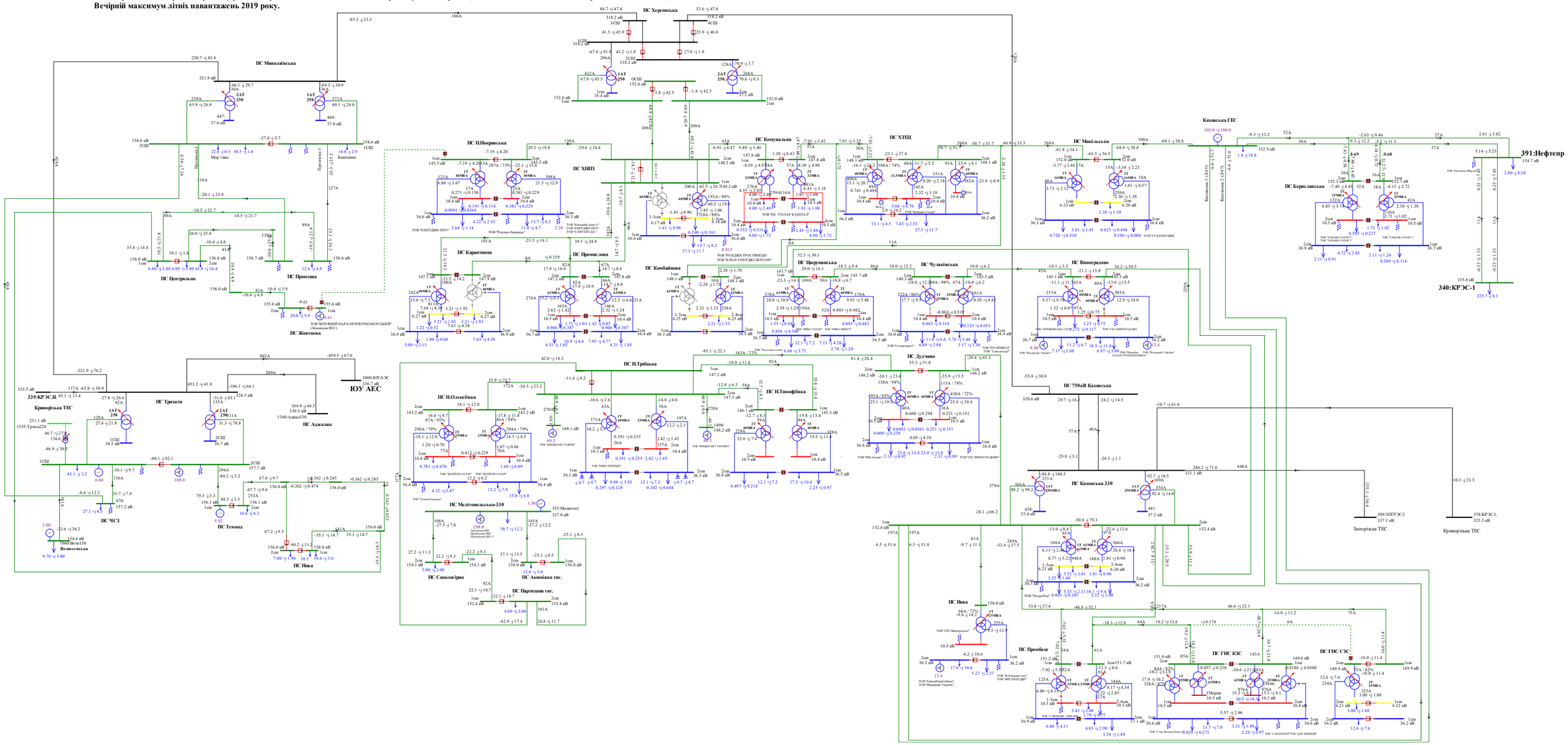

Схема 186. Аналіз ремонтно-аварійного режиму роботи мережі 150кВ та вище Південного регіону ОЕС України (відключення ПЛ 150кВ «Каховська - Дудчино»).
Вечірній максимум літніх навантажень 2019 року.

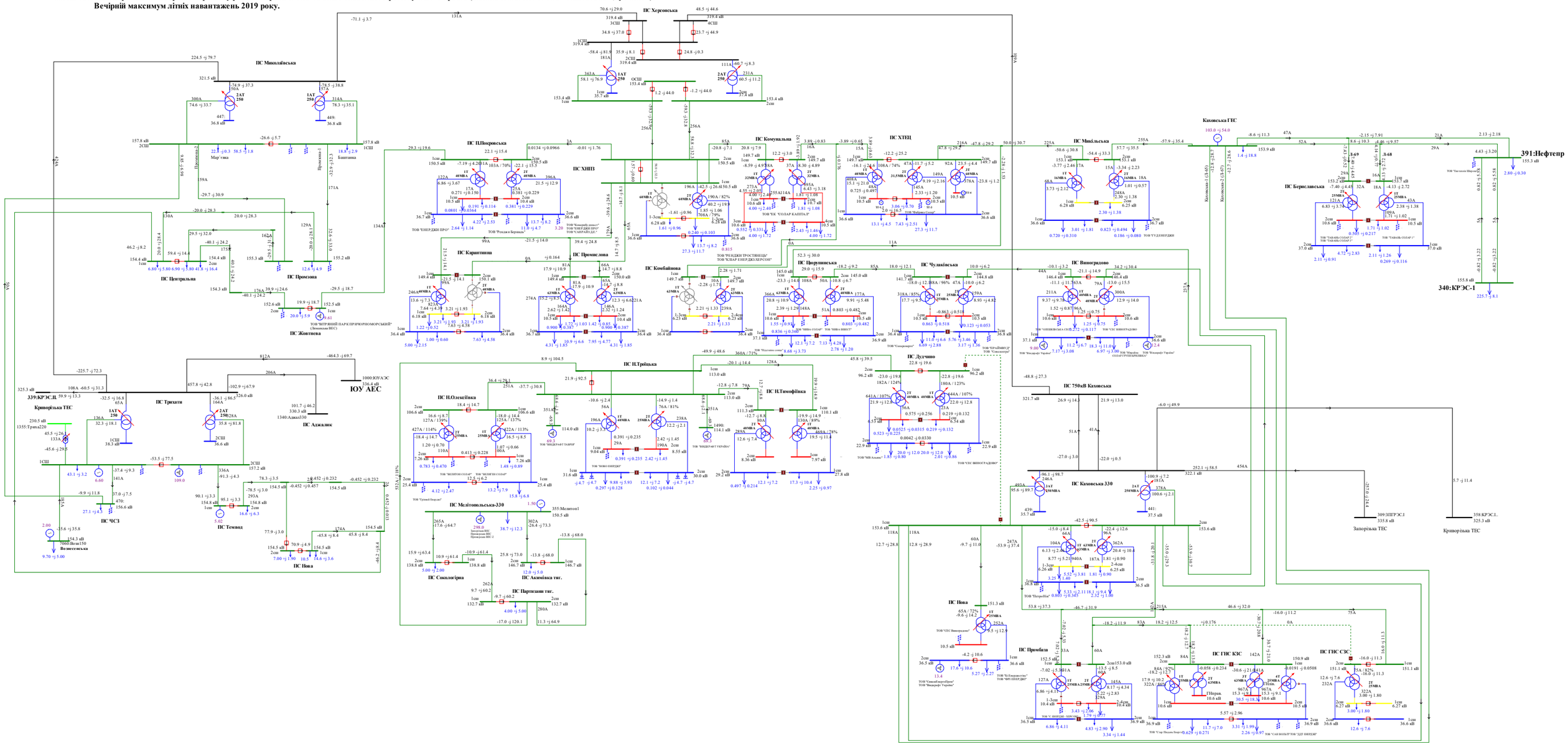
ПС Миколаївська
ПС Херсонська
ПС Каховська
ПС Запорізька
ПС Криворізька
ПС Трихати
ПС Центральна
ПС Промзона
ПС Жовтнева
ПС Каратишна
ПС Покровська
ПС ХНПЗ
ПС Промислова
ПС Комбайнова
ПС Комунальна
ПС ХТЕЦ
ПС Дудчино
ПС Чулаківська
ПС Виноградово
ПС Миколаївська
ПС Берегівська
ПС Каховська 330
ПС 750кВ Каховська
ПС Промбаза
ПС ГНС КЗС
ПС ГНС СЗС
ПС Нова
ПС Мелітопольська-330
ПС Сокологірна
ПС Партизанська тяг.
ПС Акимівська тяг.
ПС Троїцька
ПС Олексіївка
ПС Тимофіївка
ПС Чумгарська
ПС Ювілейна
ПС Новотроїцька
ПС Каховська
ПС Мелітопольська
ПС Акимівська
ПС Запорізька
ПС Криворізька
ПС Дніпровська
ПС Придніпровська
ПС Каховська ГЕС
ПС Запорізька ГЕС
ПС Криворізька ТЕС
ПС Дніпровська ТЕС
ПС Придніпровська ТЕС
ПС ЮУ АЕС
ПС Ададжік
ПС Темвод
ПС ЧСЗ
ПС Вознесенська
ПС Мар'їнська
ПС Бериславська
ПС Нефтегаз
ПС Нефтегаз-2
ПС Нефтегаз-3
ПС Нефтегаз-4
ПС Нефтегаз-5
ПС Нефтегаз-6
ПС Нефтегаз-7
ПС Нефтегаз-8
ПС Нефтегаз-9
ПС Нефтегаз-10
ПС Нефтегаз-11
ПС Нефтегаз-12
ПС Нефтегаз-13
ПС Нефтегаз-14
ПС Нефтегаз-15
ПС Нефтегаз-16
ПС Нефтегаз-17
ПС Нефтегаз-18
ПС Нефтегаз-19
ПС Нефтегаз-20
ПС Нефтегаз-21
ПС

Схема 133. Аналіз режиму роботи мережі 150кВ та вище Південного регіону ОЕС України.
Денне зниження зимових навантажень 2018року.

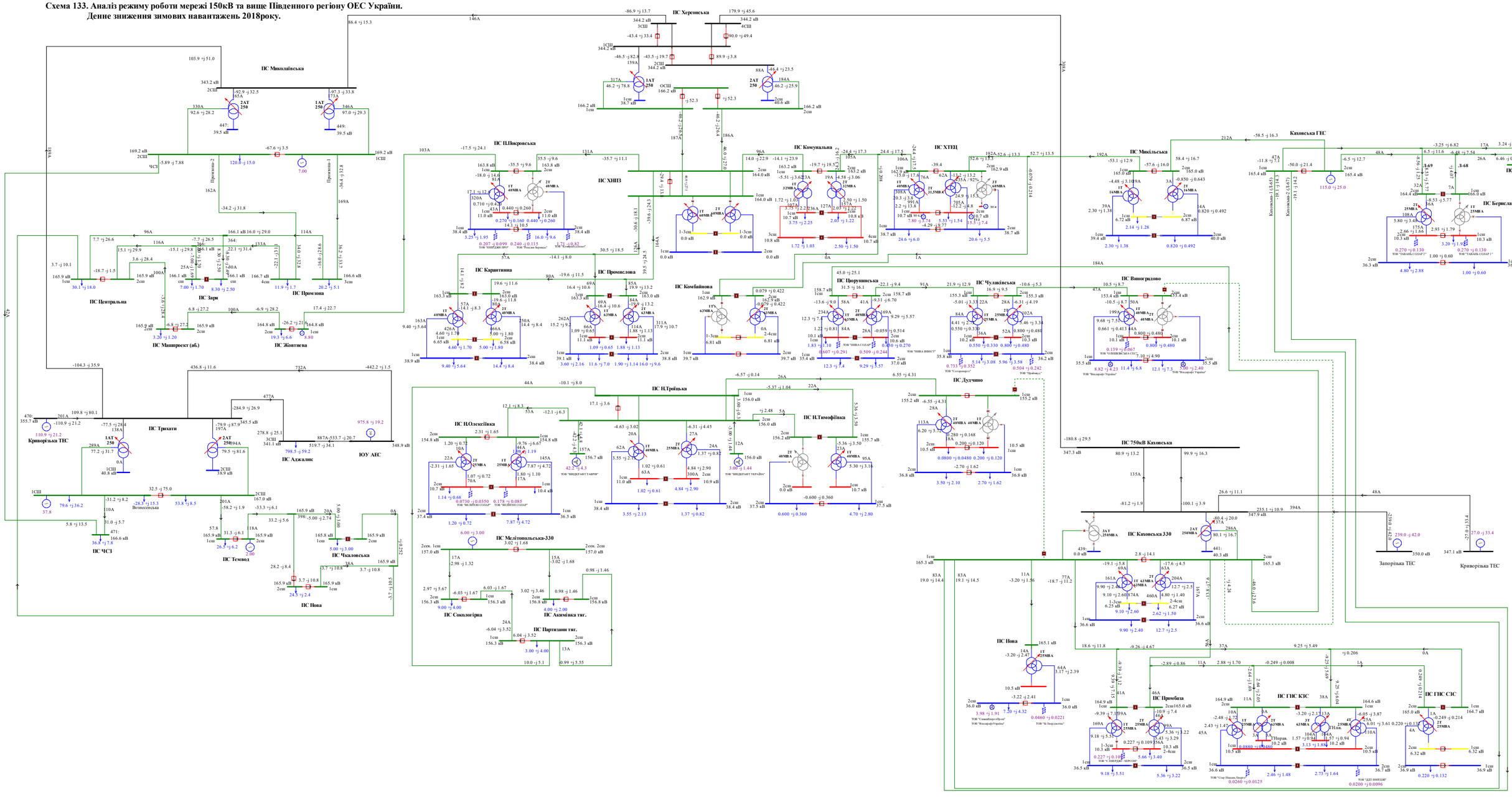

Схема 188. Аналіз ремонтно-аварійного режиму роботи мережі 150кВ та вище Південного регіону ОЕС України (відключення 3АТ на ПС 330кВ «Каховська» при виведеному у ремонт 2АТ на ПС 330кВ «Каховська»).
Денне зниження зимових навантажень 2019 року.

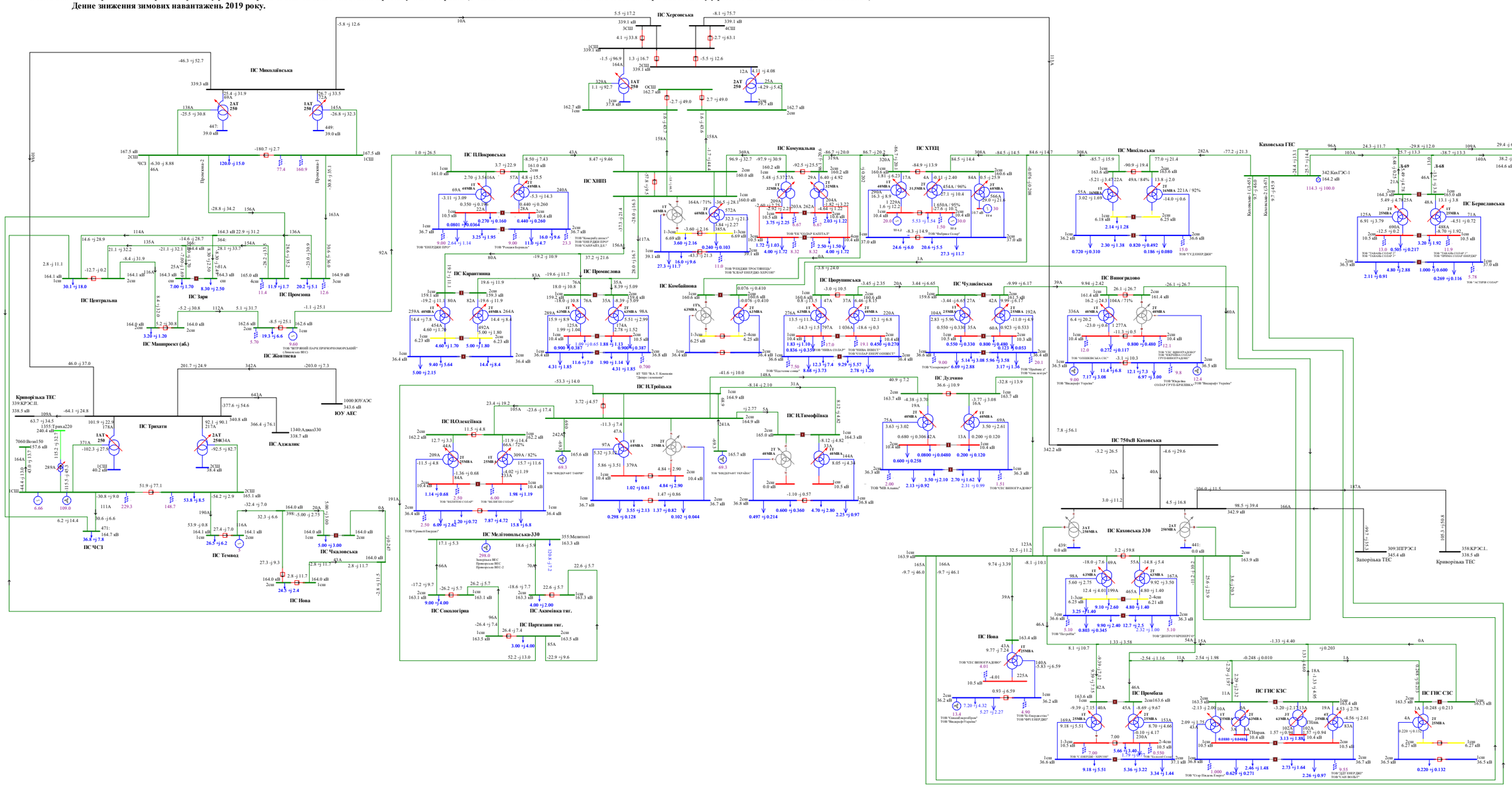

Схема 189. Аналіз ремонтно-аварійного режиму роботи мережі 150кВ та вище Південного регіону ОЕС України (відключення ПЛ 330 «Каховська 750 - Херсонська» при виведенні у ремонт ПЛ 330 «Трихати - Миколаївська»).
Денне зниження зимових навантажень 2019 року.

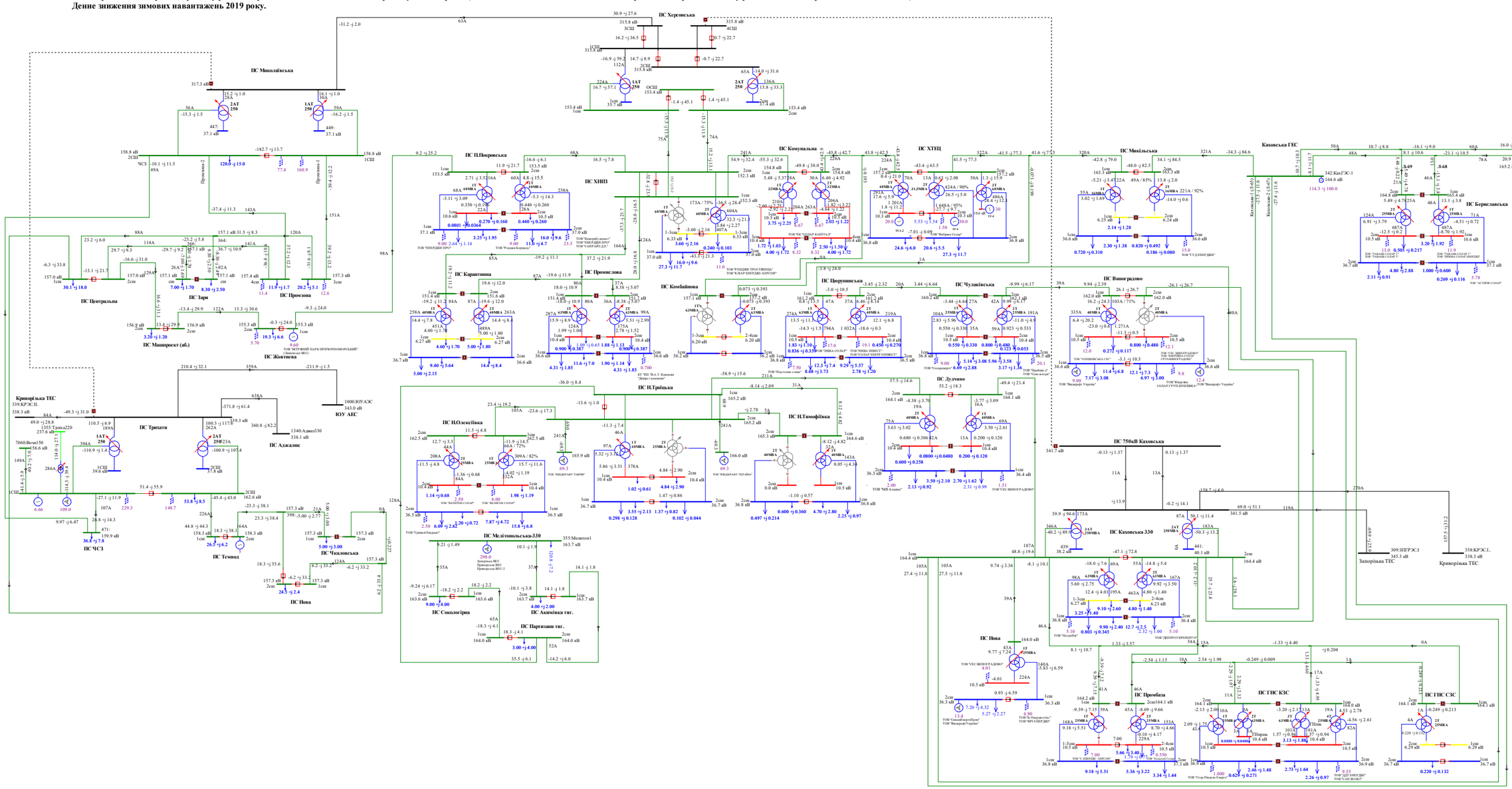

Схема 190. Аналіз ремонтно-аварійного режиму роботи мережі 150кВ та вище Південного регіону ОЕС України (відключення ПЛ 330 «Каховська 750 - Херсонська» при виведенні у ремонт ПЛ 330 «Трихати - Миколаївська», з виконанням радіального розриву на ПС 150/35/6кВ «ХНПЗ» у бік ПС 150/10кВ «Комунальна»).
Денне зниження зимових навантажень 2019 року.

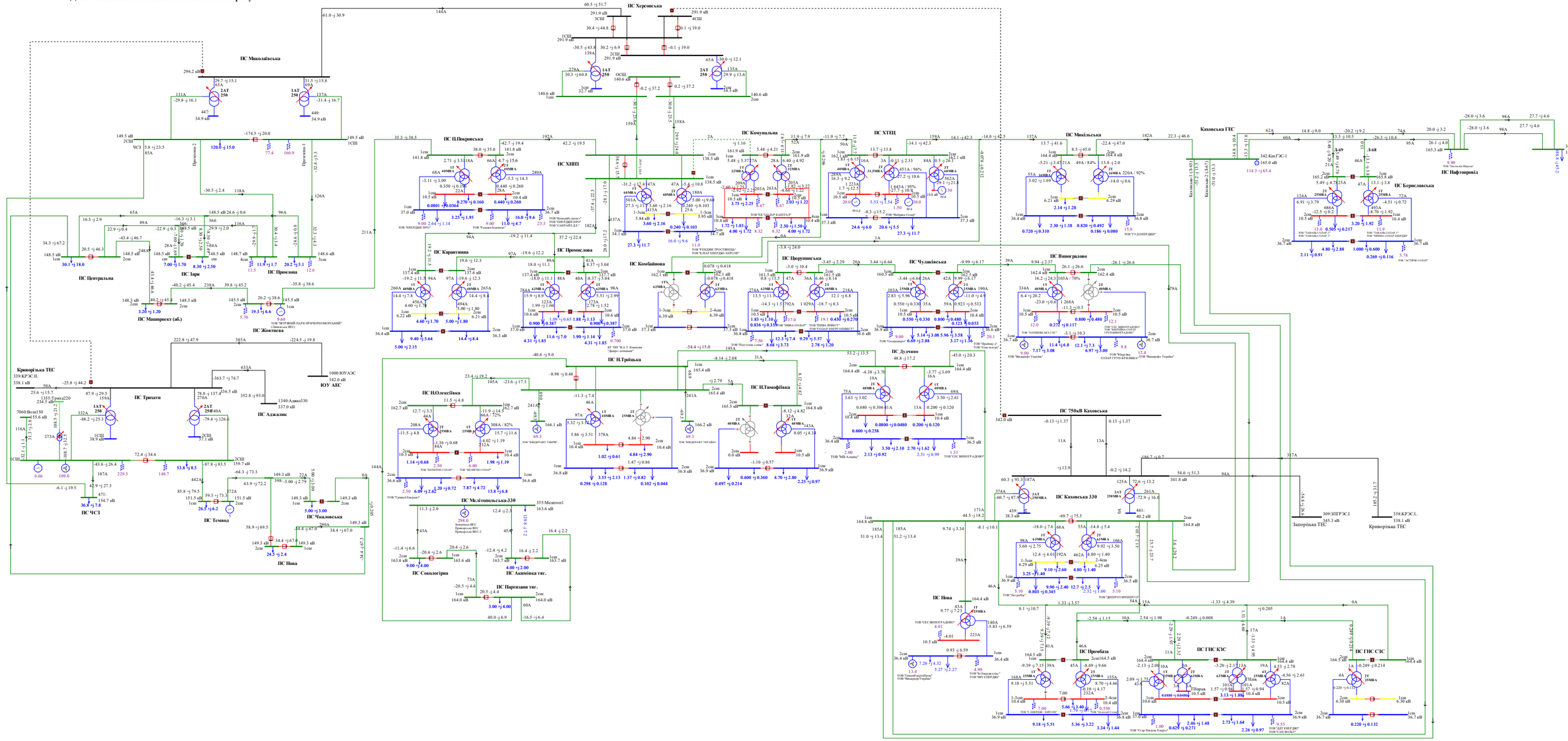

Схема 191. Аналіз ремонтно-аварійного режиму роботи мережі 150кВ та вище Південного регіону ОЕС України (відключення ПЛ 330 «Каховська - КрТЕС » при виведеній у ремонт ПЛ 330 «Каховська - ЗаТЕС»).
Денне зниження зимових навантажень 2019 року.

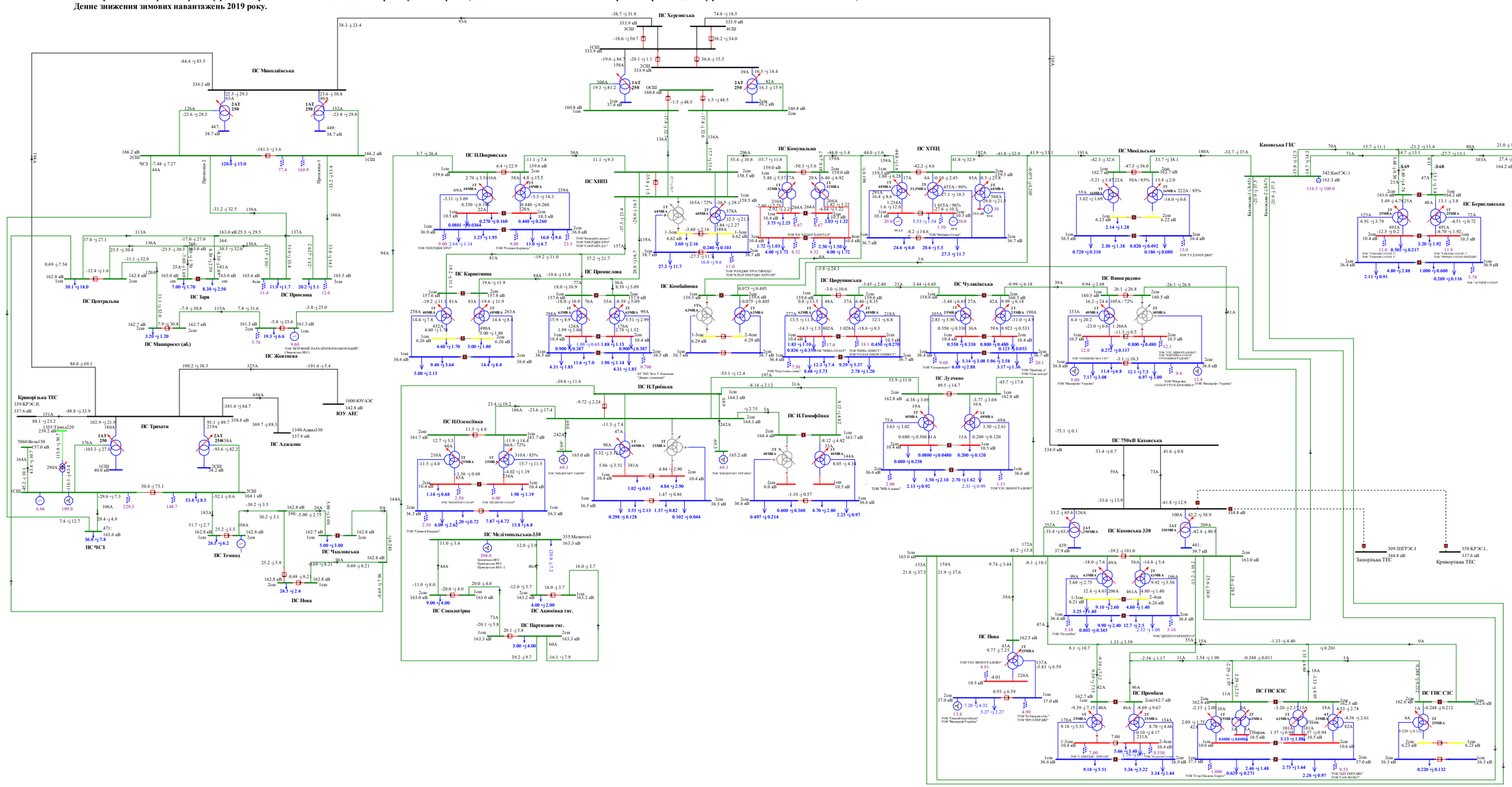

Схема 192. Аналіз ремонтно-аварійного режиму роботи мережі 150кВ та вище Південного регіону ОЕС України (відключення ПЛ 330 «Каховська 750 – Каховська 2» при виведеній у ремонт ПЛ 330«Каховська 750 – Каховська 1»).
Денне зниження зимових навантажень 2019 року.

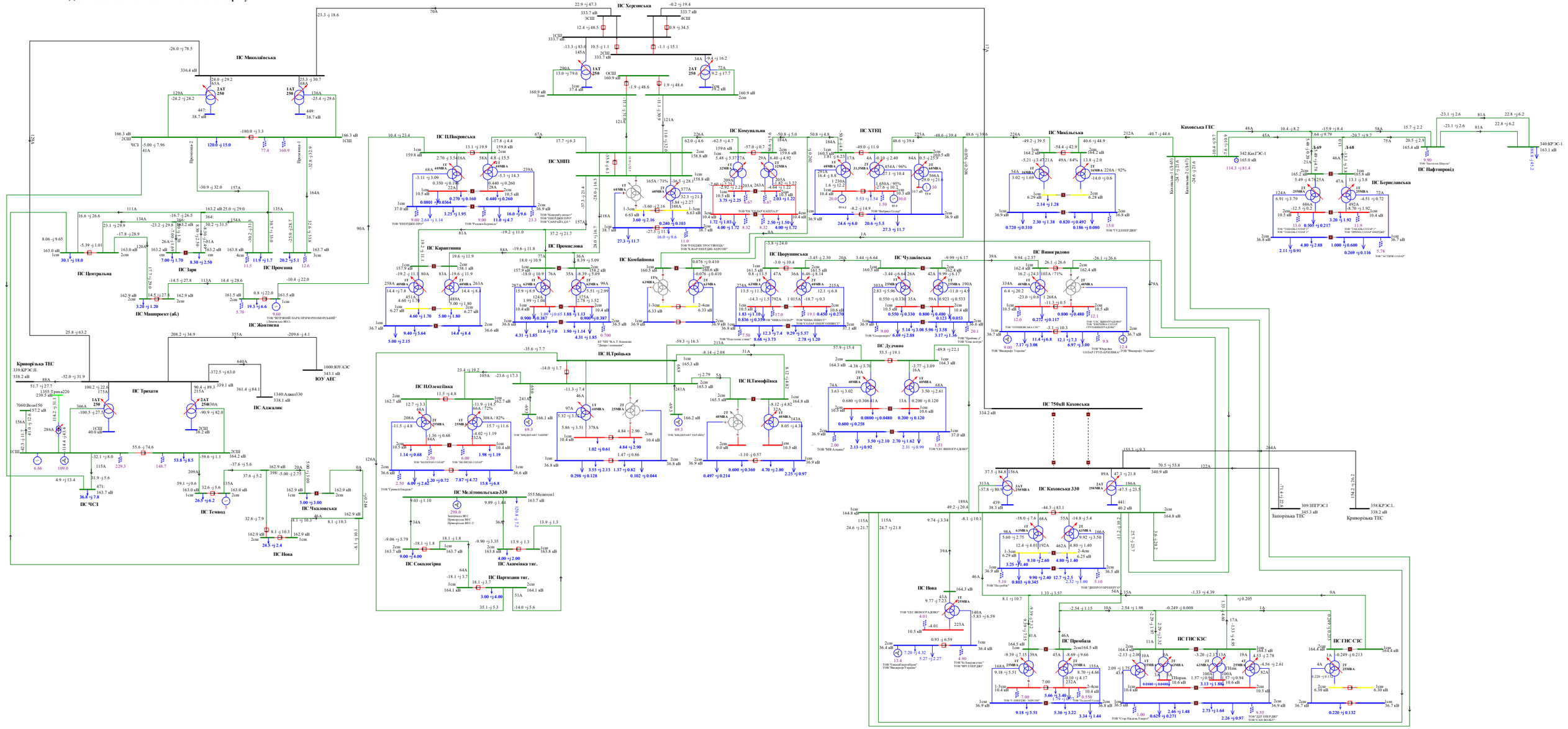

Схема 193. Аналіз ремонтно-аварійного режиму роботи мережі 150кВ та вище Південного регіону ОЕС України (відключення ПЛ 330 «Каховська 750 - Херсонська» при виведенні у ремонт ПЛ 330 «Каховська - КрТЕС»).
Денне зниження зимових навантажень 2019 року.

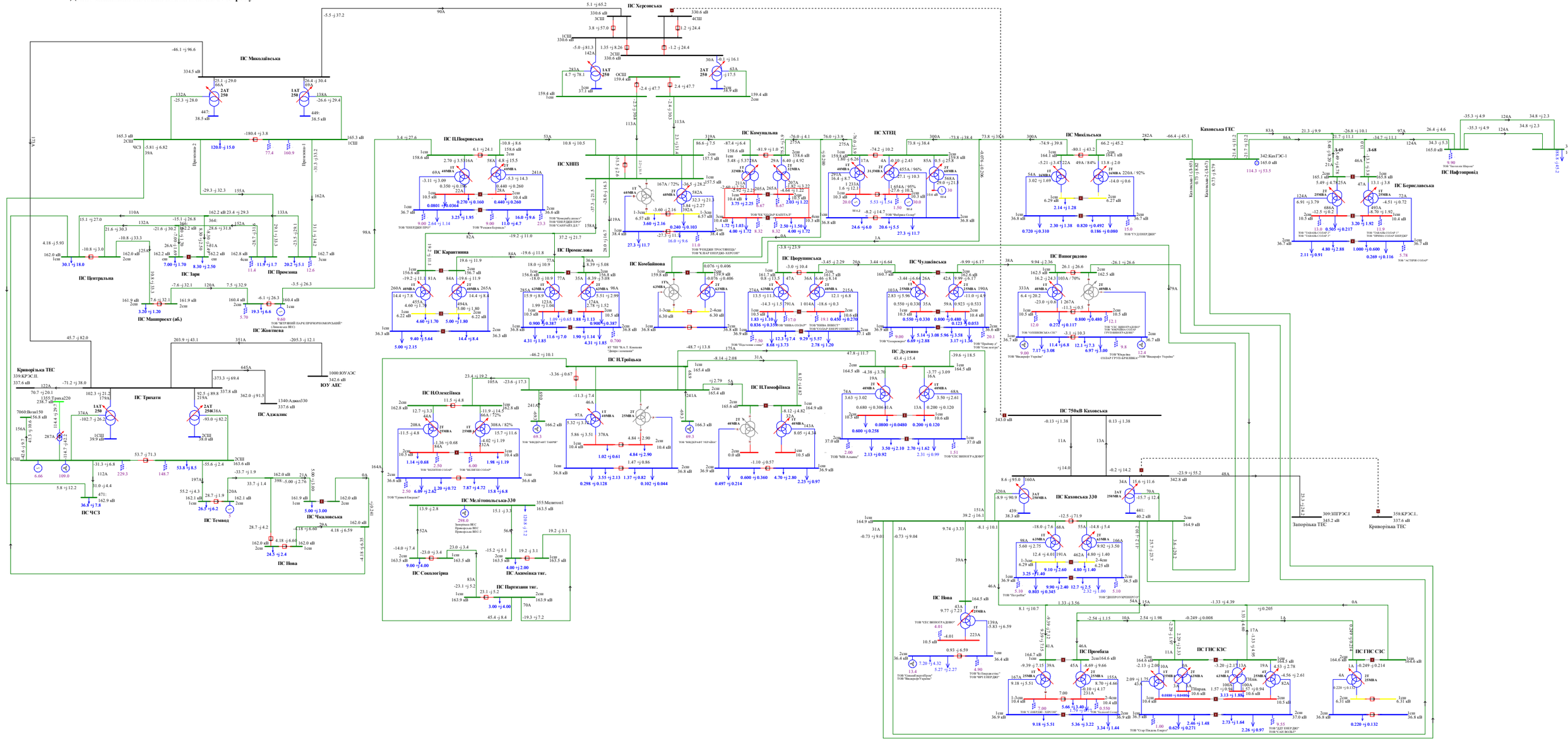

Схема 194. Аналіз ремонтно-аварійного режиму роботи мережі 150кВ та вище Південного регіону ОЕС України (відключення ПЛ 150 «Каховська – Каховська ГЕС 2» при виведеній у ремонт ПЛ 150 «Каховська – Каховська ГЕС 1»).
Денне зниження зимових навантажень 2019 року.

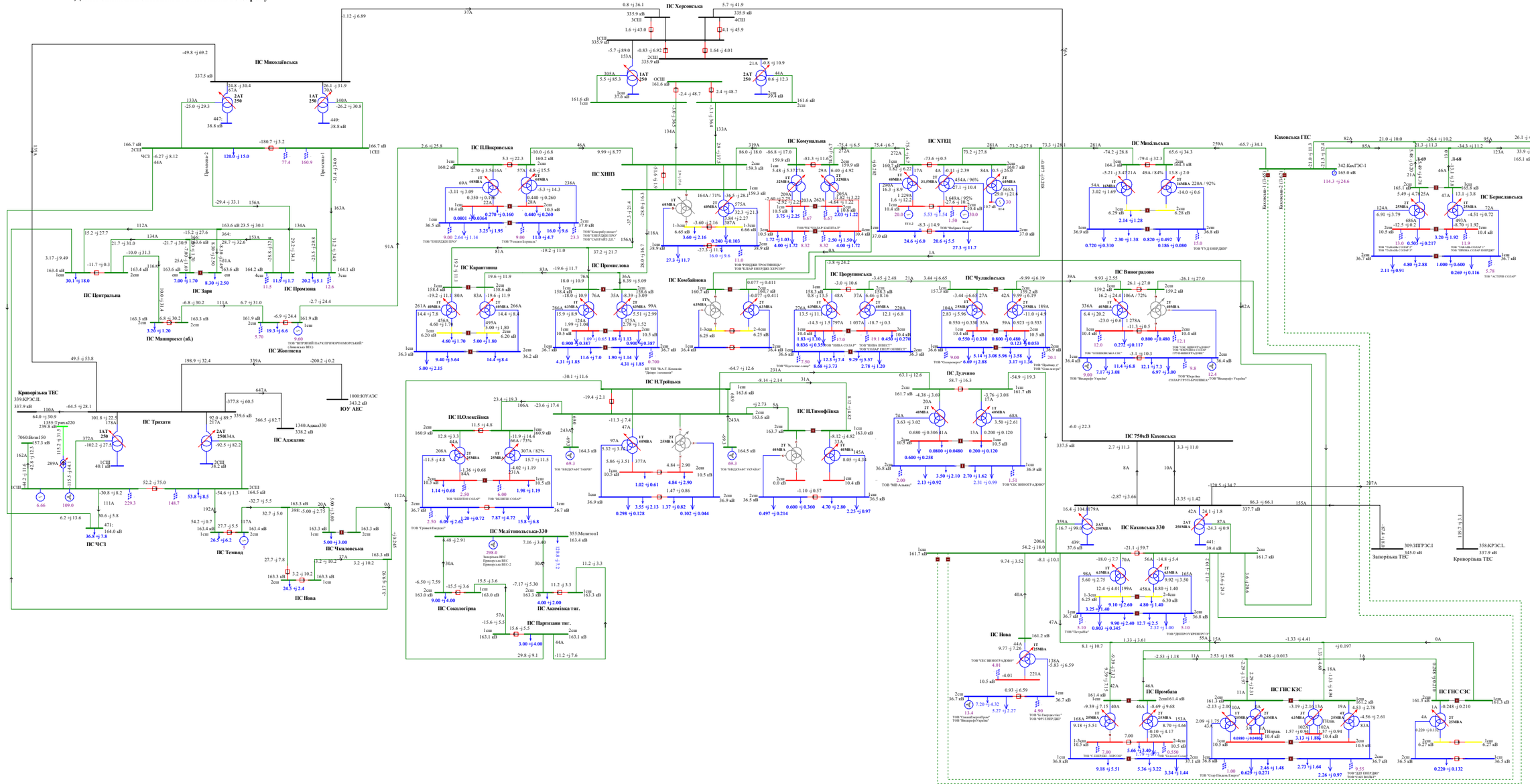

Схема 195. Аналіз ремонтно-аварійного режиму роботи мережі 150кВ та вище Південного регіону ОЕС України (відключення ПЛ 150 «Партизани – Н.Тройцьк» при виведеному у ремонт 2АТ на ПС 330кВ «Каховська»).
Денне зниження зимових навантажень 2019 року.

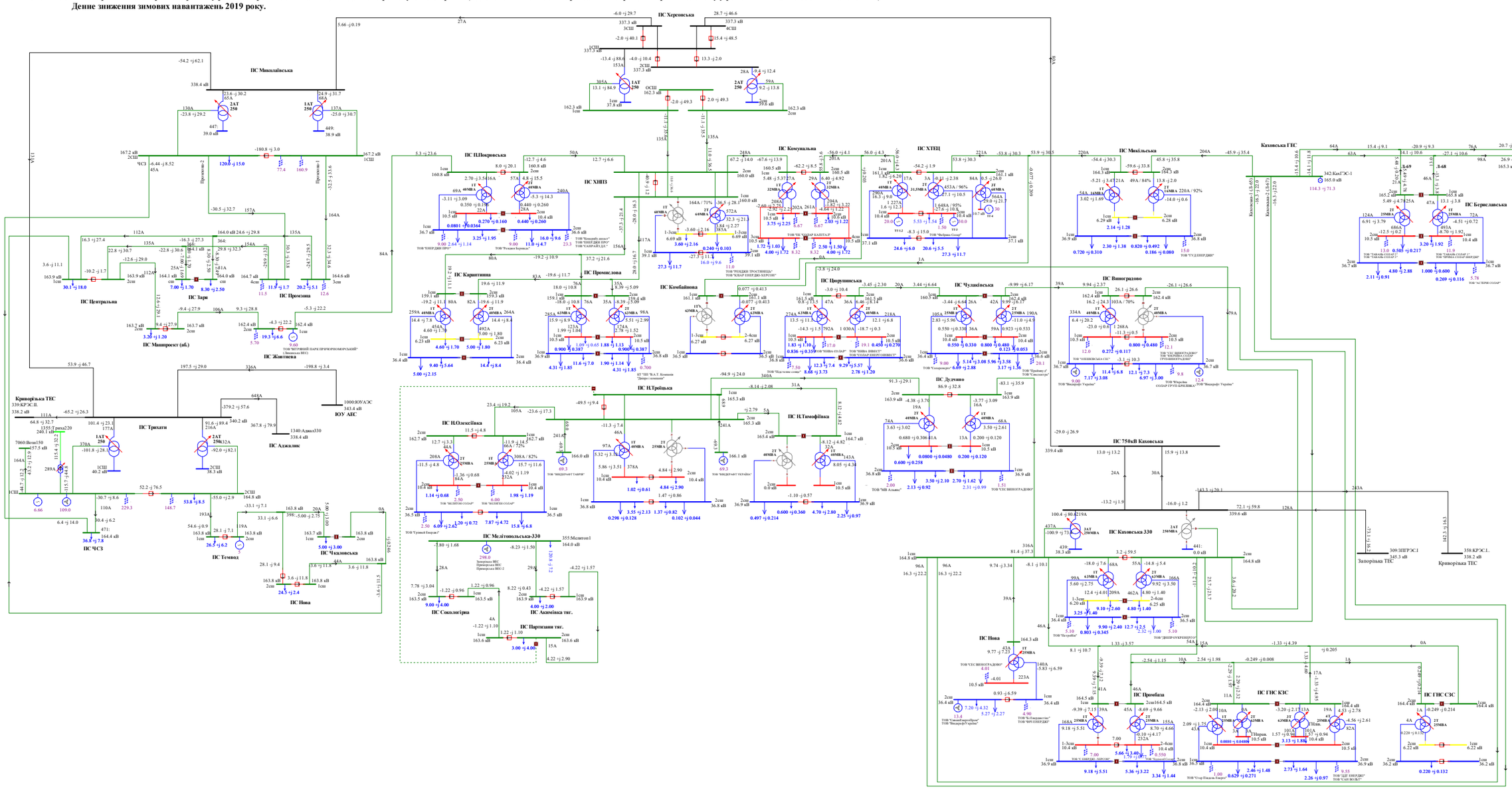

Схема 196. Аналіз ремонтно-аварійного режиму роботи мережі 150кВ та вище Південного регіону ОЕС України (відключення 2СШ-330 на ПС 330 «Каховська» при виведеній у ремонт 1СШ-330 на ПС 330кВ «Каховська»).
Денне зниження зимових навантажень 2019 року.

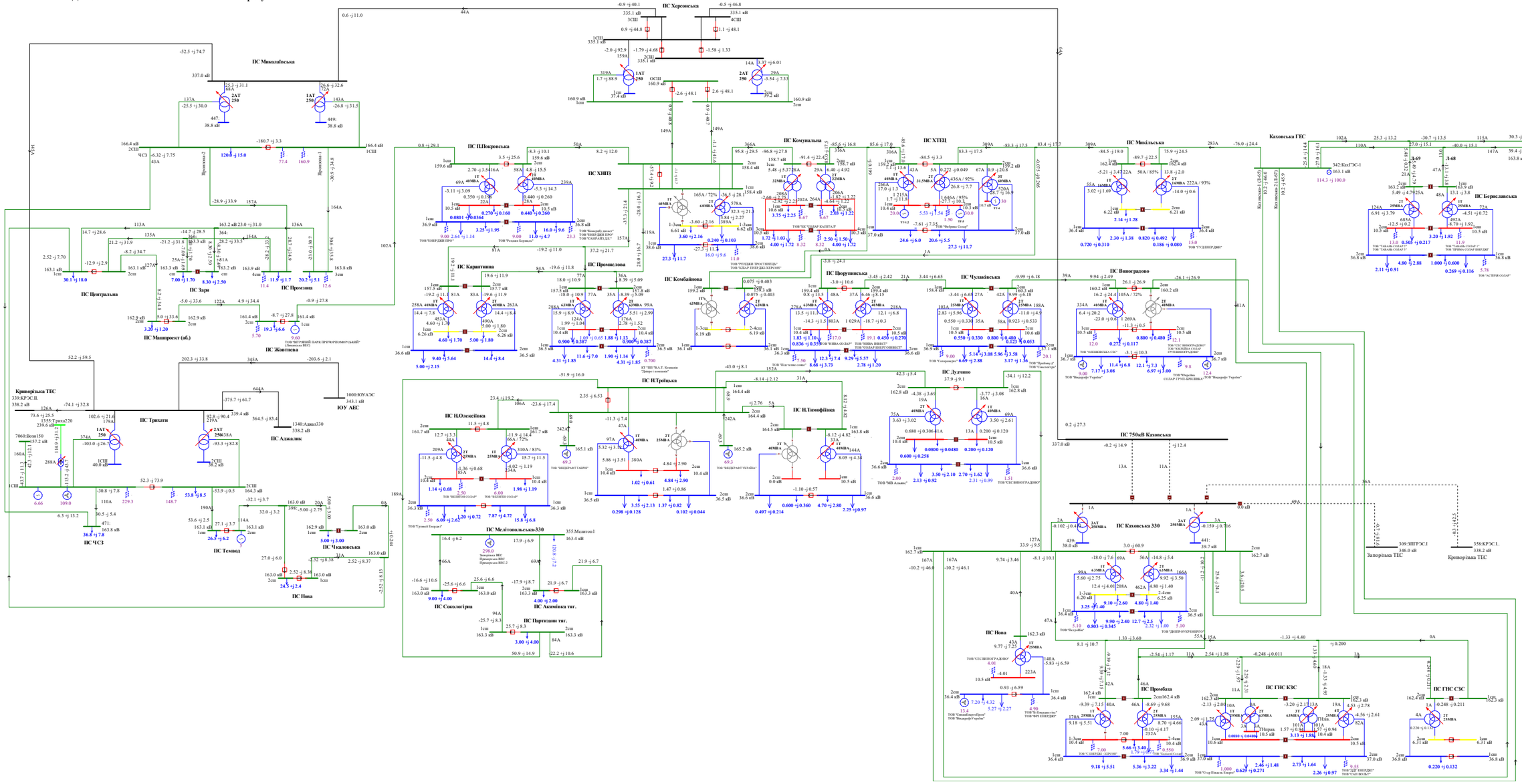

Схема 197. Аналіз ремонтно-аварійного режиму роботи мережі 150кВ та вище Південного регіону ОЕС України (відключення 2АТ на ПС 330кВ «Каховська» при виведеній у ремонт ПЛ 150 «Каховська ГЕС - Микільська»).

Денне зниження зимових навантажень 2019 року.

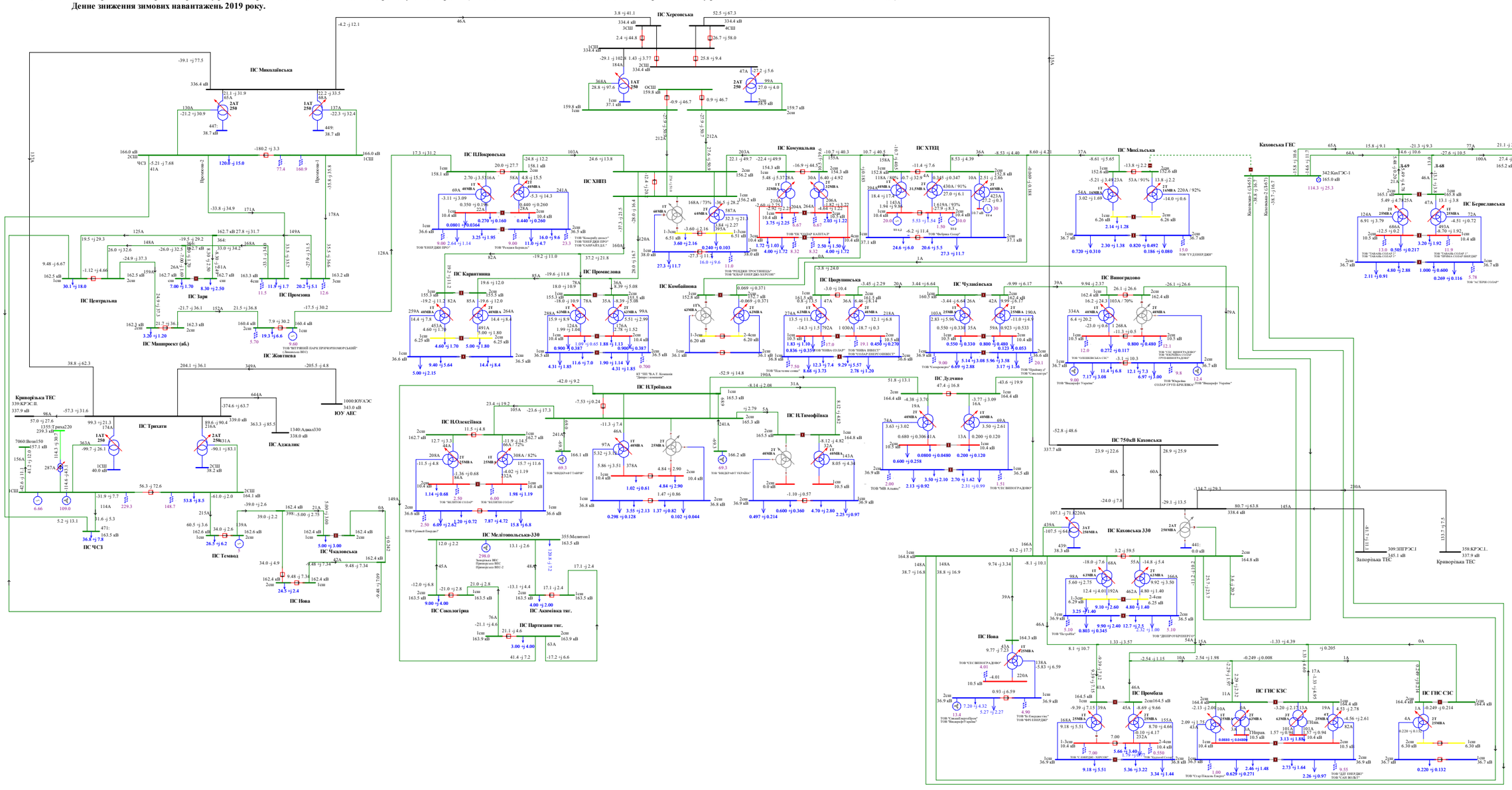

Схема 198. Аналіз ремонтно-аварійного режиму роботи мережі 150кВ та вище Південного регіону ОЕС України (відключення ПЛ 150кВ «Мелітопольська - Акимівка» при виведенй у ремонт ПЛ 150 «Мелітопольська - Сокологірна»).
Денне зниження зимових навантажень 2019 року.

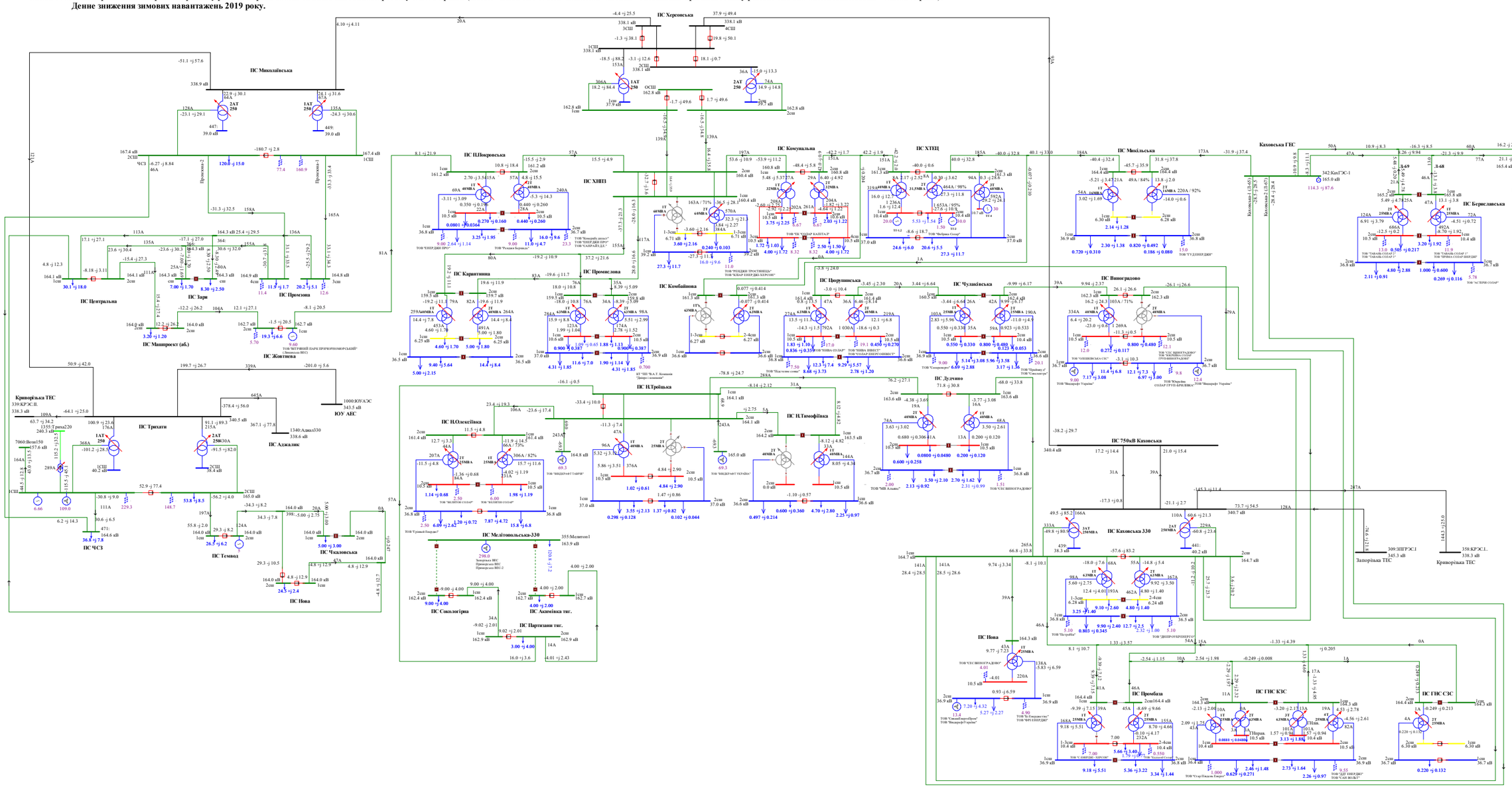

Схема 199. Аналіз ремонтно-аварійного режиму мережі 150кВ та вище Південного регіону ОЕС України (відключення ПЛ 150кВ «Партизани -Акимівка» при виведенй у ремонт ПЛ 150 «Партизани - Сокологірна»).
Денне зниження зимових навантажень 2019 року.

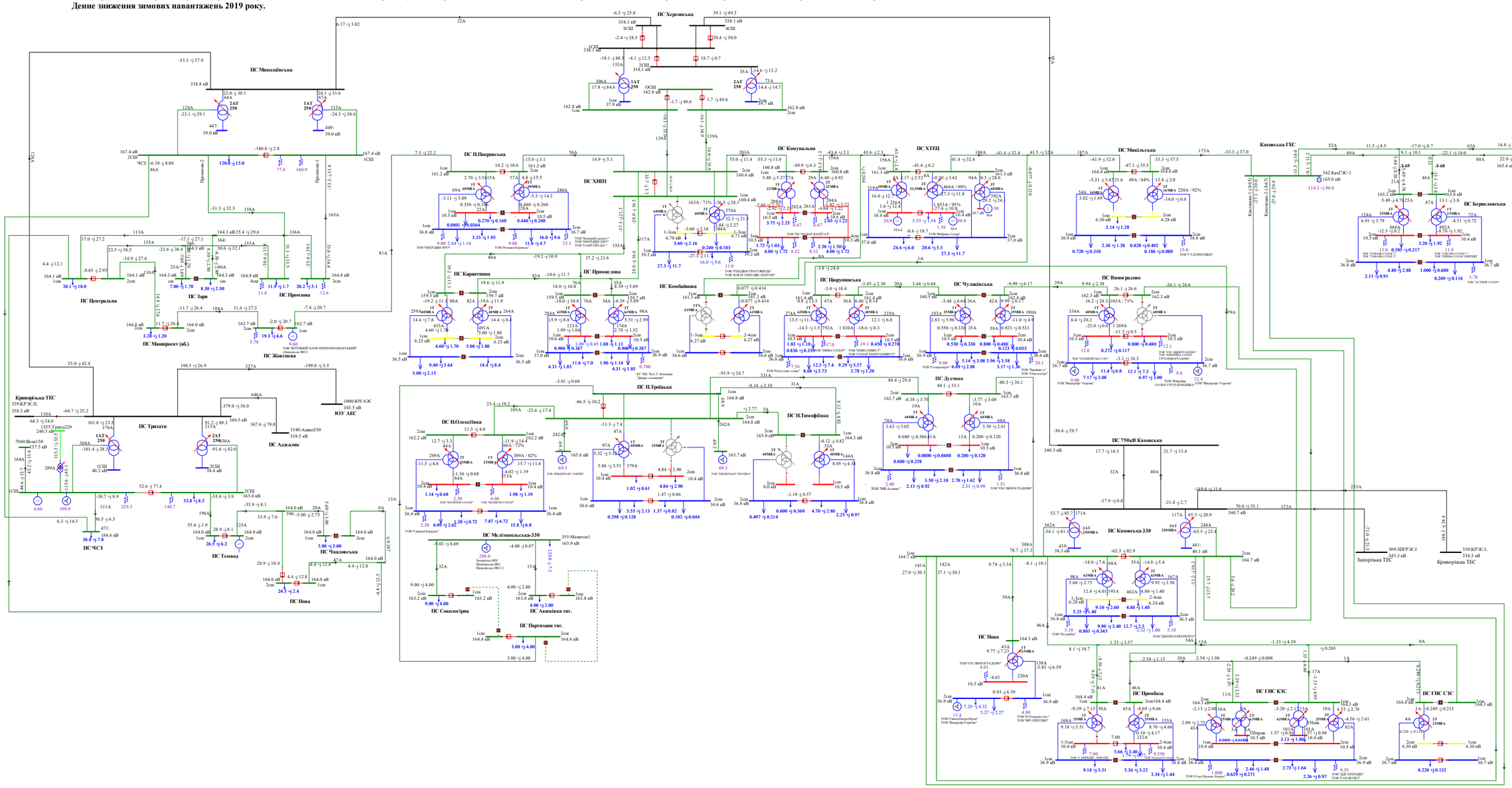

Схема 200. Аналіз ремонтно-аварійного режиму роботи мережі 150кВ та вище Південного регіону ОЕС України (відключення ПЛ 150кВ «П.Покровська - Жовтнева»).
Денне зниження зимових навантажень 2019 року.

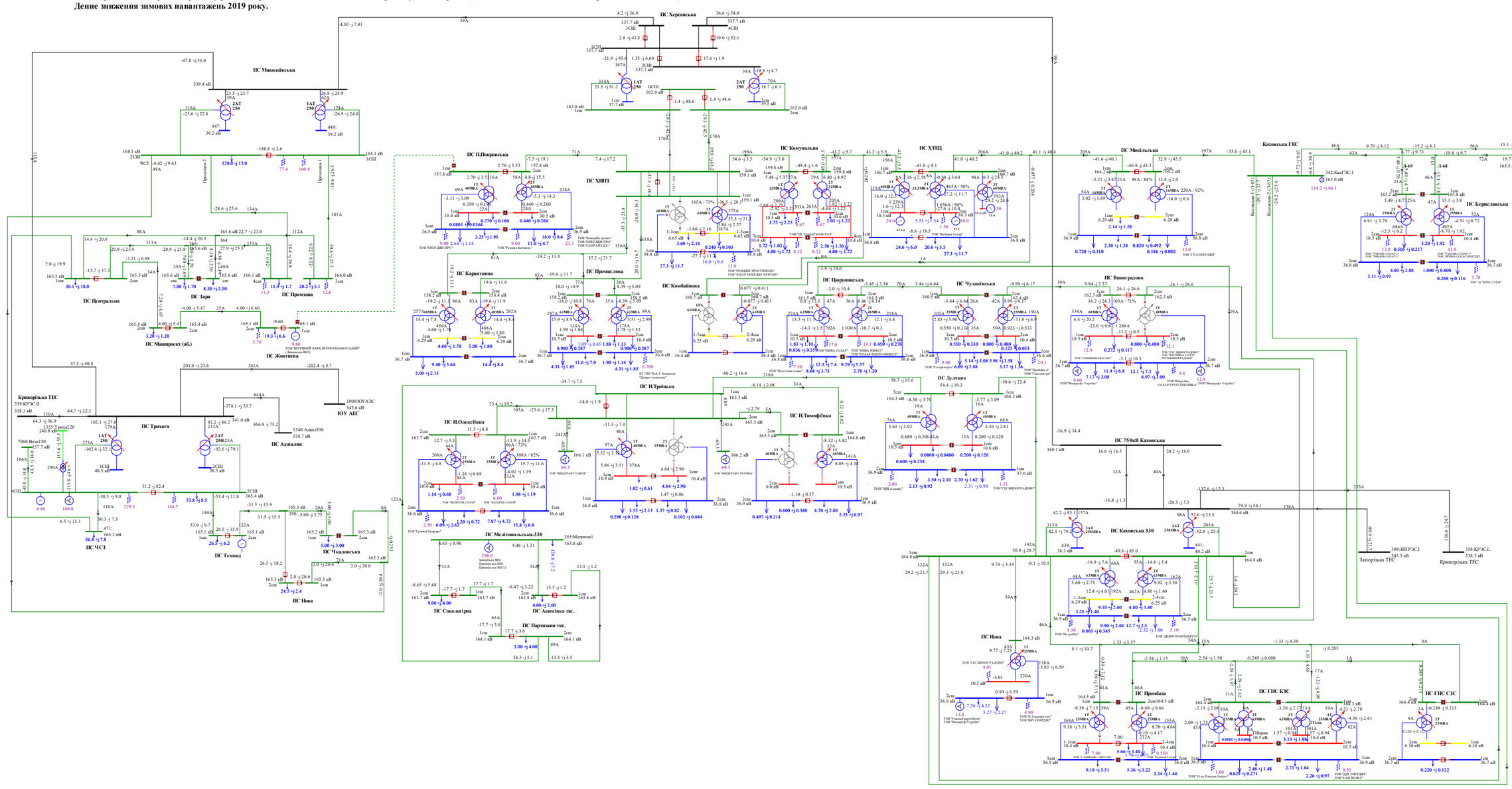

Схема 201. Аналіз ремонтно-аварійного режиму роботи мережі 150кВ та вище Південного регіону ОЕС України (відключення ПЛ 150кВ «Каховська - Дудчино»).
Денне зниження зимових навантажень 2019 року.

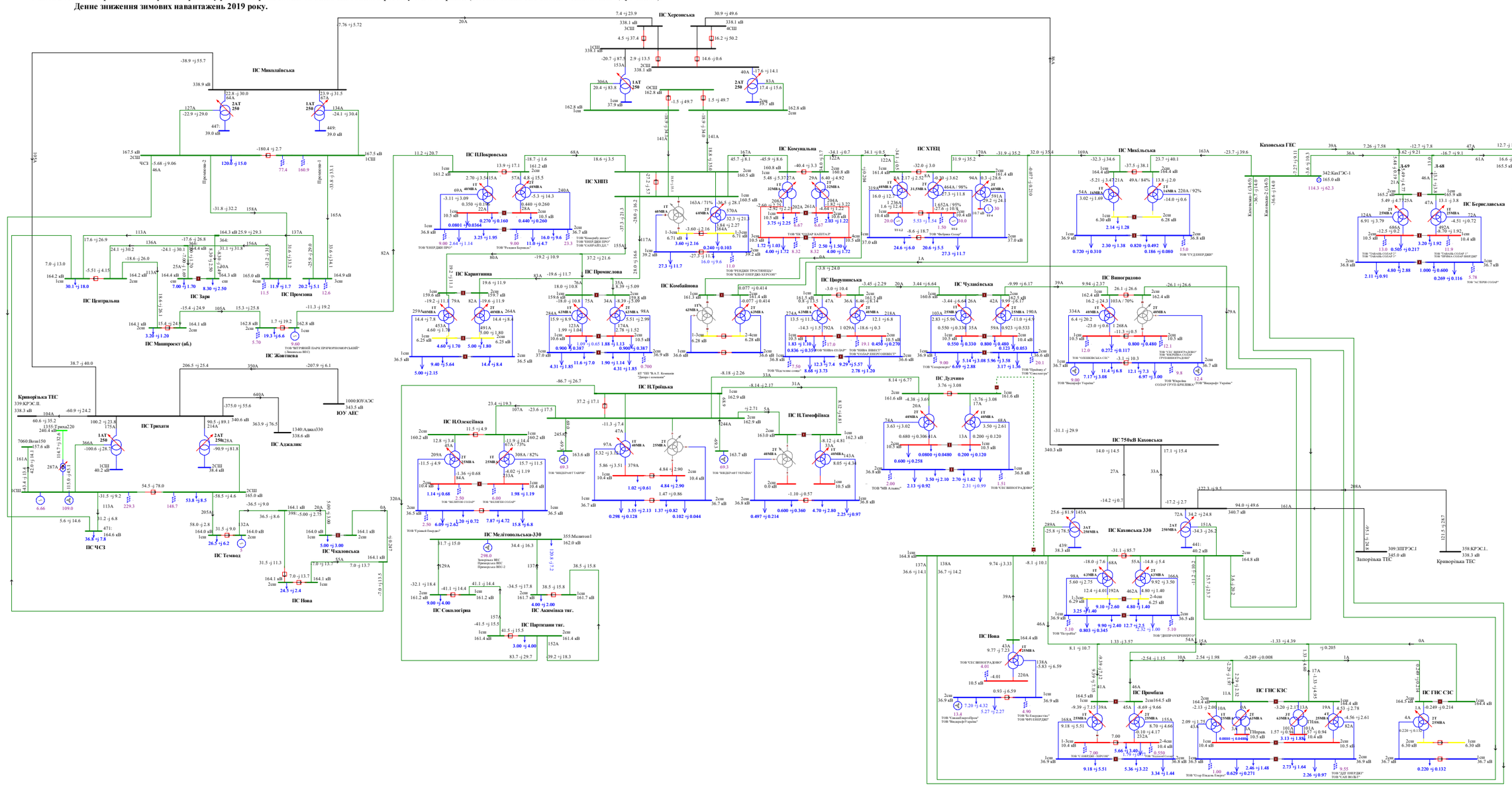

Схема 202. Аналіз режиму роботи мережі 150кВ та вище Південного регіону ОЕС
Вечірній максимум зимових навантажень 2019 року.

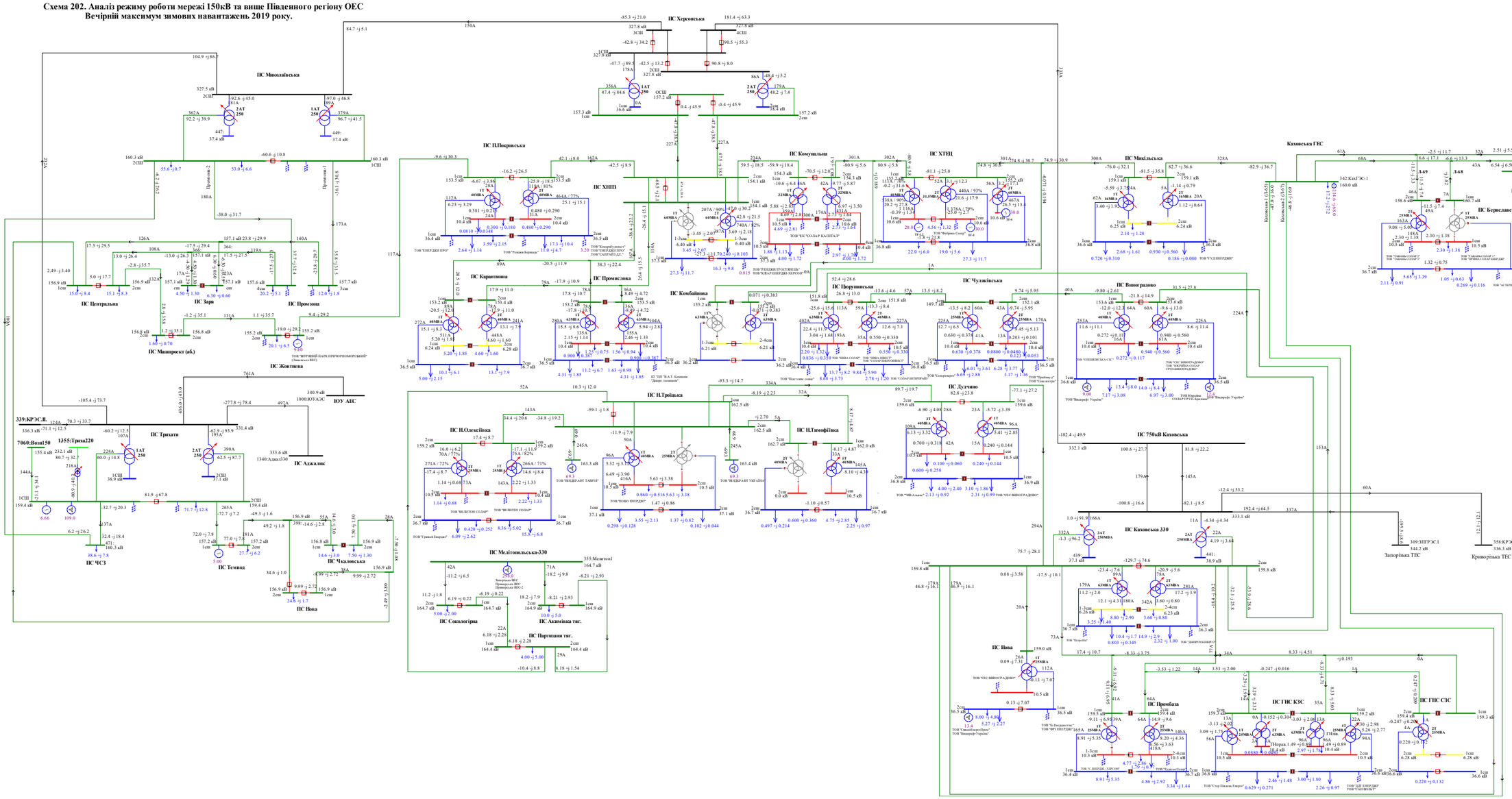

Схема 203. Аналіз ремонтно-аварійного режиму роботи мережі 150кВ та вище Південного регіону ОЕС України (відключення 3АТ на ПС 330кВ «Каховська» при виведеному у ремонт 2АТ на ПС 330кВ «Каховська»).
Вечірній максимум зимових навантажень 2019 року.

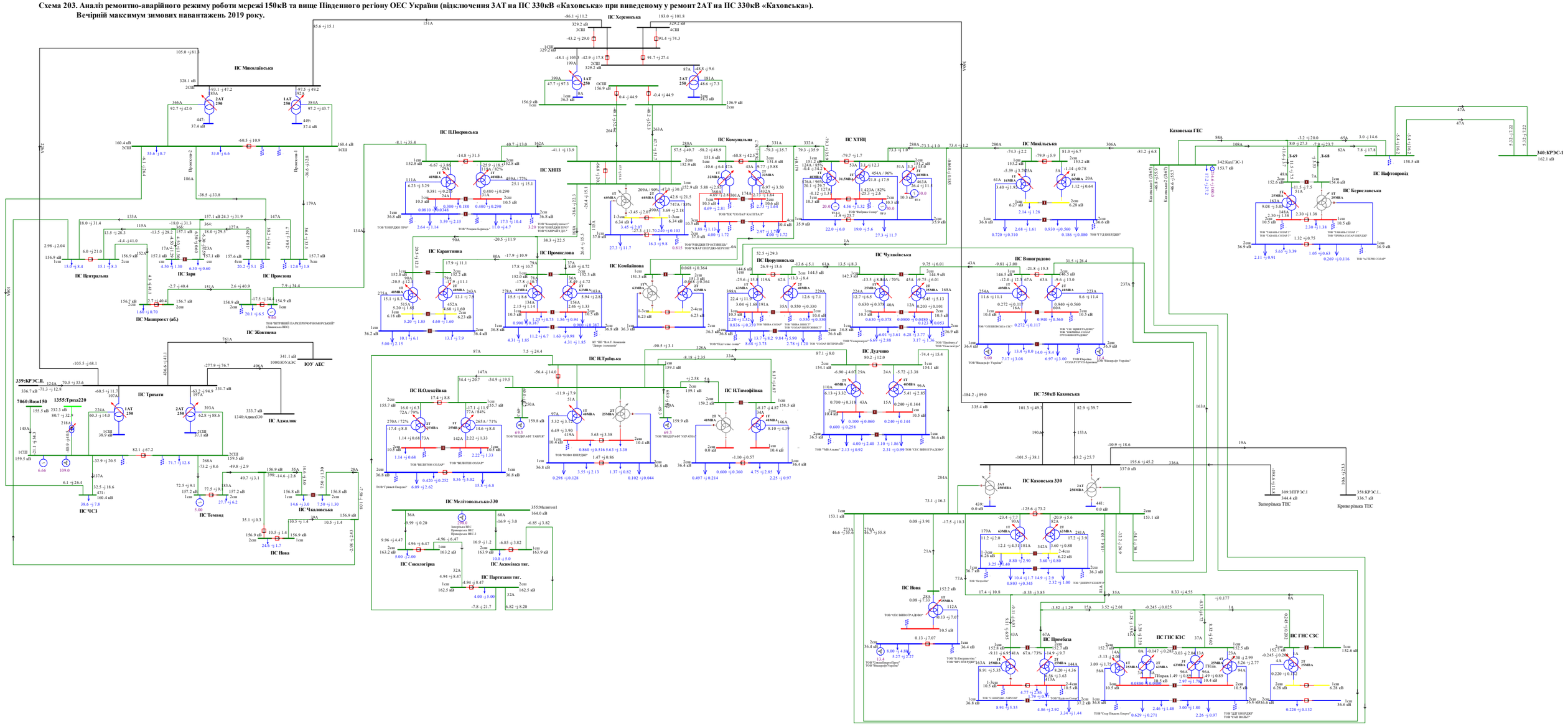
ПС Михайлівська
ПС Центральна
ПС Зари
ПС Промінь
ПС Машпроект (аб.)
ПС Жовтнева
ПС Трихати
ПС Джалик
ПС ЧСЗ
ПС Темвод
ПС Чкаловська
ПС Нова
ЮУ АЕС
339:КРЭС.IL
7060:Вотп150
1355:Трихз220
1000:ЮУАЭС
1340:Аджа330
ПС Херсонська
ПС ПІПокровська
ПС ХНПЗ
ПС Карантинна
ПС Промислова
ПС Комбайнова
ПС Мелітопольська-330
ПС Сокологірка
ПС Акімівська тяг.
ПС Партизани тяг.
ПС НТроїцька
ПС НОлексіївка
ПС НТимофіївка
ПС Комунальна
ПС ХТЕЦ
ПС Чулаківська
ПС Пологівська
ПС Дулучино
ПС Миколаївська
ПС Виноградово
ПС 750кВ Каховська
ПС Каховська 330
Каховська ГЕС
ПС Нафтопровід
ПС Бериславська
340:КРЭС-1
Запорізька ТЕС
Криворізька ТЕС
ПС ГНС КЗС
ПС ГНС СЗС
ПС Промінь
ТОВ "ЕНЕРДІЯ ПРО"
ТОВ "Румянцевська"
ТОВ "ТЕПЛОЕНЕРГОСЕРВІС"
ТОВ "ЕНЕРГОІНВЕСТ"
ТОВ "ЕНЕРДІЯ ПРО"
ТОВ "Румянцевська"
ТОВ "ТЕПЛОЕНЕРГОСЕРВІС"
ТОВ "ЕНЕРГОІНВЕСТ"
ТОВ "ТЕПЛОЕНЕРГОСЕРВІС-2"
ТОВ "ТЕПЛОЕНЕРГОСЕРВІС-3"
ТОВ "ЕНЕРГОІНВЕСТ"
ТОВ "ТЕПЛОЕНЕРГОСЕРВІС

Схема 204. Аналіз ремонтно-аварійного режиму роботи мережі 150кВ та вище Південного регіону ОЕС України (відключення ПЛ 330 «Каховська 750 - Херсонська» при виведенні у ремонт ПЛ 330 «Трихати - Миколаївська»).
Вечірній максимум зимових навантажень 2019 року.

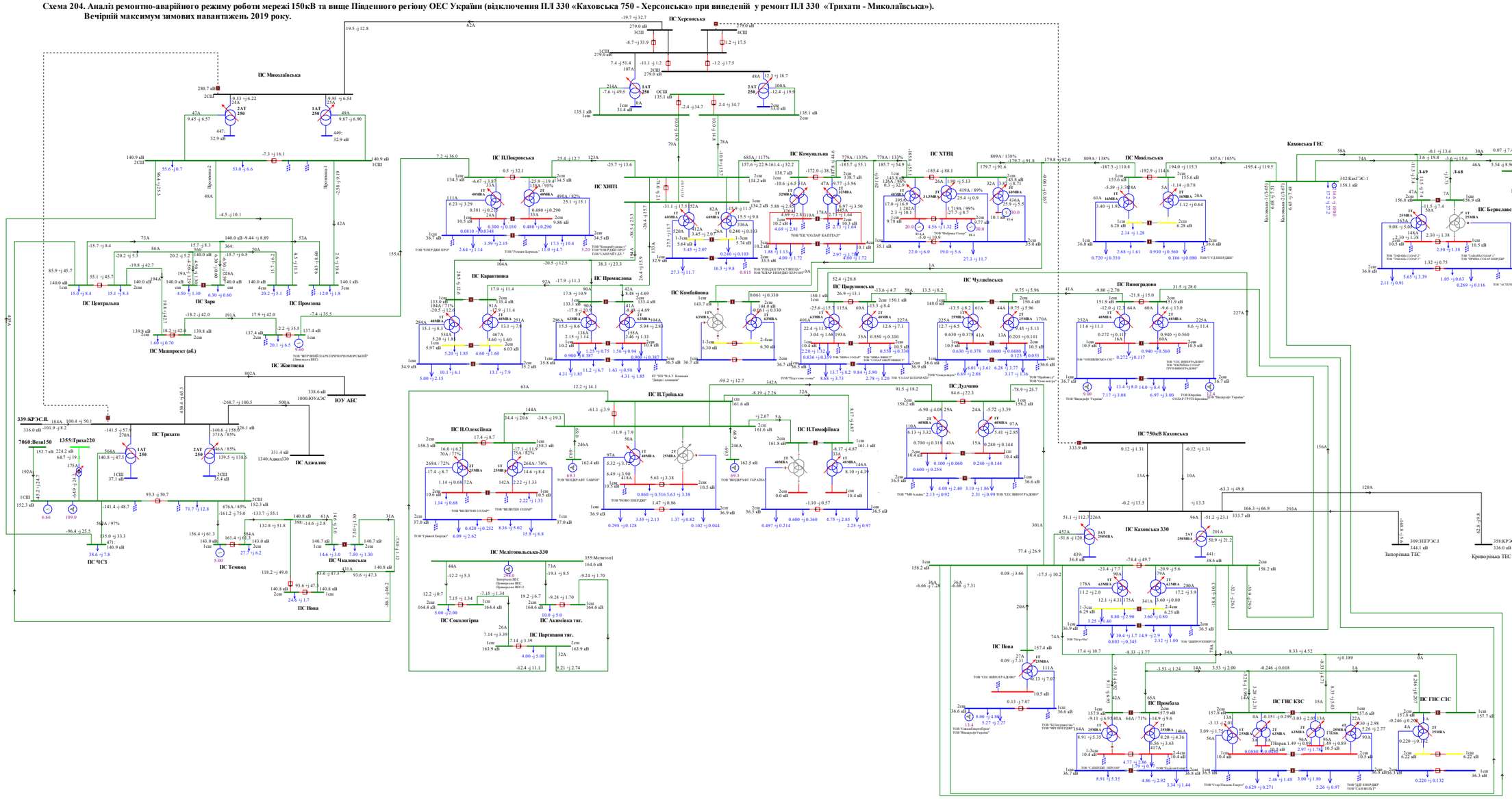

Схема 205. Аналіз ремонтно-аварійного режиму роботи мережі 150кВ та вище Південного регіону ОЕС України (відключення ПЛ 330 «Каховська 750 - Херсонська» при виведенні у ремонт ПЛ 330 «Трихати - Миколаївська», з виконанням радіального розриву на ПС 150/35/6кВ «ХНПЗ» у бік ПС 150/10кВ «Комунальна»).
Вечірній максимум зимових навантажень 2019 року.

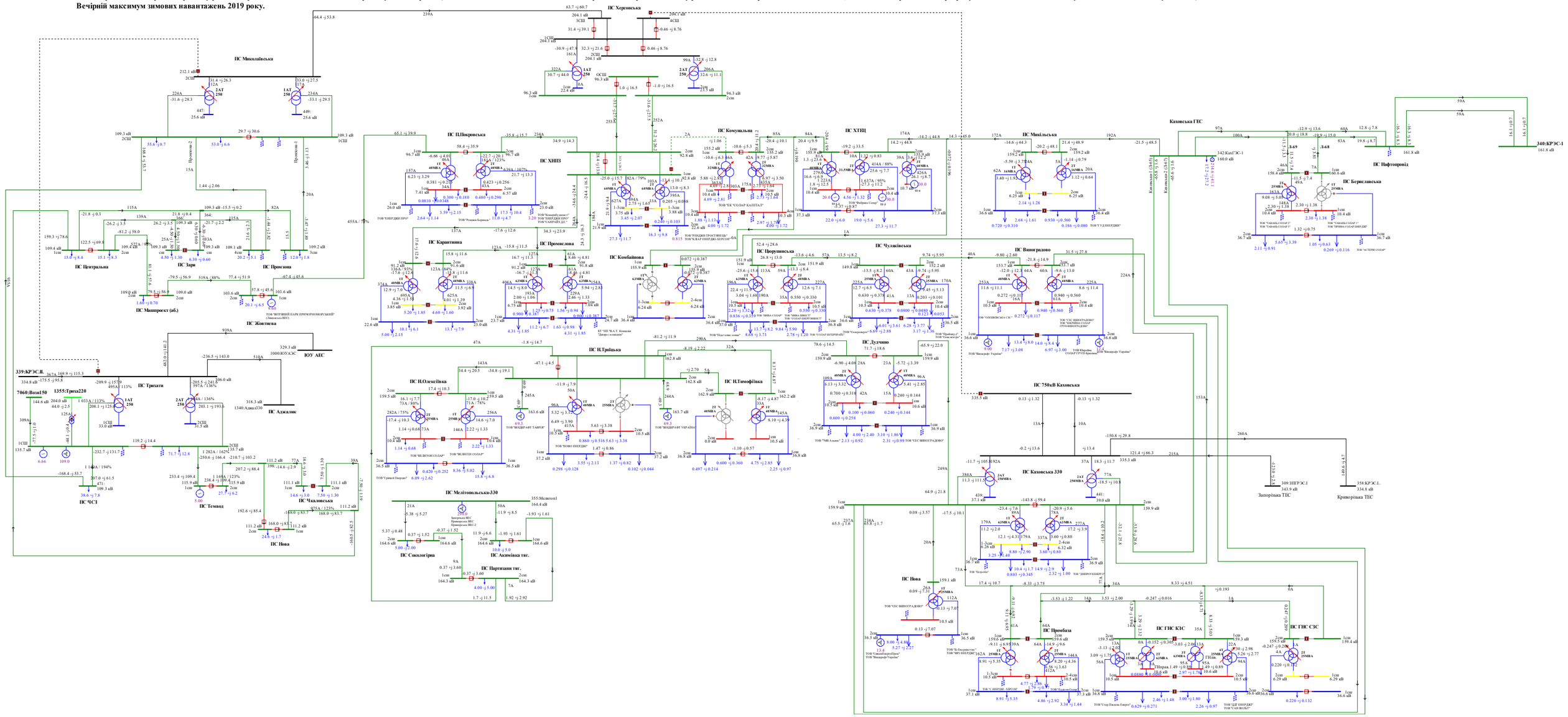
ПС Херсонська
ПС Миколаївська
ПС Трихати
ПС Аджалик
ЮУ АЕС
ПС Центральна
ПС Зоря
ПС Промзона
ПС Маяк
ПС Жовтнева
ПС ЧСЗ
ПС Темвод
ПС Чкаловська
ПС Нова
ПС Покровська
ПС ХНПЗ
ПС Комунальна
ПС ХТЕЦ
ПС Карантинна
ПС Промислова
ПС Комбайнова
ПС Сокологірка
ПС Мелітопольська-330
ПС Асмоківка тяг.
ПС Партизани тяг.
ПС Троїцька
ПС Олексіївка
ПС Тимофіївка
ПС Дудчино
ПС Чулаківська
ПС Виноградово
ПС Миколаївська
ПС Каховська
ПС 750кВ Каховська
ПС Каховська 330
ПС Нафтопровід
ПС Берославська
ПС Пробабка
ПС ГНС КЗС
ПС ГНС СЗС
Каховська ГЕС
Запорізька ТЕС
Криворізька ТЕС
339:КРЭС.IL
7060:Вознi150
1355:Трихи220
1000:ЮУАЭС
1340:Аджа330
340:КРЭС-1
342:КахГЭС-1
309:ЗПРЭС.1
358:КРЭС.L
ТОВ "ВІТРЯНИЙ ПАРК ПРИЧОРНОМОРСЬКИЙ"
ТОВ "ЕНЕРДЖІ ПРО"
ТОВ "Ресурси Бориспіль"
ТОВ "ТРИДЕНЬ ПРОСТИРІДЬ"
ТОВ "КЛАУР ЕНЕРДЖІ ХЕРСОН"
ТОВ "ЕК "СОЛАР КАПІТАЛ""
ТОВ "Вибрана Сонце"
ТОВ "ТУЛЕНЕРДЖІ"
ТОВ "ТАБАНЬ СОЛАР 1"
ТОВ "ТАБАНЬ СОЛАР 2"
ТОВ "ТАБАНЬ СОЛАР 3"
ТОВ "ЧЕРНІХА СОЛАР ЕНЕРДЖІ"
ТОВ "ЧЕРНІХА СОЛАР"
ТОВ "ЧЕРНІХА СОЛАР ПАРК"
ТОВ "ЧЕРНІХА СОЛАР ПАРК 2"
ТОВ "ЧЕС ВИНОГРАДІВКА"
ТОВ "ЧЕС ВИНОГРАДІВКА 2"
ТОВ "ЧЕС ВИНОГРАДІВКА 3"
ТОВ "ЧЕС ВИНОГРАДІВКА 4"
ТОВ "ЧЕС ВИНОГРАДІВКА 5"
ТОВ "ЧЕС ВИНОГРАДІВКА 6"
ТОВ "ЧЕС ВИНОГРАДІВКА 7"
ТОВ "ЧЕС ВИНОГРАДІВКА 8"
ТОВ "ЧЕС ВИНОГРАДІВКА 9"
ТОВ "ЧЕС ВИНОГРАДІВКА 10"
ТОВ "ЧЕС ВИНОГРАДІВКА 11"
ТОВ "ЧЕС ВИНОГРАДІВКА

Схема 206. Аналіз ремонтно-аварійного режиму роботи мережі 150кВ та вище Південного регіону ОЕС України (відключення ПЛ 330 «Каховська - КрТЕС» при виведеній у ремонт ПЛ 330 «Каховська - ЗаТЕС»).
Вечірній максимум зимових навантажень 2019 року.

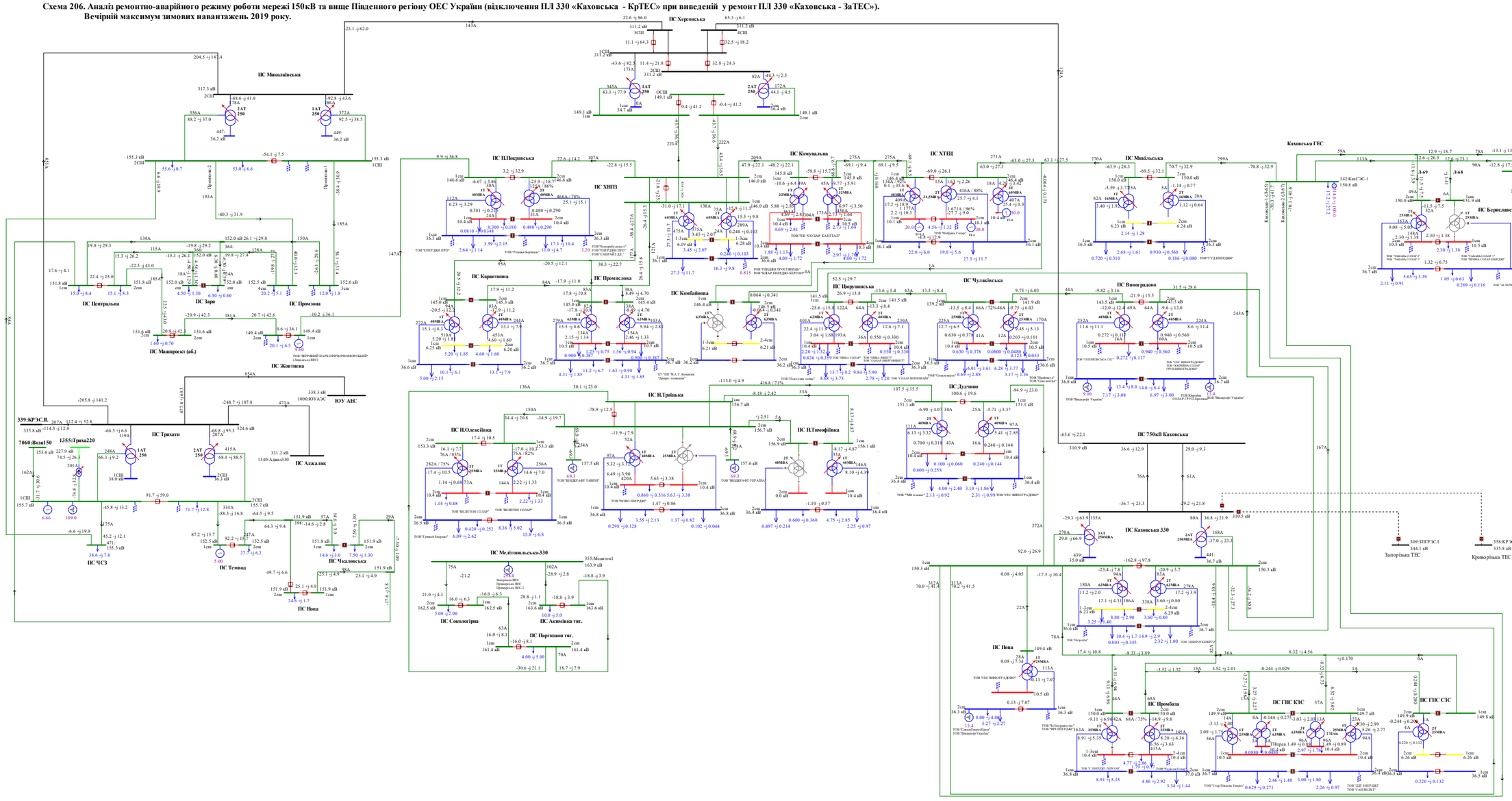

Схема 207. Аналіз ремонтно-аварійного режиму роботи мережі 150кВ та вище Південного регіону ОЕС України (відключення ПЛ 330 «Каховська 750 – Каховська 2» при виведеній у ремонт ПЛ 330«Каховська 750 – Каховська 1»).
Вечірній максимум зимових навантажень 2019 року.

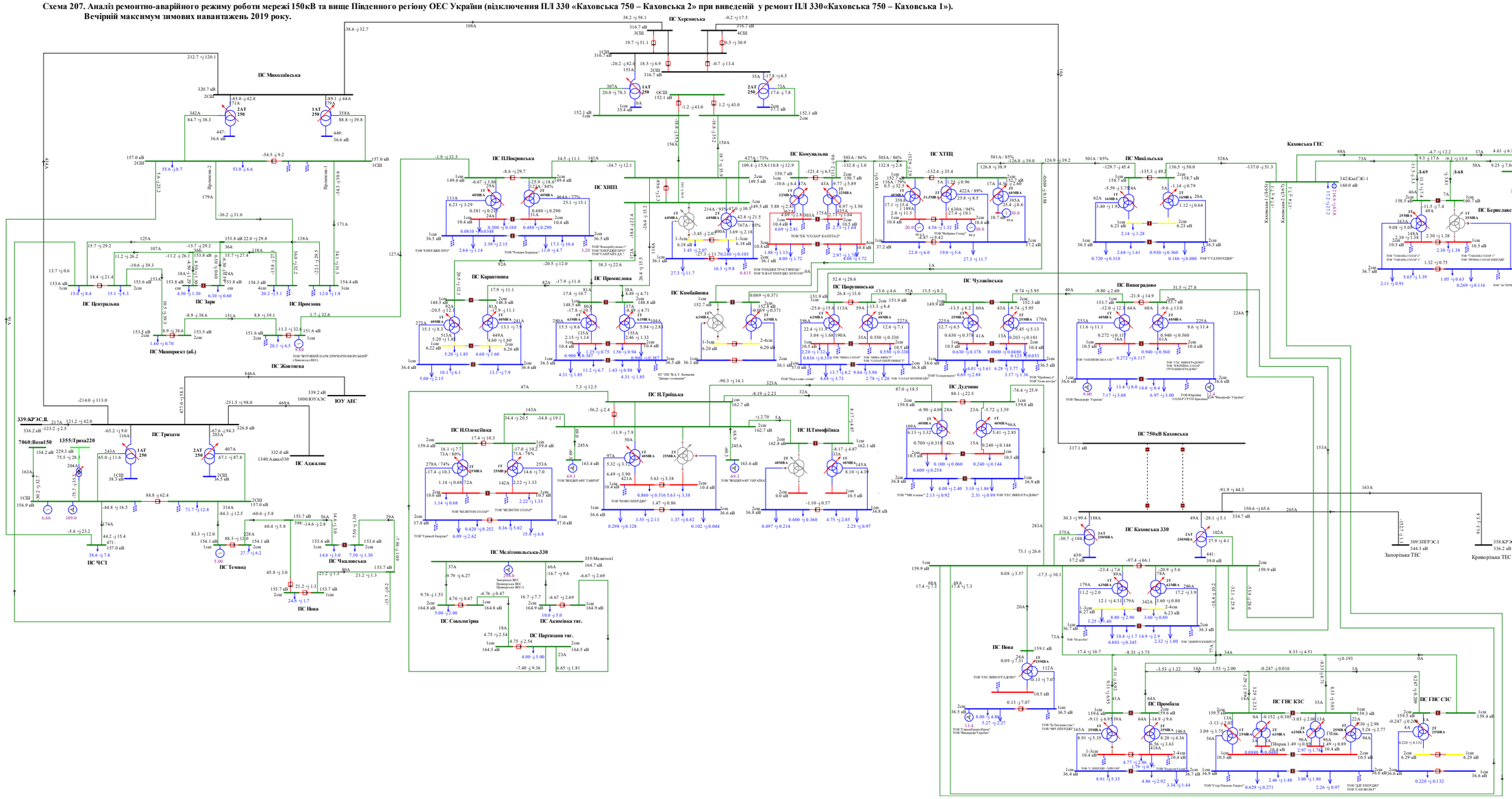
ПС Миколаївська
ПС Центральна
ПС Заря
ПС Промінь
ПС Маяк
ПС Маширозит (об.)
ПС Жовтнева
ПС Трихати
ПС Аджалик
ПС ЧСЗ
ПС Темвод
ПС Чкаловська
ПС Нова
ПС Херсонська
ПС Покровська
ПС ХНЗ
ПС Карантинна
ПС Промислова
ПС Комбайнова
ПС Комунальна
ПС ХТНЦ
ПС Чулаївська
ПС Виноградово
ПС Миколаївська
ПС Каховська ГЕС
ПС Нафтопровід
ПС Берегівська
ПС 750кВ Каховська
ПС Каховська 330
ПС Нова
ПС ГНС КЗС
ПС ГНС СЗС
ПС Промбаза
ПС Сокологірка
ПС Партизани тяг.
ПС Аксютівка тяг.
ПС Мелітопольська-330
ПС Троїцька
ПС Олексіївка
ПС Тимофіївка
ПС Дудчино
ПС Вторушинська
ПС Вознесенська
ПС Снігурівська
ПС Інгулецька
ПС Інгулець
ПС Кривий Ріг-330
ПС Апостолівська
ПС Дніпровська
ПС Дніпровська-330
ПС Запорізька-330
ПС Запорізька
ПС Запорізька ТЕС
ПС Криворізька ТЕС
ПС Криворізька
ПС Кривий Ріг-750
ПС Кривий Ріг-Тягова
ПС Кривий Ріг-Північна
ПС Кривий Ріг-Південна
ПС Кривий Ріг-Західна
ПС Кривий Ріг-Центральна
ПС Кривий Ріг-Північна-330
ПС Кривий Ріг-Південна-330
ПС Кривий Ріг-Західна-330
ПС Кривий Ріг-Центральна-330
ПС Кривий Ріг-Північна-750
ПС Кривий Ріг-Південна-750
ПС Кривий Ріг-Західна-750
ПС Кривий Ріг-Центральна-750

Схема 208. Аналіз ремонтно-аварійного режиму роботи мережі 150кВ та вище Південного регіону ОЕС України (відключення ПЛ 330 «Каховська 750 - Херсонська» при виведенні у ремонт ПЛ 330 «Каховська - КрТЕС»).
Вечірній максимум зимових навантажень 2019 року.

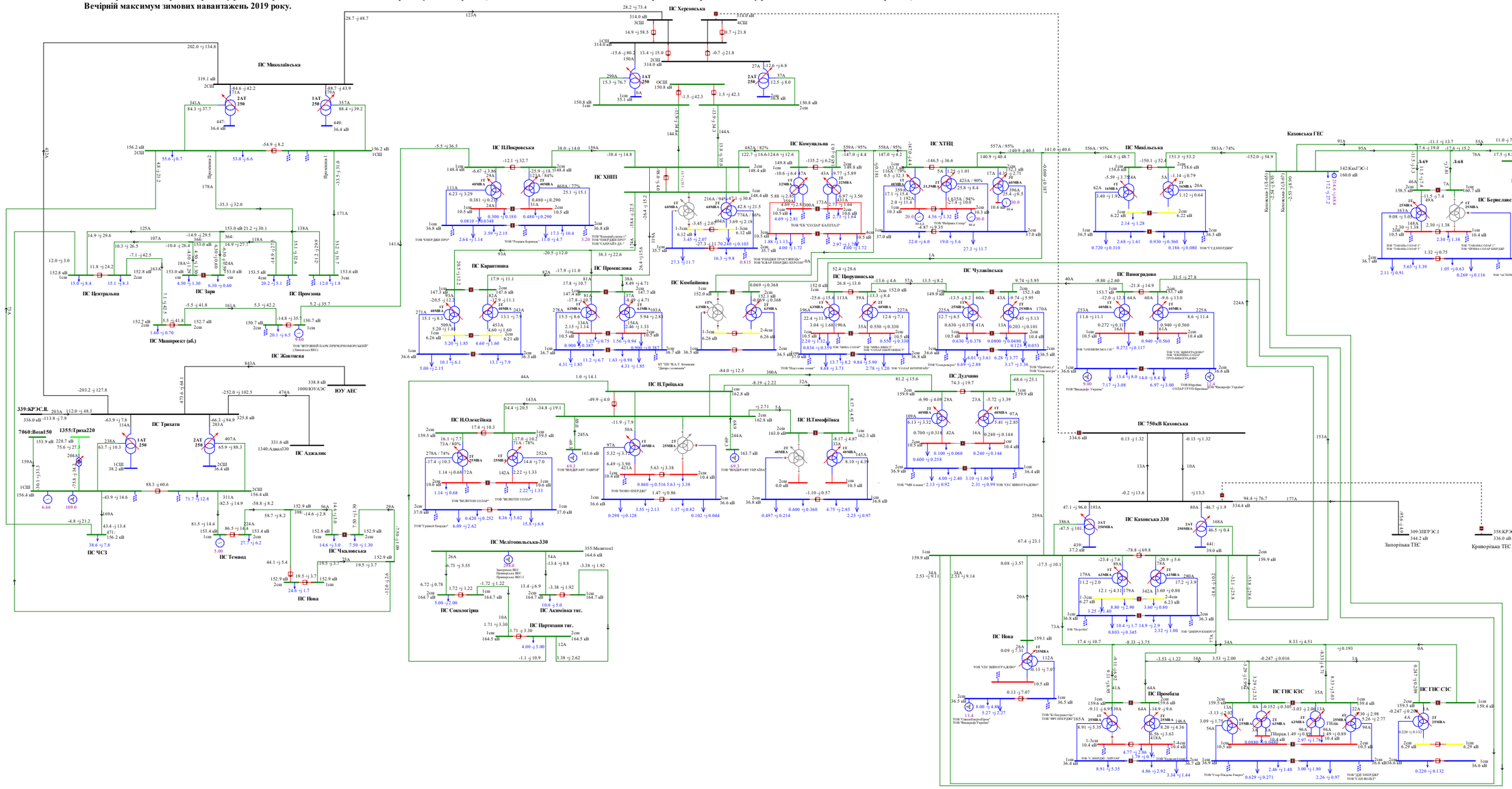

Схема 209. Аналіз ремонтно-аварійного режиму роботи мережі 150кВ та вище Південного регіону ОЕС України (відключення ПЛ 150 «Каховська – Каховська ГЕС 2» при виведенії у ремонт ПЛ 150 «Каховська – Каховська ГЕС 1»).
Вечірній максимум зимових навантажень 2019 року.

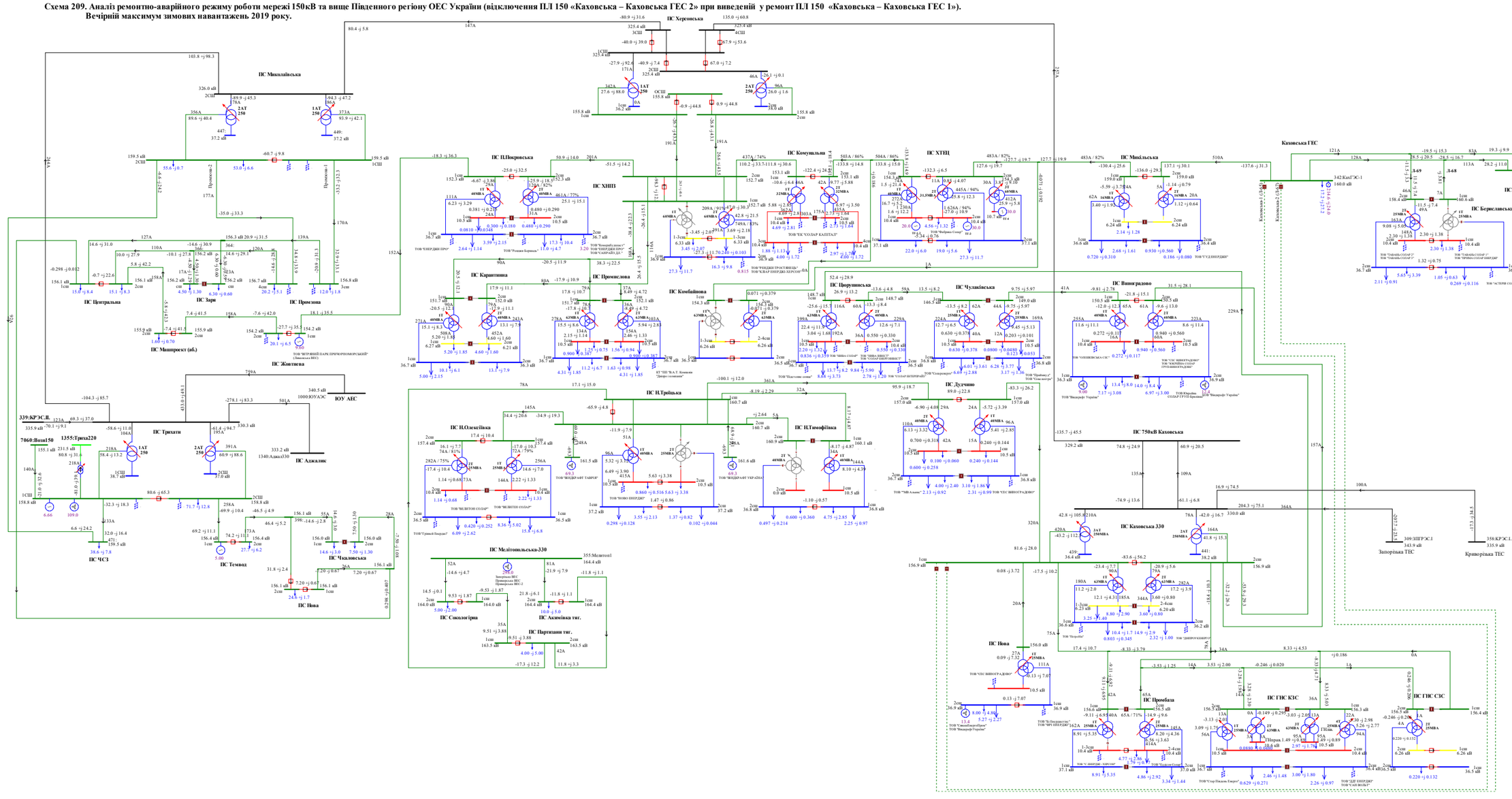

Схема 210. Аналіз ремонтно-аварійного режиму роботи мережі 150кВ та вище Південного регіону ОЕС України (відключення ПЛ 150 «Партизани – Н.Тройцьк» при виведеному у ремонт 2АТ на ПС 330кВ «Каховська»).
Вечірній максимум зимових навантажень 2019 року.

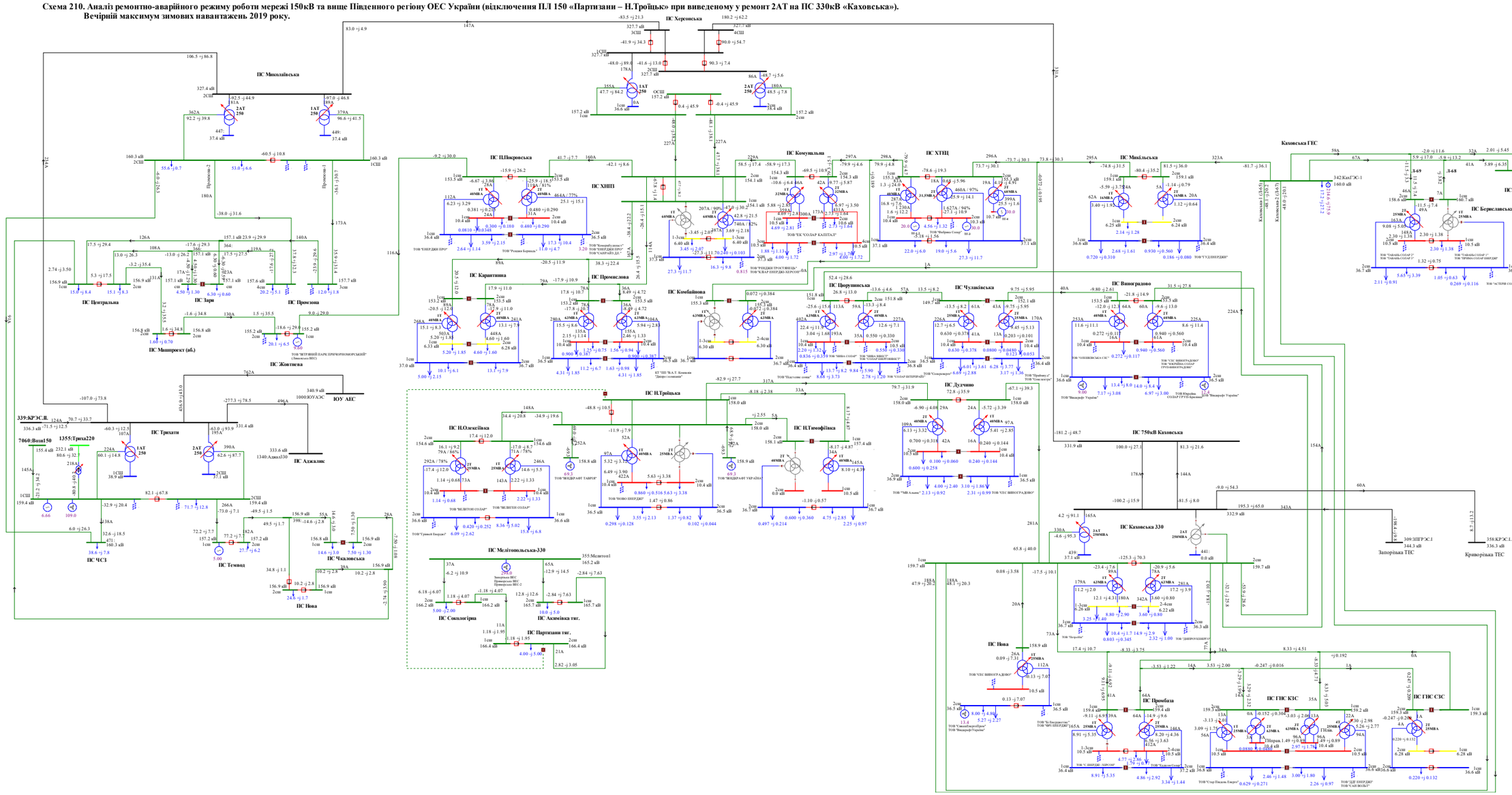

Схема 211. Аналіз ремонтно-аварійного режиму роботи мережі 150кВ та вище Південного регіону ОЕС України (відключення 2СШ-330 на ПС 330 «Каховська» при виведеній у ремонт 1СШ-330 на ПС 330кВ «Каховська»).
Вечірній максимум зимових навантажень 2019 року.

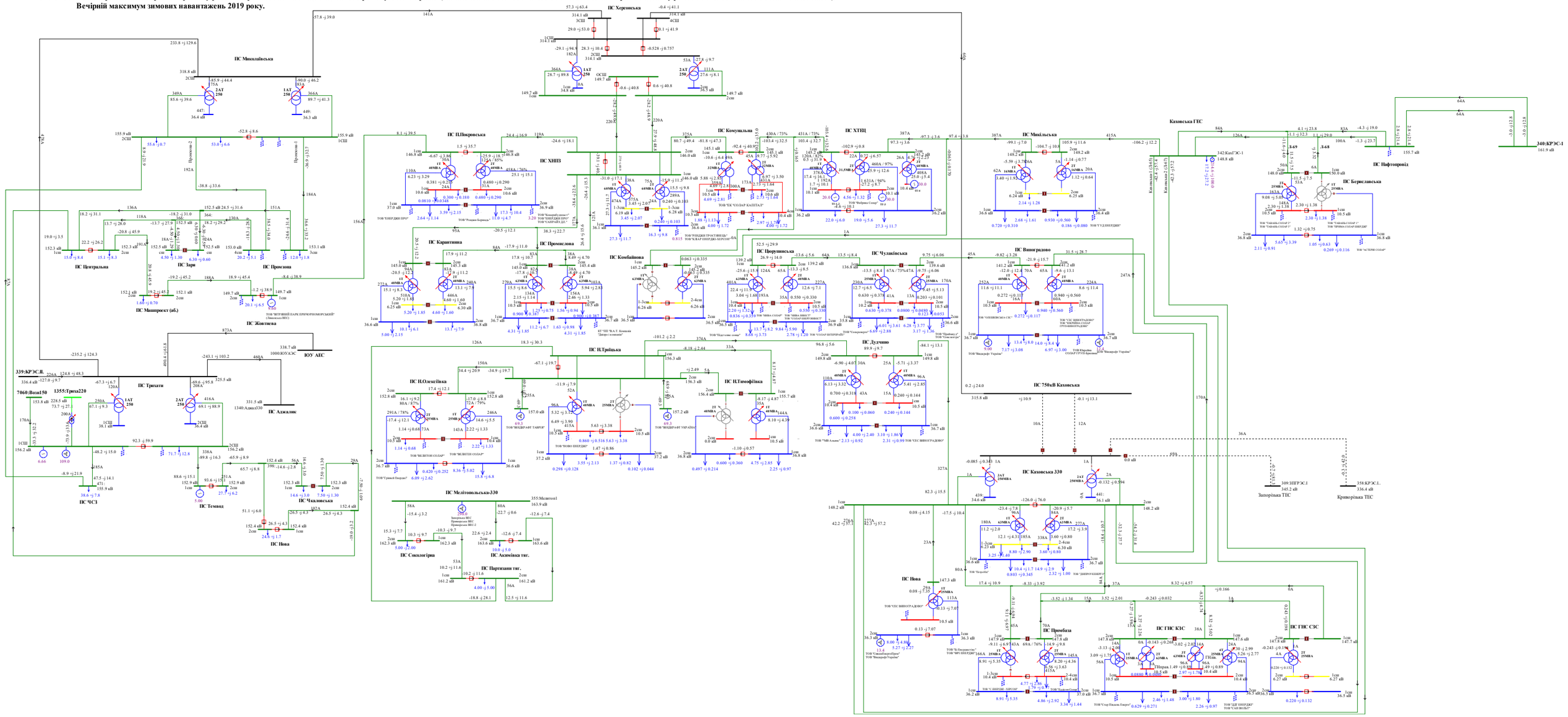

Схема 212. Аналіз ремонтно-аварійного режиму роботи мережі 150кВ та вище Південного регіону ОЕС України (відключення 2АТ на ПС 330кВ «Каховська» при виведенні у ремонт ПЛ 150 «Каховська ГЕС - Микільська»).
Вечірній максимум зимових навантажень 2019 року.

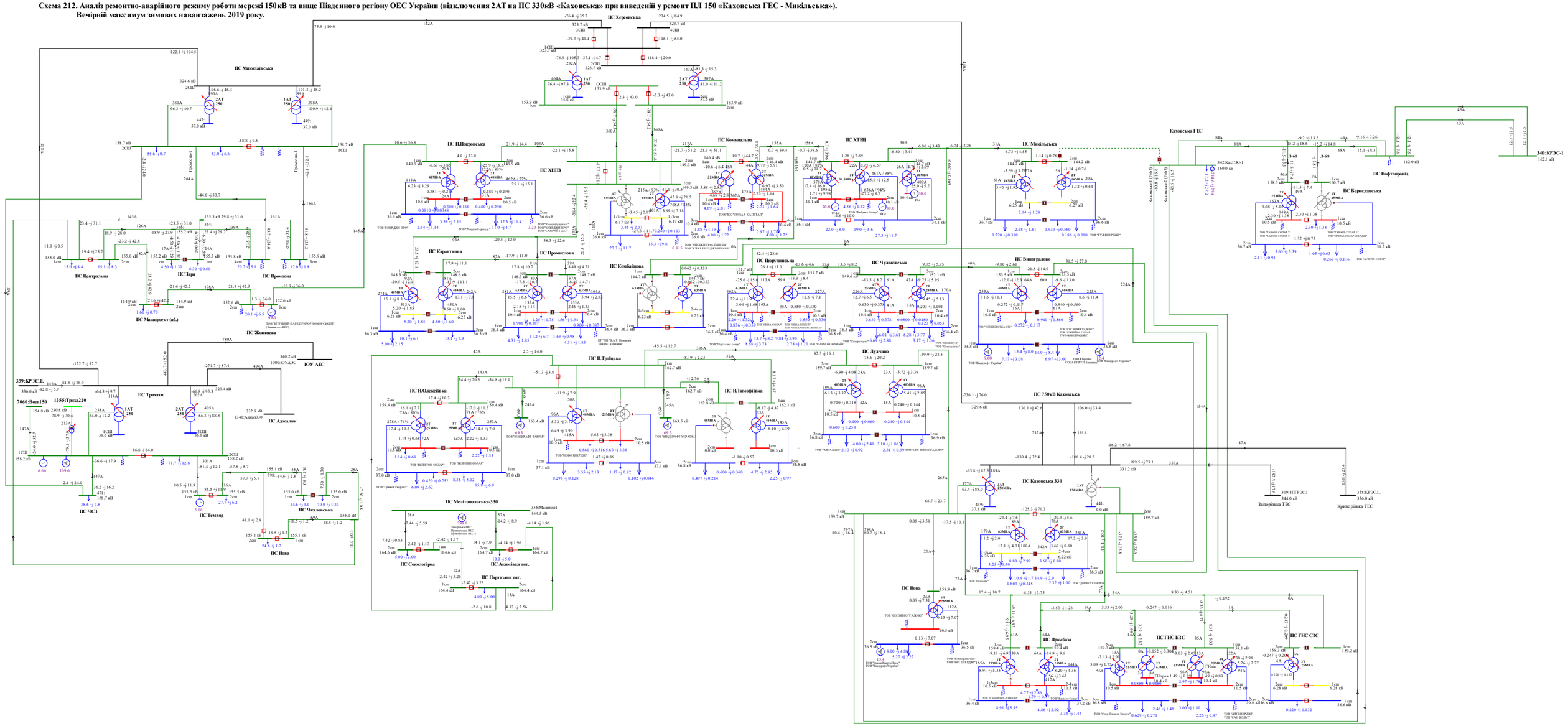

Схема 213. Аналіз ремонтно-аварійного режиму роботи мережі 150кВ та вище Південного регіону ОЕС України (відключення ПЛ 150кВ «Мелітопольська - Акимівка» при виведеній у ремонт ПЛ 150 «Мелітопольська - Сокологірна»).
Вечірній максимум зимових навантажень 2019 року.

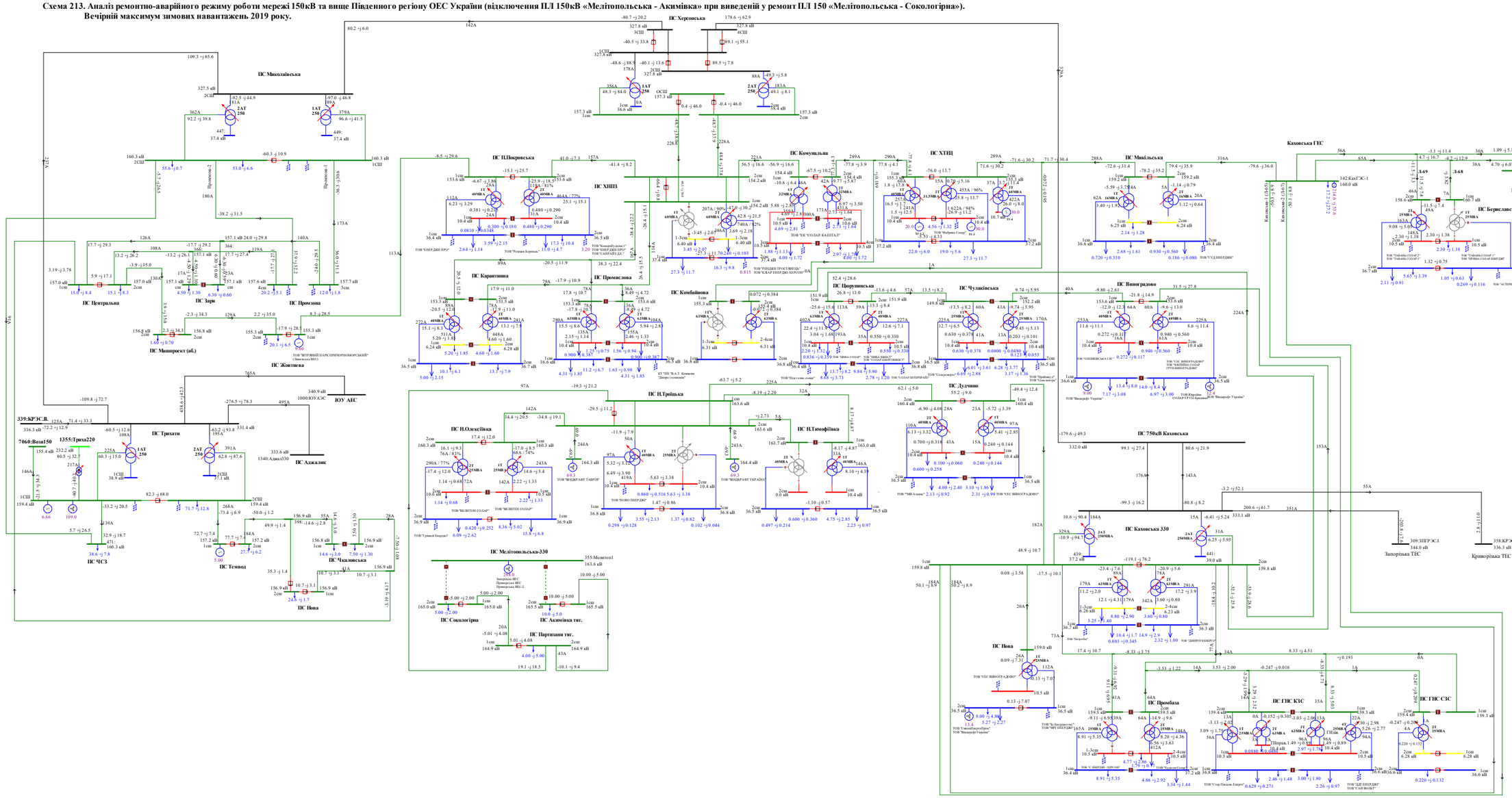

Схема 214. Аналіз ремонтно-аварійного режиму роботи мережі 150кВ та вище Південного регіону ОЕС України (відключення ПЛ 150кВ «Партизани -Акимівка» при виведенії у ремонт ПЛ 150 «Партизани - Сокологірна»).
Вечірній максимум зимових навантажень 2019 року.

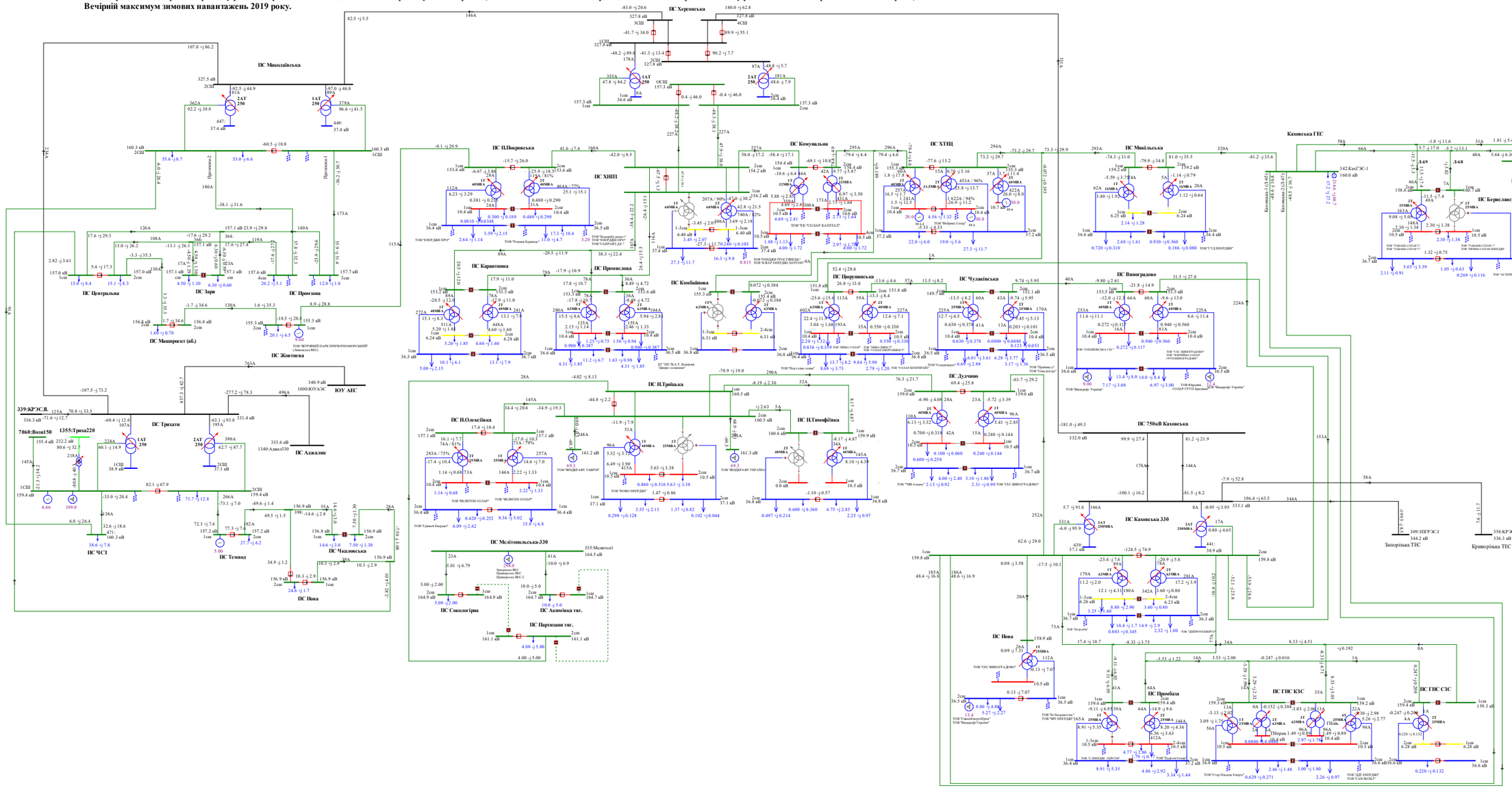

Схема 215. Аналіз ремонтно-аварійного режиму роботи мережі 150кВ та вище Південного регіону ОЕС України (відключення ПЛ 150кВ «П.Покровська - Жовтнева»).
Вечірній максимум зимових навантажень 2019 року.

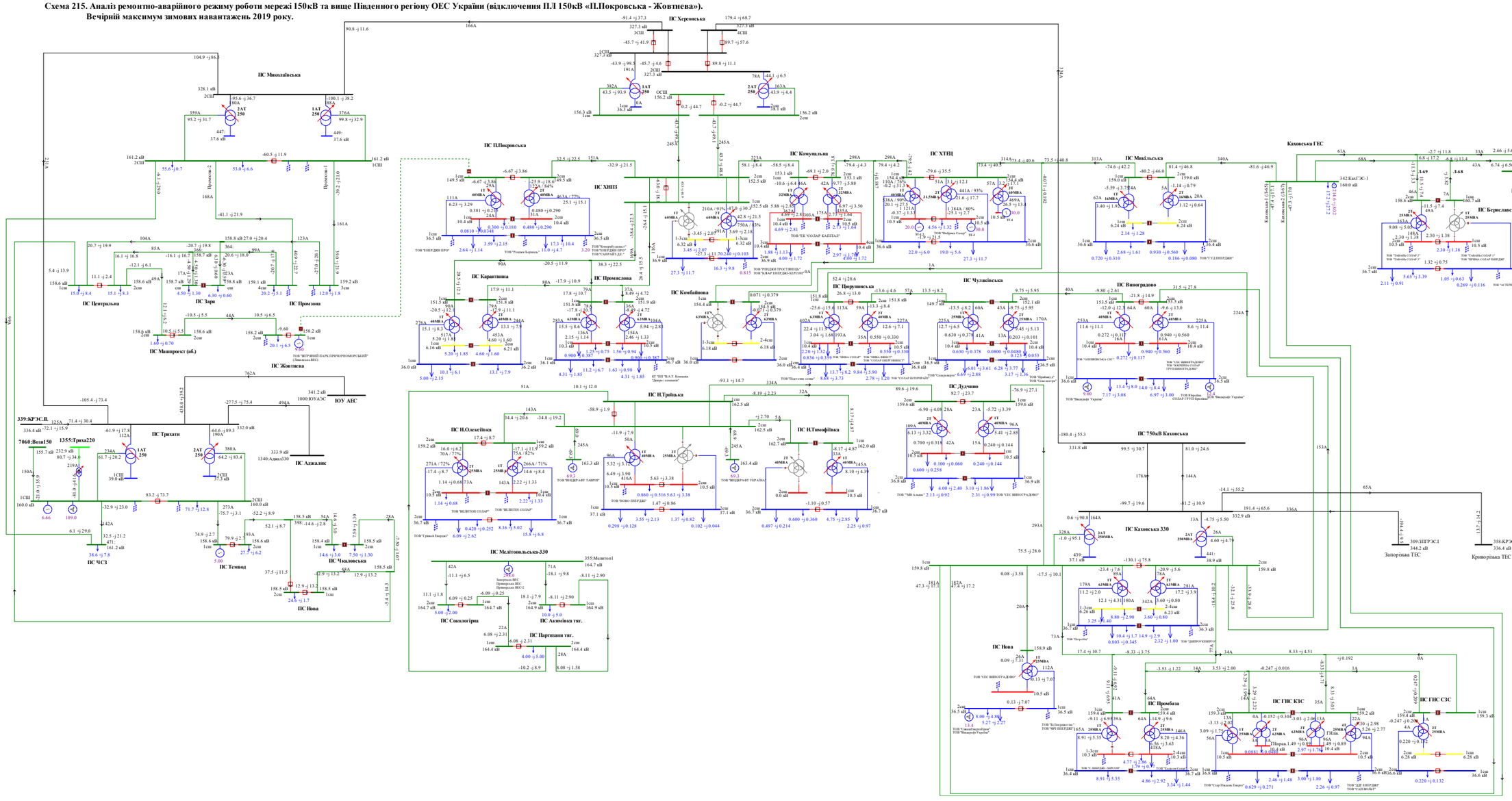

Схема 216. Аналіз ремонтно-аварійного режиму роботи мережі 150кВ та вище Південного регіону ОЕС України (відключення ПЛ 150кВ «Каховська - Дудчино»).
Вечірній максимум зимових навантажень 2019 року.

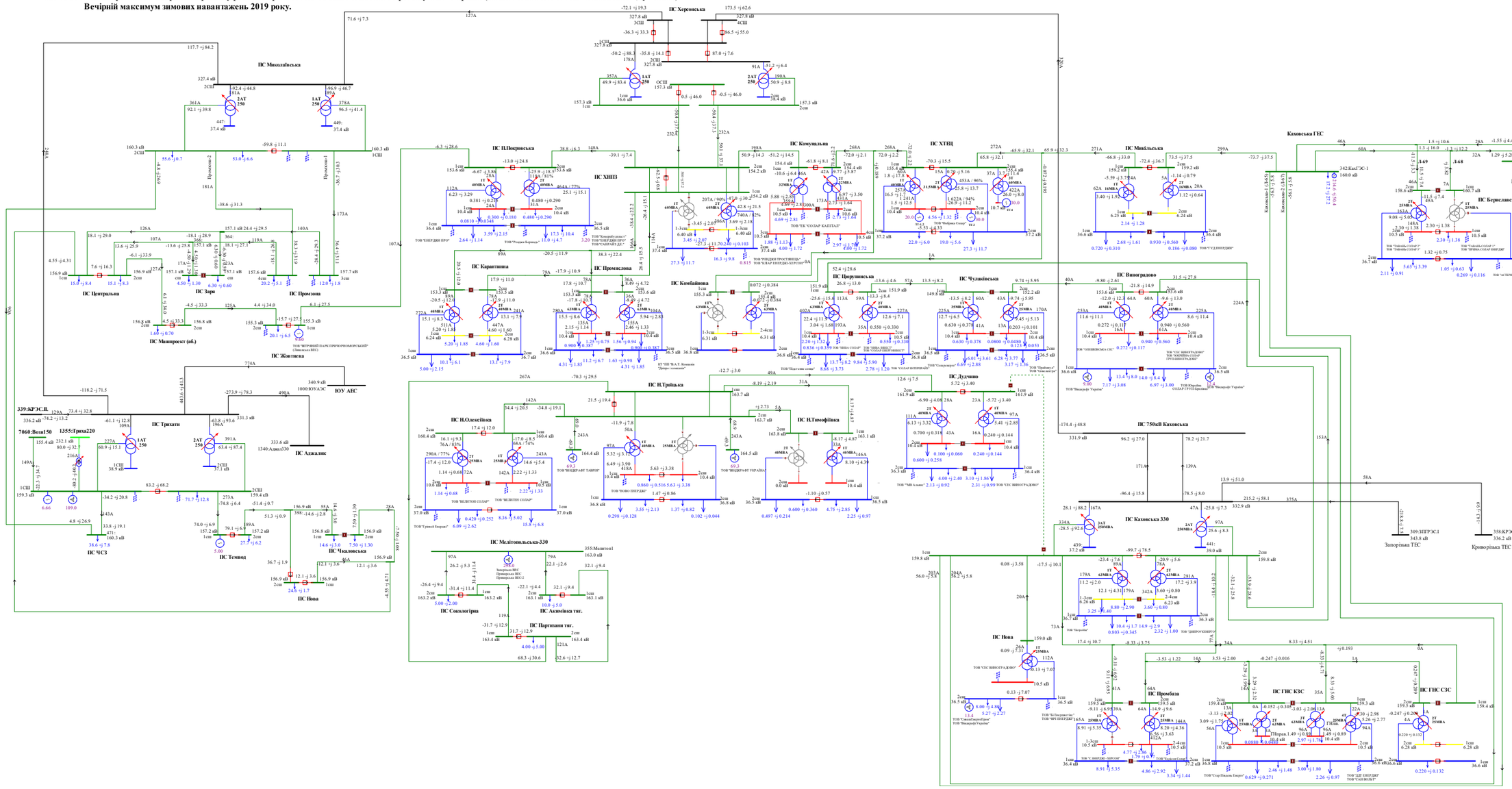

Схема 217. Аналіз режиму роботи мережі 150кВ та вище Південного регіону ОЕС України.
Денне зниження літніх навантажень 2020 року.

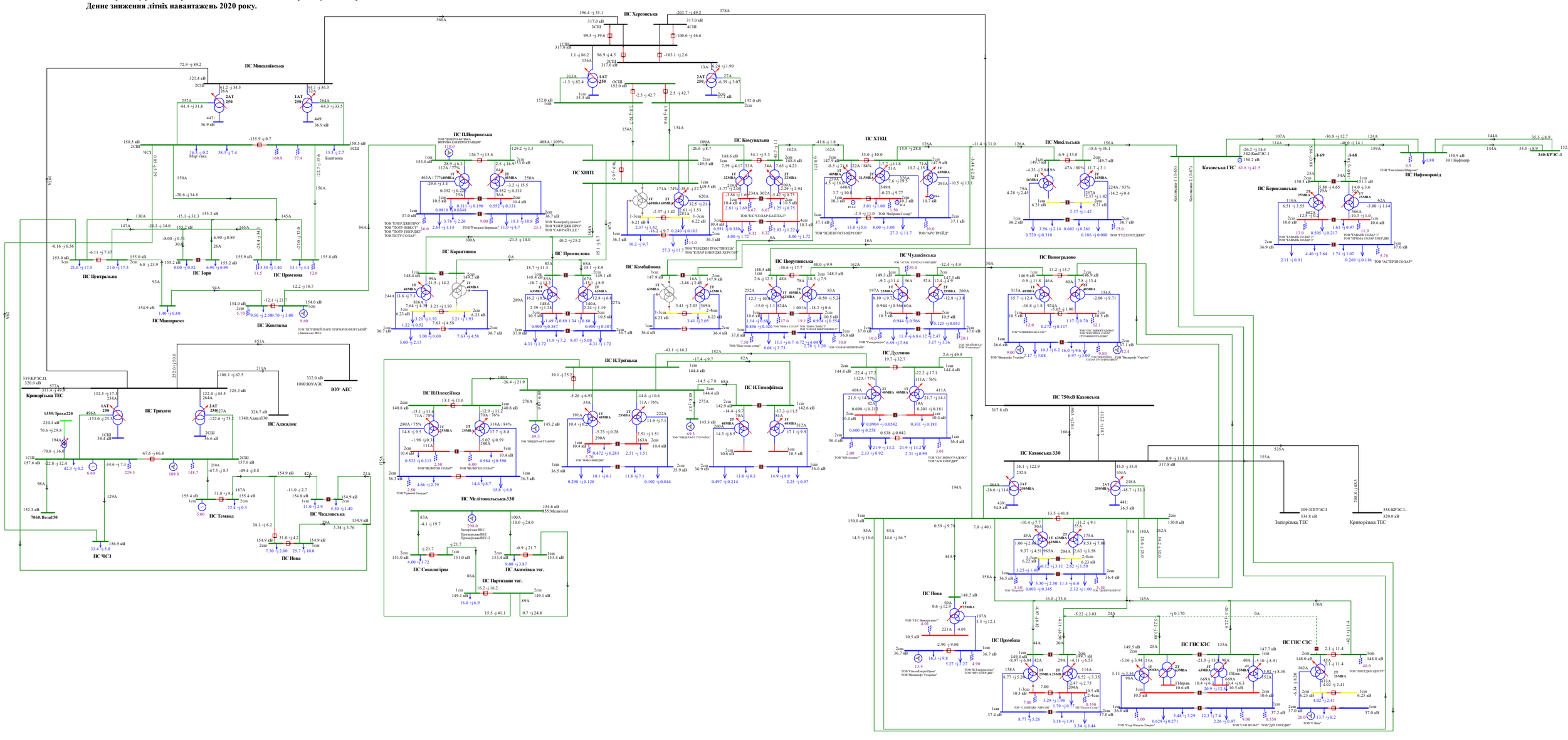

Схема 218. Аналіз ремонтно-аварійного режиму роботи мережі 150кВ та вище Південного регіону ОЕС України (відключення 3АТ на ПС 330кВ «Каховська» при виведеному у ремонт 2АТ на ПС 330кВ «Каховська»).
Денне зниження літніх навантажень 2020 року.

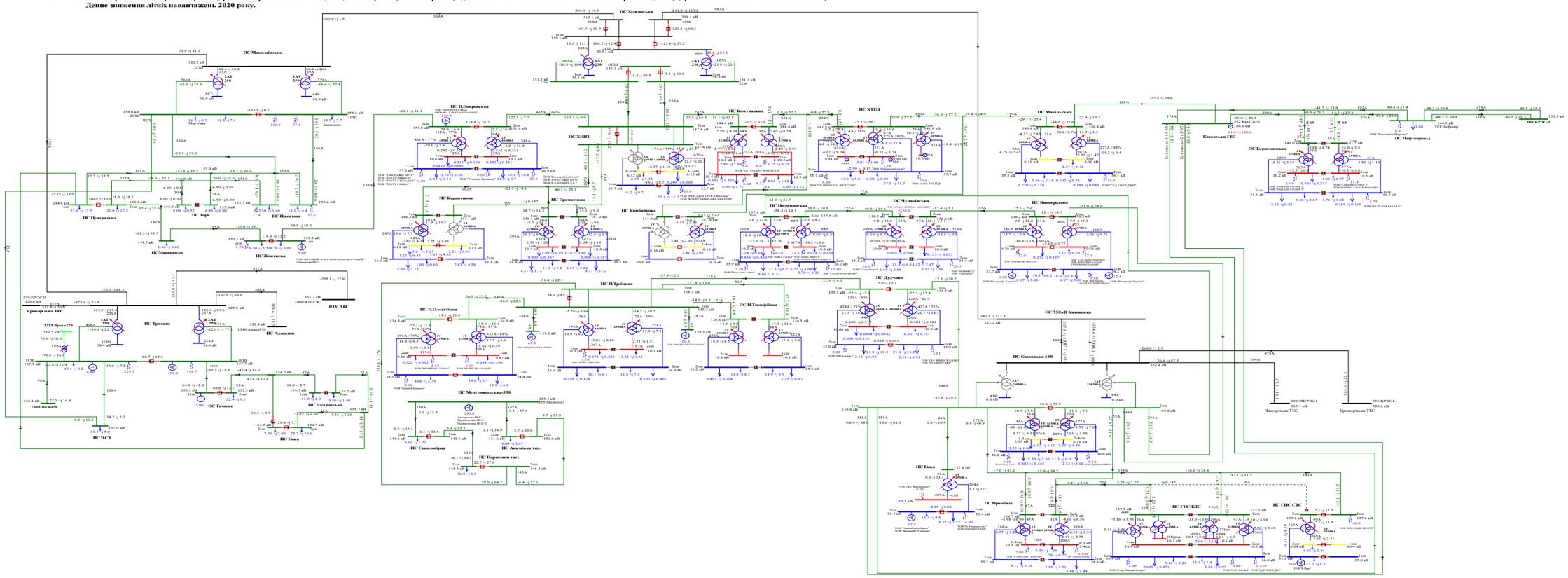
ПС Миколаївська
ПС Центральна
ПС Торм
ПС Прилісна
ПС Маяк
ПС Жовтнева
ПС ЧСЗ
ПС Нова
ПС Таврія
ПС Каланчак
ПС Асканія
ПС Херсонська
ПС ПІвденноукраїнська
ПС ХАЕС
ПС Комунальна
ПС ХТЗЦ
ПС Карантинна
ПС Промислова
ПС Комбайнова
ПС Цюрупинська
ПС Чулаківська
ПС Виноградово
ПС Олешківська
ПС Трьохбратська
ПС Нововоронцовська
ПС Мелітопольська-330
ПС Акимівська тяг.
ПС Сокологірська
ПС Нижньосірогозька
ПС Каховська-330
ПС Каховська ГЕС
ПС Берегівська
ПС Нафтопровід
ПС 750кВ Каховська
ПС ГЕС КЗС
ПС ГЕС СЗС
Запорізька ТЕС
Кривбаська ТЕС
ВАТ "Миколаївський глиноземний комбінат"
ТОВ "ЗАПОРІЗЬКИЙ ТИТАНО-МАГНІЄВИЙ КОМБІНАТ"
ТОВ "ЗАПОРІЗЬКИЙ ЗАВОД ФЕРОСПЛАВІВ"
ТОВ "ЗАПОРІЗЬКИЙ ЗАЛІЗОРУДНИЙ КОМБІНАТ

Схема 219. Аналіз ремонтно-аварійного режиму роботи мережі 150кВ та вище Південного регіону ОЕС України (відключення ПЛ 330 «Каховська 750 - Херсонська» при виведенні у ремонт ПЛ 330 «Трихати - Миколаївська»).
Денне зниження літніх навантажень 2020 року.

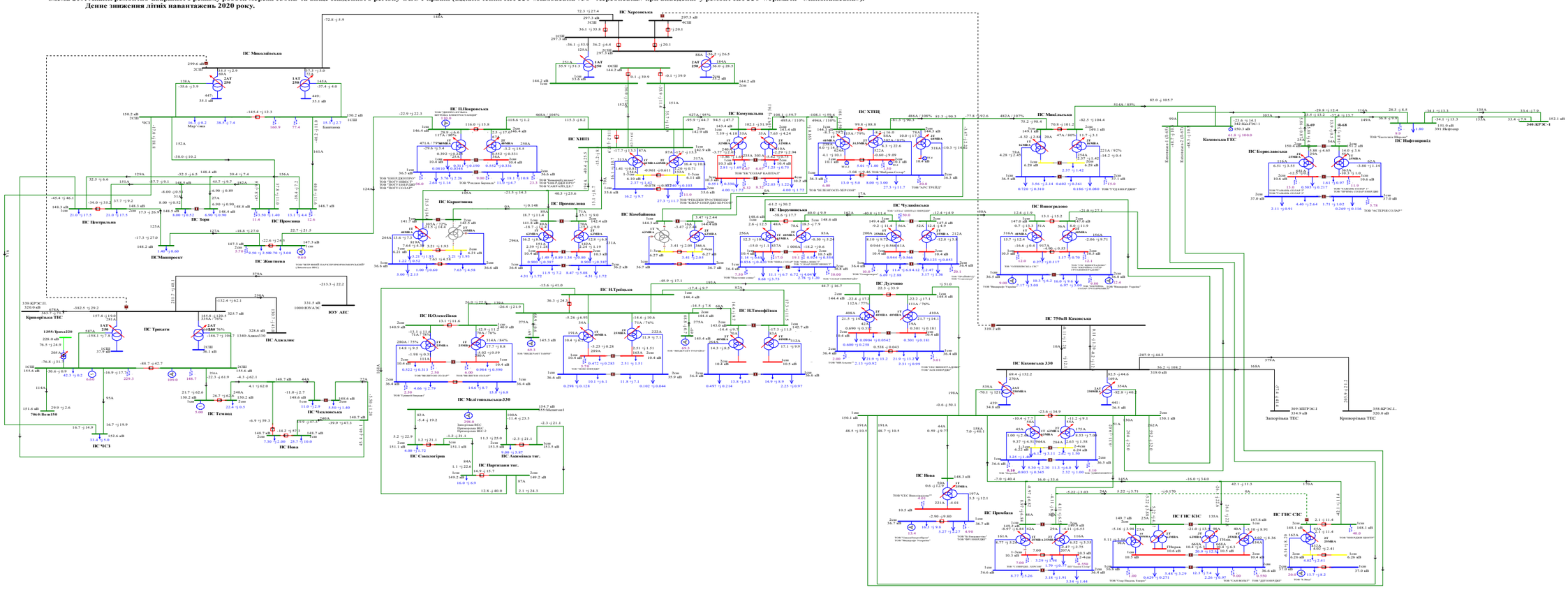
ПС Миколаївська
ПС Херсонська
ПС Каховська 330
ПС 750кВ Каховська
ПС Нова
ПС ГІС К1С
ПС ГІС С1С
ПС Чулаївська
ПС Інгулецька
ПС Виноградово
ПС Мішайлівська
ПС Берездівська
ПС Інфокомплекс
ПС Центральна
ПС Зоря
ПС Прохолна
ПС Жовтнева
ПС Маяцьке
ПС Карантина
ПС Приморська
ПС Комбайнова
ПС ПЦВоронцовська
ПС ПЦОлексіївська
ПС ПЦТрубайська
ПС ПЦТимофіївська
ПС Мелітопольська-330
ПС Смоленгірна
ПС Парасюки тяг.
ПС Азовсталь тяг.
ПС Комунальна
ПС ХНПЗ
ПС ХТЕЦ
ПС Трихати
ПС Асландіс
ПС Темна
ПС Чкаловська
ПС ЧСЗ
ПС Інова
ПС Ювілейна
ПС Ювілейна тяг.
ПС Новомиколаївська
ПС Новомиколаївська тяг.
ПС Запорізька
ПС Запорізька тяг.
ПС Кривий Ріг
ПС Кривий Ріг тяг.
ПС Інгулецька тяг.
ПС Інгулецька
ПС Інгулецька тяг.
ПС Інгулецька тяг.
ПС Інгулецька тяг.

Схема 220. Аналіз ремонтно-аварійного режиму роботи мережі 150кВ та вище Південного регіону ОЕС України (відключення ПЛ 330 «Каховська 750 - Херсонська» при виведенні у ремонт ПЛ 330 «Трихати - Миколаївська», з виконанням радіального розриву на ПС 150/35/6кВ «ХНПЗ» у бік ПС 150/10кВ «Комунальна»).
Денне зниження літніх навантажень 2020 року.

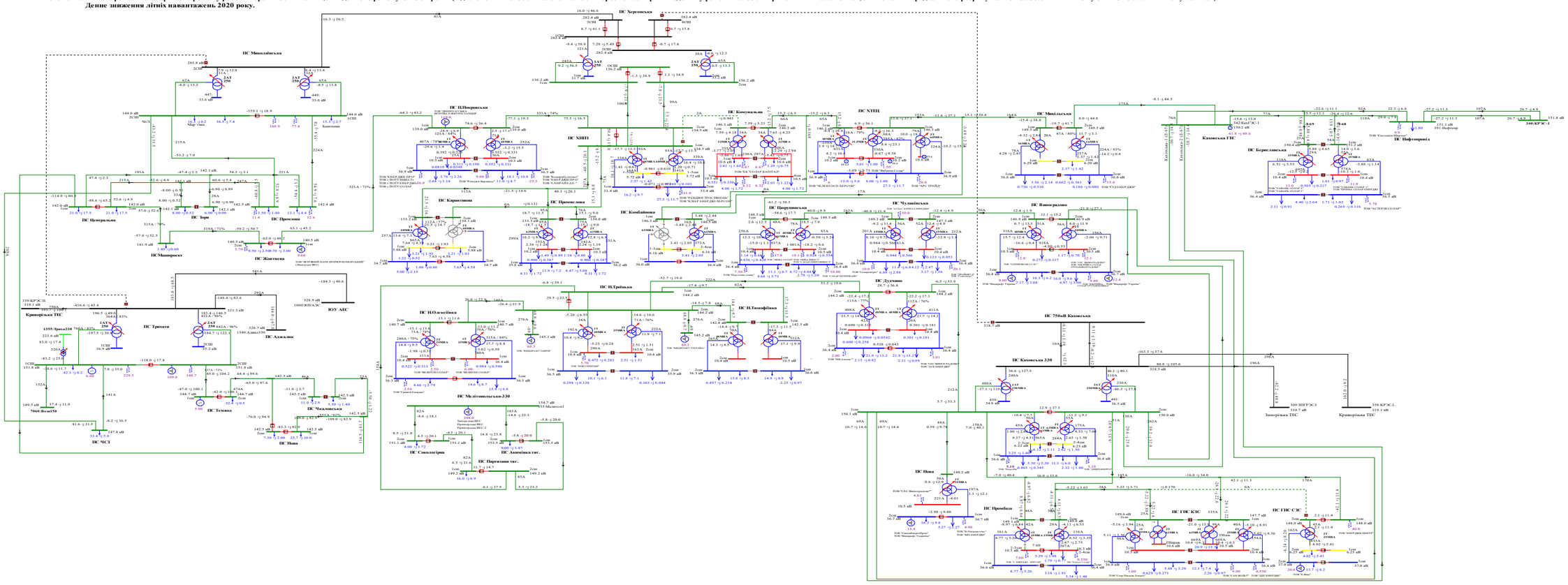
ПС Херсонська
ПС Миколаївська
ПС ПЛПівденна
ПС ХНПЗ
ПС Комунальна
ПС ХТЕЦ
ПС Миколаївська
ПС Каришівка
ПС Преснівська
ПС Комбайнівка
ПС Центральна
ПС Зоря
ПС Преснівська
ПС Чулинівська
ПС Виноградово
ПС Мишурівська
ПС Жовтнева
ПС Трихати
ПС Ажакшинська
ПС Криворізька ТЕС
ПС ПЛТрипільська
ПС ПЛОлексіївська
ПС ПЛТимофіївська
ПС Мелітопольська-330
ПС Дудчино
ПС Каховська ГЕС
ПС 750кВ Каховська
ПС Каховська-330
ПС Берегівська
ПС Нафтогорівка
ПС Запорізька ТЕС
ПС Криворізька ТЕС
ПС Темнюк
ПС Чкаловська
ПС ЧСЗ
ПС Нова
ПС Приморська
ПС Парнішкин тяг.
ПС Акимівка тяг.
ПС Смоленгірна
ПС ГНС КЗС
ПС ГНС СЗС
ТОВ "ЕНЕРГОТРЕЙД"
ТОВ "ЕНЕРГОТРЕЙД ПЛЮС

Схема 221. Аналіз ремонтно-аварійного режиму роботи мережі 150кВ та вище Південного регіону ОЕС України (відключення ПЛ 330 «Каховська - КрТЕС» при виведеній у ремонт ПЛ 330 «Каховська - ЗаТЕС»).
Денне зниження літніх навантажень 2020 року.

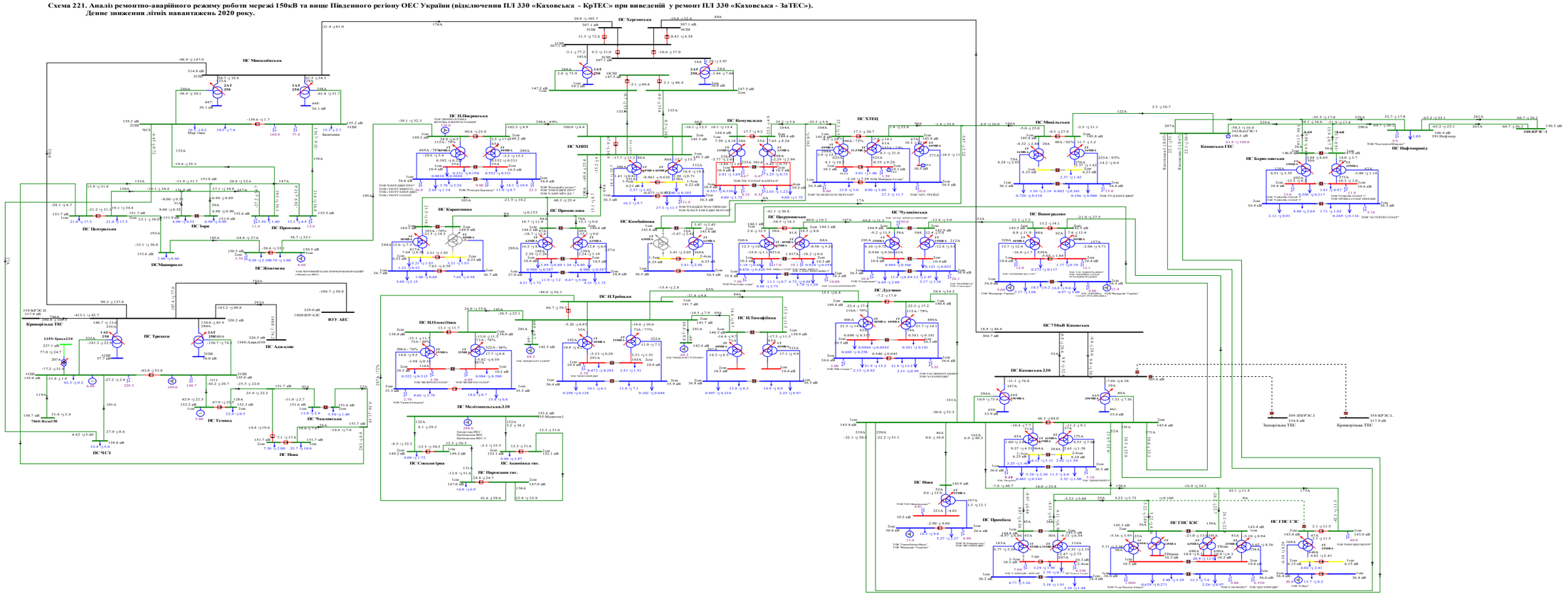

Схема 222. Аналіз ремонтно-аварійного режиму роботи мережі 150кВ та вище Південного регіону ОЕС України (відключення ПЛ 330 «Каховська 750 – Каховська 2» при виведенй у ремонт ПЛ 330«Каховська 750 – Каховська 1»).
Денне зниження літніх навантажень 2020 року.

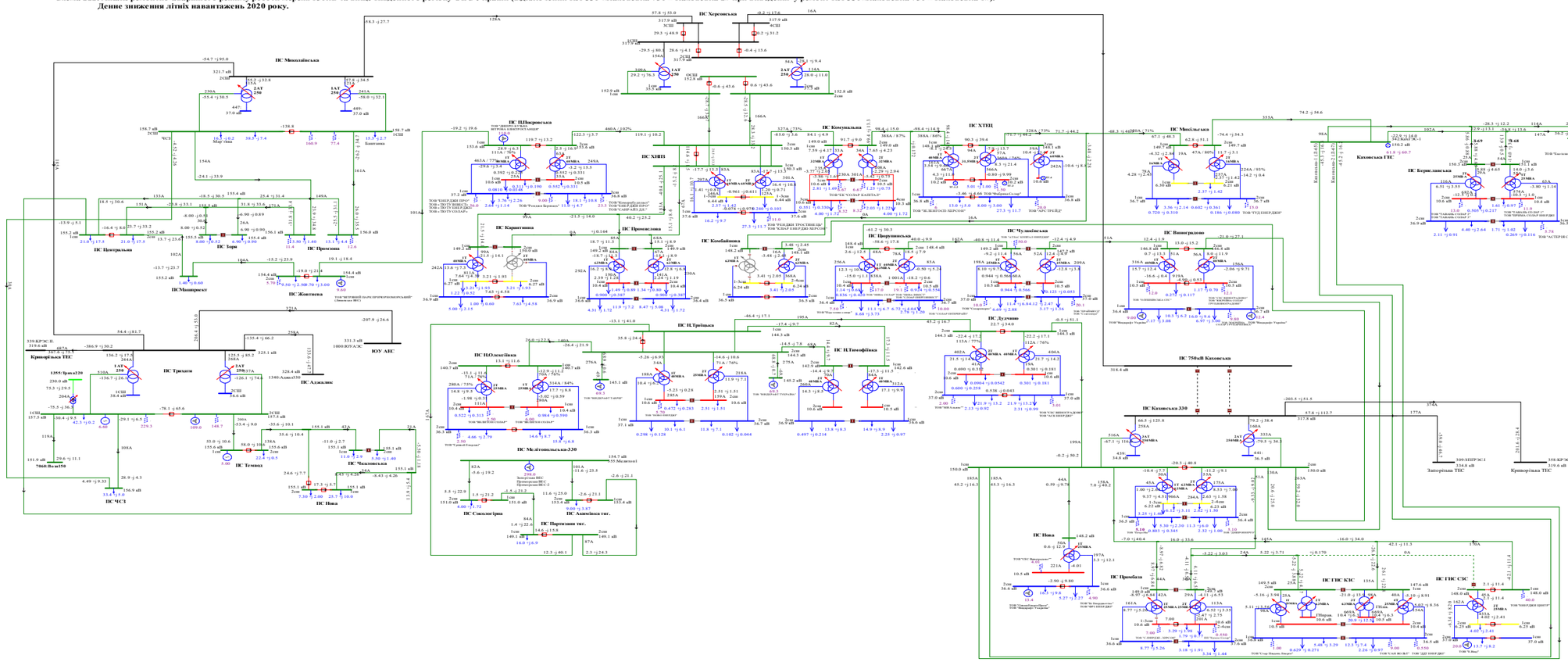
ПС Херсонська
ПС Миколаївська
ПС ПЗаворотька
ПС Комунальна
ПС ХТЕЦ
ПС Миколаївська
ПС Каховська ГЕС
ПС Інфотранзит
ПС Трихати
ПС Берегівська
ПС Центральна
ПС Зоря
ПС Промінь
ПС Жовтнева
ПСМашпроект
ПС ЧСЗ
ПС Темівськ
ПС Маслосыроз
ПС Нова
ПС Карантинна
ПС Промислова
ПС Комбайнова
ПС ХЗВП
ПС Сокологірна
ПС Партизани тяг.
ПС Медичнасільське-330
ПС Асканія тяг.
ПС НТрейська
ПС НТимофіївка
ПС НЗаозерна
ПС Дудчино
ПС Чулаївська
ПС Виноградово
ПС Широпасовська
ПС Кахомська 330
ПС 750кВ Каховська
ПС ГЕС КЗС
ПС ГЕС СЗС
ПС Нова
ПС Преображенська
ПС Іванівська
ПС Вознесенська
ПС Інгулецька
ПС Інгулець
ПС Кривбасенерго
ПС Кривбасенерго-330
ПС Кривбасенерго-750
ПС Кривбасенерго-ГЕС
ПС Кривбасенерго-ТЕС
ПС Кривбасенерго-ТЕЦ
ПС Кривбасенерго-ТЭЦ
ПС Кривбасенерго-ТЭС
ПС Кривбасенерго-ТЭЦ-330
ПС Кривбасенерго-ТЭЦ-750
ПС Кривбасенерго-ТЭЦ-ГЭС
ПС Кривбасенерго-ТЭЦ-ТЭС
ПС Кривбасенерго-ТЭЦ-ТЭЦ-330
ПС Кривбасенерго-ТЭЦ-ТЭЦ-750
ПС Кривбасенерго-ТЭЦ-ТЭЦ-ГЭС
ПС Кривбасенерго-ТЭЦ-ТЭЦ-ТЭС
ПС Кривбасенерго-ТЭЦ-ТЭЦ-ТЭЦ-330
ПС Кривбасенерго-ТЭЦ-ТЭЦ-ТЭЦ-750
ПС Кривбасенерго-ТЭЦ-ТЭЦ-ТЭЦ-ГЭС
ПС Кривбасенерго-ТЭЦ-ТЭЦ-ТЭЦ-ТЭС
ПС Кривбасенерго-ТЭЦ-ТЭЦ-ТЭЦ-ТЭЦ-330
ПС Кривбасенерго-ТЭЦ-ТЭЦ-ТЭЦ-ТЭЦ-750
ПС Кривбасенерго-ТЭЦ-ТЭЦ-ТЭЦ-ТЭЦ-ГЭС
ПС Кривбасенерго-ТЭЦ-ТЭЦ-ТЭЦ-ТЭЦ-ТЭС
ПС Кривбасенерго-ТЭЦ-ТЭЦ-ТЭЦ-ТЭЦ-ТЭЦ-330
ПС Кривбасенерго-ТЭЦ-ТЭЦ-ТЭЦ-ТЭЦ-ТЭЦ-750
ПС Кривбасенерго-ТЭЦ-ТЭЦ-ТЭЦ-ТЭЦ-ТЭЦ-ГЭС
ПС Кривбасенерго-ТЭЦ-ТЭЦ-ТЭЦ-ТЭЦ-ТЭЦ-ТЭС
ПС Кривбасенерго-ТЭЦ-ТЭЦ-ТЭЦ-ТЭЦ-ТЭЦ-ТЭЦ-330
ПС Кривбасенерго-ТЭЦ-ТЭЦ-ТЭЦ-ТЭЦ-ТЭЦ-ТЭЦ-750
ПС Кривбасенерго-ТЭЦ-ТЭЦ-ТЭЦ-ТЭЦ-ТЭЦ-ТЭЦ-ГЭС
ПС Кривбасенерго-ТЭЦ-ТЭЦ-ТЭЦ-ТЭЦ-ТЭЦ-ТЭЦ-ТЭС
ПС Кривбасенерго-ТЭЦ-ТЭЦ-ТЭЦ-ТЭЦ-ТЭЦ-ТЭЦ-ТЭЦ-330
ПС Кривбасенерго-ТЭЦ-ТЭЦ-ТЭЦ-ТЭЦ-ТЭЦ-ТЭЦ-ТЭЦ-750
ПС Кривбасенерго-ТЭЦ-ТЭЦ-ТЭЦ-ТЭЦ-ТЭЦ-ТЭЦ-ТЭЦ-ГЭС
ПС Кривбасенерго-ТЭЦ-ТЭЦ-ТЭЦ-ТЭЦ-ТЭЦ-ТЭЦ-ТЭЦ-ТЭС
ПС Кривбасенерго-ТЭЦ-ТЭЦ-ТЭЦ-ТЭЦ-ТЭЦ-ТЭЦ-ТЭЦ-ТЭЦ-330
ПС Кривбасенерго-ТЭЦ-ТЭЦ-ТЭЦ-ТЭЦ-ТЭЦ-ТЭЦ-ТЭЦ-ТЭЦ-750
ПС Кривбасенерго-ТЭЦ-ТЭЦ-ТЭЦ-ТЭЦ-ТЭЦ-ТЭЦ-ТЭЦ-ТЭЦ-ГЭС
ПС Кривбасенерго-ТЭЦ-ТЭЦ-ТЭЦ-ТЭЦ-ТЭЦ-ТЭЦ-ТЭЦ-ТЭЦ-ТЭС
ПС Кривбасенерго-ТЭЦ-ТЭЦ-ТЭЦ-ТЭЦ-ТЭЦ-ТЭЦ-ТЭЦ-ТЭЦ-ТЭЦ-330
ПС Кривбасенерго-ТЭЦ-ТЭЦ-ТЭЦ-ТЭЦ-ТЭЦ-ТЭЦ-ТЭЦ-ТЭЦ-ТЭЦ-750
ПС Кривбасенерго-ТЭЦ-ТЭЦ-ТЭЦ-ТЭЦ-ТЭЦ-ТЭЦ-ТЭЦ-ТЭЦ-ТЭЦ-ГЭС
ПС Кривбасенерго-ТЭЦ-ТЭЦ-ТЭЦ-ТЭЦ-ТЭЦ-ТЭЦ-ТЭЦ-ТЭЦ-ТЭЦ-ТЭС
ПС Кривбасенерго-ТЭЦ-ТЭЦ-ТЭЦ-ТЭЦ-ТЭЦ-ТЭЦ-ТЭЦ-ТЭЦ-ТЭЦ-ТЭЦ-330
ПС Кривбасенерго-ТЭЦ-ТЭЦ-ТЭЦ-ТЭЦ-ТЭЦ-ТЭЦ-ТЭЦ-ТЭЦ-ТЭЦ-ТЭЦ-750
ПС Кривбасенерго-ТЭЦ-ТЭЦ-ТЭЦ-ТЭЦ-ТЭЦ-ТЭЦ-ТЭЦ-ТЭЦ-ТЭЦ-ТЭЦ-ГЭС
ПС Кривбасенерго-ТЭЦ-ТЭЦ-ТЭЦ-ТЭЦ-ТЭЦ-ТЭЦ-ТЭЦ-ТЭЦ-ТЭЦ-ТЭЦ-ТЭС
ПС Кривбасенерго-ТЭЦ-ТЭЦ-ТЭЦ-ТЭЦ-ТЭЦ-ТЭЦ-ТЭЦ-ТЭЦ-ТЭЦ-ТЭЦ-ТЭЦ-330
ПС Кривбасенерго-ТЭЦ-ТЭЦ-ТЭЦ-ТЭЦ-ТЭЦ-ТЭЦ-ТЭЦ-ТЭЦ-ТЭЦ-ТЭЦ-ТЭЦ-750
ПС Кривбасенерго-ТЭЦ-ТЭЦ-ТЭЦ-ТЭЦ-ТЭЦ-ТЭЦ-ТЭЦ-ТЭЦ-ТЭЦ-ТЭЦ-ТЭЦ-ГЭС
ПС Кривбасенерго-ТЭЦ-ТЭЦ-ТЭЦ-ТЭЦ-ТЭЦ-ТЭЦ-ТЭЦ-ТЭЦ-ТЭЦ-ТЭЦ-ТЭЦ-ТЭС
ПС Кривбасенерго-ТЭЦ-ТЭЦ-ТЭЦ-ТЭЦ-ТЭЦ-ТЭЦ-ТЭЦ-ТЭЦ-ТЭЦ-ТЭЦ-ТЭЦ-ТЭЦ-330
ПС Кривбасенерго-ТЭЦ-ТЭЦ-ТЭЦ-ТЭЦ-ТЭЦ-ТЭЦ-ТЭЦ-ТЭЦ-ТЭЦ-ТЭЦ-ТЭЦ-ТЭЦ-750
ПС Кривбасенерго-ТЭЦ-ТЭЦ-ТЭЦ-ТЭЦ-ТЭЦ-ТЭЦ-ТЭЦ-ТЭЦ-ТЭЦ-ТЭЦ-ТЭЦ-ТЭЦ-ГЭС
ПС Кривбасенерго-ТЭЦ-ТЭЦ-ТЭЦ-ТЭЦ-ТЭЦ-ТЭЦ-ТЭЦ-ТЭЦ-ТЭЦ-ТЭЦ-ТЭЦ-ТЭЦ-ТЭС
ПС Кривбасенерго-ТЭЦ-ТЭЦ-ТЭЦ-ТЭЦ-ТЭЦ-ТЭЦ-ТЭЦ-ТЭЦ-ТЭЦ-ТЭЦ-ТЭЦ-ТЭЦ-330
ПС Кривбасенерго-ТЭЦ-ТЭЦ-ТЭЦ-ТЭЦ-ТЭЦ-ТЭЦ-ТЭЦ-ТЭЦ-ТЭЦ-ТЭЦ-ТЭЦ-ТЭЦ-750
ПС Кривбасенерго-ТЭЦ-ТЭЦ-ТЭЦ-ТЭЦ-ТЭЦ-ТЭЦ-ТЭЦ-ТЭЦ-ТЭЦ-ТЭЦ-ТЭЦ-ТЭЦ-ГЭС
ПС Кривбасенерго-ТЭЦ-ТЭЦ-ТЭЦ-ТЭЦ-ТЭЦ-ТЭЦ-ТЭЦ-ТЭЦ-ТЭЦ-ТЭЦ-ТЭЦ-ТЭЦ-ТЭС
ПС Кривбасенерго-ТЭЦ-ТЭЦ-ТЭЦ-ТЭЦ-ТЭЦ-ТЭЦ-ТЭЦ-ТЭЦ-ТЭЦ-ТЭЦ-ТЭЦ-ТЭЦ-ТЭЦ-330
ПС Кривбасенерго-ТЭЦ-ТЭЦ-ТЭЦ-ТЭЦ-ТЭЦ-ТЭЦ-ТЭЦ-ТЭЦ-ТЭЦ-ТЭЦ-ТЭЦ-ТЭЦ-ТЭЦ-750
ПС Кривбасенерго-ТЭЦ-ТЭЦ-ТЭЦ-ТЭЦ-ТЭЦ-ТЭЦ-ТЭЦ-ТЭЦ-ТЭЦ-ТЭЦ-ТЭЦ-ТЭЦ-ТЭЦ-ГЭС
ПС Кривбасенерго-ТЭЦ

Схема 223. Аналіз ремонтно-аварійного режиму роботи мережі 150кВ та вище Південного регіону ОЕС України (відключення ПЛ 330 «Каховська 750 - Херсонська» при виведений у ремонт ПЛ 330 «Каховська - КрТЕС»).
Денне зниження літніх навантажень 2020 року.

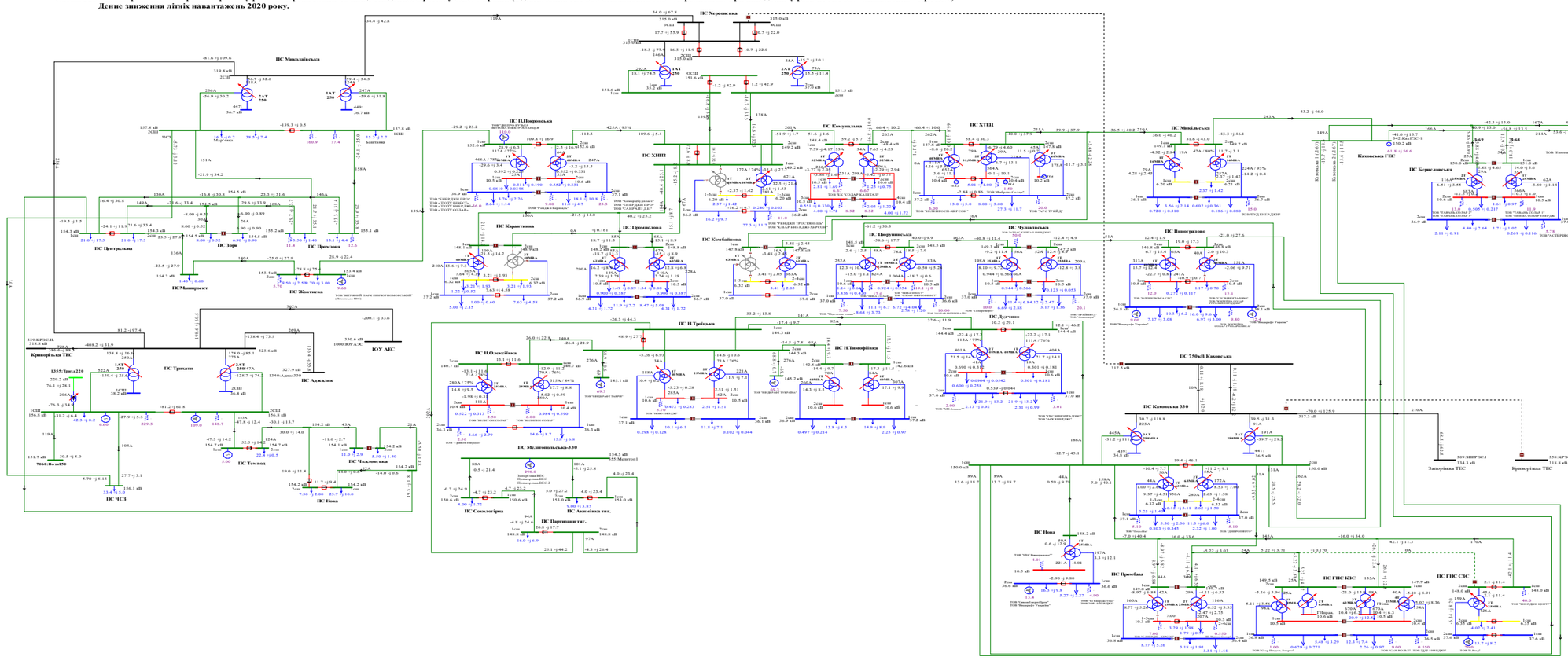

Схема 224. Аналіз ремонтно-аварійного режиму роботи мережі 150кВ та вище Південного регіону ОЕС України (відключення ПЛ 150 «Каховська – Каховська ГЕС 2» при виведенні у ремонт ПЛ 150 «Каховська – Каховська ГЕС 1»).
Денне зниження літніх навантажень 2020 року.

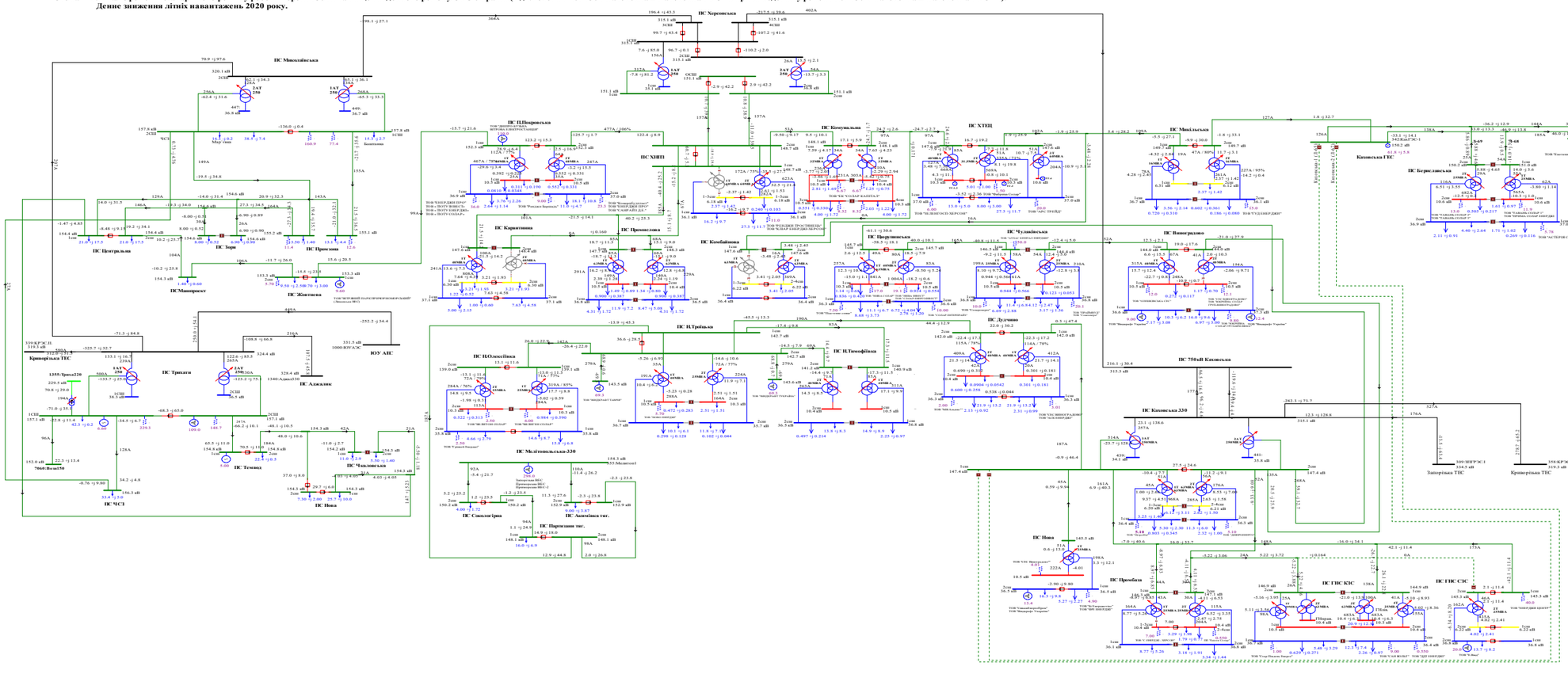

Схема 225. Аналіз ремонтно-аварійного режиму роботи мережі 150кВ та вище Південного регіону ОЕС України (відключення ПЛ 150 «Партизани – Н.Тройбк» при виведеному у ремонт 2АТ на ПС 330кВ «Каховська»).
Денне зниження лінійних навантажень 2020 року.

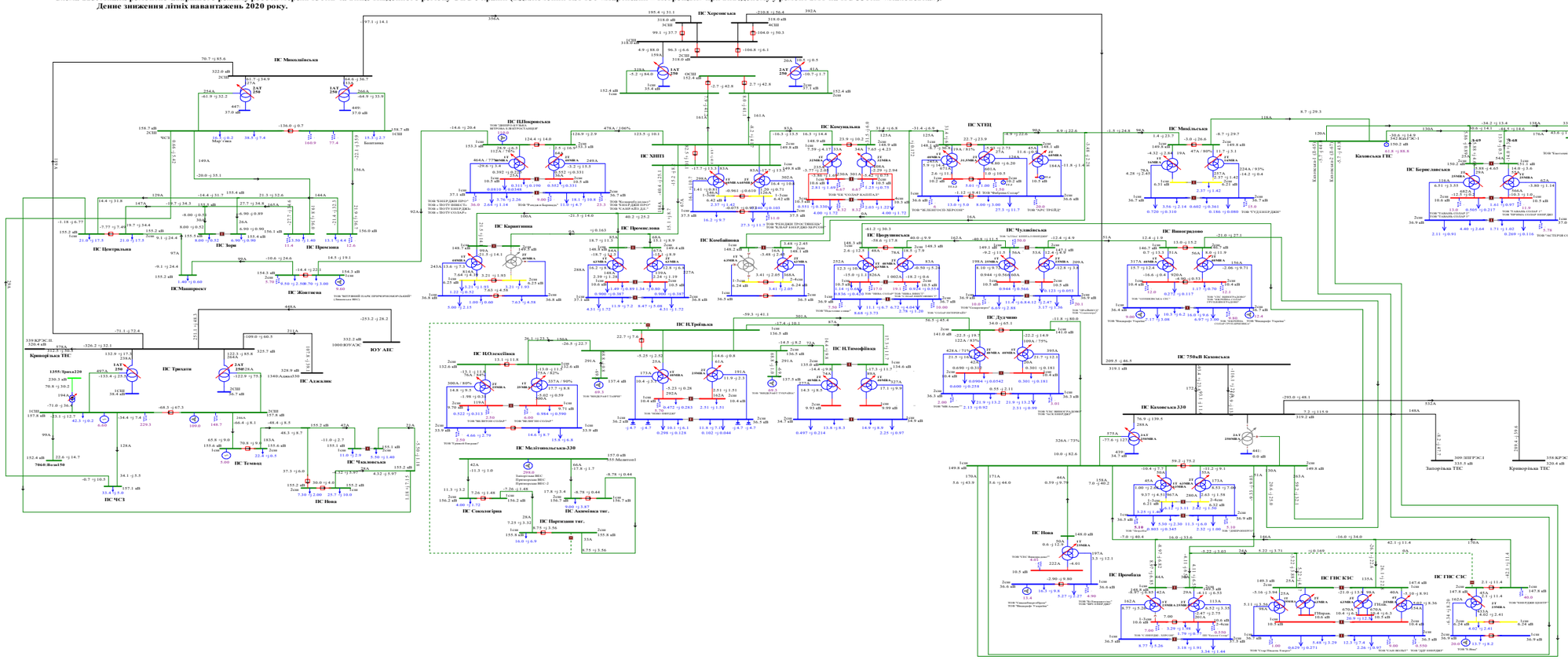

Схема 226. Аналіз ремонтно-аварійного режиму роботи мережі 150кВ та вище Південного регіону ОЕС України (відключення 2СШ-330 на ПС 330 «Каховська» при виведеній у ремонт 1СШ-330 на ПС 330кВ «Каховська»).
Денне зниження літніх навантажень 2020 року.

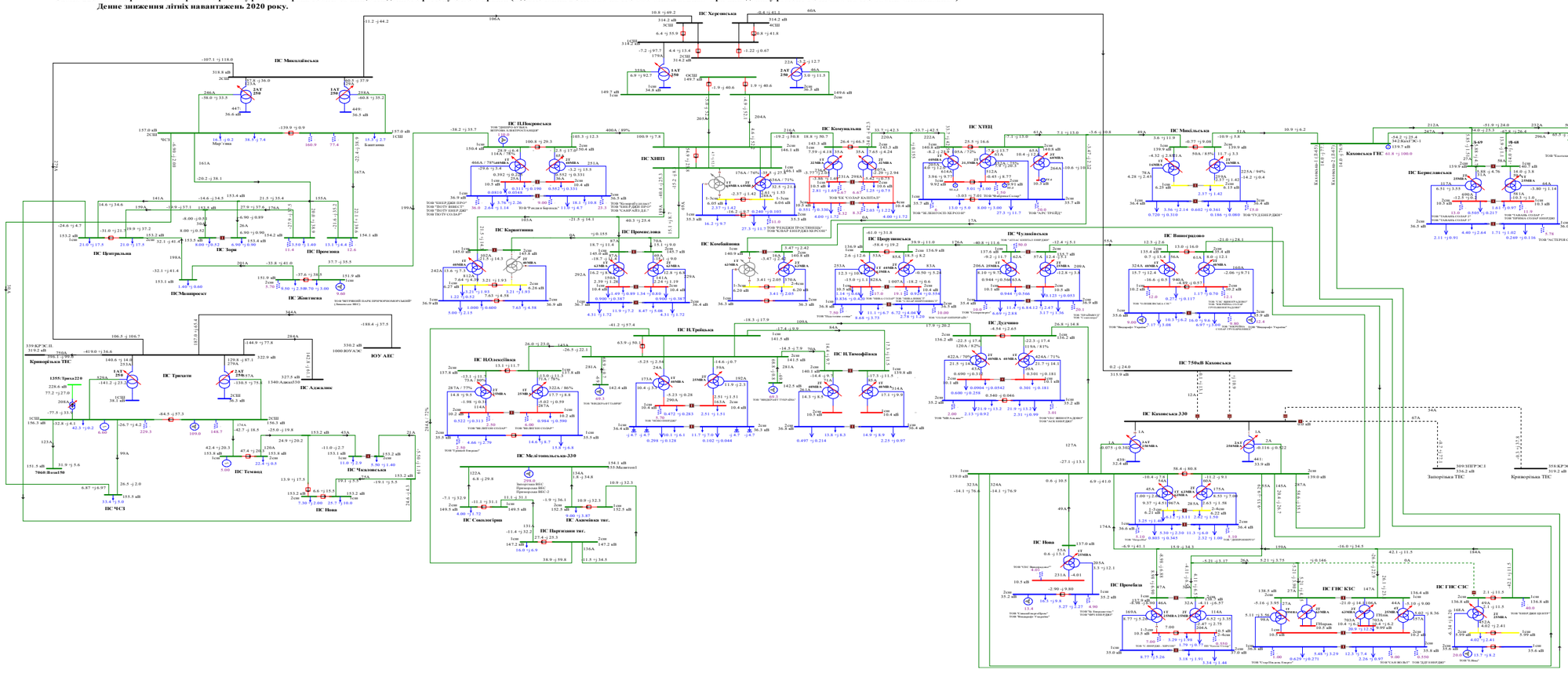
ПС Миколаївська
ПС Херсонська
ПС Каховська
ПС Каховська 330
ПС 750кВ Каховська
ПС Запорізька
ПС Криворізька
ПС Каланчацька
ПС Цюрупинська
ПС Нижньосірогозька
ПС Олешківська
ПС Генічеська
ПС Таврійська
ПС Новотроїцька
ПС Скадовська
ПС Нова Каховка
ПС Берегівська
ПС Нововоронцовська
ПС Нижньосірогозька
ПС Олешківська
ПС Генічеська
ПС Таврійська
ПС Новотроїцька
ПС Скадовська
ПС Нова Каховка
ПС Берегівська
ПС Нововоронцовська
ПС Центральна
ПС Зоря
ПС Приозерна
ПС Жовтнева
ПС Мелітополь
ПС ЧСЗ
ПС Нова
ПС Комбайнова
ПС Приозерна
ПС Чумлянська
ПС Виноградово
ПС Дудчино
ПС Мелітопольська-330
ПС Соколотірщ
ПС Партизанська тяг.
ПС Азовська тяг.
ПС Приморська
ПС Карантинна
ПС Темнік
ПС Трикати
ПС Кривбасська ТЕС
ПС Запорізька ТЕС
ПС Каховська ГЕС
ПС ХТЕЦ
ПС Комунальна
ПС Троїцька
ПС Покровська
ПС Олексіївка
ПС Вознесенська
ПС Миколаївська
ПС Інгульська
ПС Інгулецька
ПС Інгульська
ПС Інгулецька

Схема 227. Аналіз ремонтно-аварійного режиму роботи мережі 150кВ та вище Південного регіону ОЕС України (відключення 2АТ на ПС 330кВ «Каховська» при виведенні у ремонт ПЛ 150 «Каховська ГЕС - Микільська»).
Денне зниження літніх навантажень 2020 року.

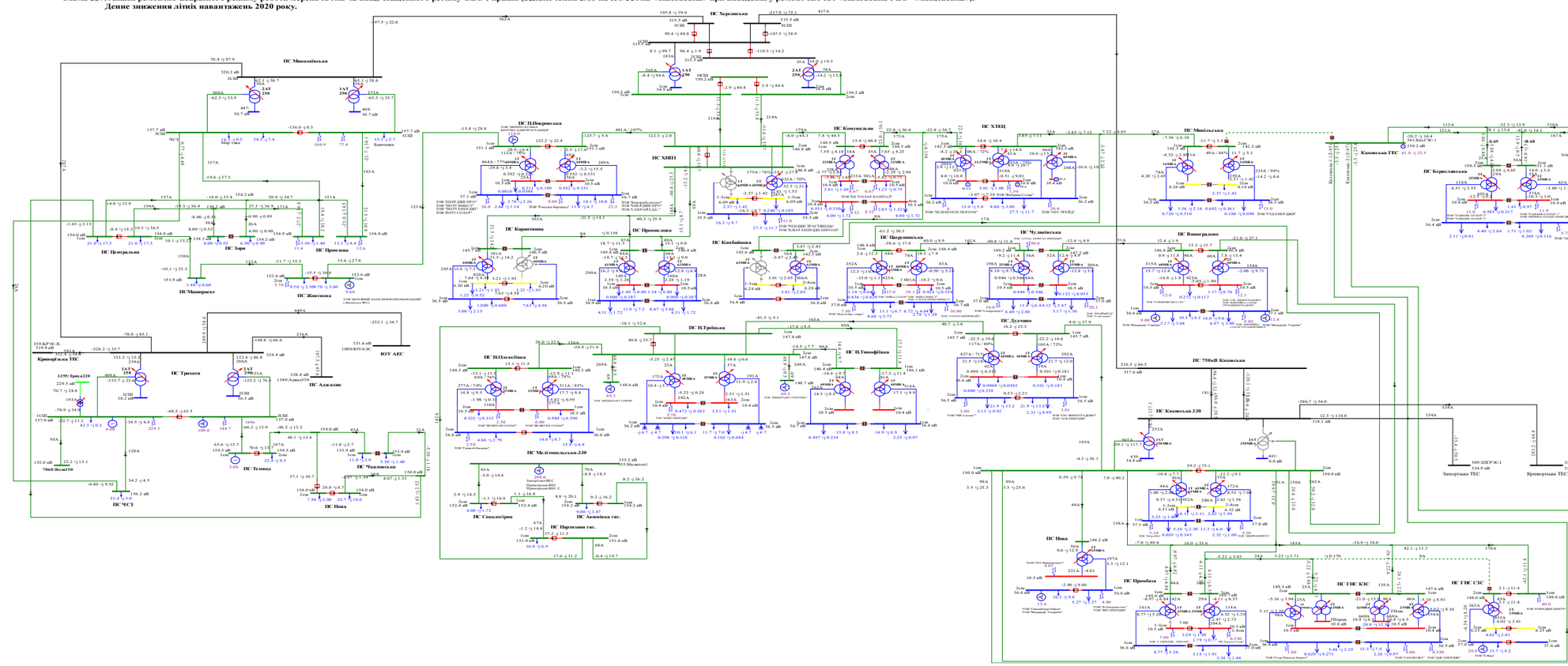

Схема 228. Аналіз ремонтно-аварійного режиму роботи мережі 150кВ та вище Південного регіону ОЕС України (відключення ПЛ 150кВ «Мелітопольська - Акимівка» при виведеній у ремонт ПЛ 150 «Мелітопольська - Сокологірна»).
Денне зниження літніх навантажень 2020 року.

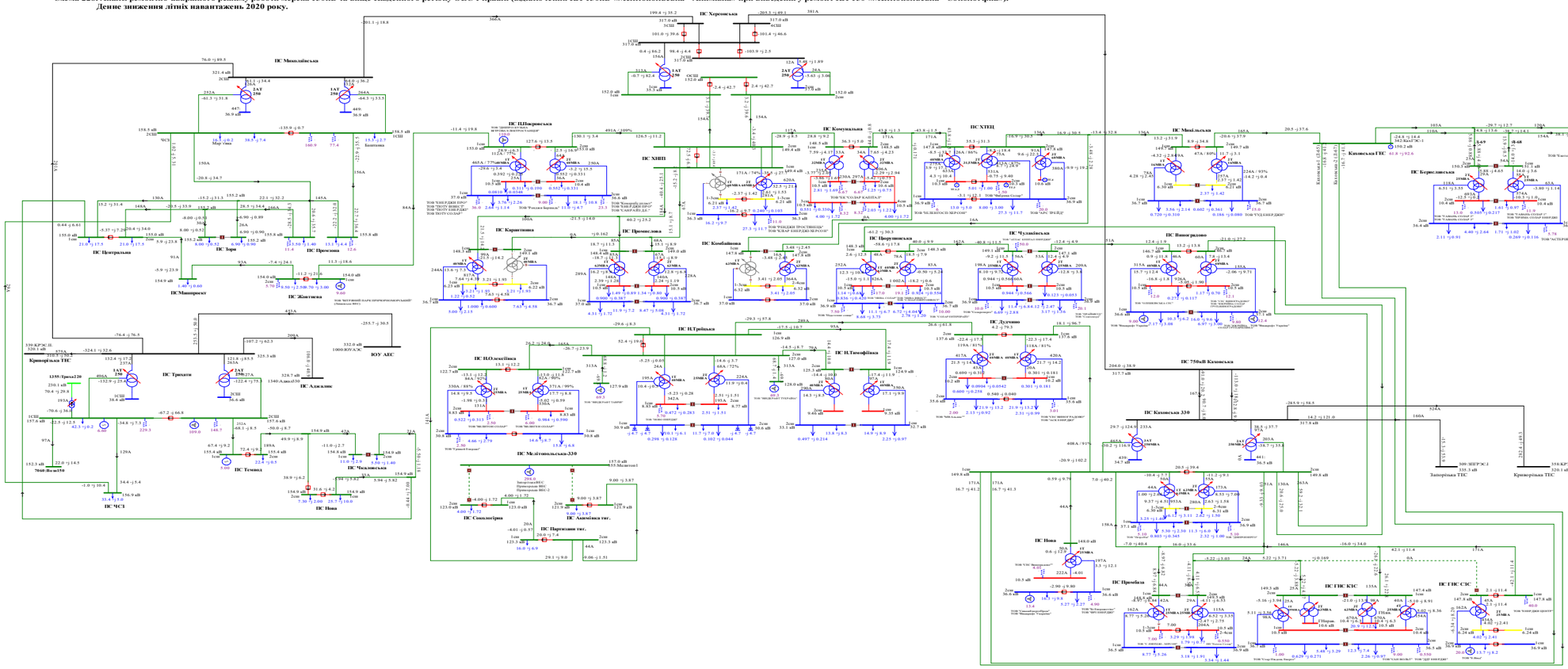
ПС Михайлівська
ПС Запорізька
ПС Центральна
ПС Зоря
ПС Промінь
ПС Машзавод
ПС Жовтнева
ПС Таврійська
ПС Криворізька
ПС Тернівська
ПС Нова
ПС ЧЕС
ПС Кривбасенерго
ПС Тритати
ПС Аджамське
ПС ПЛПокровська
ПС ХНПЗ
ПС Комунальна
ПС ХТЕЦ
ПС Кринківська
ПС Промислова
ПС Комбайнова
ПС Центральна
ПС Чумаківська
ПС Виноградово
ПС Дудчино
ПС Каховська
ПС Каховська 330
ПС Нова
ПС Преображ
ПС ГПС КЗС
ПС ГПС СЗС
ПС Херсонська
ПС ІЛТрейлька
ПС ІЛТавоженка
ПС ІЛОлексіївка
ПС Мелітопольська-330
ПС Сокологірна
ПС Акимівська тяг.
ПС Парицькин тяг.
ПС Нафтопромід
ПС Керсівська
ПС Миколаївська
ПС Кисловська ТЕС
ПС Запорізька ТЕС
ПС Криворізька ТЕС
ПС ЮУ АЕС
ПС Ташлицька
ПС Ташлицька ТЕС
ПС Ташлицька ГЕС
ПС Ташлицька ГАЕС
ПС Ташлицька ГАЕС-1
ПС Ташлицька ГАЕС-2
ПС Ташлицька ГАЕС-3
ПС Ташлицька ГАЕС-4
ПС Ташлицька ГАЕС-5
ПС Ташлицька ГАЕС-6
ПС Ташлицька ГАЕС-7
ПС Ташлицька ГАЕС-8
ПС Ташлицька ГАЕС-9
ПС Ташлицька ГАЕС-10
ПС Ташлицька ГАЕС-11
ПС Ташлицька ГАЕС-12
ПС Ташлицька ГАЕС-13
ПС Ташлицька

Схема 229. Аналіз ремонтно-аварійного режиму роботи мережі 150кВ та вище Південного регіону ОЕС України (відключення ПЛ 150кВ «Партизани -Акимівка» при виведенні у ремонт ПЛ 150 «Партизани - Сокологірна»).
Денне зниження літніх навантажень 2020 року.

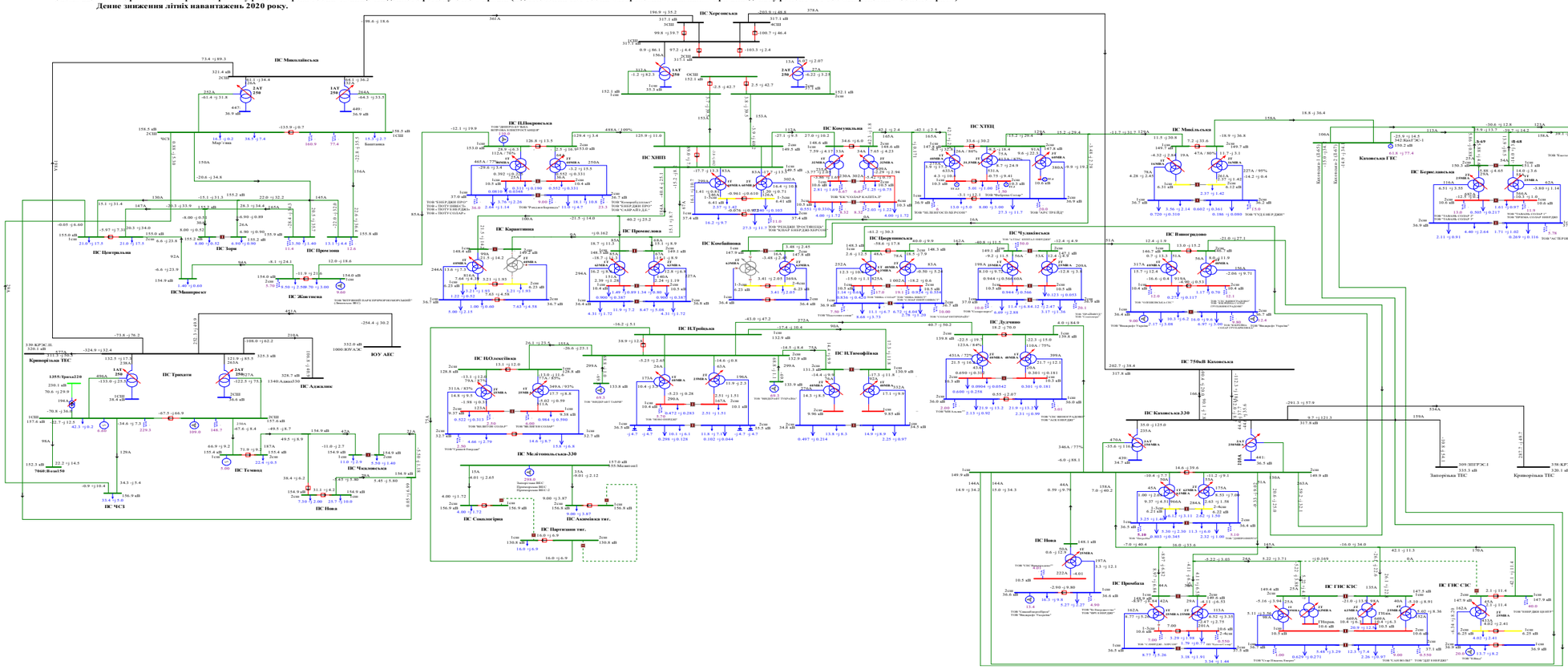
ПС Херсонська
ПС Миколаївська
ПС ПДніпровська
ПС ХНПЦ
ПС Комунальна
ПС ХТЕЦ
ПС Миколаївська
ПС Каховська ГЕС
ПС Берегівська
ПС Нафтохімоліз
ПС Центральна
ПС Зоря
ПС Врожайна
ПС Каринтина
ПС Промислова
ПС Комбайнова
ПС Широківська
ПС Чумлянська
ПС Виноградово
ПС Троїцька
ПС ПОлексіївка
ПС ПТимофіївка
ПС 750кВ Каховська
ПС Каховська 330
ПС Дудчино
ПС Трикати
ПС Азовська
ПС Мелітопольська-330
ПС Темрюк
ПС Чкаловська
ПС Нова
ПС Запорізька ТЕС
ПС Криворізька ТЕС
ПС Приазовська
ПС Новоазовська
ПС ГНС КЗС
ПС ГНС СЗС
ПС Сімферопольська
ПС Партизанська тяг.
ПС Каховська тяг.
ПС Мелітопольська тяг.
ПС Таганрозька
ПС Ювілейна
ПС ЧСЧ
ПС Мангушська
ПС Маріупольська
ПС Бердянська
ПС Приморська
ПС Мелітопольська
ПС Новомиколаївська
ПС Запорізька
ПС Дніпровська
ПС Кременчуцька
ПС Полтавська
ПС Кобеляцька
ПС Харківська
ПС Лозівська
ПС Запорізька АЕС
ПС Придніпровська

Схема 230. Аналіз ремонтно-аварійного режиму роботи мережі 150кВ та вище Південного регіону ОЕС України (відключення ПЛ 150кВ «П.Покровська - Жовтнева»).
Денне зниження літніх навантажень 2020 року.

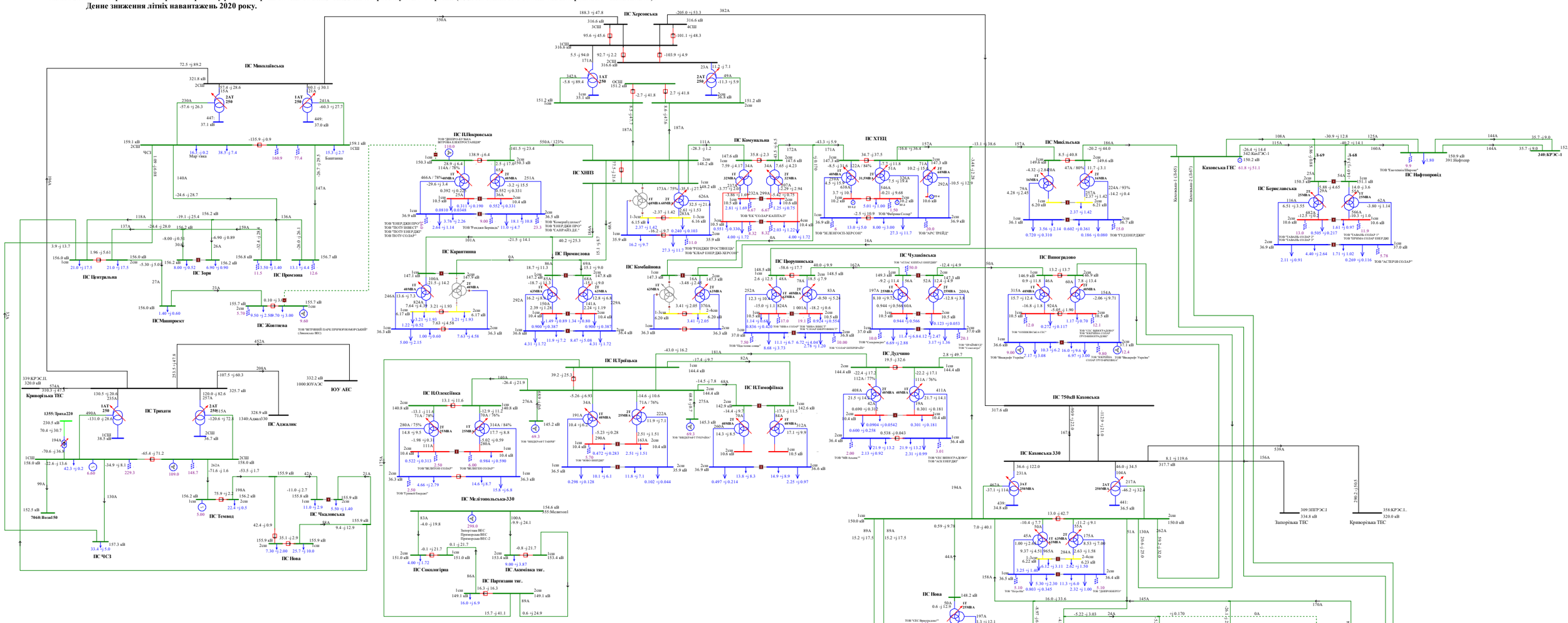

Схема 231. Аналіз ремонтно-аварійного режиму роботи мережі 150кВ та вище Південного регіону ОЕС України (відключення ПЛ 150кВ «Каховська - Дудчино»).
Денне зниження літніх навантажень 2020 року.

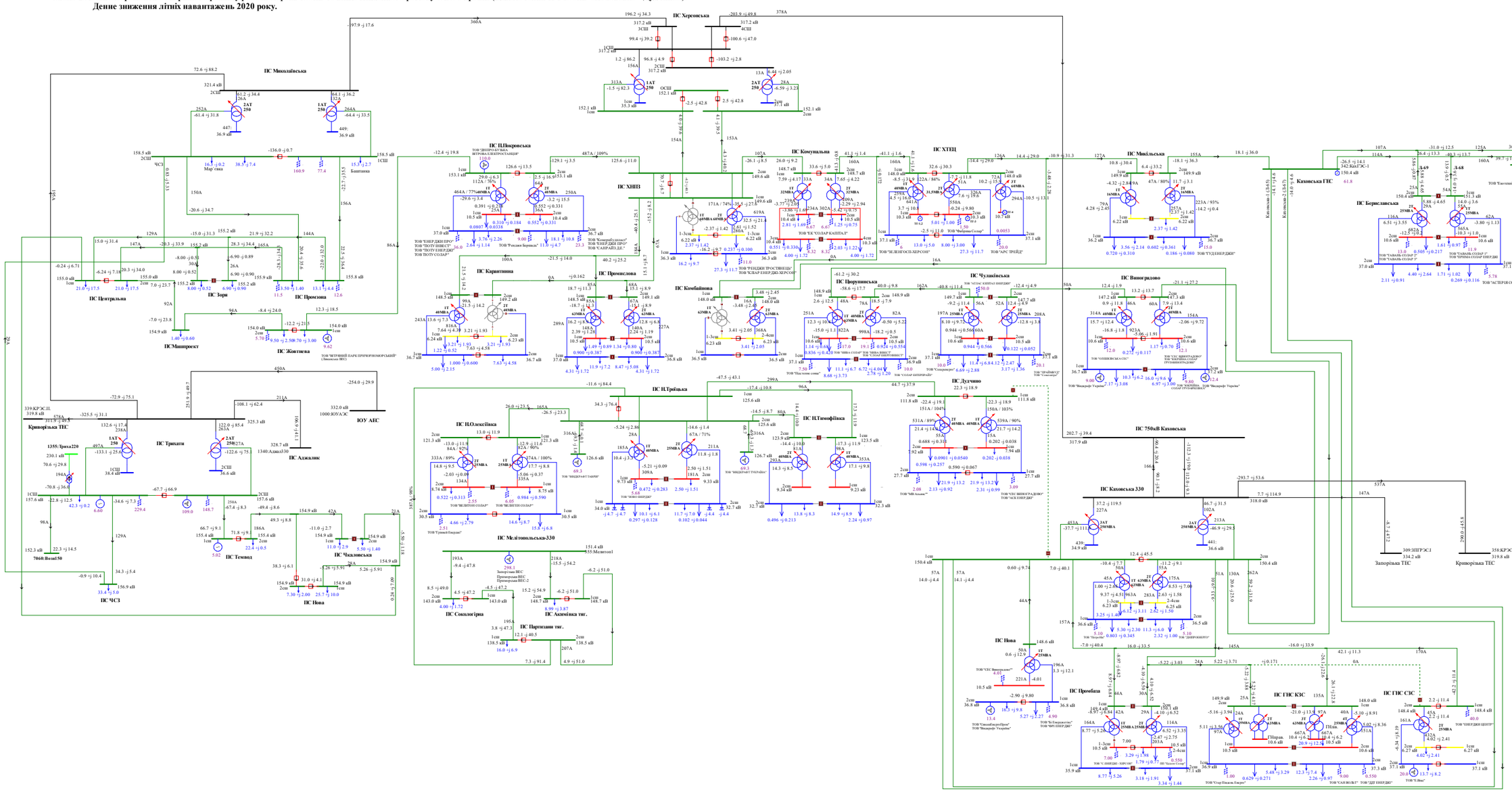
ПС Херсонська
ПС Михайлівська
ПС Каховська ГАЕС
ПС Берислівська
ПС Нафтопровід
ПС ПЦ Покровська
ПС ХНПЗ
ПС Комунальна
ПС ХТЕЦ
ПС Мисівська
ПС Карантинна
ПС Промислова
ПС Центральна
ПС Зоря
ПС Промзона
ПС Комбайнова
ПС Перегонівська
ПС Чулаївська
ПС Виноградово
ПС Маяк
ПС Жовтнева
ПС Трійська
ПС Дудчино
ПС 750кВ Каховська
ПС Олексіївська
ПС Тимофіївка
ПС Мелітопольська-330
ПС Каховська-330
ПС Трикати
ПС Аджалик
ПС Темвод
ПС Чкаловська
ПС Нова
ПС Сокологірка
ПС Акімівська тяг.
ПС Запорізька ВЕС
ПС Приазовська ВЕС
ПС Приазовська ВЕС-2
ПС Запорізька ТЕС
ПС Криворізька ТЕС
ПС ЧСЗ
ПС ГНС КЗС
ПС ГНС СЗС
ПС Промбаза
ЮУ АЕС
Каховська ГАЕС
Криворізька ТЕС
ТОВ "ДНІПРО-БУДВА ЖИТЛОВА ЕЛЕКТРОСТАНЦІЯ"
ТОВ "ЕНЕРДЖІ ПРО"
ТОВ "ПОТУ ЕНЕРДЖІ"
ТОВ "ПОТУ СОЛАР"
ТОВ "Рєзніков Вернадь"
ТОВ "Комерц'єлпавер"
ТОВ "ЕНЕРДЖІ ПРО"
ТОВ "САНРАЙ ДЕ"
ТОВ "ЕКСОЛАР КАПІТАЛ"
ТОВ "ЕНЕРДЖІ ТРОСТЯНЕЦЬ"
ТОВ "СОЛАР ЕНЕРДЖІ ХЕРСОН"
ТОВ "ЧЕЛЯГІНСОЛХЕРСОН"
ТОВ "АРС ТРЕЙД"
ТОВ "ЧУДЕНЕРДЖІ"
ТОВ "ЧЕС ВІННИЦЬКА ОБЛАСНА ЕНЕРГЕТИЧНА КОМПАНІЯ"
ТОВ "ЧЕС ЧЕРНІГІВЕНЕРГО"
ТОВ "ЧЕС ЧЕРКАСИОБЛЕНЕРГО"
ТОВ "ЧЕС ЖИТОМИРОБЛЕНЕРГО"
ТОВ "ЧЕС ХМЕЛЬНИЦЬКОБЛЕНЕРГО"
ТОВ "ЧЕС ВІННИЦЬКОБЛЕНЕРГО"
ТОВ "ЧЕС ЧЕРНІВЦІОБЛЕНЕРГО"
ТОВ "ЧЕС ІВАНО-ФРАНКІВСЬКОБЛЕНЕРГО"
ТОВ "ЧЕС ТЕРНОПІЛЬОБЛЕНЕРГО"
ТОВ "ЧЕС ЛУЦЬКОБЛЕНЕРГО"
ТОВ "ЧЕС РІВНЕОБЛЕНЕРГО"
ТОВ "ЧЕС ЗАКАРПАТТЯОБЛЕНЕРГО"
ТОВ "ЧЕС ЛЬВІВОБЛЕНЕРГО"
ТОВ "ЧЕС ВОЛИНЬОБЛЕНЕРГО"
ТОВ "ЧЕС ТЕРНОПІЛЬОБЛЕНЕРГО"
ТОВ "ЧЕС ІВАНО-ФРАНКІВСЬКОБЛЕНЕРГО"
ТОВ "ЧЕС ЧЕРНІВЦІОБЛЕНЕРГО"
ТОВ "ЧЕС ЖИТОМИРОБЛЕНЕРГО"
ТОВ "ЧЕС ХМЕЛЬНИЦЬКОБЛЕНЕРГО"
ТОВ "ЧЕС ВІННИЦЬКОБЛЕНЕРГО"
ТОВ "ЧЕС ЧЕРНІГІВЕНЕРГО"
ТОВ "ЧЕС ЧЕРКАСИ

Схема 232. Аналіз режиму роботи мережі 150кВ та вище Південного регіону ОЕС України.
Вечірній максимум літніх навантажень 2020 року.

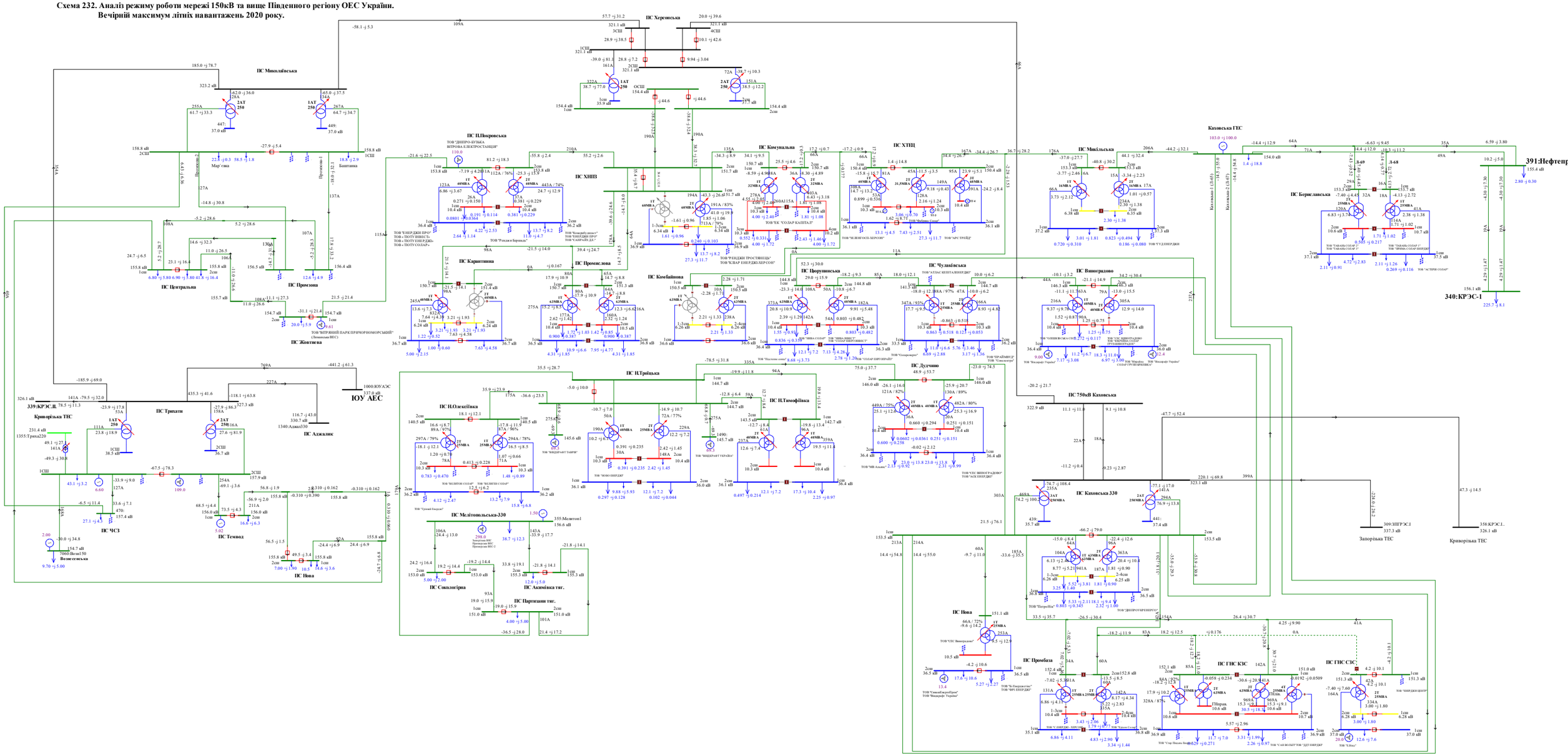
ПС Миколаївська
ПС ІЛПокровська
ТОВ "ДНІПРО-БУДЬКА ВІТРОВА ЕЛЕКТРОСТАНЦІЯ"
ПС ХПЗ
ПС Комунальна
ПС ХТЕЦ
ПС Херсонська
ПС Каховська
Каховська ГЕС
ПС Миколаївська
ПС Центральна
ПС Жовтнева
ПС Промзона
ПС Карантинна
ПС Промислова
ПС Комбінатна
ПС Чорноморська
ПС Чулаївська
ПС Виноградово
ПС Берегівська
ПС Дудчино
ПС 750кВ Каховська
ПС Каховська 330
ПС Нова
ПС Промбаза
ПС ГНС КЗС
ПС ГНС СЗС
ПС ІЛТроїцька
ПС ІЛОлексіївка
ПС ІЛТимофіївка
ПС Мелітопольська-330
ПС Сокологірна
ПС Акимівка тяг.
ПС Партизани тяг.
ПС Трихати
ПС Адджалик
ПС ЧСЗ
ПС Темвод
ПС Нова
Криворізька ТЕС
Запорізька ТЕС
ЮУ АЕС
391:Нефтегір
340:КРЭС-1
339:КРЭС.Л
358:КРЭС.І..
309:ЗПРЭС.І
ТОВ "ВІТРЯНИЙ ПАРК ПРИЧОРНОМОРСЬКИЙ"
ТОВ "ТОПУ ВІНЕСТ"
ТОВ "ТОПУ ЕНЕРДЖІ"
ТОВ "ТОПУ СОЛАР"
ТОВ "Роздол Бернард"
ТОВ "ЕНЕРДЖІ ПРО"
ТОВ "СОЛАРАЙ ДЕ"
ТОВ "Фенікс Солар"
ТОВ "ТРАНСТРЕЙД"
ТОВ "ЕНЕРДЖІ ТРОСТЯНЕЦЬ"
ТОВ "ВІЛАР ЕНЕРДЖІ-ХЕРСОН"
ТОВ "ЧЕЛЕНГОСП-ХЕРСОН"
ТОВ "АРСТРЕЙД"
ТОВ "АТЛАС КЕПІТАЛ ЕНЕРДЖІ"
ТОВ "ЧЕЛЕНЕРДЖІ-ХЕРСОН"
ТОВ "ЧЕС Виноградово"
ТОВ "ЧЕС Енергосистем"
ТОВ "ЧЕС Інтернешнл"
ТОВ "ЧЕС Інтернешнл Україна"
ТОВ "ЧЕС Інтернешнл Україна"
ТОВ "ЧЕС ВІННОГРАДІВКО"
ТОВ "АСК ЕНЕРДЖІ"
ТОВ "ЧЕС ЕНЕРДЖІ-ХЕРСОН"
ТОВ "ЧЕС ЕНЕРДЖІ -

Схема 233. Аналіз ремонтно-аварійного режиму роботи мережі 150кВ та вище Південного регіону ОЕС України (відключення 3АТ на ПС 330кВ «Каховська» при виведеному у ремонт 2АТ на ПС 330кВ «Каховська»).
Вечірній максимум літніх навантажень 2020 року.

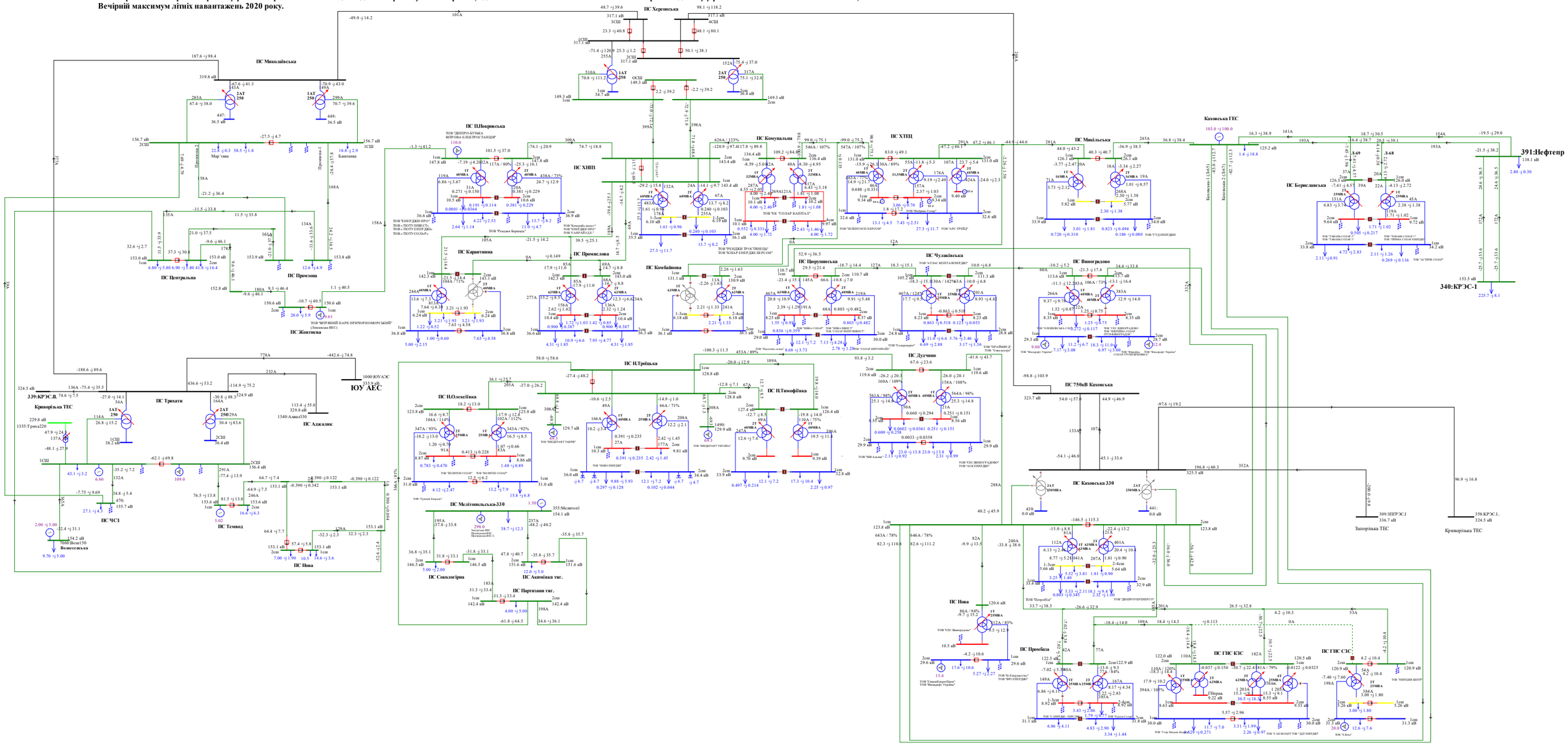

Схема 234. Аналіз ремонтно-аварійного режиму роботи мережі 150кВ та вище Південного регіону ОЕС України (відключення ПЛ 330 «Каховська 750 - Херсонська» при виведеній у ремонт ПЛ 330 «Трихати - Миколаївська»).
Вечірній максимум літніх навантажень 2020 року.

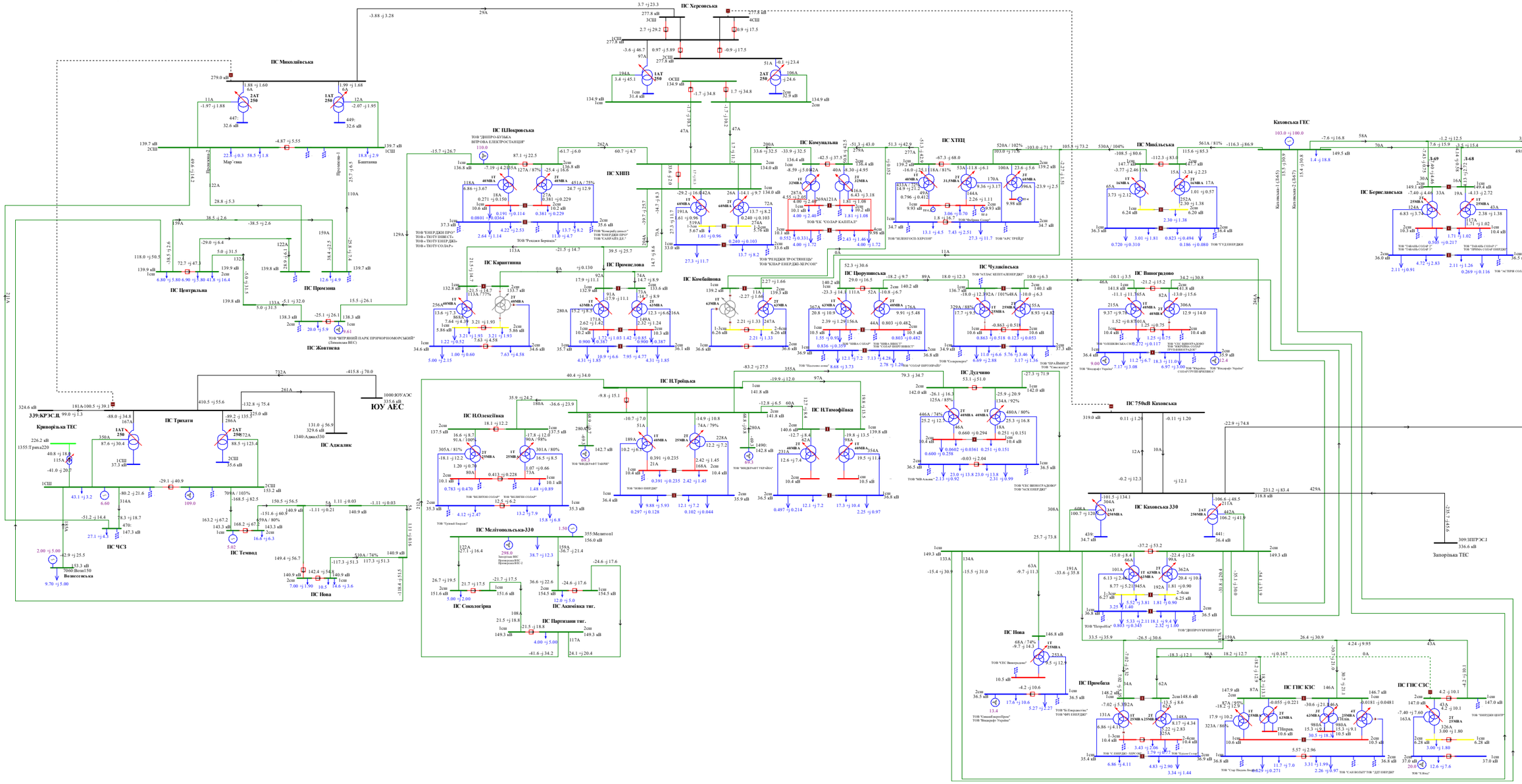

Схема 235. Аналіз ремонтно-аварійного режиму роботи мережі 150кВ та вище Південного регіону ОЕС України (відключення ПЛ 330 «Каховська - КрТЕС» при виведенні у ремонт ПЛ 330 «Каховська - ЗаТЕС»).
Вечірній максимум літніх навантажень 2020 року.

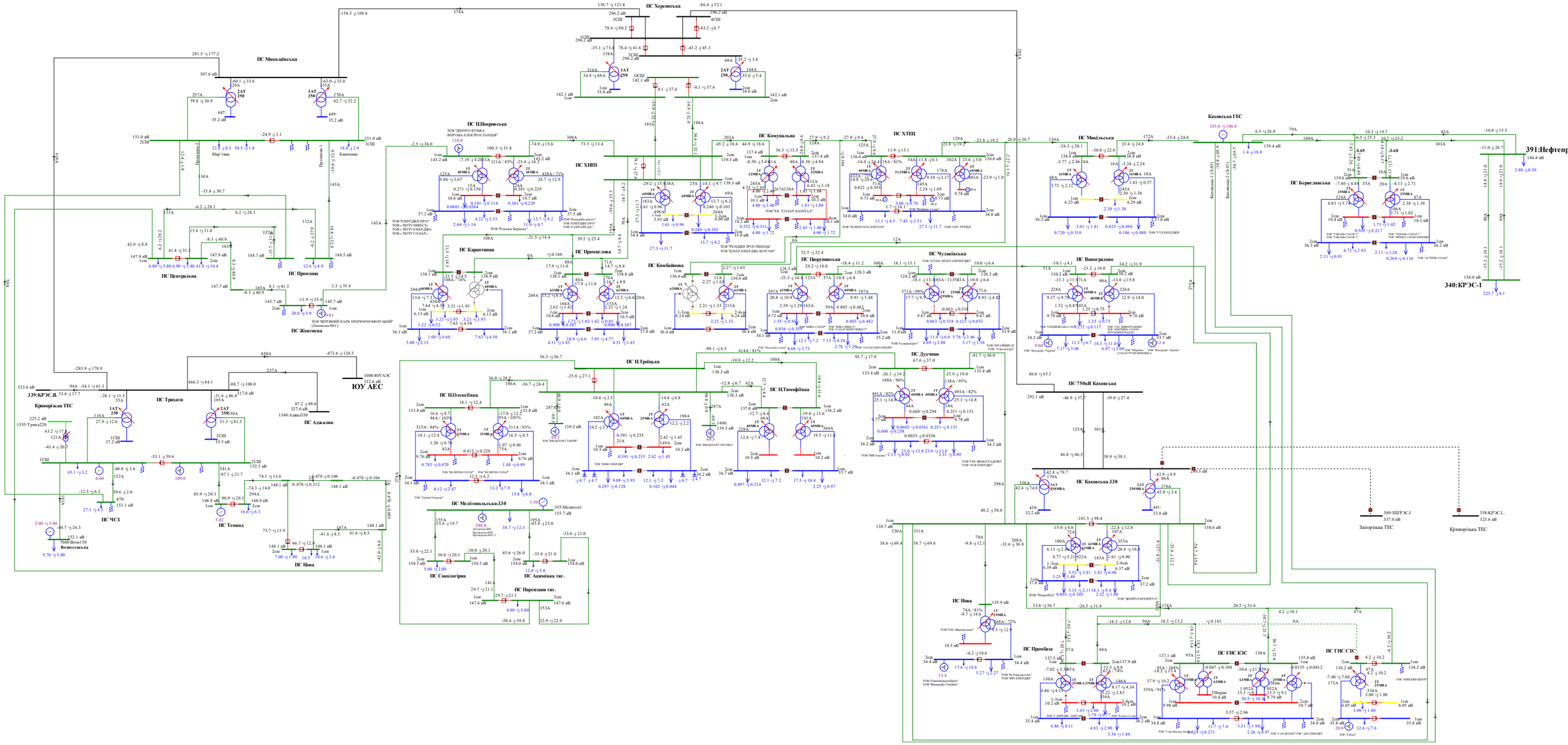
ПС Миколаївська
ПС Центральна
ПС Промзона
ПС Жовтнева
ПС Каратишина
ПС ПЦерковська
ПС ХНПЗ
ПС Херсонська
ПС Комунальна
ПС ХТЕЦ
ПС Промислова
ПС Комбайнова
ПС Іванівська
ПС Чулаківська
ПС Дудчино
ПС Виноградово
ПС Миколаївська
ПС Каховська ГЕС
ПС Берегівська
ПС Трихати
ПС ЧСЗ
ПС Темвод
ПС Нова
ПС Мелітопольська-330
ПС Сокологірна
ПС Партизани тяг.
ПС Акимівка тяг.
ПС Троїцька
ПС НОлексіївка
ПС НТимофіївка
ПС Іванівська
ПС Іванівська
ПС Іванівська

Схема 236. Аналіз ремонтно-аварійного режиму роботи мережі 150кВ та вище Південного регіону ОЕС України (відключення ПЛ 330 «Каховська 750 – Каховська 2» при виведеній у ремонт ПЛ 330«Каховська 750 – Каховська 1»).
Вечірній максимум літніх навантажень 2020 року.

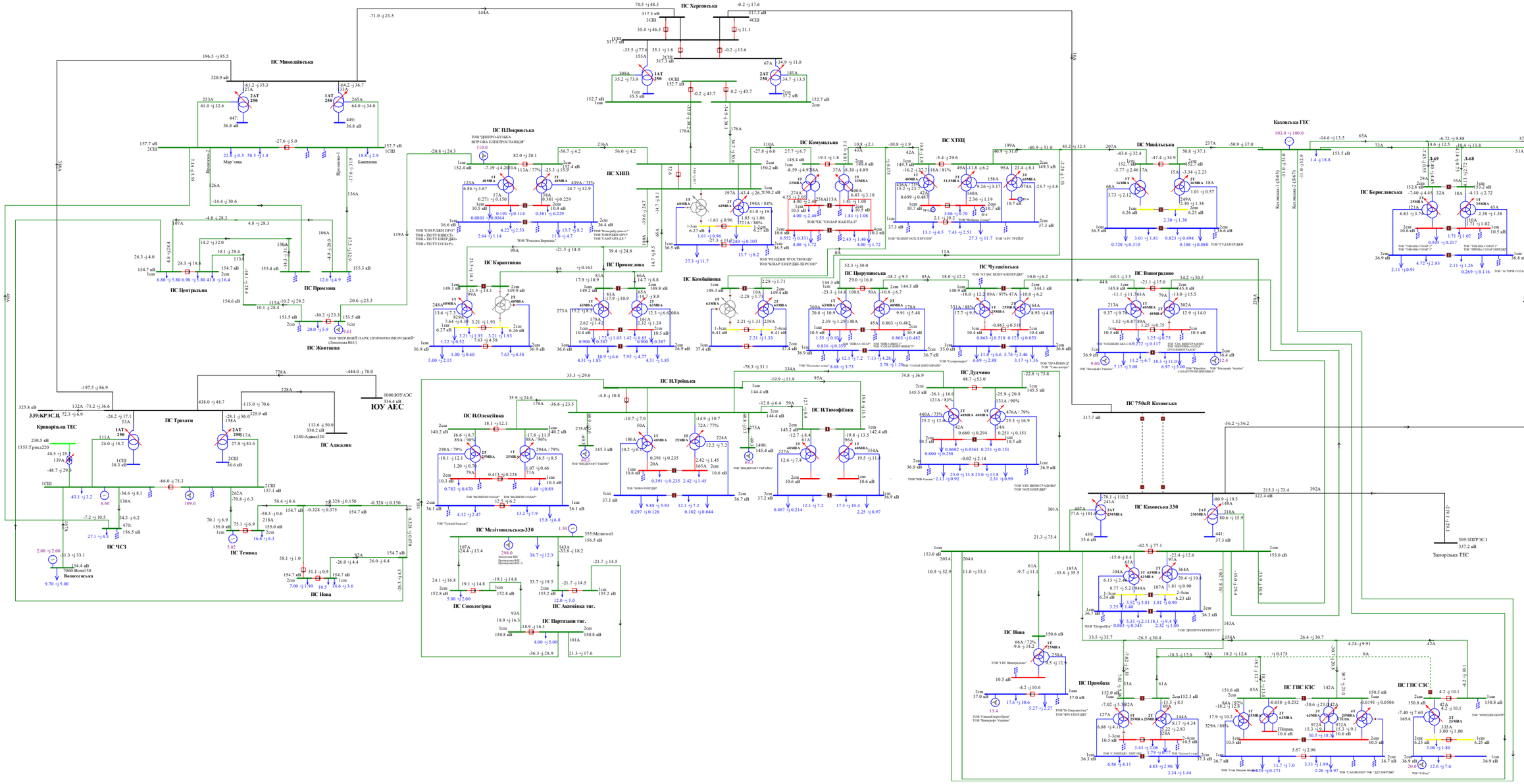
ПС Миколаївська
ПС Херсонська
ПС ПЦПокровська
ТОВ "ДНІПРО-БУДЬКА ВІТРОВА ЕЛЕКТРОСТАНЦІЯ"
ПС ХНВЗ
ПС Комунальна
ПС ХТЕЦ
ПС Карантинна
ПС Промислова
ПС Комбайнова
ПС Центральна
ПС Промзона
ПС Жовтнева
ПС Чулаківська
ПС Виноградово
ПС Іванівська
ПС Дудчино
ПС Н.Троїцька
ПС Н.Олексіївка
ПС Н.Тимофіївка
ПС Мелітопольська-330
ПС Сокологірна
ПС Партизани тяг.
ПС Акимівка тяг.
ПС ЧСЗ
ПС Темвод
ПС Нова
ПС Трихати
ПС Аджалик
ЮУ АЕС
Криворізька ТЕС
Вознесенська
Каховська ГЕС
ПС Мікільська
ПС Берислівська
ПС 750кВ Каховська
ПС Каховська 330
ПС Промбаза
ПС ГНС КЗС
ПС ГНС СЗС
Запорізька ТЕС
391:Нефтегір
340:КРЭС-1
358:КРЭС.L
309:ЗПРЭС.1
ВЛ 330 «Каховська 750 – Каховська 2»
ВЛ 330 «Каховська 750 – Каховська 1»
ВЛ 330 «Каховська 750 – Каховська ГЕС»
ВЛ 330 «Каховська 750 – Каховська 330»
ВЛ 330 «Каховська 330 – Каховська ГЕС»
ВЛ 330 «Каховська 330 – Каховська 2»
ВЛ 330 «Каховська 330 – Каховська 1»
ВЛ 330 «Каховська 330 – Запорізька ТЕС»
ВЛ 330 «Каховська 330 – Криворізька ТЕС»
ВЛ 330 «Каховська 330 – ПС Промбаза»
ВЛ 330 «Каховська 330 – ПС ГНС КЗС»
ВЛ 330 «Каховська 330 – ПС ГНС СЗС»
ВЛ 330 «Каховська 330 – ПС Іванівська»
ВЛ 330 «Каховська 330 – ПС Виноградово»
ВЛ 330 «Каховська 330 – ПС Чулаківська»
ВЛ 330 «Каховська 330 – ПС Дудчино»
ВЛ 330 «Каховська 330 – ПС Н.Троїцька»
ВЛ 330 «Каховська 330 – ПС Н.Олексіївка»
ВЛ 330 «Каховська 330 – ПС Н.Тимофіївка»
ВЛ 330 «Каховська 330 – ПС Мелітопольська-330»
ВЛ 330 «Каховська 330 – ПС Сокологірна»
ВЛ 330 «Каховська 330 – ПС Партизани тяг.»
ВЛ 330 «Каховська 330 – ПС Акимівка тяг.»
ВЛ 330 «Каховська 330 – ПС ЧСЗ»
ВЛ 330 «Каховська 330 – ПС Темвод»
ВЛ 330 «Каховська 330 – ПС Нова»
ВЛ 330 «Каховська 330 – ПС Трихати»
ВЛ 330 «Каховська 330 – ПС Аджалик»
ВЛ 330 «Каховська 330 – ЮУ АЕС»
ВЛ 330 «Каховська 330 – Криворізька ТЕС»
ВЛ 330 «Каховська 330 – Вознесенська»
ВЛ 330 «Каховська 330 – ПС Миколаївська»
ВЛ 330 «Каховська 330 – ПС Херсонська»
ТОВ "ЕНЕРДЖІ ПРО"
ТОВ «ТОПУ ПІВНІСТЬ»
ТОВ «ТОПУ ЕНЕРДЖІ»
ТОВ «ТОПУ СОЛАР»
ТОВ "Режим Вернике"
ТОВ "Комунальник"
ТОВ "ЕНЕРДЖІ ПРО"
ТОВ "СОЛАР КАПІТАЛ"
ТОВ "РЕНЕРДЖІ ПРОСТІВЕЦЬ"
ТОВ "СОЛАР ЕНЕРДЖІ-ХЕРСОН"
ТОВ "ЧЕК СОЛАР КАПІТАЛ"
ТОВ "ЧЕЛЯБІНСКІЙ-ХЕРСОН"
ТОВ "ХАРС ТРЕЙД"
ТОВ "ТУЛ ЕНЕРДЖІ"
ТОВ "ЧЕРНІГІВ ПАРК ПРИЧОРНОМОРСЬКИЙ"
(Запорізька ВЕС)
ТОВ "АТЛАС КЕПІТАЛ ЕНЕРДЖІ"
ТОВ "ЧЕРАЙВІНД"
ТОВ "Сонцеворот"
ТОВ "СОЛАР ПІВДЕННИЙ"
ТОВ "Сонцеворот"
ТОВ "СОЛАР ПІРОГІВКА"
ТОВ "ЧЕРАЙВІНД"
ТОВ "Сонцеворот"
ТОВ "ЧЕЛЯБІНСКІЙ-ХЕРСОН

Схема 237. Аналіз ремонтно-аварійного режиму роботи мережі 150кВ та вище Південного регіону ОЕС України (відключення ПЛ 330 «Каховська 750 - Херсонська » при виведеній у ремонт ПЛ 330 «Каховська - КрТЕС»).
Вечірній максимум літніх навантажень 2020 року.

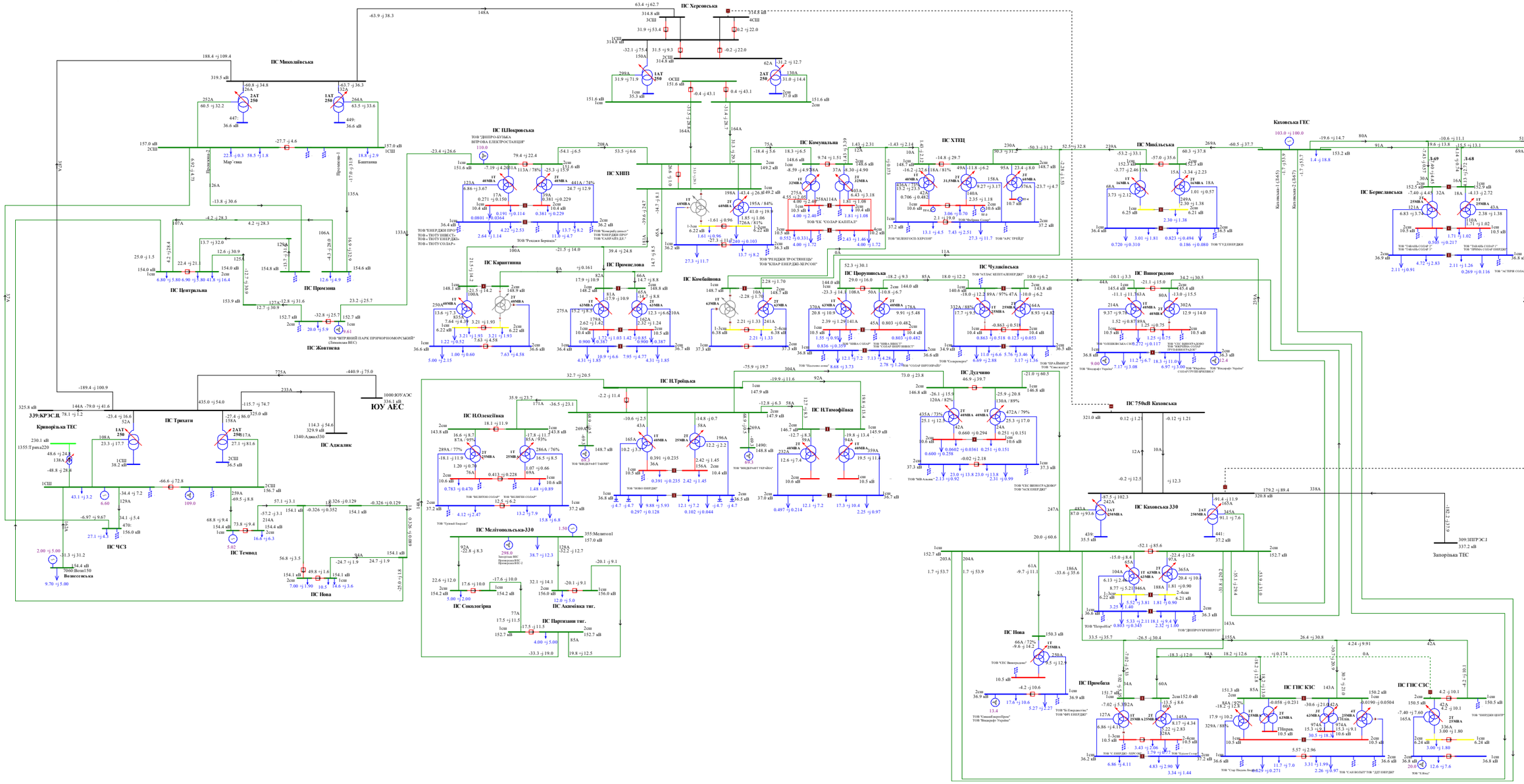

Схема 238. Аналіз ремонтно-аварійного режиму роботи мережі 150кВ та вище Південного регіону ОЕС України (відключення ПЛ 150 «Каховська – Каховська ГЕС 2» при виведеній у ремонт ПЛ 150 «Каховська – Каховська ГЕС 1»).
Вечірній максимум літніх навантажень 2020 року.

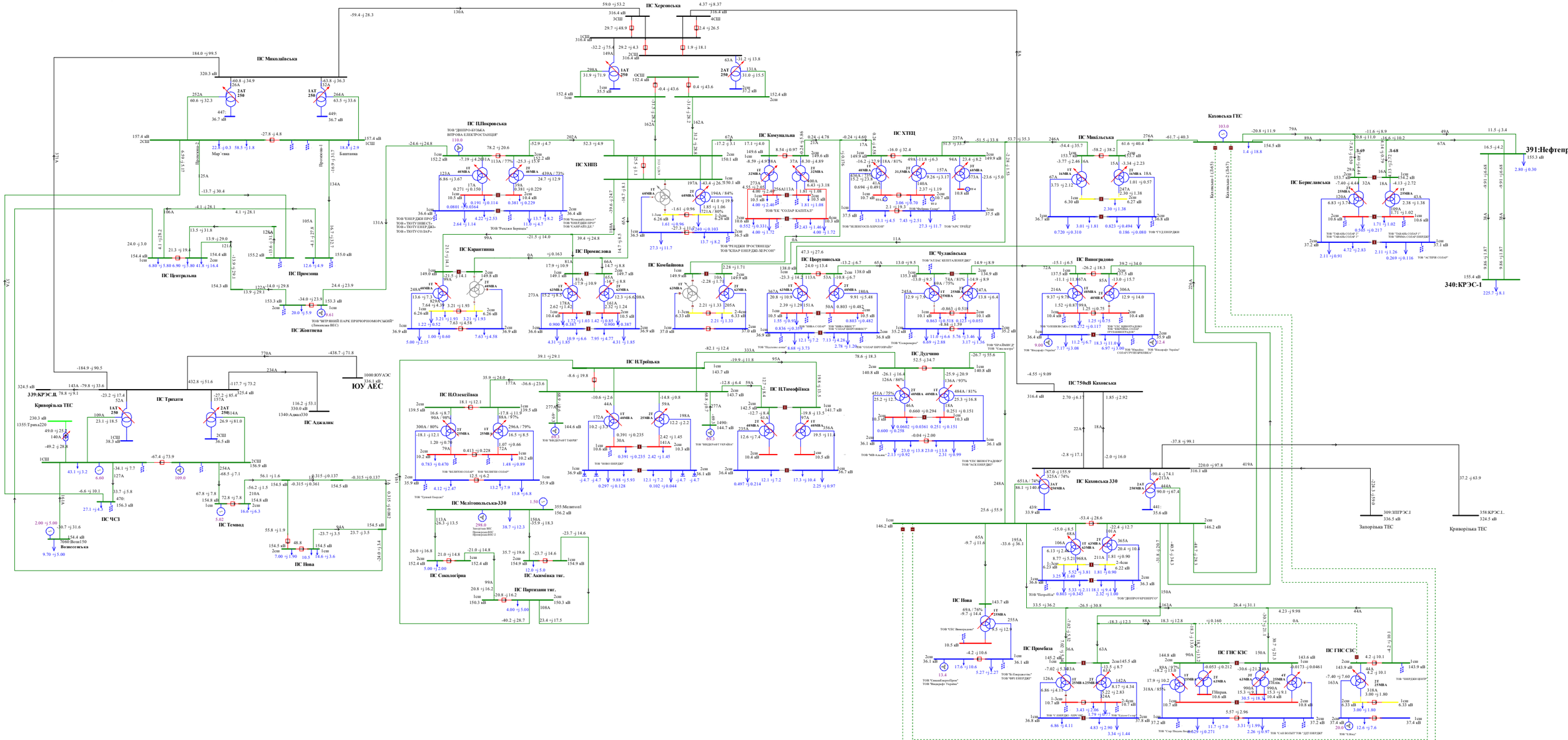

Схема 239. Аналіз ремонтно-аварійного режиму роботи мережі 150кВ та вище Південного регіону ОЕС України (відключення ПЛ 150 «Партизани – Н.Тройцьк» при виведеному у ремонт 2АТ на ПС 330кВ «Каховська»).
Вечірній максимум літніх навантажень 2020 року.

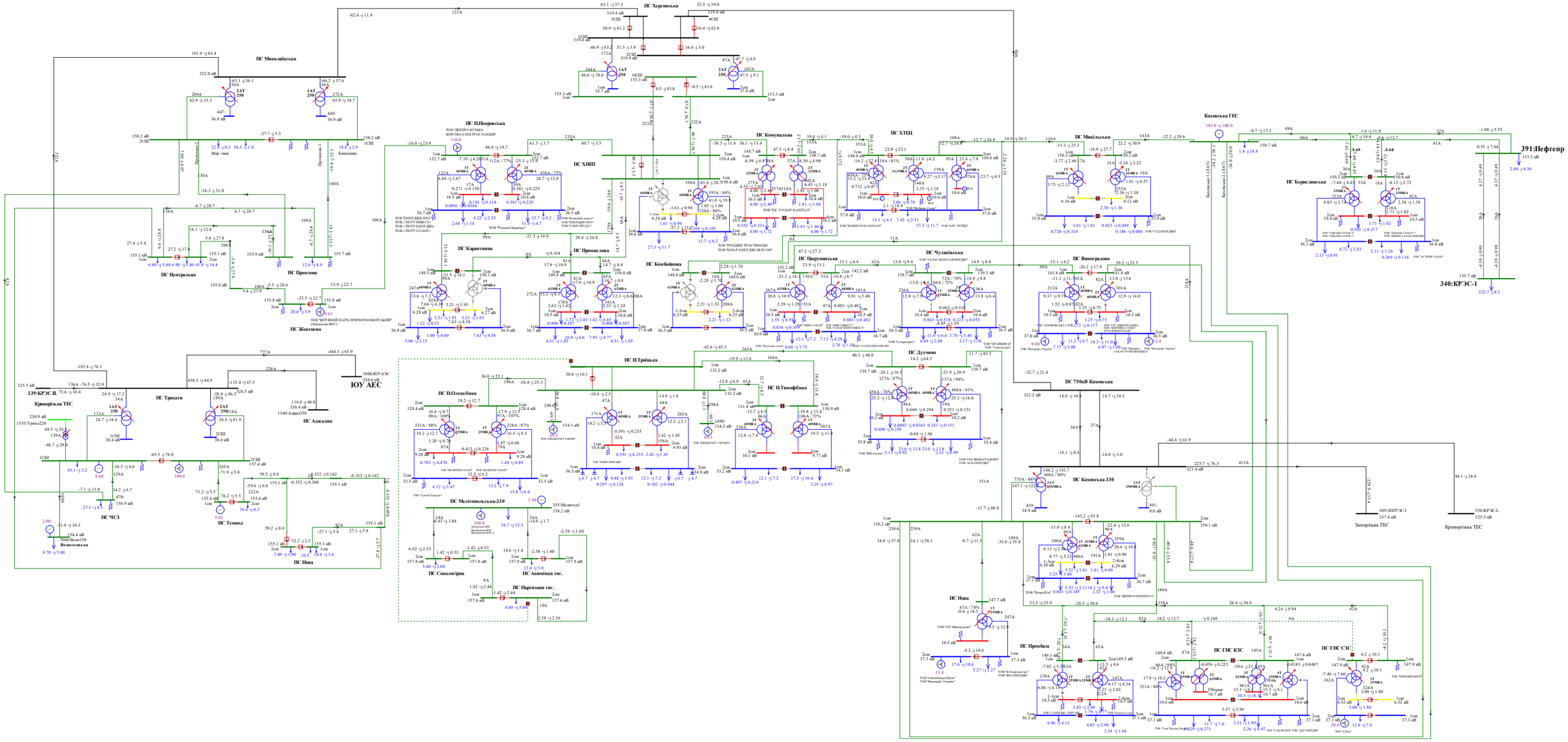

Схема 240. Аналіз ремонтно-аварійного режиму роботи мережі 150кВ та вище Південного регіону ОЕС України (відключення 2СШ-330 на ПС 330 «Каховська» при виведеній у ремонт 1СШ-330 на ПС 330кВ «Каховська»).
Вечірній максимум літніх навантажень 2020 року.

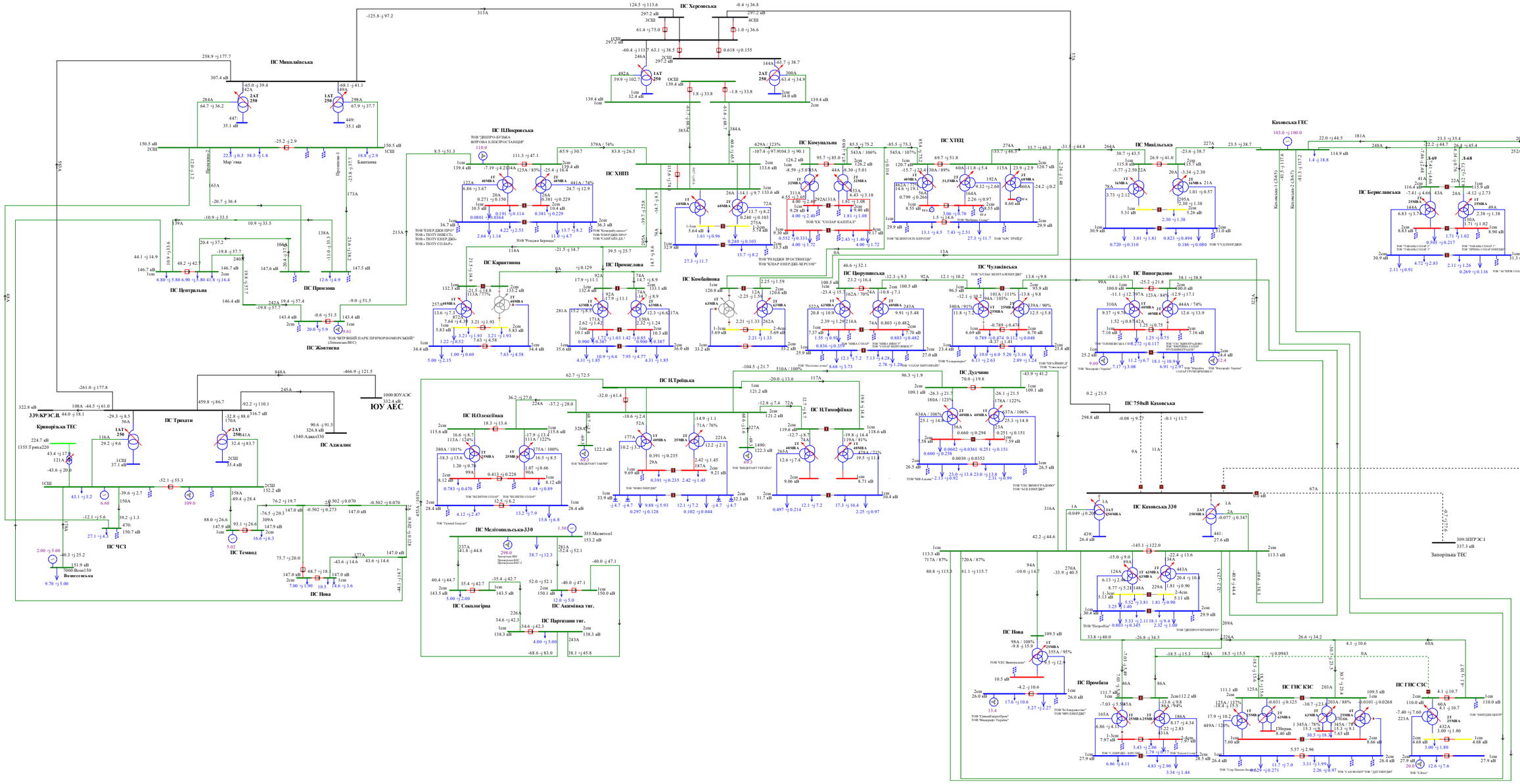

Схема 241. Аналіз ремонтно-аварійного режиму роботи мережі 150кВ та вище Південного регіону ОЕС України (відключення 2АТ на ПС 330кВ «Каховська» при виведенні у ремонт ПЛ 150 «Каховська ГЕС - Микільська»).
Вечірній максимум літніх навантажень 2020 року.

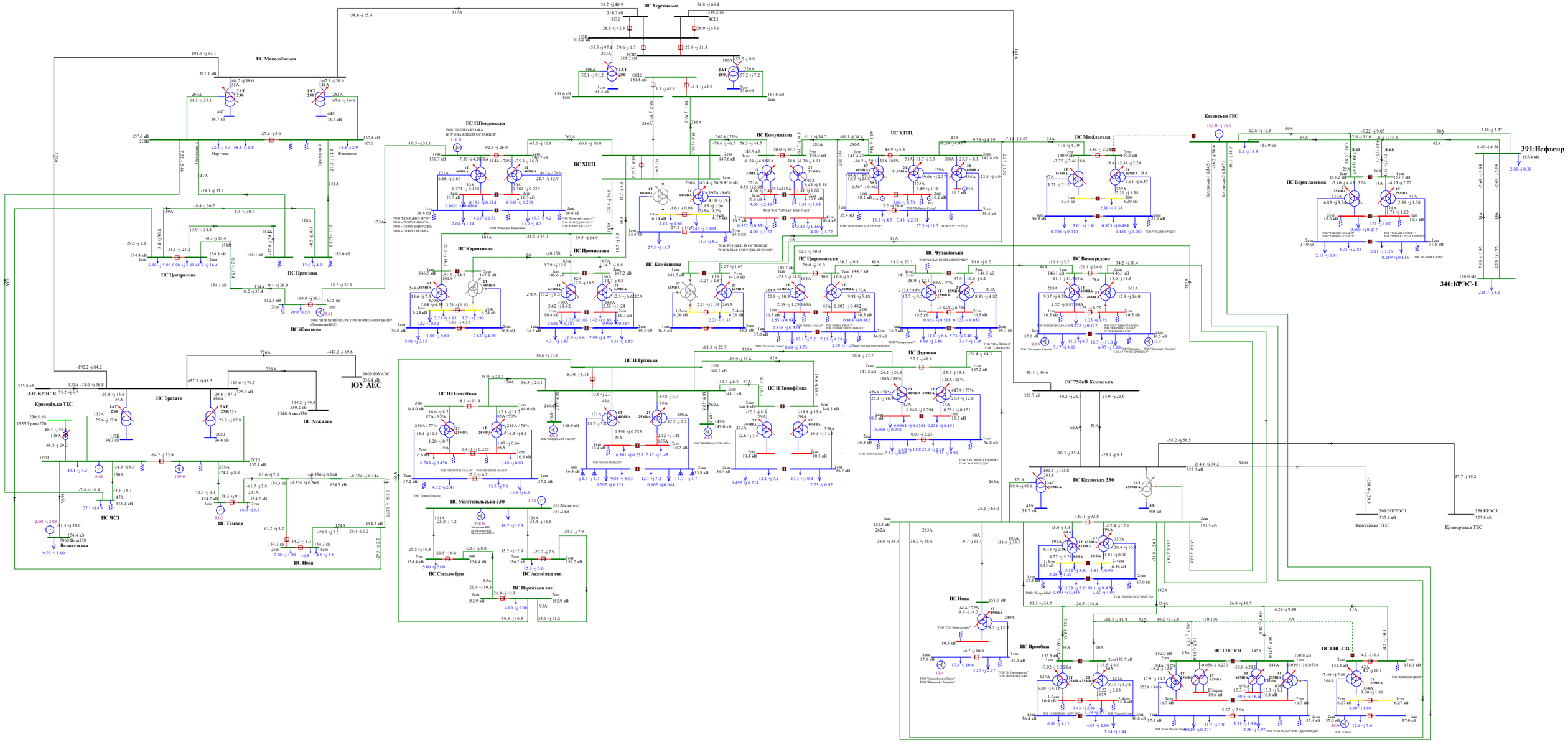

Схема 242. Аналіз ремонтно-аварійного режиму роботи мережі 150кВ та вище Південного регіону ОЕС України (відключення ПЛ 150кВ «Мелітопольська - Акимівка» при виведеній у ремонт ПЛ 150 «Мелітопольська - Сокологірна»).
Вечірній максимум літніх навантажень 2020 року.

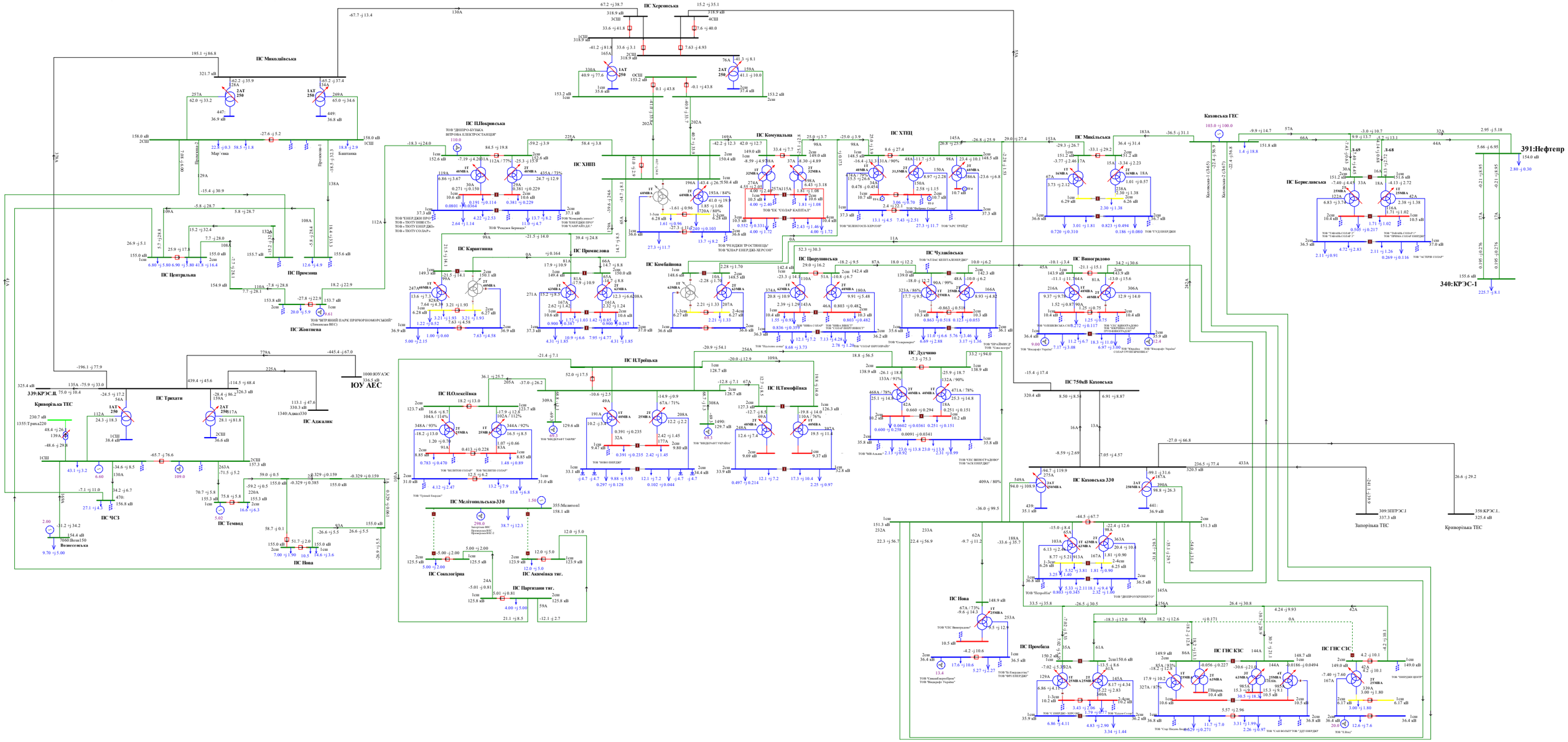

Схема 243. Аналіз ремонтно-аварійного режиму роботи мережі 150кВ та вище Південного регіону ОЕС України (відключення ПЛ 150кВ «Партизани -Акимівка» при виведений у ремонт ПЛ 150 «Партизани - Сокологірна»).
Вечірній максимум літніх навантажень 2020 року.

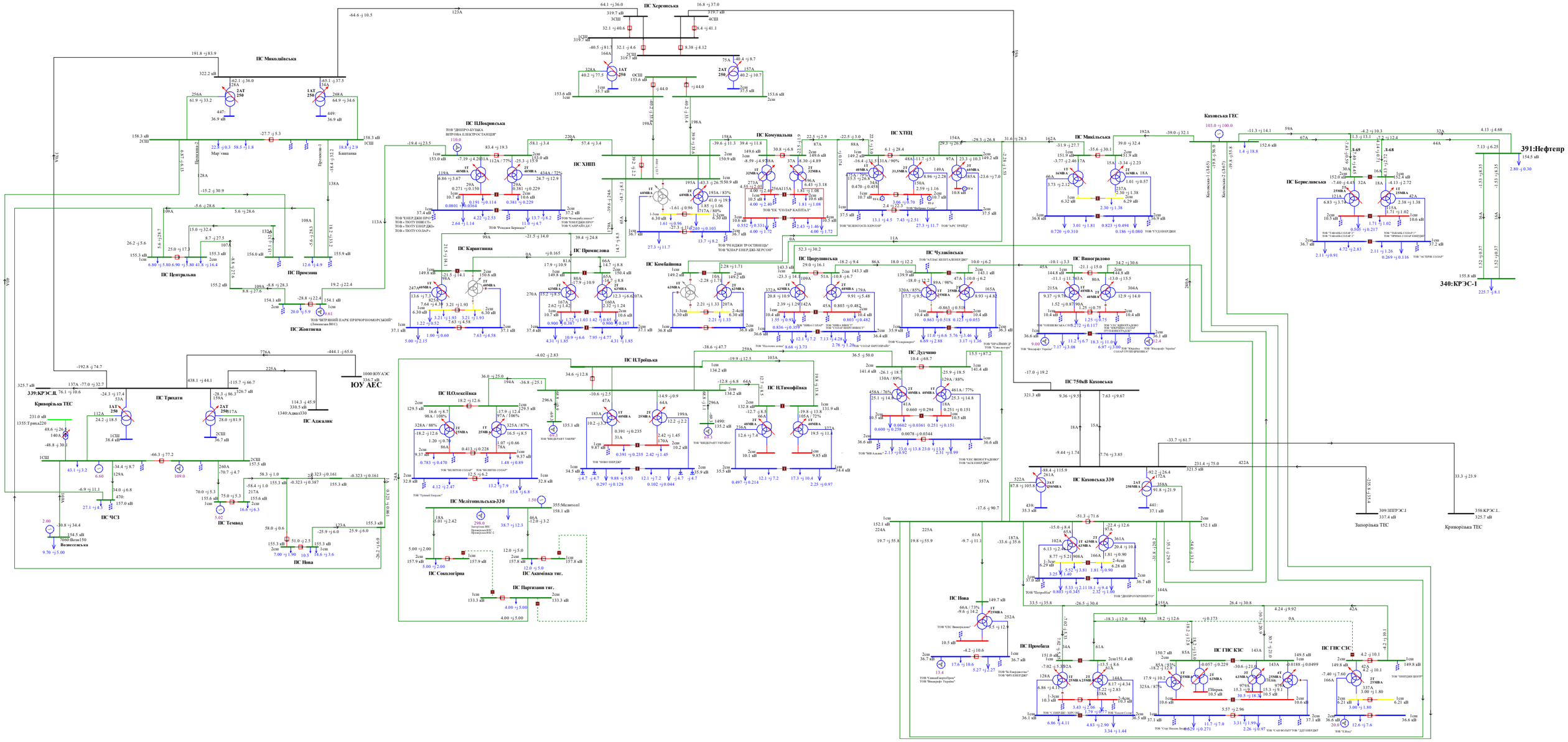
ПС Миколаївська
ПС Трихати
ПС ЮУАЕС
ПС Криворізька ТЕС
ПС Центральна
ПС Промзона
ПС Жовтнева
ПС ЧСЗ
ПС Темвод
ПС Нова
ПС Покровська
ПС Карантинна
ПС Хмельницька
ПС Комунальна
ПС ХТЕЦ
ПС Промислова
ПС Комбайнова
ПС Іванівська
ПС Чулаківська
ПС Виноградово
ПС Троїцька
ПС Олексіївка
ПС Тимофіївка
ПС Мелітопольська-330
ПС Сокологірна
ПС Акимівка тяг.
ПС Партизани тяг.
ПС Дудчино
ПС Промбаза
ПС 750кВ Каховська
ПС Каховська 330
ПС ГЮС КЗС
ПС ГЮС СЗС
Каховська ГЕС
ПС Михайлівська
ПС Берегівська
391:Нефтегр
340:КРЭС-1
309:ЗПРЭС1
358:КРЭС1Л
Запорізька ТЕС
Криворізька ТЕС
ТОВ "ЕНЕРДЖІ ПРО"
ТОВ "ЕК "СОЛАР КАПІТАЛ"
ТОВ "ЧУЛАКІВСЬКА ЕНЕРГЕТИЧНА КОМПАНІЯ"
ТОВ "ЧУЛАКІВСЬКА ЕНЕРГЕТИЧНА КОМПАНІЯ"
ТОВ "ЧЕЛЯБІНСЬКА СОЛАР"
ТОВ "ЧЕЛЯБІНСЬКА СОЛАР ГРУП ВІННИЦЯ"
ТОВ "ЧЕЛЯБІНСЬКА СОЛАР ГРУП ЕНЕРДЖІ

Схема 244. Аналіз ремонтно-аварійного режиму роботи мережі 150кВ та вище Південного регіону ОЕС України (відключення ПЛ 150кВ «П.Покровська - Жовтнева»).
Вечірній максимум літніх навантажень 2020 року.

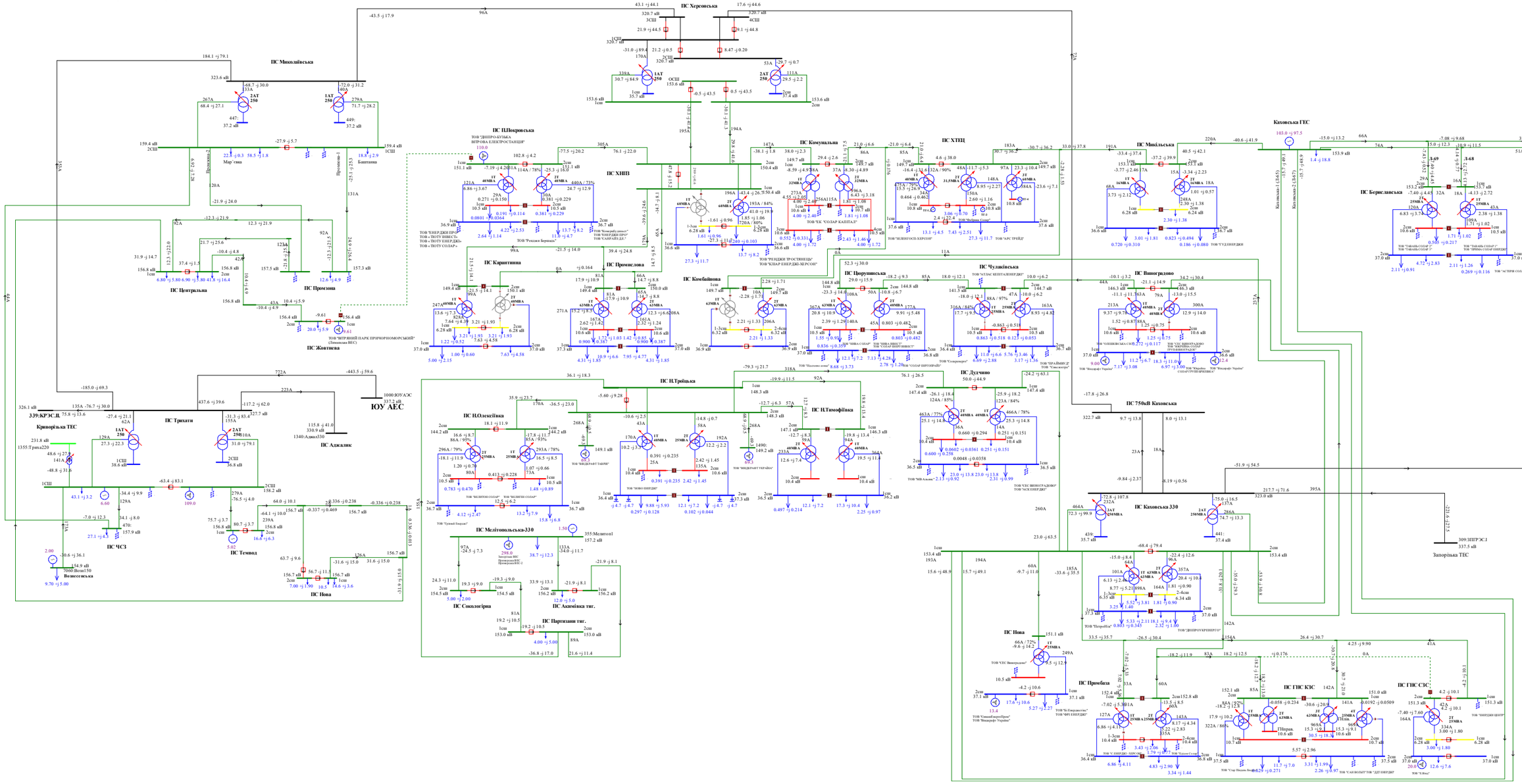

Схема 245. Аналіз ремонтно-аварійного режиму роботи мережі 150кВ та вище Південного регіону ОЕС України (відключення ПЛ 150кВ «Каховська - Дудчино»).
Вечірній максимум літніх навантажень 2020 року.

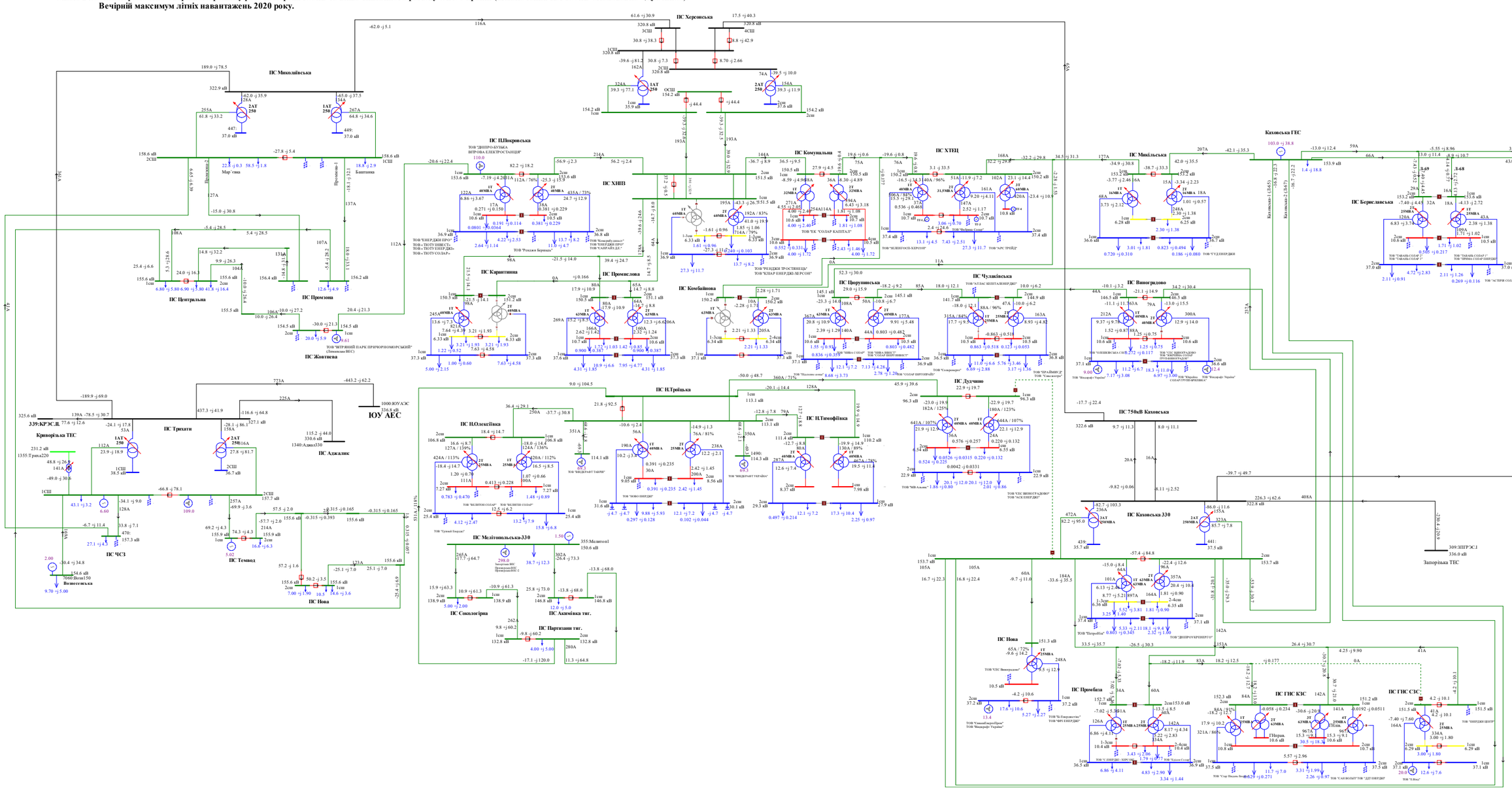

Схема 246. Аналіз режиму роботи мережі 150кВ та вище Південного регіону ОЕС України.
Денне зниження зимових навантажень 2020 року.

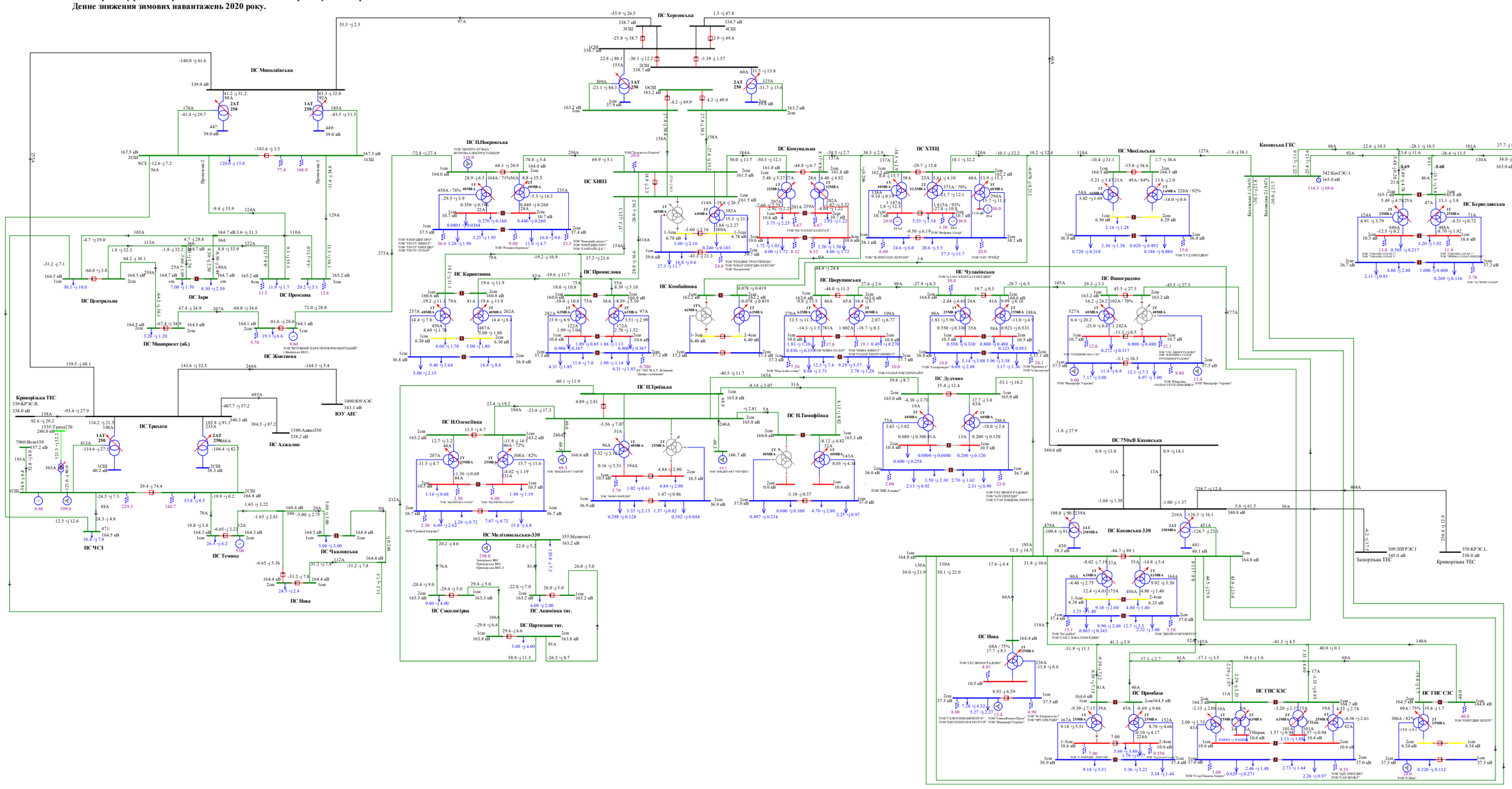

Схема 247. Аналіз ремонтно-аварійного режиму роботи мережі 150кВ та вище Південного регіону ОЕС України (відключення 3АТ на ПС 330кВ «Каховська» при виведеному у ремонт 2АТ на ПС 330кВ «Каховська»).
Денне зниження зимових навантажень 2020 року.

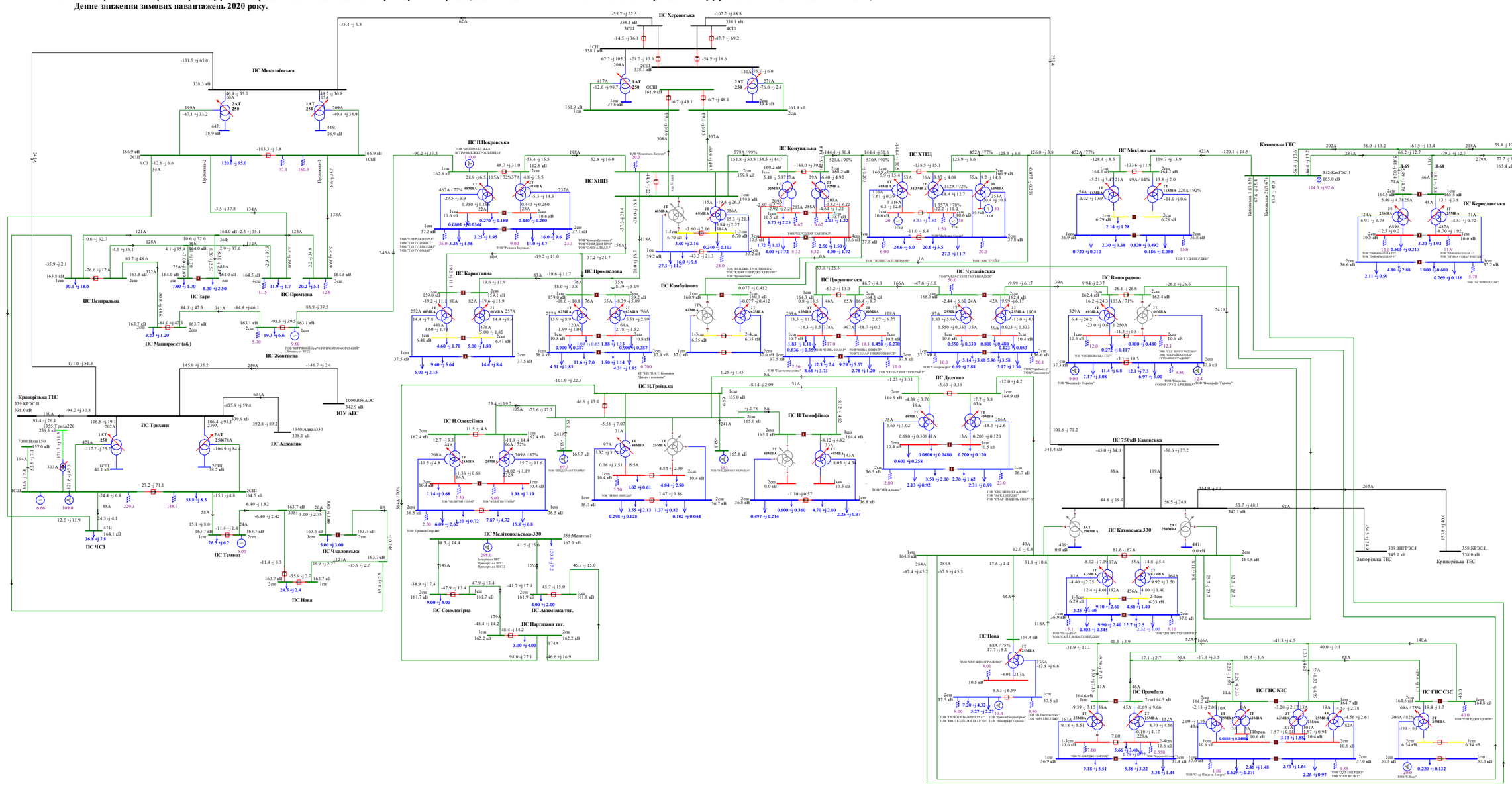
ПС Миколаївська
ПС Трихати
ПС Аджалик
ПС ЧСЗ
ПС Темвод
ПС Чкаловська
ПС Нова
ПС Центральна
ПС Заря
ПС Маяпроект (аб.)
ПС Жовтнева
ПС Промінь
ПС Промінь
ПС Карантинна
ПС Сокологірка
ПС Мелітопольська-330
ПС ПІПокровська
ПС ХНПЗ
ПС Комбайнова
ПС Промислова
ПС Акімівка тяг.
ПС Партизани тяг.
ПС Комунальна
ПС ХТЕЦ
ПС Херсонська
ПС НТройбська
ПС НОлексіївка
ПС НТимофіївка
ПС Цюрупинська
ПС Лудчено
ПС Чулаківська
ПС Микільська
ПС Виноградово
ПС Пробаба
ПС 750кВ Каховська
ПС Каховська 330
ПС ГЗС КЗС
ПС ГЗС СЗС
Каховська ГЕС
ПС Берегівська
ПС Пфутопродж
Запорізька ТЕС
Криворізька ТЕС
Кривбаська ТЕС
ЮУ АЕС
ТОВ "ДНІПРОВСЬКІ ПРО"
ТОВ "ТОТУ ЗЕНІТ"
ТОВ "ТОТУ ЕНЕРДЖІ"
ТОВ "ТОТУ СОЛАР"
ТОВ "ЕНЕРДЖІ ПРО"
ТОВ "ТЕНЕРДЖІ ПРО"
ТОВ "САФАЙЕЗ ДЖ"
ТОВ "Комерц інтелект"
ТОВ "Ресіпал Берлінь"
ТОВ "ТЕНЕДЖІ ПРОСТІНЕЦЬ"
ТОВ "СОЛАР ЕНЕРДЖІ ХЕРСОН"
ТОВ "Цюкасенсо"
ТОВ "ЖЕЛЕЗНОГОРСЬКЕ"
ТОВ "АРС ЕНЕРДЖ"
ТОВ "ТЕПЛОСНАБЖЕНЕРГО"
ТОВ "ЕКОТЕПЛОЛОГІЯ ГРУП"
ТОВ "СонцеЕнергоПром"
ТОВ "ЧІРІ ЕНЕРДЖІ"
ТОВ "Віндерф Україна

Схема 248. Аналіз ремонтно-аварійного режиму роботи мережі 150кВ та вище Південного регіону ОЕС України (відключення ПЛ 330 «Каховська 750 - Херсонська» при виведенні у ремонт ПЛ 330 «Трихати - Миколаївська»).
Денне зниження зимових навантажень 2020 року.

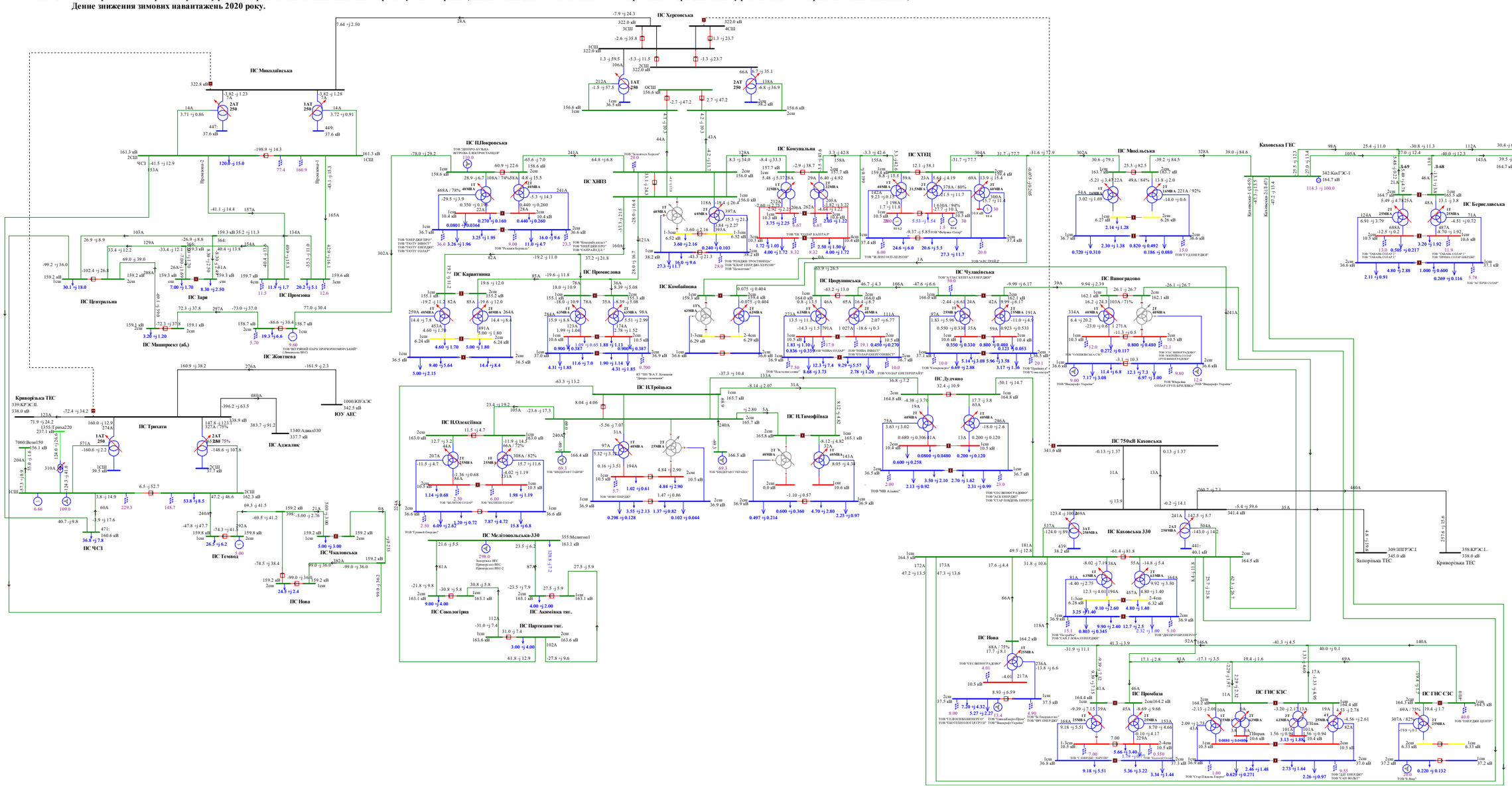

Схема 249. Аналіз ремонтно-аварійного режиму роботи мережі 150кВ та вище Південного регіону ОЕС України (відключення ПЛ 330 «Каховська - КрТЕС» при виведенні у ремонт ПЛ 330 «Каховська - ЗаТЕС»).
Денне зниження зимових навантажень 2020 року.

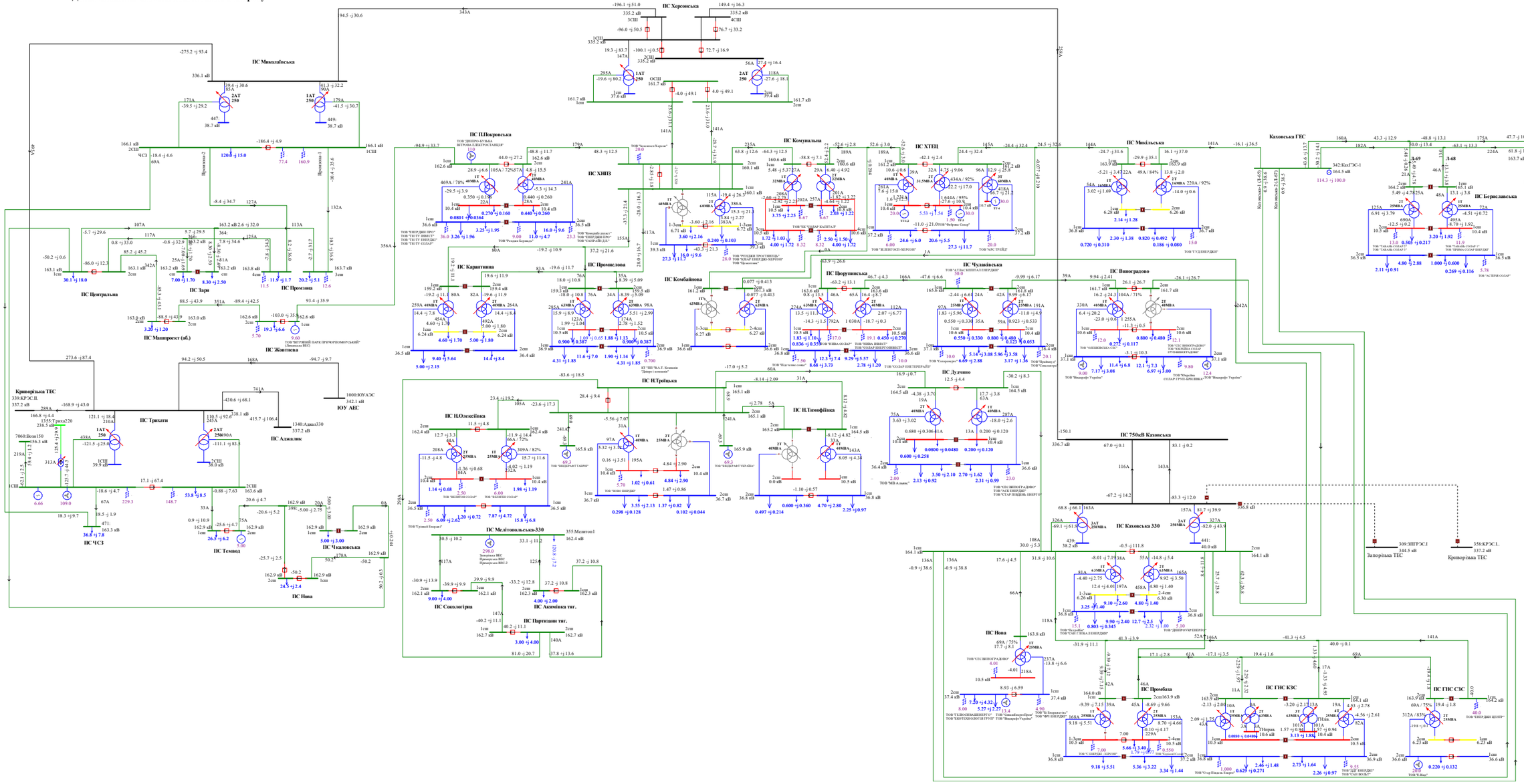
ПС Миколаївська
ПС Центральна
ПС Зари
ПС Промзона
ПС Маяк-проект (аб.)
ПС Жовтнева
ПС Трихати
ПС Аджалик
ПС ЧСЗ
ПС Темвод
ПС Чкаловська
ПС Нова
ПС ПІнтроїцька
ПС ПІОлексіївка
ПС ПІПокровська
ПС Мелітопольська-330
ПС Сокологірка
ПС Партизани тяг.
ПС Акімівка тяг.
ПС Каритинівка
ПС Промислова
ПС ХНТЗ
ПС Комунальна
ПС ХТЕЦ
ПС Комбайнова
ПС Центральна
ПС Чулаківська
ПС Дудчино
ПС ПІТимофіївка
ПС Каховська ГЕС
ПС Михайлівська
ПС Виноградово
ПС 750кВ Каховська
ПС Каховська 330
ПС Інфотроніка
ПС Берегівська
ПС ГІС КЗС
ПС ГІС СЗС
ПС Пробаба
Криворізька ТЕС
Запорізька ТЕС
Каховська ГЕС
ЮУ АЕС
343A
94.5 -j 30.6
-196.1 +j 51.0
335.2 кВ
ПС Херсонська
149.4 +j 16.3
335.2 кВ
3СШ
4СШ
-96.0 +j 50.5
76.7 +j 33.2
1СШ
335.2 кВ
19.3 -j 83.7
147A
-100.1 +j 0.5
72.7 +j 16.9
2СШ
335.2 кВ
295A
1АТ 250
-19.6 +j 80.2
ОСШ
161.7 кВ
56A
27.4 +j 16.4
2АТ 250
118A
-27.6 -j 18.1
-4.0 -j 49.1
4.0 +j 49.1
161.7 кВ
37.9 кВ
29.4 кВ
161.7 кВ
-275.2 +j 93.4
336.1 кВ
39.4 -j 30.6
85A
41.3 -j 32.2
80A
1АТ 250
2АТ 250
171A
-39.5 +j 29.2
179A
-41.5 +j 30.7
447:
38.7 кВ
449:
38.7 кВ
166.1 кВ
2СШ
-18.4 -j 4.6
69A
-186.4 +j 4.9
120.0 +j 15.0
77.4
160.9
166.1 кВ
1СШ
Прочасна-2
Прочасна-1
-10.4 -j 35.6
-8.4 -j 34.7
127A
132A
107A
163.2 кВ
2.6 -j 32.0
113A
-5.7 +j 29.6
5.7 -j 29.5
117A
364:
125A
0.8 +j 33.0
-0.8 -j 32.9
7.8 +j 34.6
85.2 j 45.2
342A
163.1 кВ
2cш
163.2 кВ
1cш
163.8 кВ
1cш
163.7 кВ
1cш
-50.2 +j 0.6
-86.0 +j 12.3
30.1 +j 18.0
7.00 +j 1.70
8.30 +j 2.50
11.5
11.7 +j 1.7
20.2 +j 5.1
12.6
88.5 +j 43.9
351A
-89.4 +j 42.5
93.4 +j 35.9
163.0 кВ
2cш
162.6 кВ
2cш
1cш
3.20 +j 1.20
19.3 +j 6.6
5.70
9.80
ТОВ "ВІТРЯНИЙ ПАРК ПРИЧОРНОМОРСЬКИЙ"
(Причорноморська ВЕС)
273.6 -j 87.4
Криворізька ТЕС
339.КРЭС.II.
337.2 кВ
289A
-168.9 +j 43.0
94.2 +j 50.5
168A
-94.7 +j 9.7
741A
1000:ЮУАЭС
342.1 кВ
ЮУ АЕС
-430.6 +j 68.1
166.8 +j 4.4
1355:Трихата220
238.5 кВ
121.1 +j 18.4
210A
-338.1 +j 68.1
415.7 -j 106.4
1340:Аджа330
337.2 кВ
110.5 +j 92.6
245A
ПС Трихати
ПС Аджалик
7060:Вознl50
-56.3 кВ
438A
-121.5 +j 25.0
1АТ 250
2АТ 250/90A
-111.1 +j 83.1
219A
313A
39.4 +j 7.1
-125.4 +j 19.9
-125.7 +j 44.5
1СШ
39.9 кВ
2СШ
38.0 кВ
4.2 +j 2.1
ССШ
17.1 -j 67.4
7СШ
163.6 кВ
-18.6 +j 4.7
67A
229.3
148.7
53.8 +j 8.5
-0.88 -j 7.63
33A
6.66
109.0
38.5 -j 1.9
18.3 +j 9.7
471:
163.3 кВ
36.8 +j 7.8
ПС ЧСЗ
20.6 -j 4.7
162.9 кВ
398:
-5.00 -j 2.75
20A
-20.6 +j 5.2
0.9 +j 10.9
162.9 кВ
1cш
-25.6 +j 4.7
162.9 кВ
2cш
26.5 +j 6.2
5.00
ПС Темвод
-25.7 +j 2.5
162.9 кВ
2cш
-50.2
24.5 +j 2.4
ПС Нова
162.9 кВ
1cш
-50.2
178A
162.9 кВ
1cш
5.00 +j 3.00
ПС Чкаловська
0.0
298A
-10.0 +j 3.6
-50.2 +j 0.3
-10.0 +j 34
-94.9 +j 33.7
ТОВ "ДНІПРО-КУЛЬКА ВІТРОВА ЕЛЕКТРОСТАНЦІЯ"
110
ПС ПІПокровська
1cш
162.6 кВ
44.0 +j 27.2
48.8 -j 11.7
162.6 кВ
2cш
28.9 +j 6.6
105A / 72%
57A
4.8 +j 15.5
469A / 78%
40MBA
2T
25MBA
241A
-29.5 +j 3.9
0.350 +j 0.136
22A
0.440 +j 0.260
28A
0.0801 +j 0.0364
0.270 +j 0.160
0.440 +j 0.260
36.0
3.20 +j 1.96
3.25 +j 1.95
9.00
11.0 +j 4.7
16.0 +j 9.6
23.3
ТОВ "ЕНЕРДЖІ ПРО"
ТОВ "ПІОТУ ІНВЕСТ"
ТОВ "ПІОТУ ЕНЕРДЖІ"
ТОВ "ПІОТУ СОЛАР"
ТОВ "Роздол Бурводу"
ТОВ "Новокрим'янка-1"
ТОВ "ЕНЕРДЖІ ПРО"
ТОВ "САПФІР-ВІД.Д."
179A
48.3 +j 12.5
ТОВ "Дніпровська Хорда"
ПС ХНТЗ
-37.3 +j 21.4
-28.0 +j 16.3
155A
356A
117A
80A
-19.2 +j 10.9
37.2 +j 21.6
ПС Каритинівка
ПС Промислова
83A
-19.6 +j 11.7
19.6 +j 11.9
159.2 кВ
1cш
-19.2 +j 11.1
80A
159.4 кВ
2cш
82A
19.6 +j 11.9
259A
40MBA
454A
4.60 +j 1.70
4.60 +j 1.70
2T
40MBA
492A
5.00 +j 1.80
5.00 +j 1.80
14.4 +j 8.4
14.4 +j 8.4
6.24 кВ
2cш
36.5 кВ
1cш
5.00 +j 2.15
9.40 +j 5.64
6.24 кВ
2cш
36.4 кВ
2cш
ПС Сокологірка
ПС Партизани тяг.
ПС Акімівка тяг.
-30.9 +j 13.9
162.1 кВ
2cш
9.00 +j 4.00
ПС Сокологірка
-39.9 +j 9.9
39.9 +j 9.9
1cш
162.1 кВ
-40.2 +j 11.1
147A
1cш
162.7 кВ
3.00 +j 4.00
81.0 -j 20.7
-33.2 +j 12.8
37.2 +j 10.8
2cш
162.3 кВ
4.00 +j 2.00
ПС Акімівка тяг.
162.3 кВ
37.2 +j 10.8
125A
-27.2 +j 7.2
355:Мелітоп1
162.4 кВ
-120.9 +j 2.2
-37.8 +j 13.6
30.5 -j 10.2
298.0
Запорізька ВЕС
Приморська ВЕС
Приморська ВЕС-2
33.1 -j 11.2
17A
125A
-39.9 +j 9.9
39.9 +j 9.9
1cш
162.1 кВ
-40.2 +j 11.1
147A
1cш
162.7 кВ
3.00 +j 4.00
81.0 -j 20.7
2cш
162.7 кВ
140A
37.8 +j 13.6
ТОВ "Грінвей Енерджі"
ТОВ "ЕЛЕКТРОСТАНЦІЯ ВІТРОВА"
ТОВ "ЕНЕРДЖІ ПРО"
ТОВ "САПФІР-ВІД.Д."
ТОВ "ЕЛЕКТРОСТАНЦІЯ ВІТРОВА"
ТОВ "ЕНЕРДЖІ ПРО"
ТОВ "САПФІР-ВІД.Д."
ТОВ "Вітроенергія"
ТОВ "ЕЛЕКТРОСТАНЦІЯ ВІТРОВА"
ТОВ "ЕНЕРДЖІ ПРО"
ТОВ "САПФІР-ВІД.Д."

Схема 250. Аналіз ремонтно-аварійного режиму роботи мережі 150кВ та вище Південного регіону ОЕС України (відключення ПЛ 330 «Каховська 750 – Каховська 2» при виведенні у ремонт ПЛ 330«Каховська 750 – Каховська 1»).
Денне зниження зимових навантажень 2020 року.

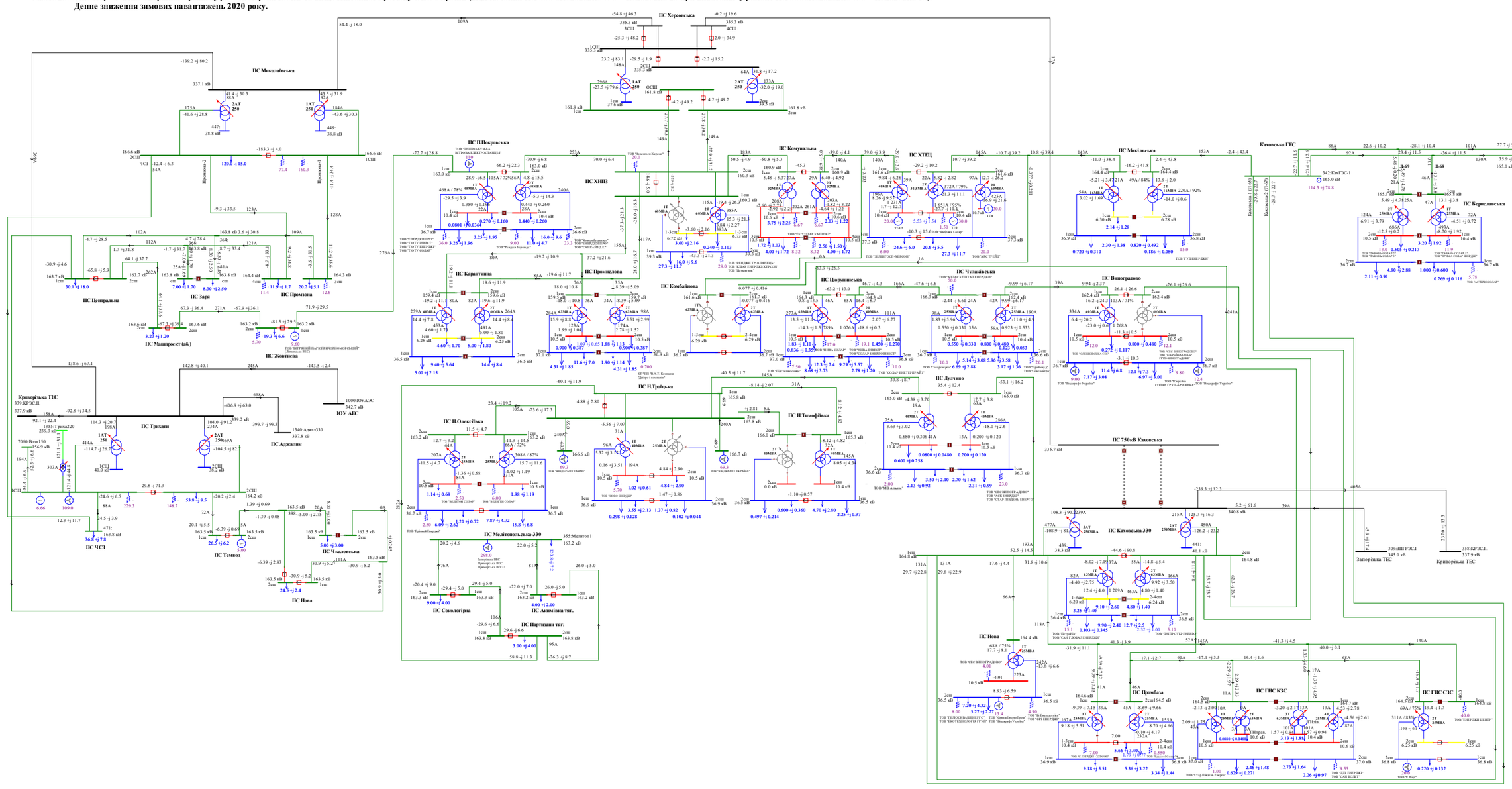

Схема 251. Аналіз ремонтно-аварійного режиму роботи мережі 150кВ та вище Південного регіону ОЕС України (відключення ПЛ 330 «Каховська 750 - Херсонська » при виведеній у ремонт ПЛ 330 «Каховська - КрТЕС»).
Денне зниження зимових навантажень 2020 року.

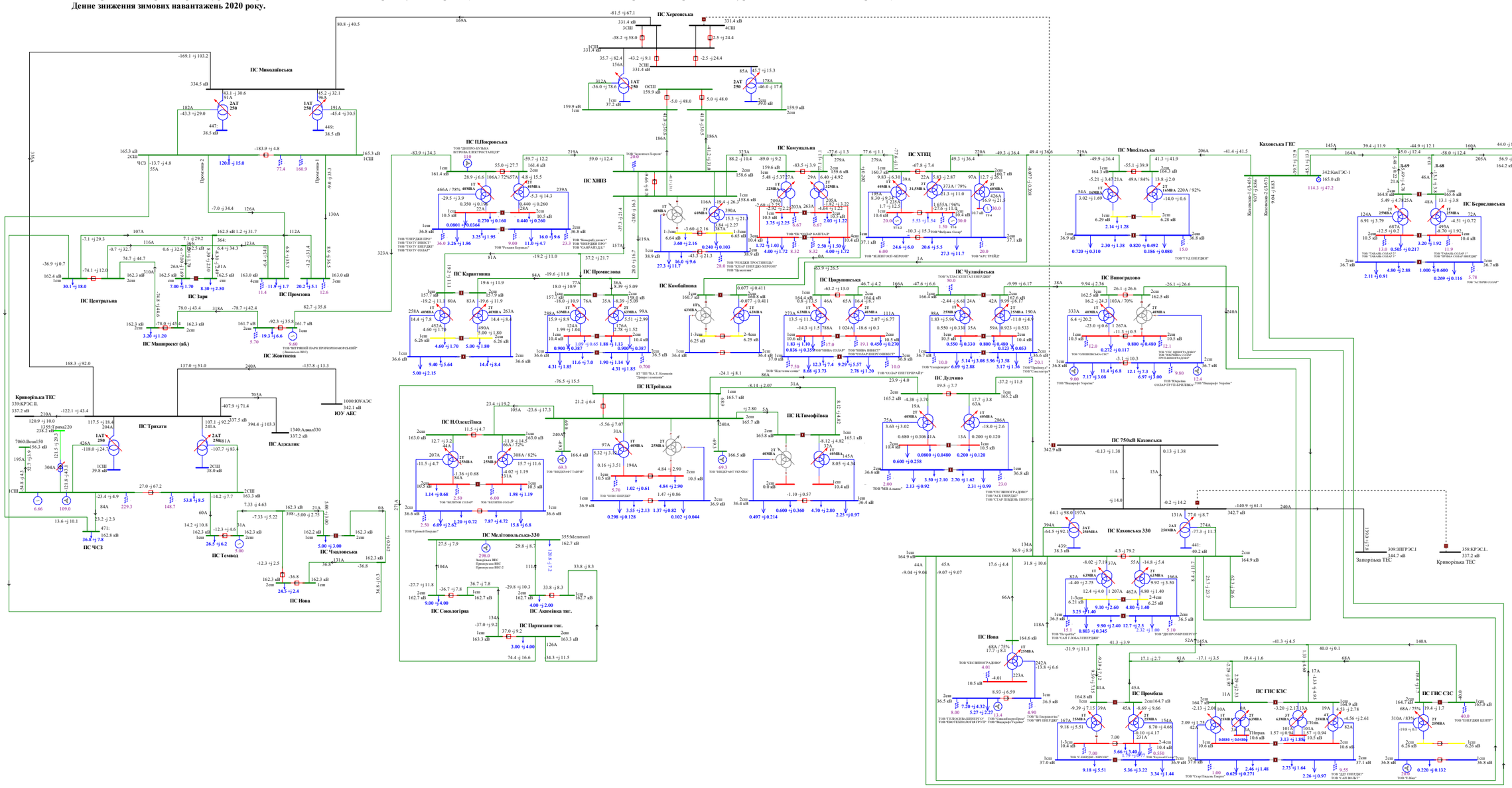
ПС Миколаївська
ПС Херсонська
ПС ПІПокровська
ПС ХНПЗ
ПС Комунальна
ПС ХТЕЦ
ПС Михайлівська
Каховська ГЕС
ПС Берегівська
ПС Центральна
ПС Зари
ПС Каришнина
ПС Промінь
ПС Промінова
ПС Комбайнова
ПС Прорізнянська
ПС Чулаківська
ПС Виноградово
ПС Маширокст (аб.)
ПС Жовтнева
ПС Трихати
ПС Аджалик
ПС НТроїцька
ПС Дудченко
ПС 750кВ Каховська
ПС ЧСЗ
ПС Темвод
ПС Чкаловська
ПС Нова
ПС Олексіївка
ПС Тимофіївка
ПС Сокологірка
ПС Акимівка тяг.
ПС Партизани тяг.
ПС Мелітопольська-330
ПС Каховська 330
ПС ГЗС КЗС
ПС ГЗС СЗС
ПС Проварка
Криворізька ТЕС
ЮУ АЕС
Запорізька ТЕС
Кременчуцька ТЕС
ТОВ "ДНІПРО БУДКА ВІТРОВА ЕЛЕКТРОСТАНЦІЯ"
ТОВ "ТЕРМІЧНИЙ ПАРК ПРИЧОРНОМОРСЬКИЙ" (Миколаївська ВЕС)
ТОВ "ВІТРОВА ЕНЕРГІЯ"
ТОВ "ПІВДЕННА ВІТРОВА ЕНЕРГІЯ"
ТОВ "ПІВДЕННА СОНЯЧНА ЕНЕРГІЯ"
ТОВ "ВІТРОВА ЕНЕРГІЯ ПІВДНЯ"
ТОВ "ВІТРОВА ЕНЕРГІЯ ПІВДНЯ 2"
ТОВ "ВІТРОВА ЕНЕРГІЯ ПІВДНЯ 3"
ТОВ "ВІТРОВА ЕНЕРГІЯ ПІВДНЯ 4"
ТОВ "ВІТРОВА ЕНЕРГІЯ ПІВДНЯ 5"
ТОВ "ВІТРОВА ЕНЕРГІЯ ПІВДНЯ 6"
ТОВ "ВІТРОВА ЕНЕРГІЯ ПІВДНЯ 7"
ТОВ "ВІТРОВА ЕНЕРГІЯ ПІВДНЯ 8"
ТОВ "ВІТРОВА ЕНЕРГІЯ ПІВДНЯ 9"
ТОВ "ВІТРОВА ЕНЕРГІЯ ПІВДНЯ

Схема 252. Аналіз ремонтно-аварійного режиму роботи мережі 150кВ та вище Південного регіону ОЕС України (відключення ПЛ 150 «Каховська – Каховська ГЕС 2» при виведенй у ремонт ПЛ 150 «Каховська – Каховська ГЕС 1»).
Денне зниження зимових навантажень 2020 року.

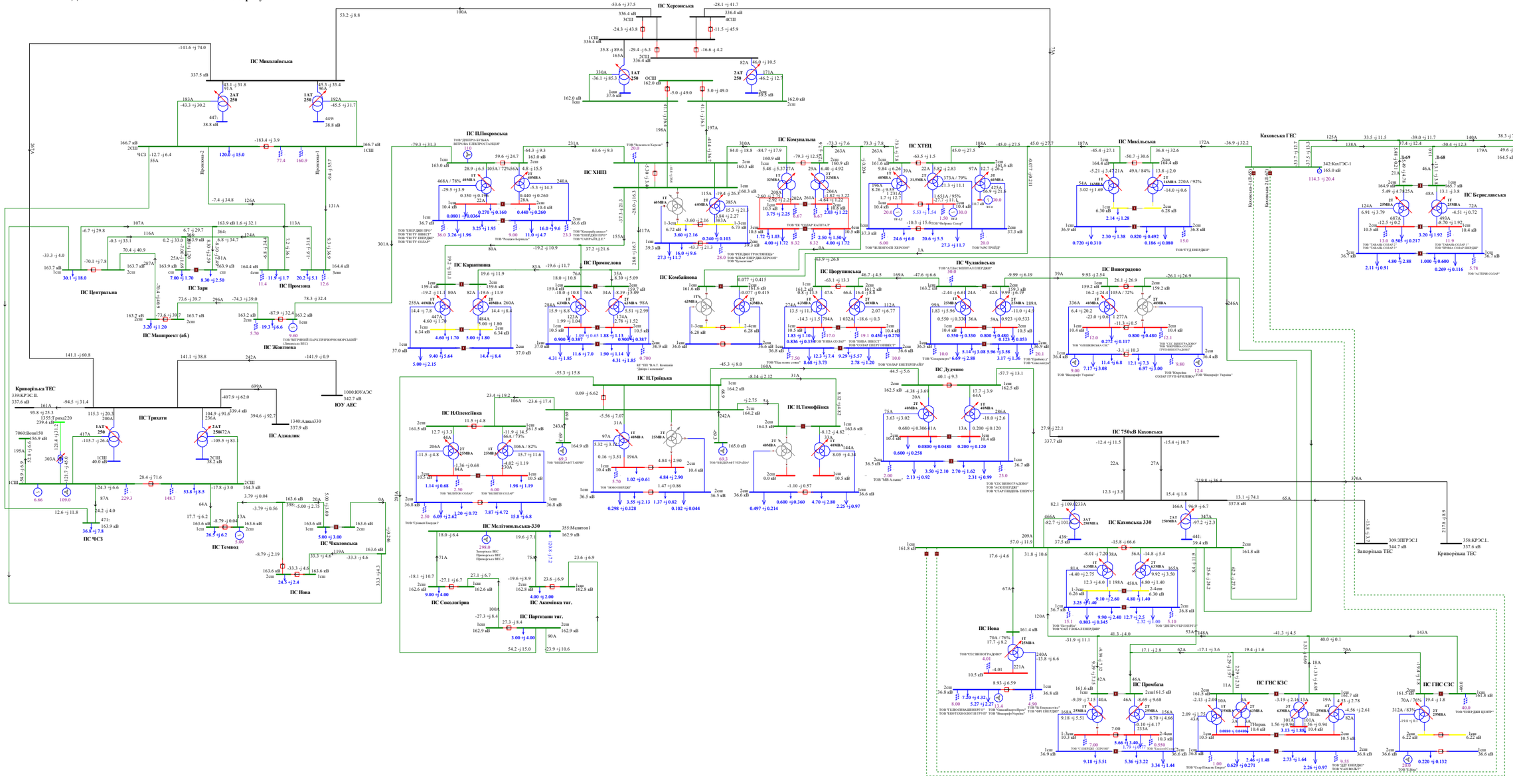

Схема 253. Аналіз ремонтно-аварійного режиму роботи мережі 150кВ та вище Південного регіону ОЕС України (відключення ПЛ 150 «Партизани – Н.Тройцьк» при виведеному у ремонт 2АТ на ПС 330кВ «Каховська»).
Денне зниження зимових навантажень 2020 року.

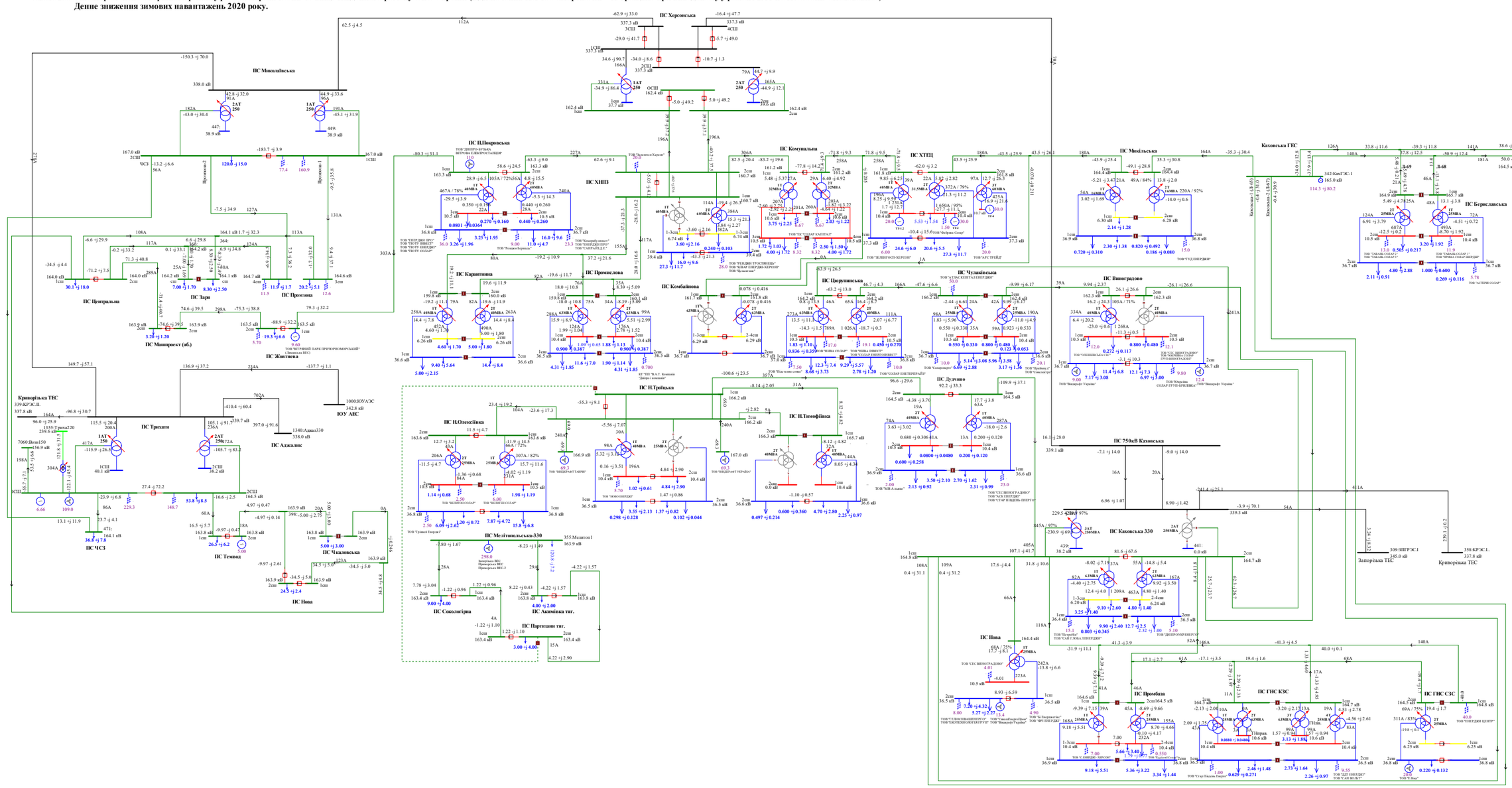

Схема 254. Аналіз ремонтно-аварійного режиму роботи мережі 150кВ та вище Південного регіону ОЕС України (відключення 2СШ-330 на ПС 330 «Каховська» при виведеній у ремонт 1СШ-330 на ПС 330кВ «Каховська»).
Денне зниження зимових навантажень 2020 року.

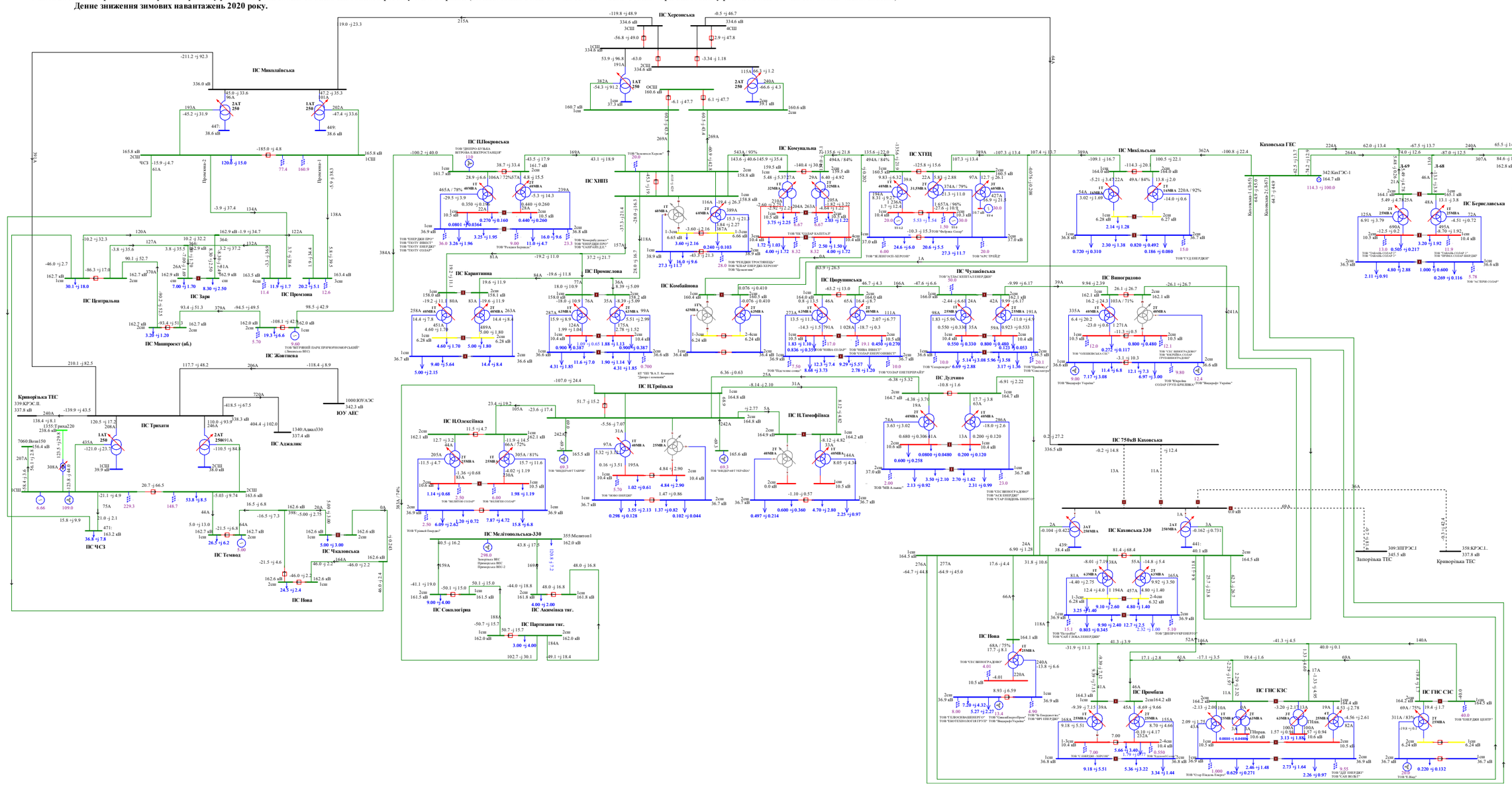

Схема 255. Аналіз ремонтно-аварійного режиму роботи мережі 150кВ та вище Південного регіону ОЕС України (відключення 2АТ на ПС 330кВ «Каховська» при виведеній у ремонт ПЛ 150 «Каховська ГЕС - Микільська»).
Денне зниження зимових навантажень 2020 року.

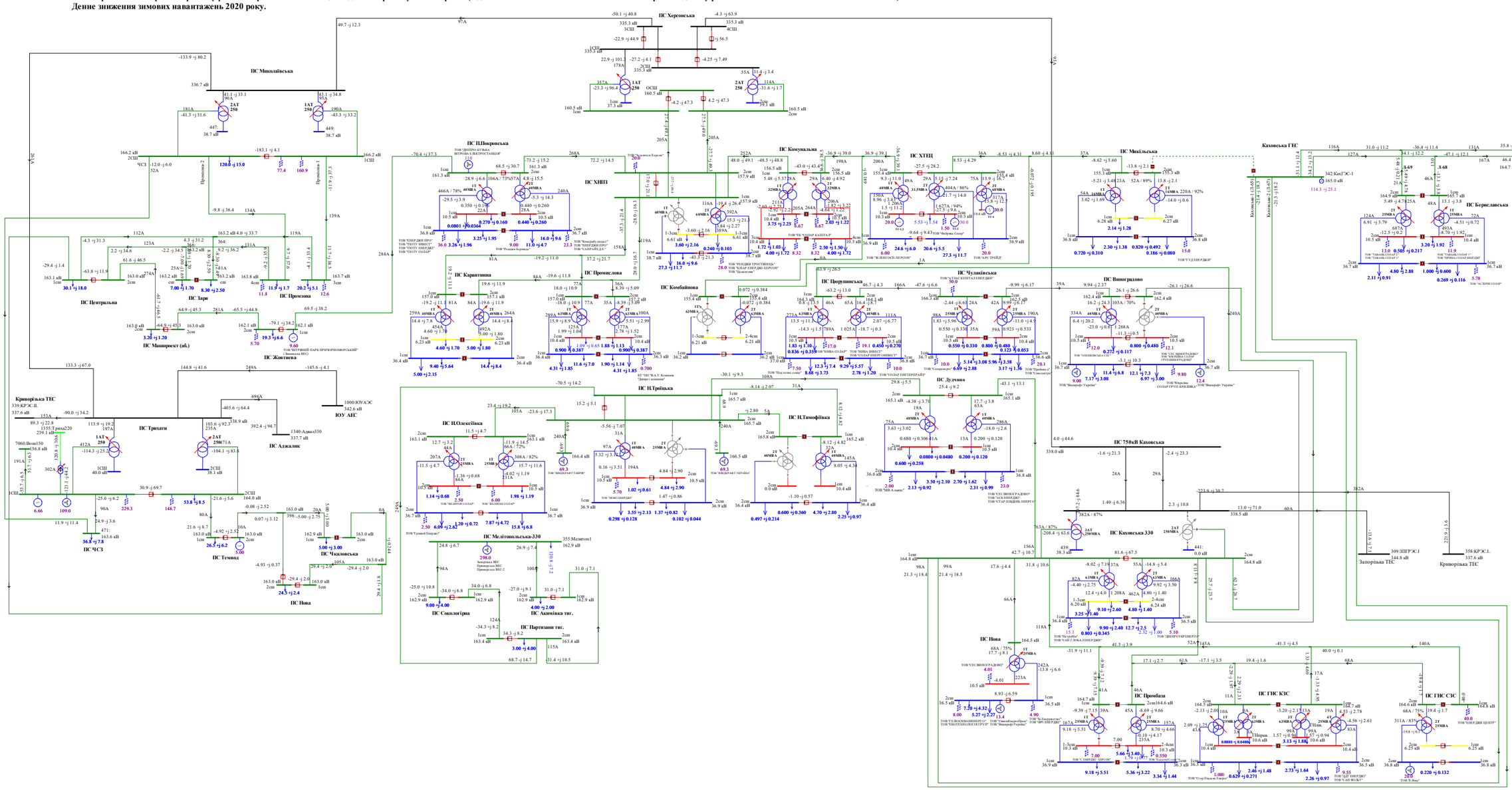

Схема 256.Аналіз ремонтно-аварійного режиму роботи мережі 150кВ та вище Південного регіону ОЕС України (відключення ПЛ 150кВ «Мелітопольська - Акимівка» при виведеній у ремонт ПЛ 150 «Мелітопольська - Сокологірна»).
Денне зниження зимових навантажень 2020 року.

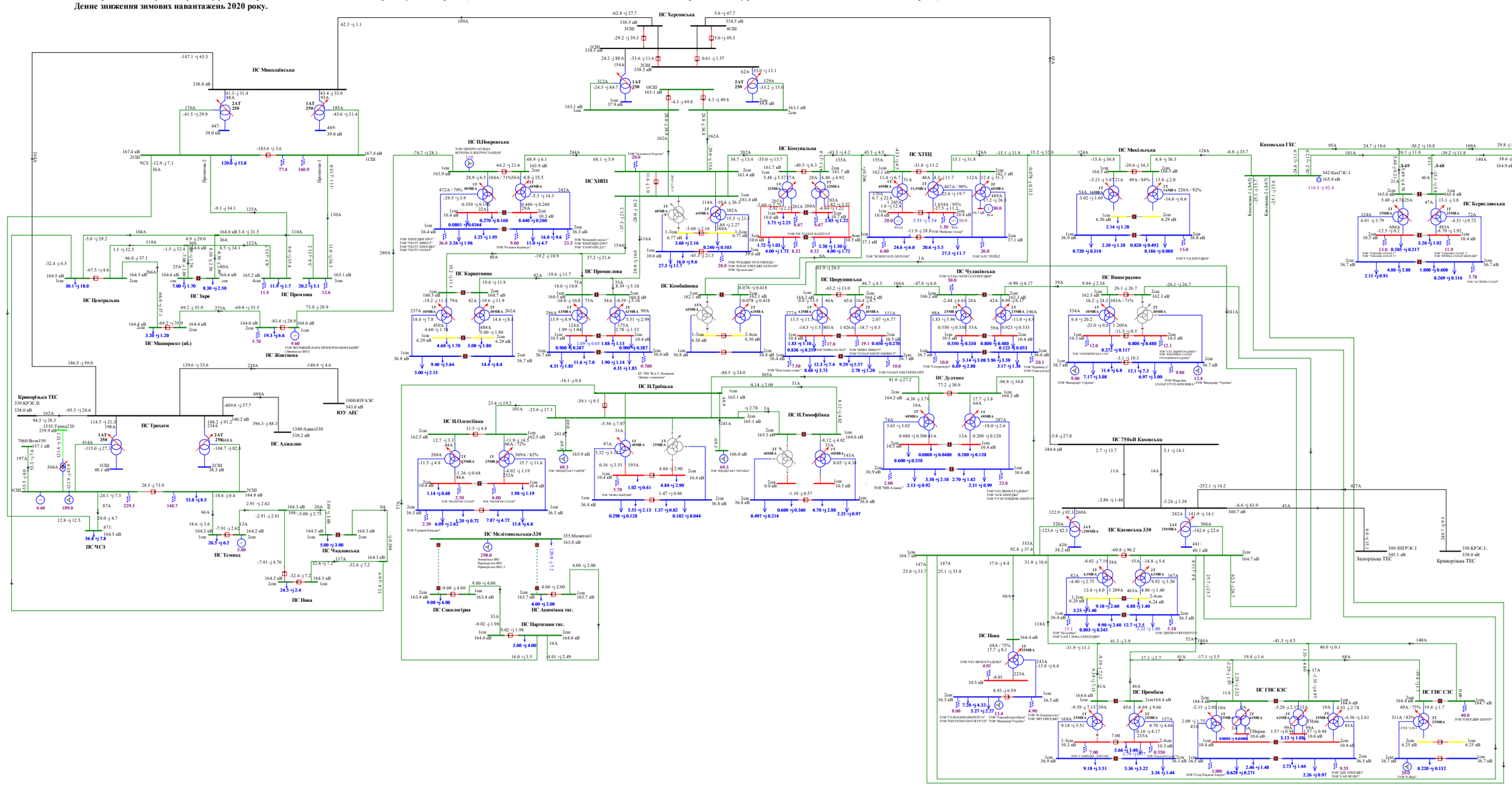
ПС Херсонська
ПС Миколаївська
ПС ПЛПокровська
ПС ХНПЗ
ПС Комунальна
ПС ХТЕЦ
ПС Миколаївська
Каховська ГЕС
ПС Центральна
ПС Заря
ПС Каришнівка
ПС Промінь
ПС Промислова
ПС Комбайнова
ПС Виноградово
ПС Чулаківська
ПС Маяцька
ПС Інфотроніка
ПС Берислівська
ПС Маяцька
ПС Маріуполь
ПС Маріуполь
ПС Центральна
ПС Зарічна
ПС Маріуполь
ПС Маріуполь
ПС Маріуполь

Схема 257. Аналіз ремонтно-аварійного режиму роботи мережі 150кВ та вище Південного регіону ОЕС України (відключення ПЛ 150кВ «Партизани -Акимівка» при виведеній у ремонт ПЛ 150 «Партизани - Сокологірна»).
Денне зниження зимових навантажень 2020 року.

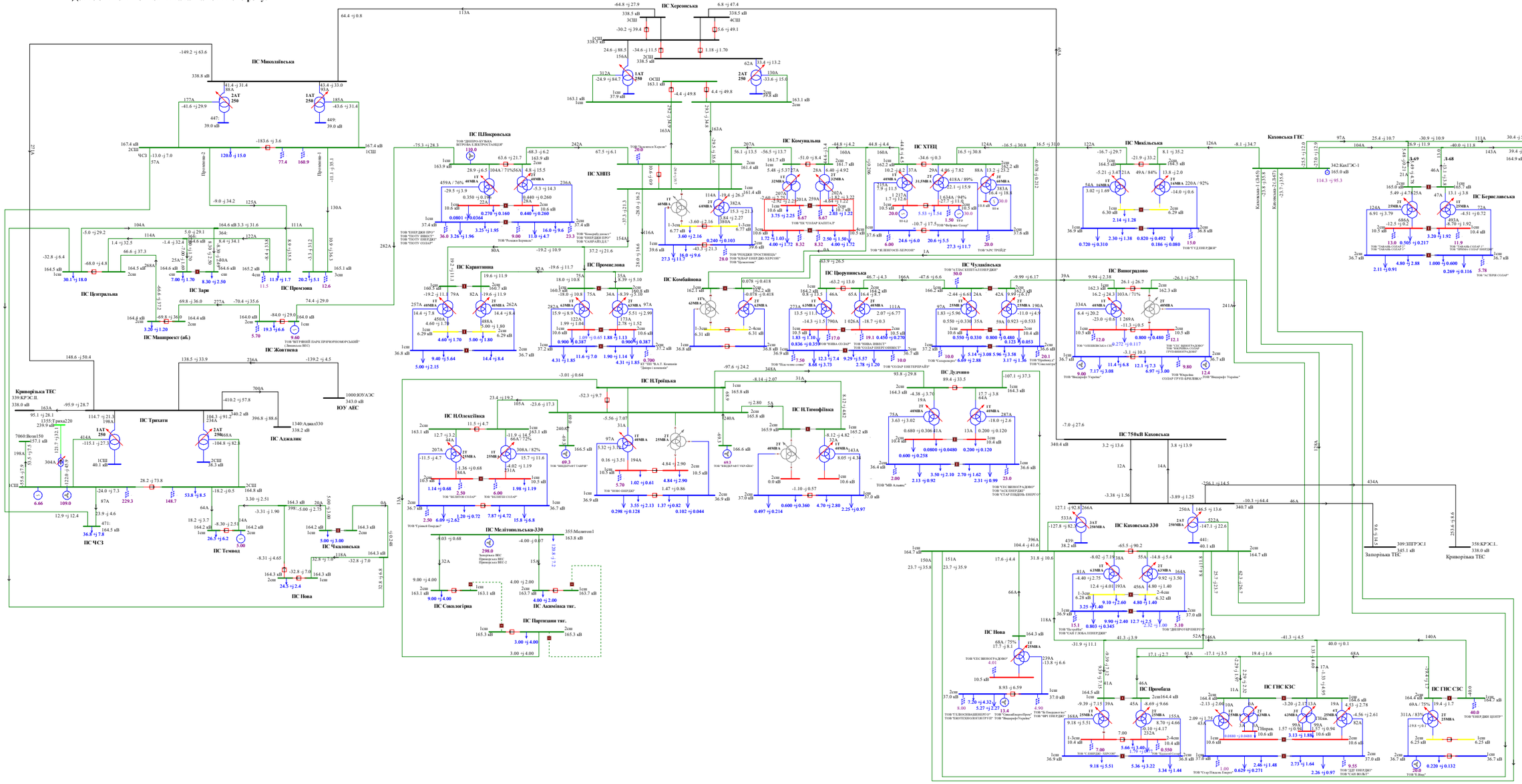

Схема 258. Аналіз ремонтно-аварійного режиму роботи мережі 150кВ та вище Південного регіону ОЕС України (відключення ПЛ 150кВ «П.Покровська - Жовтнева»).
Денне зниження зимових навантажень 2020 року.

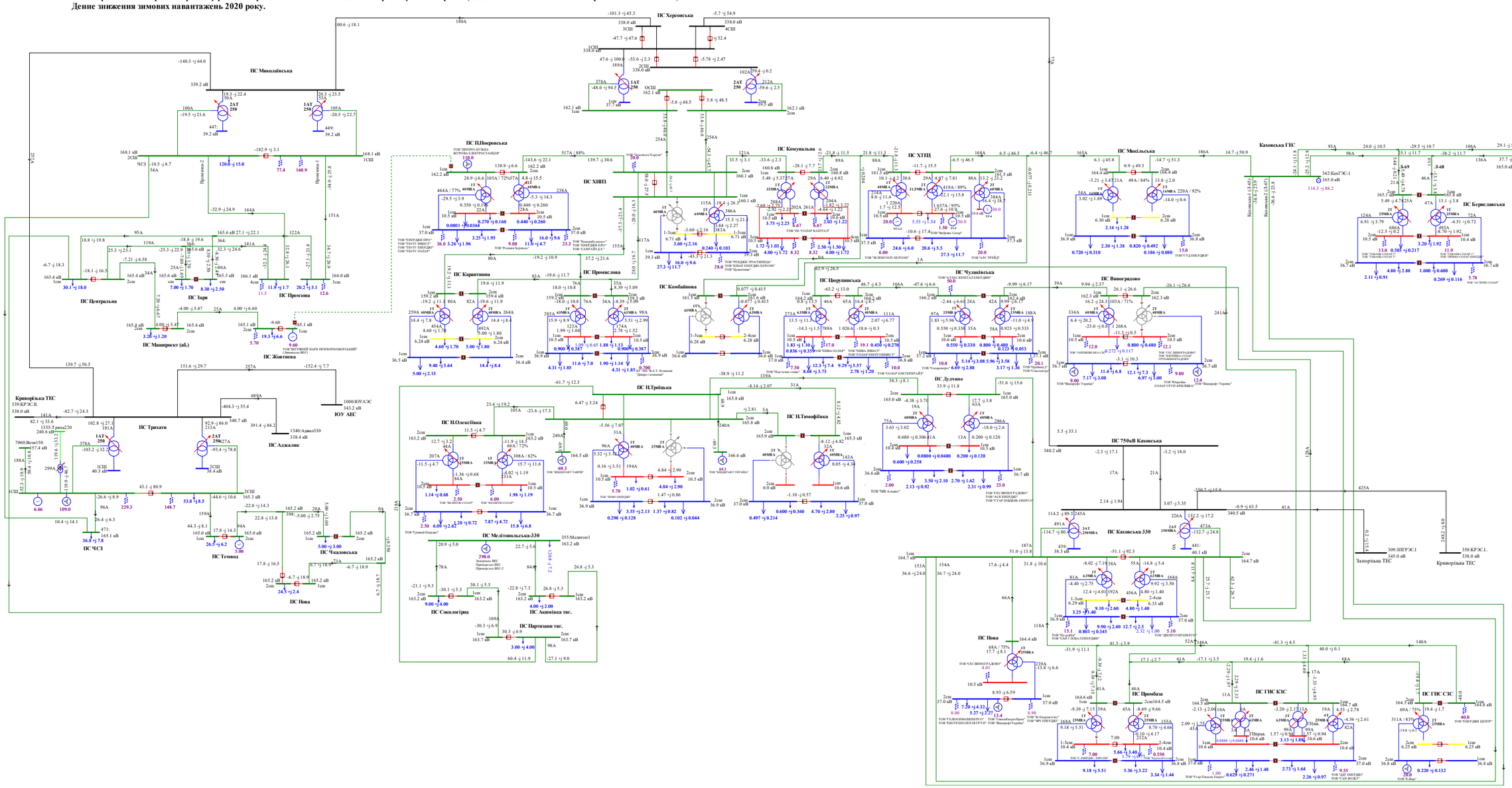

Схема 259. Аналіз ремонтно-аварійного режиму роботи мережі 150кВ та вище Південного регіону ОЕС України (відключення ПЛ 150кВ «Каховська - Дудчино»).
Денне зниження зимових навантажень 2020 року.

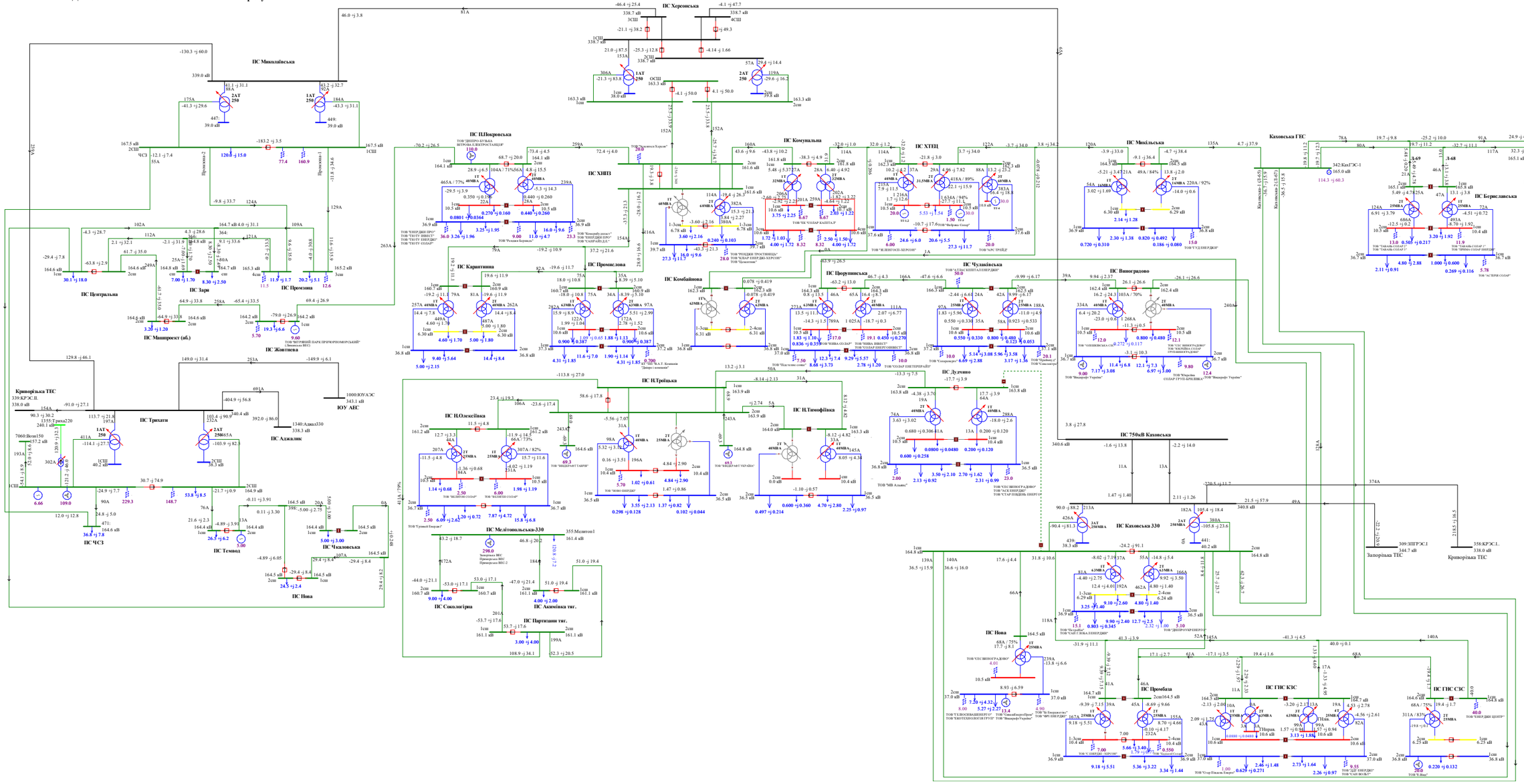

Схема 260. Аналіз режиму роботи мережі 150кВ та вище Південного регіону ОЕС
Вечірній максимум зимових навантажень 2020 року.

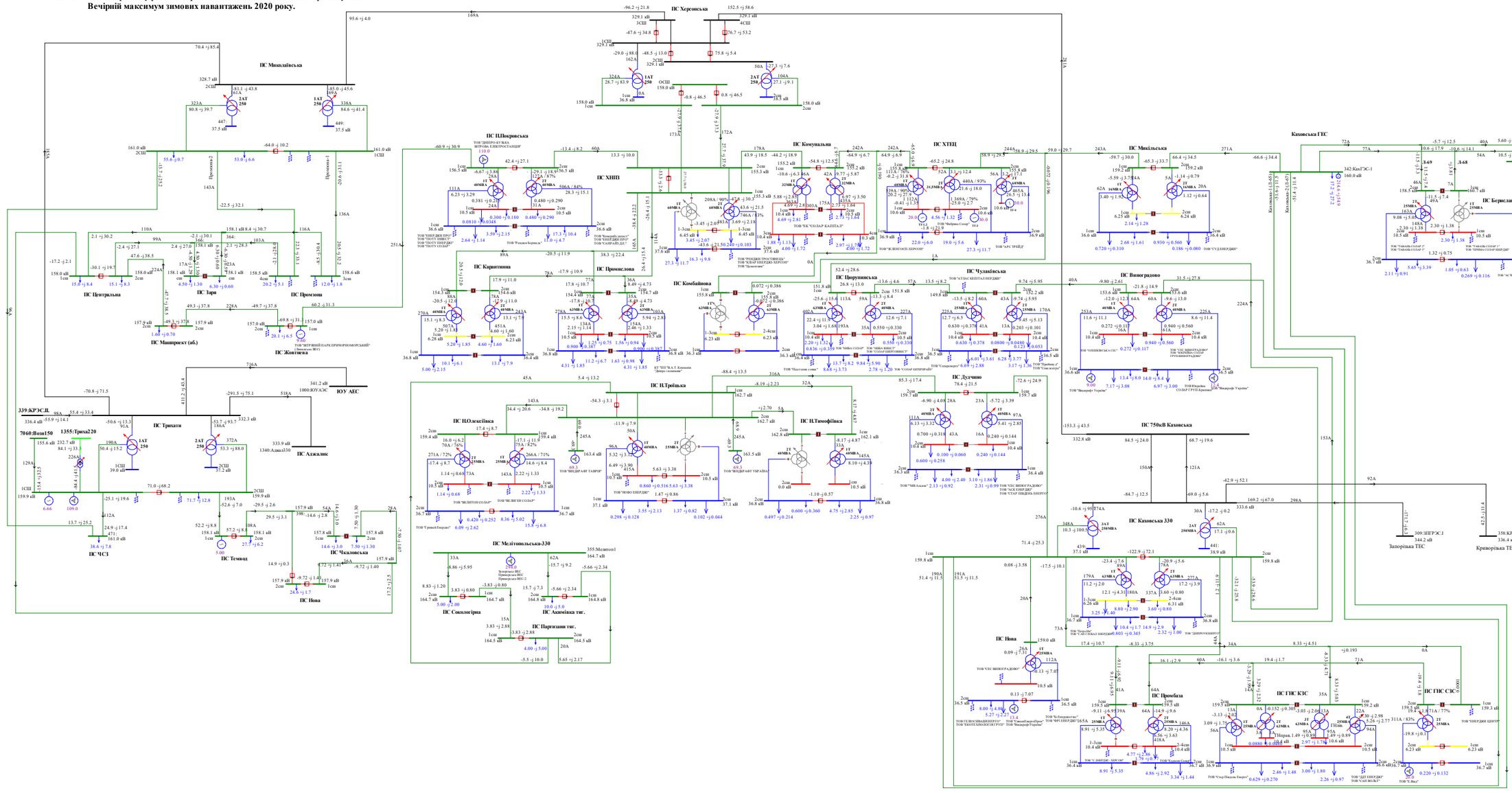

Схема 261. Аналіз ремонтно-аварійного режиму роботи мережі 150кВ та вище Південного регіону ОЕС України (відключення 3АТ на ПС 330кВ «Каховська» при виведеному у ремонт 2АТ на ПС 330кВ «Каховська»).
Вечірній максимум зимових навантажень 2020 року.

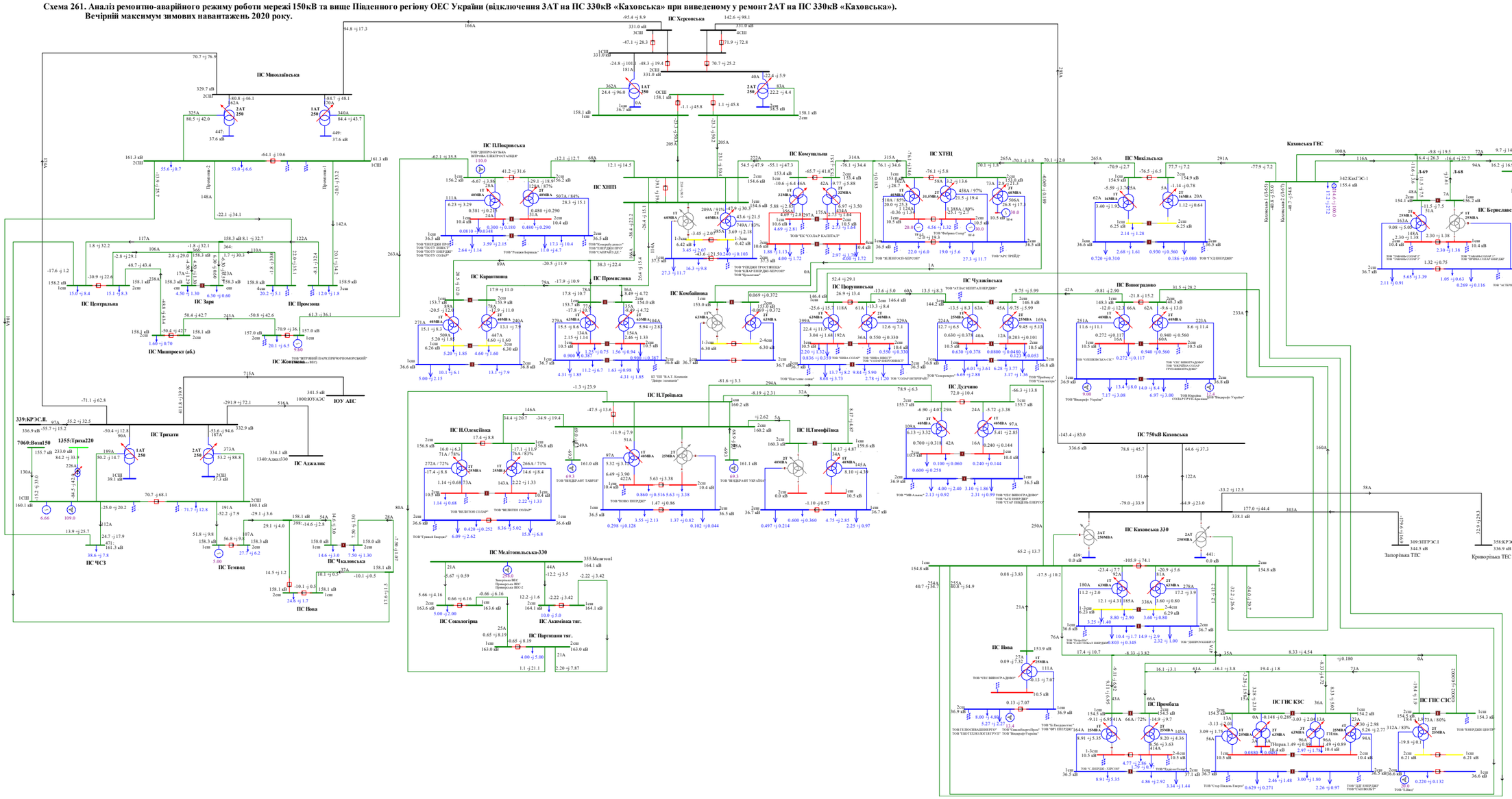

Схема 262. Аналіз ремонтно-аварійного режиму роботи мережі 150кВ та вище Південного регіону ОЕС України (відключення ПЛ 330 «Каховська 750 - Херсонська » при виведенії у ремонт ПЛ 330 «Трихати - Миколаївська»).
Вечірній максимум зимових навантажень 2020 року.

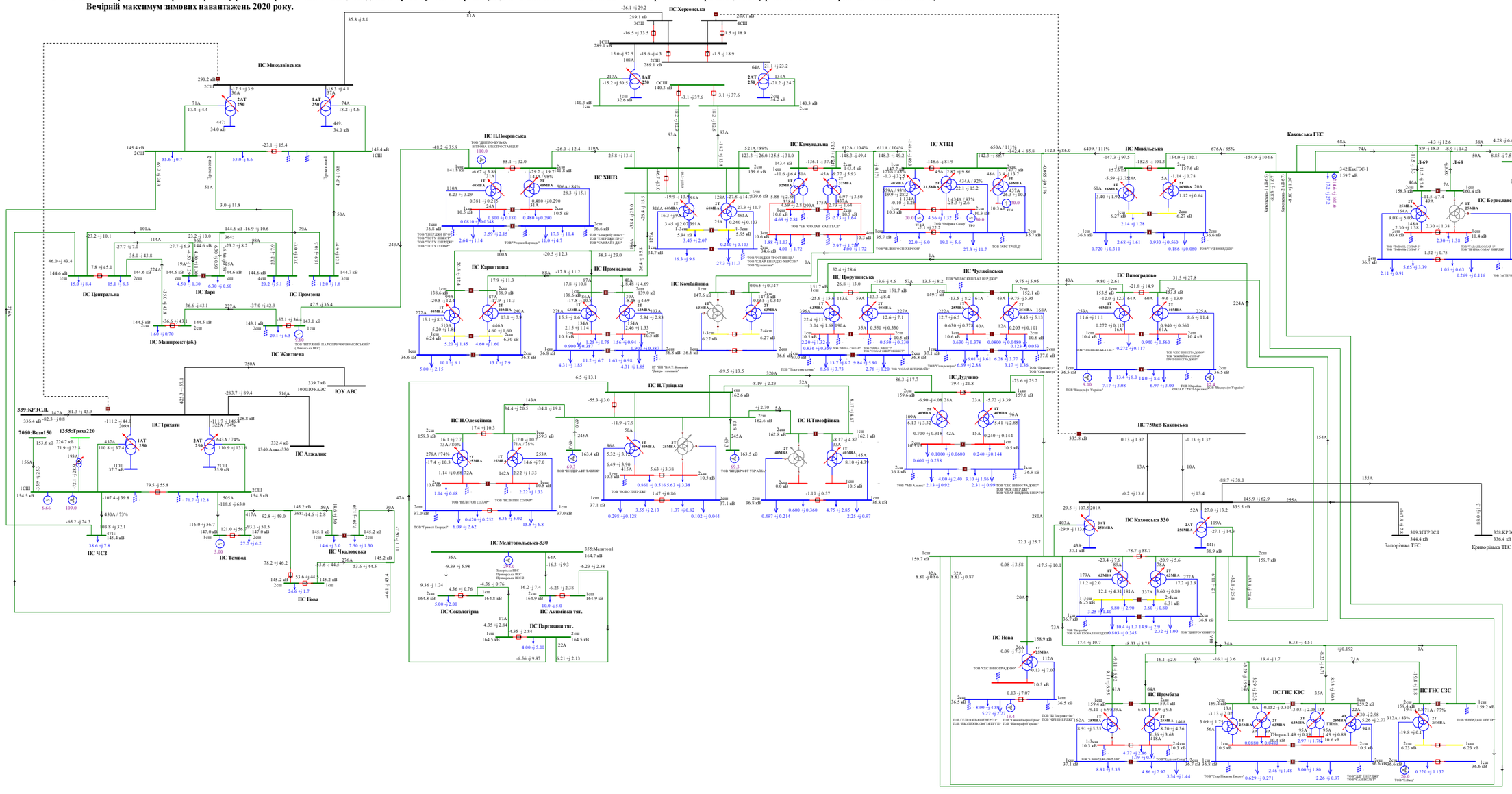

Схема 263. Аналіз ремонтно-аварійного режиму роботи мережі 150кВ та вище Південного регіону ОЕС України (відключення ПЛ 330 «Каховська - КрТЕС » при виведеній у ремонт ПЛ 330 «Каховська - ЗаТЕС»).
Вечірній максимум зимових навантажень 2020 року.

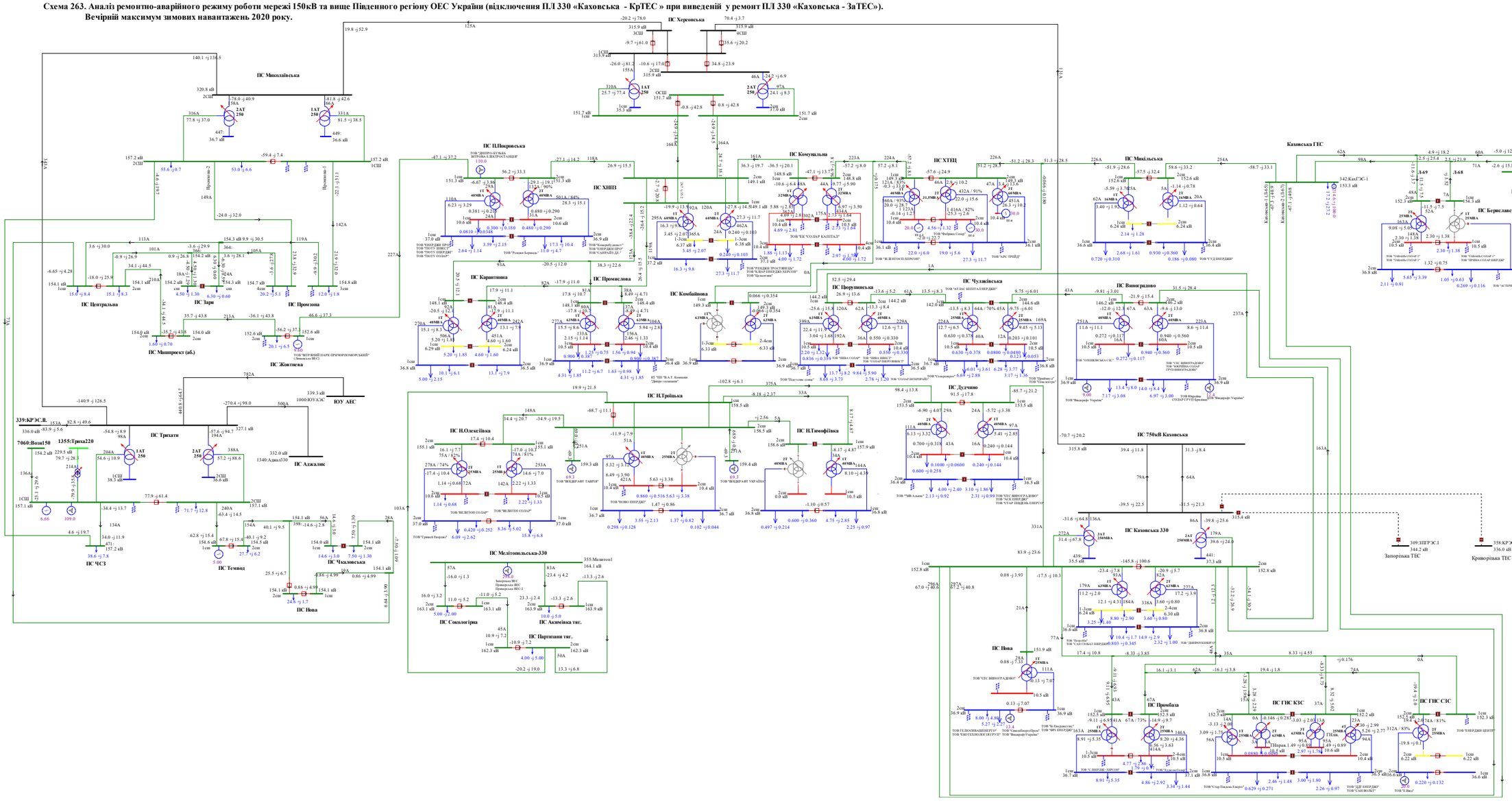
ПС Миколаївська
ПС Херсонська
ПС Каховська
ПС Трихати
ПС Покровська
ПС ХНПЗ
ПС Комунальна
ПС ХТЕЦ
ПС МиколЬська
ПС Каховська ГЕС
ПС Центральна
ПС Заря
ПС Карантинна
ПС Промислова
ПС Комбайнова
ПС Чулаківська
ПС Виноградово
ПС Нафтопровід
ПС Берегівська
ПС Мишпрокат (аб.)
ПС Жовтнева
ПС Промзона
ПС Каховська-330
ПС 750кВ Каховська
ПС ЧСЗ
ПС Темвод
ПС Чкаловська
ПС Нова
ПС Мелітопольська-330
ПС Сокологірка
ПС Акімівка тяг.
ПС Партизани тяг.
ПС Дулучино
ПС Іванівська
ПС Пологи
ПС Оріхів
ПС Гуляйполе
ПС Роботине
ПС Запоріжжя
ПС Запорізька
ПС Запорізька-330
ПС Запорізька-750
ПС Дніпровська
ПС Дніпровська-330
ПС Придніпровська
ПС Придніпровська-330
ПС Кривий Ріг
ПС Кривий Ріг-330
ПС Інгулець
ПС Інгулець-330
ПС Інгулецька
ПС Інгулецька-330
ПС Кривий Ріг-750
ПС Кривий Ріг-330
ПС Кривий Ріг-750
ПС Кривий Ріг-330
ПС Кривий Ріг-750
ПС Кривий Ріг

Схема 264. Аналіз ремонтно-аварійного режиму роботи мережі 150кВ та вище Південного регіону ОЕС України (відключення ПЛ 330 «Каховська 750 – Каховська 2» при виведеній у ремонт ПЛ 330«Каховська 750 – Каховська 1»)..
Вечірній максимум зимових навантажень 2020 року.

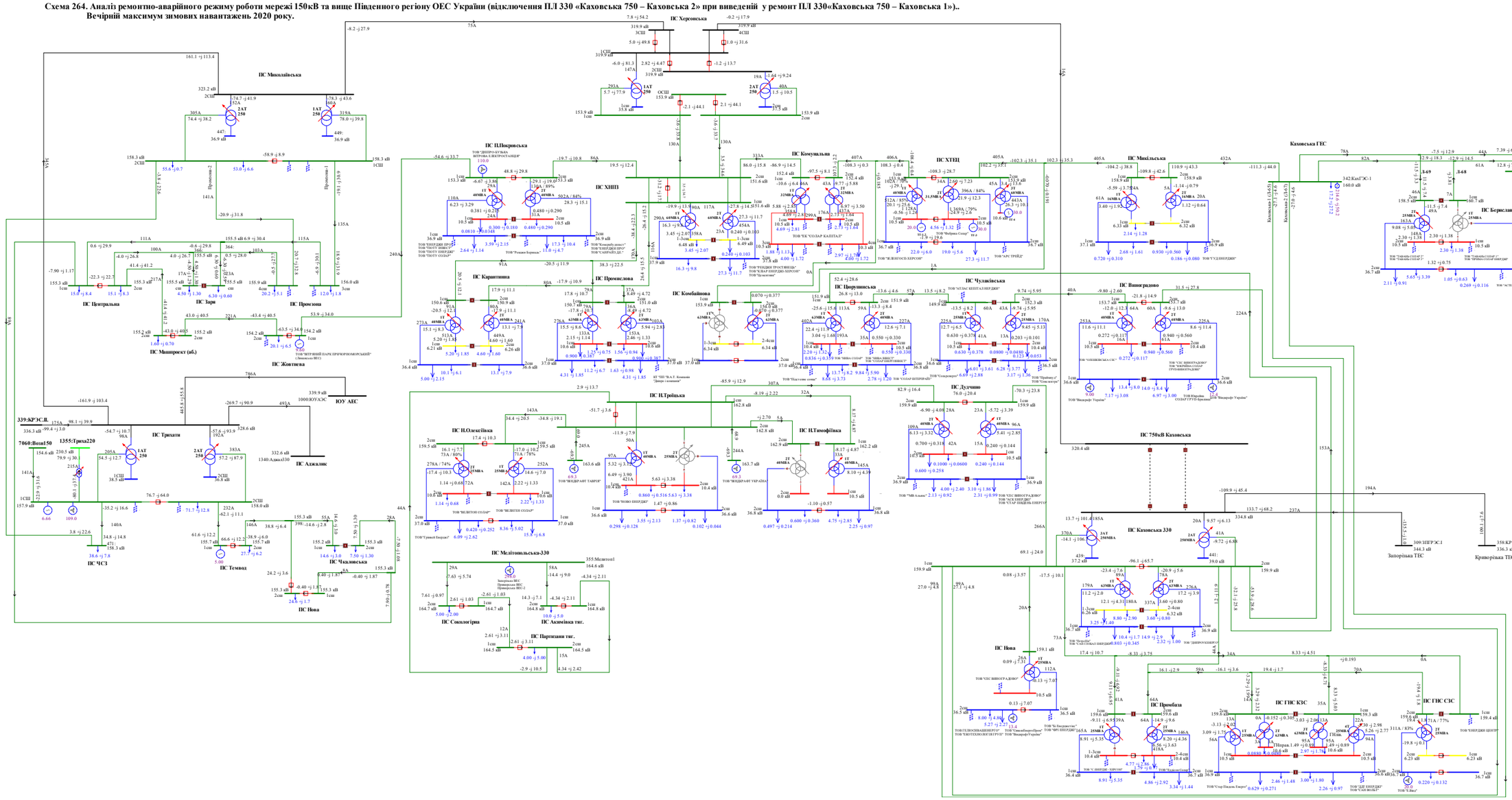
ПС Миколаївська
ПС Херсонська
ПС Каховська ГЕС
ПС 750кВ Каховська
ПС Каховська 330
ПС Нафторовід
ПС Берегівська
ПС Покровська
ПС ХНПЗ
ПС Комунальна
ПС ХТЕЦ
ПС МиХальська
ПС Виноградово
ПС Центральна
ПС Заря
ПС Промзона
ПС Маширозкт (аб.)
ПС Жовтнева
ЮУ АЕС
ПС Трихати
ПС Аджалик
ПС ЧСЗ
ПС Темвод
ПС Чкаловська
ПС Нова
ПС Карантинна
ПС Промислова
ПС Комбайнова
ПС Дудучно
ПС Мелітопольська-330
ПС Сокологірка
ПС Акіміївка тяг.
ПС Партизани тяг.
ПС НТроїцька
ПС НОлексіївка
ПС НТимофіївка
ПС Чулаківська
ПС Вюрупинська
ПС Промбаза
ПС ГНС КЗС
ПС ГНС СЗС
Запорізька ТЕС
Криворізька ТЕС
ТОВ "ДВОРІЧНА ВЕТРОВА ЕЛЕКТРОСТАНЦІЯ"
ТОВ "ВІТРОВІ ЕЛЕКТРОСТАНЦІЇ"
ТОВ "ТЕПЛОЕНЕРГОСТАНДАРТ"
ТОВ "ТЕПЛОЕНЕРГОСТАНДАРТ-ІНВЕСТ"
ТОВ "ТЕПЛОЕНЕРГОСТАНДАРТ-ЛІЗИНГ"
ТОВ "ТЕПЛОЕНЕРГОСТАНДАРТ-ПРОЕКТ"
ТОВ "ТЕПЛОЕНЕРГОСТАНДАРТ-ТЕХНІКА"
ТОВ "ТЕПЛОЕНЕРГОСТАНДАРТ-ТЕХНОЛОГІЯ"
ТОВ "ТЕПЛОЕНЕРГОСТАНДАРТ-ЦЕНТР"
ТОВ "ТЕПЛОЕНЕРГОСТАНДАРТ-ЦЕНТР-ІНВЕСТ"
ТОВ "ТЕПЛОЕНЕРГОСТАНДАРТ-ЦЕНТР-ЛІЗИНГ"
ТОВ "ТЕПЛОЕНЕРГОСТАНДАРТ-ЦЕНТР-ПРОЕКТ"
ТОВ "ТЕПЛОЕНЕРГОСТАНДАРТ-ЦЕНТР-ТЕХНІКА"
ТОВ "ТЕПЛОЕНЕРГОСТАНДАРТ-ЦЕНТР-ТЕХНОЛОГІЯ"
ТОВ "ТЕПЛОЕНЕРГОСТАНДАРТ-ЦЕНТР-ЦЕНТР"
ТОВ "ТЕПЛОЕНЕРГОСТАНДАРТ-ЦЕНТР-ЦЕНТР-ІНВЕСТ"
ТОВ "ТЕПЛОЕНЕРГОСТАНДАРТ-ЦЕНТР-ЦЕНТР-ЛІЗИНГ"
ТОВ "ТЕПЛОЕНЕРГОСТАНДАРТ-ЦЕНТР-ЦЕНТР-ПРОЕКТ"
ТОВ "ТЕПЛОЕНЕРГОСТАНДАРТ-ЦЕНТР-ЦЕНТР-ТЕХНІКА"
ТОВ "ТЕПЛОЕНЕРГОСТАНДАРТ-ЦЕНТР-ЦЕНТР-ТЕХНОЛОГІЯ"
ТОВ "ТЕПЛОЕНЕРГОСТАНДАРТ-ЦЕНТР-ЦЕНТР-ЦЕНТР"
ТОВ "ТЕПЛОЕНЕРГОСТАНДАРТ-ЦЕНТР-ЦЕНТР-ЦЕНТР-ІНВЕСТ"
ТОВ "ТЕПЛОЕНЕРГОСТАНДАРТ-ЦЕНТР-ЦЕНТР-ЦЕНТР-ЛІЗИНГ"
ТОВ "ТЕПЛОЕНЕРГОСТАНДАРТ-ЦЕНТР-ЦЕНТР-ЦЕНТР-ПРОЕКТ"
ТОВ "ТЕПЛОЕНЕРГОСТАНДАРТ-ЦЕНТР-ЦЕНТР-ЦЕНТР-ТЕХНІКА"
ТОВ "ТЕПЛОЕНЕРГОСТАНДАРТ-ЦЕНТР-ЦЕНТР-ЦЕНТР-ТЕХНОЛОГІЯ"
ТОВ "ТЕПЛОЕНЕРГОСТАНДАРТ-ЦЕНТР-ЦЕНТР-ЦЕНТР-ЦЕНТР"
ТОВ "ТЕПЛОЕНЕРГОСТАНДАРТ-ЦЕНТР-ЦЕНТР-ЦЕНТР-ЦЕНТР-ІНВЕСТ"
ТОВ "ТЕПЛОЕНЕРГОСТАНДАРТ-ЦЕНТР-ЦЕНТР-ЦЕНТР-ЦЕНТР-ЛІЗИНГ"
ТОВ "ТЕПЛОЕНЕРГОСТАНДАРТ-ЦЕНТР-ЦЕНТР-ЦЕНТР-ЦЕНТР-ПРОЕКТ"
ТОВ "ТЕПЛОЕНЕРГОСТАНДАРТ-ЦЕНТР-ЦЕНТР-ЦЕНТР-ЦЕНТР-ТЕХНІКА"
ТОВ "ТЕПЛОЕНЕРГОСТАНДАРТ-ЦЕНТР-ЦЕНТР-ЦЕНТР-ЦЕНТР-ТЕХНОЛОГІЯ"
ТОВ "ТЕПЛОЕНЕРГОСТАНДАРТ-ЦЕНТР-ЦЕНТР-ЦЕНТР-ЦЕНТР-ЦЕНТР"
ТОВ "ТЕПЛОЕНЕРГОСТАНДАРТ-ЦЕНТР-ЦЕНТР-ЦЕНТР-ЦЕНТР-ЦЕНТР-ІНВЕСТ"
ТОВ "ТЕПЛОЕНЕРГОСТАНДАРТ-ЦЕНТР-ЦЕНТР-ЦЕНТР-ЦЕНТР-ЦЕНТР-ЛІЗИНГ"
ТОВ "ТЕПЛОЕНЕРГОСТАНДАРТ-ЦЕНТР-ЦЕНТР-ЦЕНТР-ЦЕНТР-ЦЕНТР-ПРОЕКТ"
ТОВ "ТЕПЛОЕНЕРГОСТАНДАРТ-ЦЕНТР-ЦЕНТР-ЦЕНТР-ЦЕНТР-ЦЕНТР-ТЕХНІКА"
ТОВ "ТЕПЛОЕНЕРГОСТАНДАРТ-ЦЕНТР-ЦЕНТР-ЦЕНТР-ЦЕНТР-ЦЕНТР-ТЕХНОЛОГІЯ"
ТОВ "ТЕПЛОЕНЕРГОСТАНДАРТ-ЦЕНТР-ЦЕНТР-ЦЕНТР-ЦЕНТР-ЦЕНТР-ЦЕНТР"
ТОВ "ТЕПЛОЕНЕРГОСТАНДАРТ-ЦЕНТР-ЦЕНТР-ЦЕНТР-ЦЕНТР-ЦЕНТР-ЦЕНТР-ІНВЕСТ"
ТОВ "ТЕПЛОЕНЕРГОСТАНДАРТ-ЦЕНТР-ЦЕНТР-ЦЕНТР-ЦЕНТР-ЦЕНТР-ЦЕНТР-ЛІЗИНГ"
ТОВ "ТЕПЛОЕНЕРГОСТАНДАРТ-ЦЕНТР-ЦЕНТР-ЦЕНТР-ЦЕНТР-ЦЕНТР-ЦЕНТР-ПРОЕКТ"
ТОВ "ТЕПЛОЕНЕРГОСТАНДАРТ-ЦЕНТР-ЦЕНТР-ЦЕНТР-ЦЕНТР-ЦЕНТР-ЦЕНТР-ТЕХНІКА"
ТОВ "ТЕПЛОЕНЕРГОСТАНДАРТ-ЦЕНТР-ЦЕНТР-ЦЕНТР-ЦЕНТР-ЦЕНТР-ЦЕНТР-ТЕХНОЛОГІЯ"
ТОВ "ТЕПЛОЕНЕРГОСТАНДАРТ-ЦЕНТР-ЦЕНТР-ЦЕНТР-ЦЕНТР-ЦЕНТР-ЦЕНТР-ЦЕНТР"
ТОВ "ТЕПЛОЕНЕРГОСТАНДАРТ-ЦЕНТР-ЦЕНТР-ЦЕНТР-ЦЕНТР-ЦЕНТР-ЦЕНТР-ЦЕНТР-ІНВЕСТ"
ТОВ "ТЕПЛОЕНЕРГОСТАНДАРТ-ЦЕНТР-ЦЕНТР-ЦЕНТР-ЦЕНТР-ЦЕНТР-ЦЕНТР-ЦЕНТР-ЛІЗИНГ"
ТОВ "ТЕПЛОЕНЕРГОСТАНДАРТ-ЦЕНТР-ЦЕНТР-ЦЕНТР-ЦЕНТР-ЦЕНТР-ЦЕНТР-ЦЕНТР-ПРОЕКТ"
ТОВ "ТЕПЛОЕНЕРГОСТАНДАРТ-ЦЕНТР-ЦЕНТР-ЦЕНТР-ЦЕНТР-ЦЕНТР-ЦЕНТР-ЦЕНТР-ТЕХНІКА"
ТОВ "ТЕПЛОЕНЕРГОСТАНДАРТ-ЦЕНТР-ЦЕНТР-ЦЕНТР-ЦЕНТР-ЦЕНТР-ЦЕНТР-ЦЕНТР-ТЕХНОЛОГІЯ"
ТОВ "ТЕПЛОЕНЕРГОСТАНДАРТ-ЦЕНТР-ЦЕНТР-ЦЕНТР-ЦЕНТР-ЦЕНТР-ЦЕНТР-ЦЕНТР-ЦЕНТР"
ТОВ "ТЕПЛОЕНЕРГОСТАНДАРТ-ЦЕНТР-ЦЕНТР-ЦЕНТР-ЦЕНТР-ЦЕНТР-ЦЕНТР-ЦЕНТР-ЦЕНТР-ІНВЕСТ"
ТОВ "ТЕПЛОЕНЕРГОСТАНДАРТ-ЦЕНТР-ЦЕНТР-ЦЕНТР-ЦЕНТР-ЦЕНТР-ЦЕНТР-ЦЕНТР-ЦЕНТР-ЛІЗИНГ"
ТОВ "ТЕПЛОЕНЕРГОСТАНДАРТ-ЦЕНТР-ЦЕНТР-ЦЕНТР-ЦЕНТР-ЦЕНТР-ЦЕНТР-ЦЕНТР-ЦЕНТР-ПРОЕКТ"
ТОВ "ТЕПЛОЕНЕРГОСТАНДАРТ-ЦЕНТР-ЦЕНТР-ЦЕНТР-ЦЕНТР-ЦЕНТР-ЦЕНТР-ЦЕНТР-ЦЕНТР-ТЕХНІКА"
ТОВ "ТЕПЛОЕНЕРГОСТАНДАРТ-ЦЕНТР-ЦЕНТР-ЦЕНТР-ЦЕНТР-ЦЕНТР-ЦЕНТР-ЦЕНТР-ЦЕНТР-ТЕХНОЛОГІЯ"
ТОВ "ТЕПЛОЕНЕРГОСТАНДАРТ-ЦЕНТР

Схема 264. Аналіз ремонтно-аварійного режиму роботи мережі 150кВ та вище Південного регіону ОЕС України (відключення ПЛ 330 «Каховська 750 – Каховська 2» при виведеній у ремонт ПЛ 330«Каховська 750 – Каховська 1»)..
Вечірній максимум зимових навантажень 2020 року.

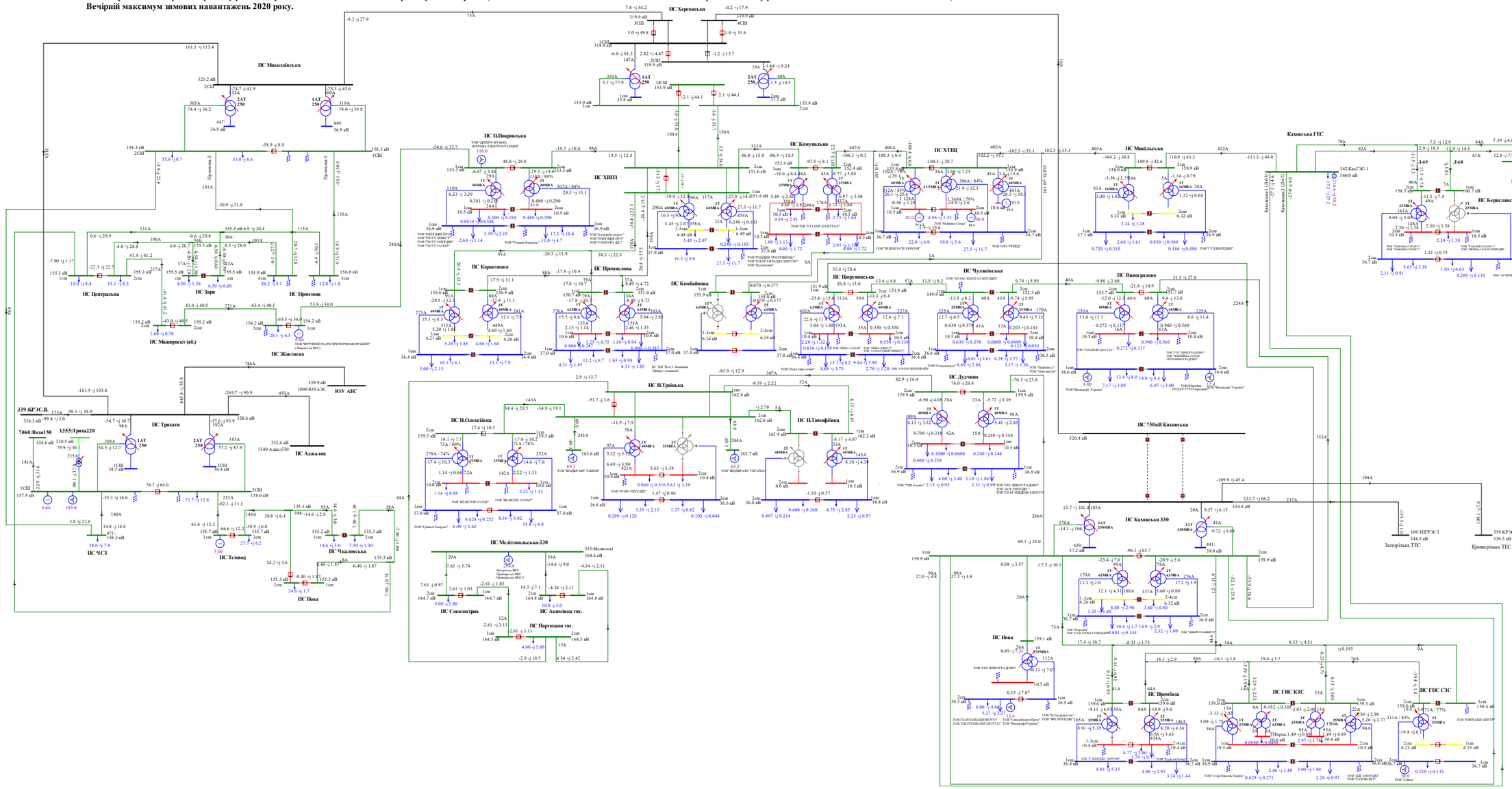

Схема 266. Аналіз ремонтно-аварійного режиму роботи мережі 150кВ та вище Південного регіону ОЕС України (відключення ПЛ 150 «Каховська – Каховська ГЕС 2» при виведенй у ремонт ПЛ 150 «Каховська – Каховська ГЕС 1»).
Вечірній максимум зимових навантажень 2020 року.

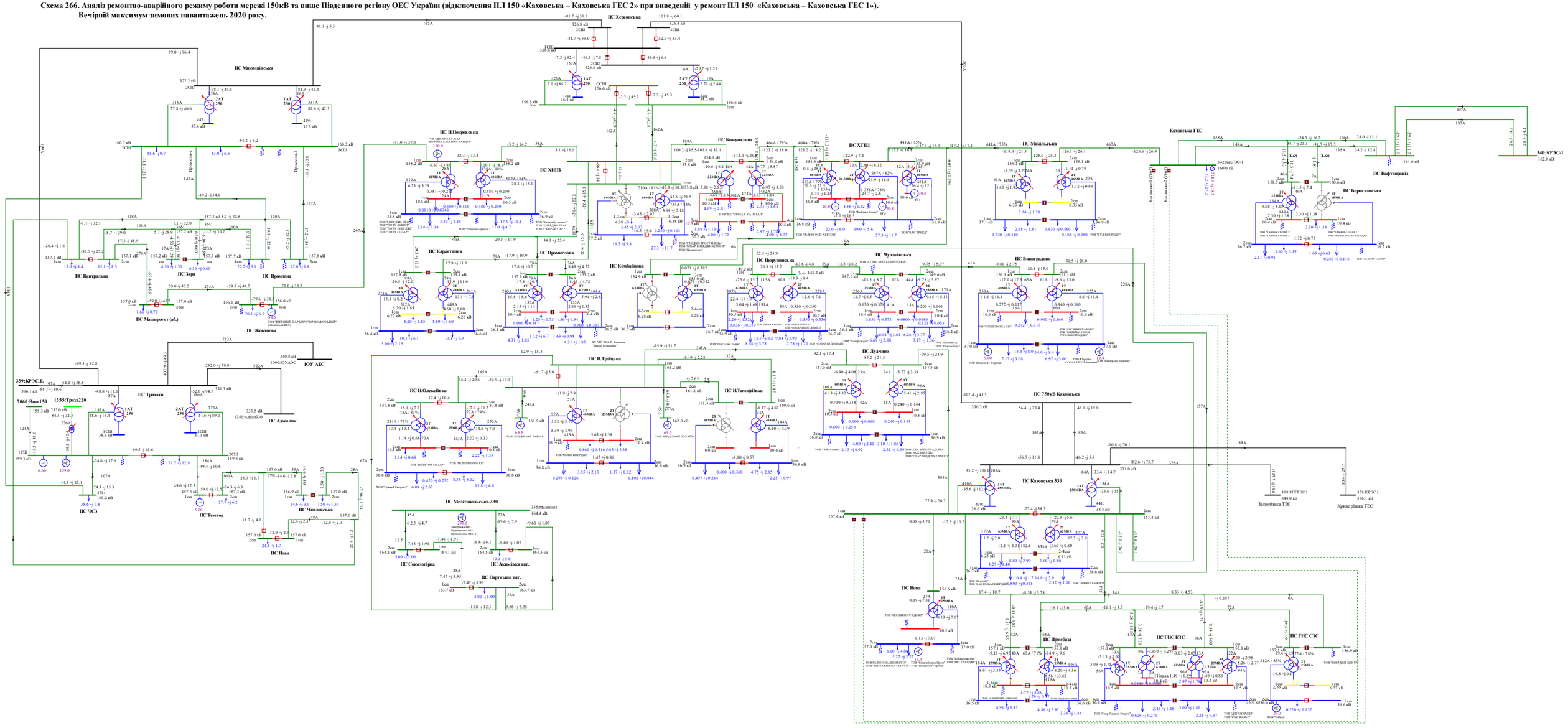

Схема 267. Аналіз ремонтно-аварійного режиму роботи мережі 150кВ та вище Південного регіону ОЕС України (відключення ПЛ 150 «Партизани – Н.Троїцьк» при виведеному у ремонт 2АТ на ПС 330кВ «Каховська»).
Вечірній максимум зимових навантажень 2020 року.

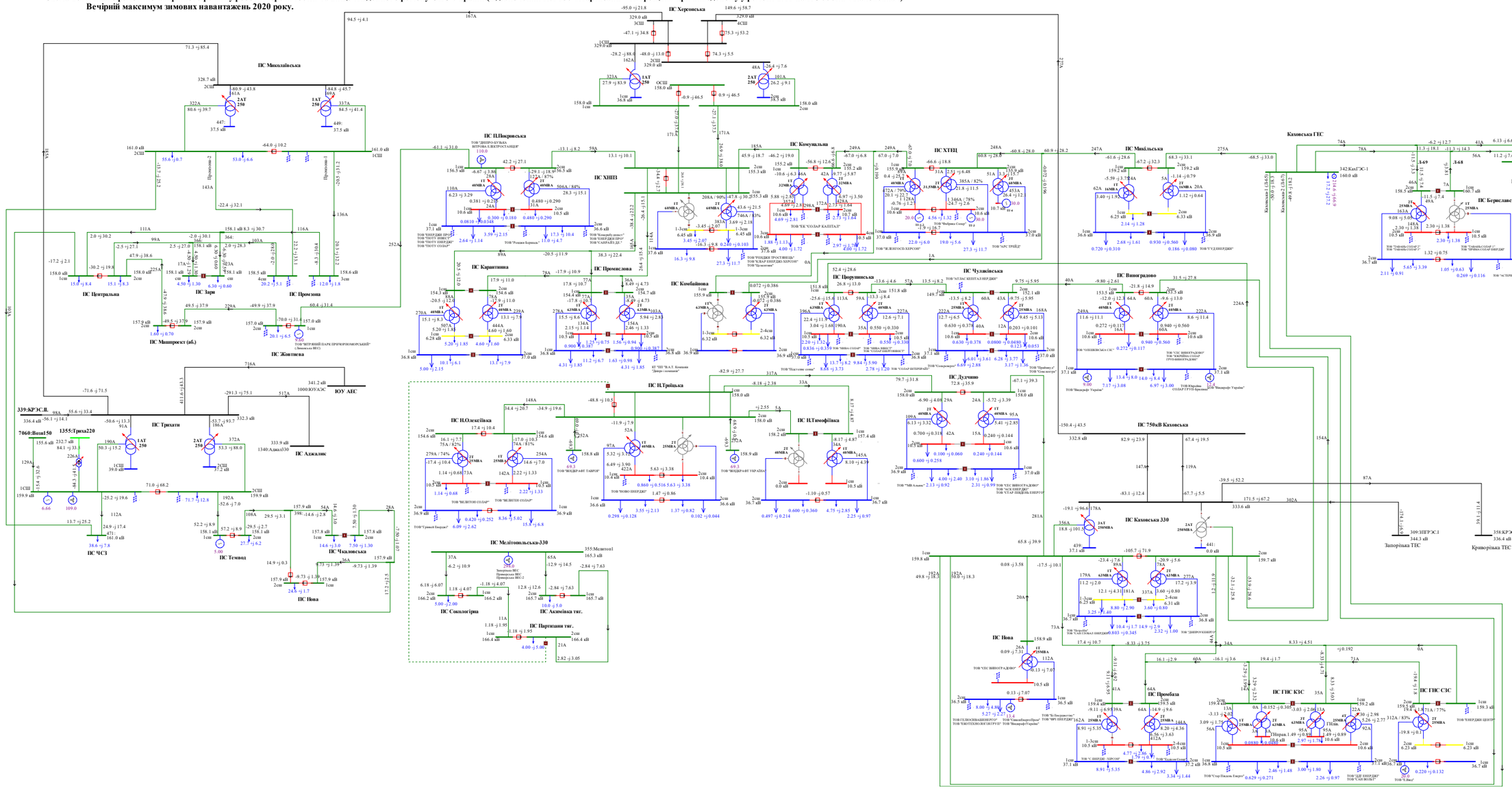

Схема 268.Аналіз ремонтно-аварійного режиму роботи мережі 150кВ та вище Південного регіону ОЕС України (відключення 2СШ-330 на ПС 330 «Каховська» при виведеній у ремонт 1СШ-330 на ПС 330кВ «Каховська»).
Вечірній максимум зимових навантажень 2020 року.

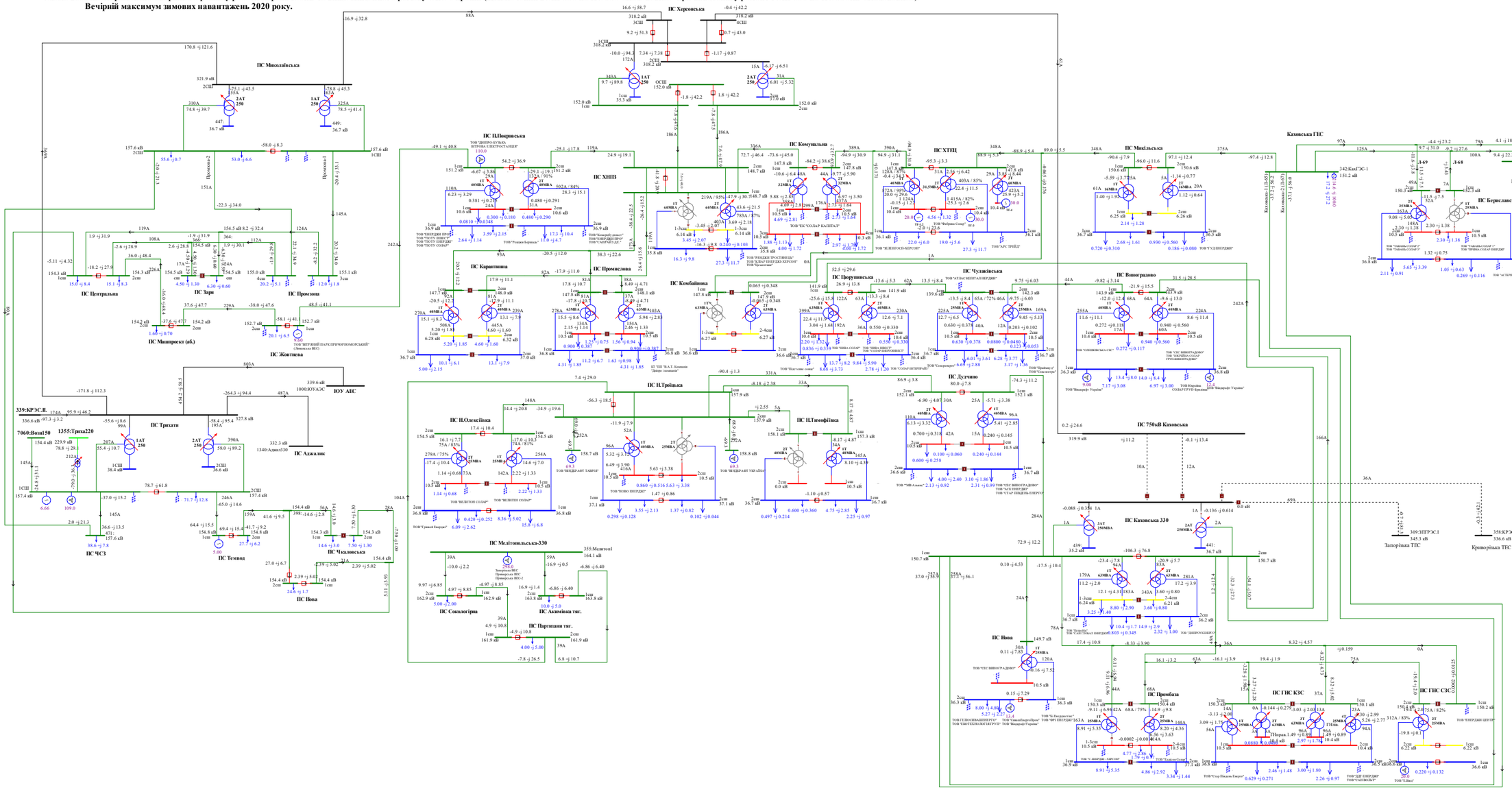

Схема 269. Аналіз ремонтно-аварійного режиму роботи мережі 150кВ та вище Південного регіону ОЕС України (відключення 2АТ на ПС 330кВ «Каховська» при виведеній у ремонт ПЛ 150 «Каховська ГЕС - Микільська»).
Вечірній максимум зимових навантажень 2020 року.

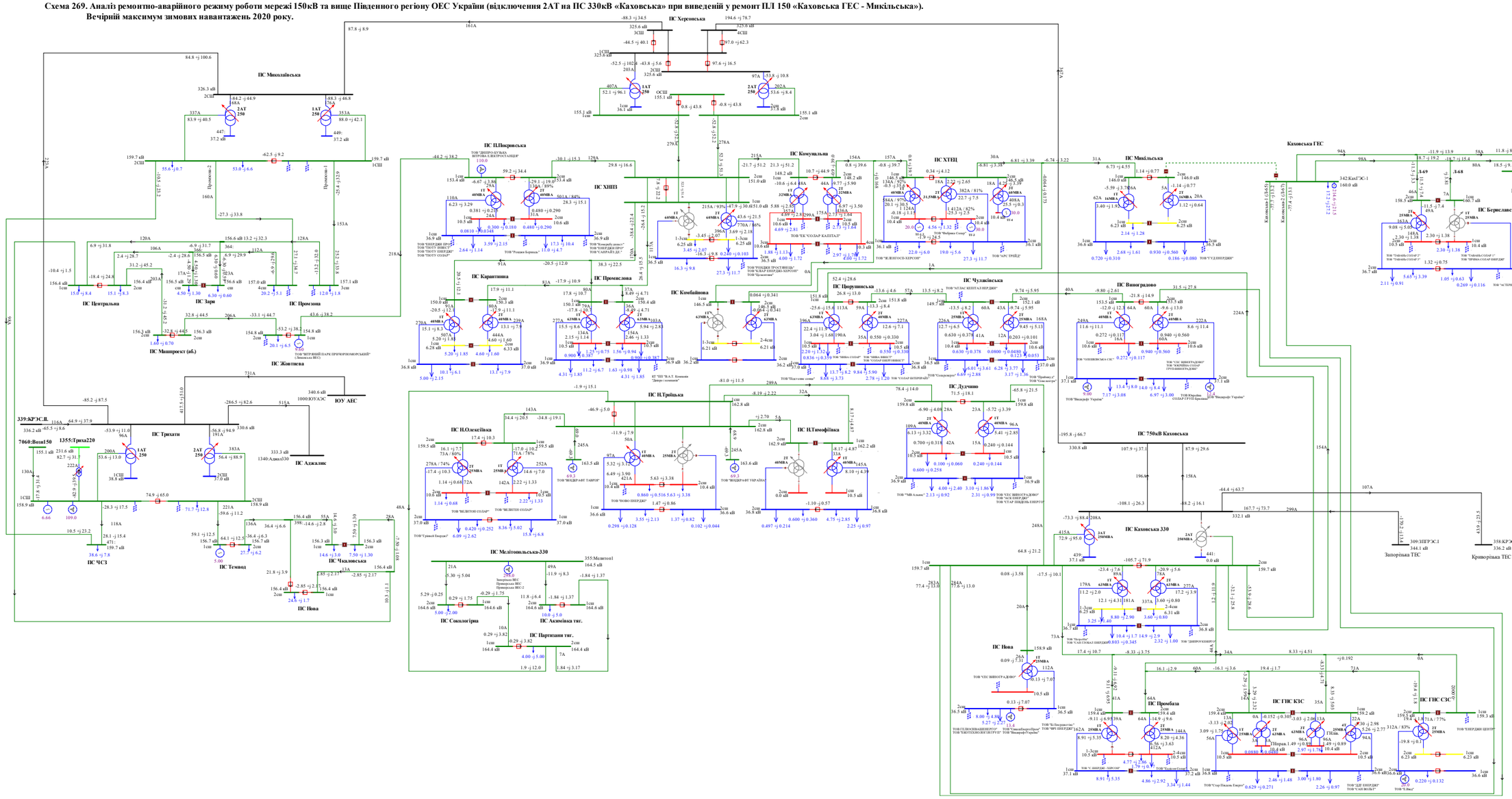

Схема 270. Аналіз ремонтно-аварійного режиму роботи мережі 150кВ та вище Південного регіону ОЕС України (відключення ПЛ 150кВ «Мелітопольська - Акимівка» при виведеній у ремонт ПЛ 150 «Мелітопольська - Сокологірна»).
Вечірній максимум зимових навантажень 2020 року.

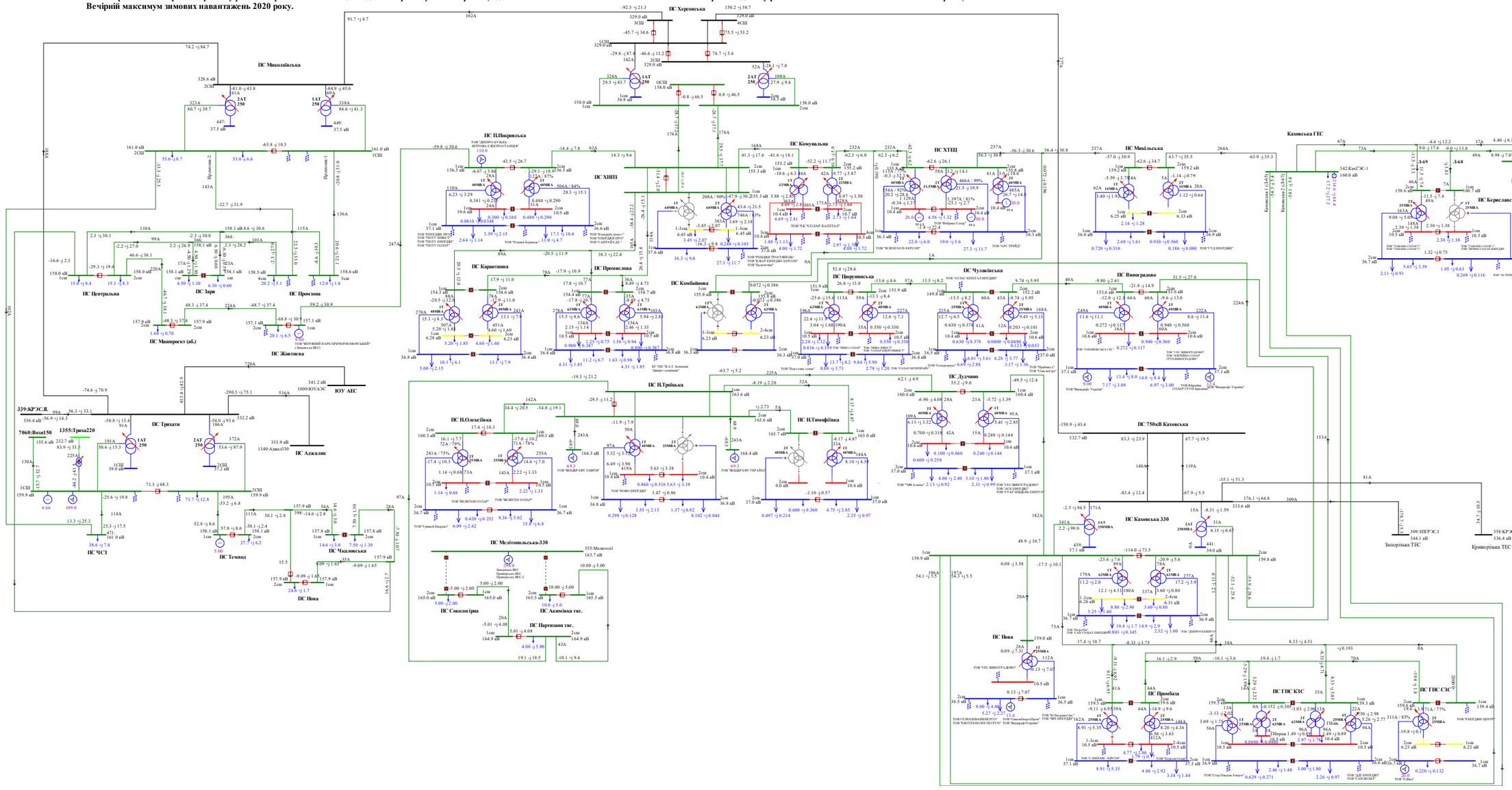
ПС Миколаївська
ПС Херсонська
ПС ПІПокровська
ТОВ "ДНІПРО-БУДВА"
ВІТОВА ЕЛЕКТРОСТАНЦІЯ"
ПС ХНПЗ
ПС Комунальна
ПС ХТЕЦ
ТОВ "ЕК "СОЛАР КАПІТАЛ"
ПС Микільська
ПС Каховська ГЕС
ПС Берегівська
ПС Нафтопровід
ПС Центральна
ПС Зорі
ПС Промзона
ПС Каршинна
ПС Промислова
ПС Комбайнова
ПС Чулківська
ПС Виноградово
ПС Маяк
ПС Жовтнева
ПС Трихати
ПС Аджалик
ПС ЮУ АЕС
ПС ЧСЗ
ПС Темвод
ПС Чкаловська
ПС Нова
ПС НТроїцька
ПС НОлексіївка
ПС НТимофіївка
ПС Дудчино
ПС Мелітопольська-330
ПС Сокологірна
ПС Асмеївка тяг.
ПС Партизани тяг.
ПС 750кВ Каховська
ПС Каховська 330
ПС Запорізька ТЕС
ПС Криворізька ТЕС
ПС ГНС КЗС
ПС ГНС СЗС
ТОВ "ЕНЕРДЖІ ПРОМ"
ТОВ "ТЕХТУ ЕНЕРДЖІ"
ТОВ "ТЕХТУ СОЛАР"
ТОВ "Ресівер Бізнес"
ТОВ "Компанія ЛІНКС"
ТОВ "ЕНЕРДЖІ ПРО"
ТОВ "САНРАЙЗ ДЕ"
ТОВ "ТРЕНДЕК ТРОСТВІЩЕ"
ТОВ "СОЛАР ЕНЕРДЖІ-ХЕРСОН"
ТОВ "Ц-ЕНЕРГІЯ"
ТОВ "Фабрика Сонця"
ТОВ "Ж.ЛЕНТОСЬ-ХЕРСОН"
ТОВ "АРС ТРЕЙД"
ТОВ "ТУЛ ЕНЕРДЖІ"
ТОВ "ЧАТАС ЕНЕРДЖІ"
ТОВ "ЧАТАС ЕНЕРДЖІ ДВА"
ТОВ "ЧАТАС ЕНЕРДЖІ ТРІ"
ТОВ "ЧАТАС ЕНЕРДЖІ ЧОТИРИ"
ТОВ "ЧАТАС ЕНЕРДЖІ ПЯТЬ"
ТОВ "ЧАТАС ЕНЕРДЖІ ШІСТЬ"
ТОВ "ЧАТАС ЕНЕРДЖІ СІМ"
ТОВ "ЧАТАС ЕНЕРДЖІ ВІСІМ"
ТОВ "ЧАТАС ЕНЕРДЖІ ДЕВ'ЯТЬ"
ТОВ "ЧАТАС ЕНЕРДЖІ ДЕСЯТЬ"
ТОВ "ЧАТАС ЕНЕРДЖІ ОДИНАДЦЯТЬ"
ТОВ "ЧАТАС ЕНЕРДЖІ ДВАНАДЦЯТЬ"
ТОВ "ЧАТАС ЕНЕРДЖІ ТРИНАДЦЯТЬ"
ТОВ "ЧАТАС ЕНЕРДЖІ ЧОТИРНАДЦЯТЬ"
ТОВ "ЧАТАС ЕНЕРДЖІ П'ЯТНАДЦЯТЬ"
ТОВ "ЧАТАС ЕНЕРДЖІ ШІСТНАДЦЯТЬ"
ТОВ "ЧАТАС ЕНЕРДЖІ СІМНАДЦЯТЬ"
ТОВ "ЧАТАС ЕНЕРДЖІ ВІСІМНАДЦЯТЬ"
ТОВ "ЧАТАС ЕНЕРДЖІ ДЕВ'ЯТНАДЦЯТЬ"
ТОВ "ЧАТАС ЕНЕРДЖІ ДВАДЦЯТЬ"
ТОВ "ЧАТАС ЕНЕРДЖІ ДВАДЦЯТЬ ОДИН"
ТОВ "ЧАТАС ЕНЕРДЖІ ДВАДЦЯТЬ ДВА"
ТОВ "ЧАТАС ЕНЕРДЖІ ДВАДЦЯТЬ ТРИ"
ТОВ "ЧАТАС ЕНЕРДЖІ ДВАДЦЯТЬ ЧОТИРИ"
ТОВ "ЧАТАС ЕНЕРДЖІ ДВАДЦЯТЬ П'ЯТЬ"
ТОВ "ЧАТАС ЕНЕРДЖІ ДВАДЦЯТЬ ШІСТЬ"
ТОВ "ЧАТАС ЕНЕРДЖІ ДВАДЦЯТЬ СІМ"
ТОВ "ЧАТАС ЕНЕРДЖІ ДВАДЦЯТЬ ВІСІМ"
ТОВ "ЧАТАС ЕНЕРДЖІ ДВАДЦЯТЬ ДЕВ'ЯТЬ"
ТОВ "ЧАТАС ЕНЕРДЖІ ТРИДЦЯТЬ"
ТОВ "ЧАТАС ЕНЕРДЖІ ТРИДЦЯТЬ ОДИН"
ТОВ "ЧАТАС ЕНЕРДЖІ ТРИДЦЯТЬ ДВА"
ТОВ "ЧАТАС ЕНЕРДЖІ ТРИДЦЯТЬ ТРИ"
ТОВ "ЧАТАС ЕНЕРДЖІ ТРИДЦЯТЬ ЧОТИРИ"
ТОВ "ЧАТАС ЕНЕРДЖІ ТРИДЦЯТЬ П'ЯТЬ"
ТОВ "ЧАТАС ЕНЕРДЖІ ТРИДЦЯТЬ ШІСТЬ"
ТОВ "ЧАТАС ЕНЕРДЖІ ТРИДЦЯТЬ СІМ"
ТОВ "ЧАТАС ЕНЕРДЖІ ТРИДЦЯТЬ ВІСІМ"
ТОВ "ЧАТАС ЕНЕРДЖІ ТРИДЦЯТЬ ДЕВ'ЯТЬ"
ТОВ "ЧАТАС ЕНЕРДЖІ СОРОК"
ТОВ "ЧАТАС ЕНЕРДЖІ СОРОК ОДИН"
ТОВ "ЧАТАС ЕНЕРДЖІ СОРОК ДВА"
ТОВ "ЧАТАС ЕНЕРДЖІ СОРОК ТРИ"
ТОВ "ЧАТАС ЕНЕРДЖІ СОРОК ЧОТИРИ"
ТОВ "ЧАТАС ЕНЕРДЖІ СОРОК П'ЯТЬ"
ТОВ "ЧАТАС ЕНЕРДЖІ СОРОК ШІСТЬ"
ТОВ "ЧАТАС ЕНЕРДЖІ СОРОК СІМ"
ТОВ "ЧАТАС ЕНЕРДЖІ СОРОК ВІСІМ"
ТОВ "ЧАТАС ЕНЕРДЖІ СОРОК ДЕВ'ЯТЬ"
ТОВ "ЧАТАС ЕНЕРДЖІ ПІВТОРА СОТНІ"
ТОВ "ЧАТАС ЕНЕРДЖІ ДВІСТІ"
ТОВ "ЧАТАС ЕНЕРДЖІ ТРИСТА"
ТОВ "ЧАТАС ЕНЕРДЖІ ЧОТИРИСТА"
ТОВ "ЧАТАС ЕНЕРДЖІ П'ЯТСОТ"
ТОВ "ЧАТАС ЕНЕРДЖІ ШІСТСОТ"
ТОВ "ЧАТАС ЕНЕРДЖІ СІМСОТ"
ТОВ "ЧАТАС ЕНЕРДЖІ ВІСІМСОТ"
ТОВ "ЧАТАС ЕНЕРДЖІ ДЕВ'ЯТСОТ"
ТОВ "ЧАТАС ЕНЕРДЖІ ТИСЯЧА"
ТОВ "ЧАТАС ЕНЕРДЖІ ТИСЯЧА ОДИН"
ТОВ "ЧАТАС ЕНЕРДЖІ ТИСЯЧА ДВА"
ТОВ "ЧАТАС ЕНЕРДЖІ ТИСЯЧА ТРИ"
ТОВ "ЧАТАС ЕНЕРДЖІ ТИСЯЧА ЧОТИРИ"
ТОВ "ЧАТАС ЕНЕРДЖІ ТИСЯЧА П'ЯТЬ"
ТОВ "ЧАТАС ЕНЕРДЖІ ТИСЯЧА ШІСТЬ"
ТОВ "ЧАТАС ЕНЕРДЖІ ТИСЯЧА СІМ"
ТОВ "ЧАТАС ЕНЕРДЖІ ТИСЯЧА ВІСІМ"
ТОВ "ЧАТАС ЕНЕРДЖІ ТИСЯЧА ДЕВ'ЯТЬ"
ТОВ "ЧАТАС ЕНЕРДЖІ ДВІ ТИСЯЧІ"
ТОВ "ЧАТАС ЕНЕРДЖІ ДВІ ТИСЯЧІ ОДИН"
ТОВ "ЧАТАС ЕНЕРДЖІ ДВІ ТИСЯЧІ ДВА"
ТОВ "ЧАТАС ЕНЕРДЖІ ДВІ ТИСЯЧІ ТРИ"
ТОВ "ЧАТАС ЕНЕРДЖІ ДВІ ТИСЯЧІ ЧОТИРИ"
ТОВ "ЧАТАС ЕНЕРДЖІ ДВІ ТИСЯЧІ П'ЯТЬ"
ТОВ "ЧАТАС ЕНЕРДЖІ ДВІ ТИСЯЧІ ШІСТЬ"
ТОВ "ЧАТАС ЕНЕРДЖІ ДВІ ТИСЯЧІ СІМ"
ТОВ "ЧАТАС ЕНЕРДЖІ ДВІ ТИСЯЧІ ВІСІМ"
ТОВ "ЧАТАС ЕНЕРДЖІ ДВІ ТИСЯЧІ ДЕВ'ЯТЬ"
ТОВ "ЧАТАС ЕНЕРДЖІ ТРИ ТИСЯЧІ"
ТОВ "ЧАТАС ЕНЕРДЖІ ТРИ ТИСЯЧІ ОДИН"
ТОВ "ЧАТАС ЕНЕРДЖІ ТРИ ТИСЯЧІ ДВА"
ТОВ "ЧАТАС ЕНЕРДЖІ ТРИ ТИСЯЧІ ТРИ"
ТОВ "ЧАТАС ЕНЕРДЖІ ТРИ ТИСЯЧІ ЧОТИРИ"
ТОВ "ЧАТАС ЕНЕРДЖІ ТРИ ТИСЯЧІ П'ЯТЬ"
ТОВ "ЧАТАС ЕНЕРДЖІ ТРИ ТИСЯЧІ ШІСТЬ"
ТОВ "ЧАТАС ЕНЕРДЖІ ТРИ ТИСЯЧІ СІМ"
ТОВ "ЧАТАС ЕНЕРДЖІ ТРИ ТИСЯЧІ ВІСІМ"
ТОВ "ЧАТАС ЕНЕРДЖІ ТРИ ТИСЯЧІ ДЕВ'ЯТЬ"
ТОВ "ЧАТАС ЕНЕРДЖІ ЧОТИРИ ТИСЯЧІ"
ТОВ "ЧАТАС ЕНЕРДЖІ ЧОТИРИ ТИСЯЧІ ОДИН"
ТОВ "ЧАТАС ЕНЕРДЖІ ЧОТИРИ ТИСЯЧІ ДВА"
ТОВ "ЧАТАС ЕНЕРДЖІ ЧОТИРИ ТИСЯЧІ ТРИ"
ТОВ "ЧАТАС ЕНЕРДЖІ ЧОТИРИ ТИСЯЧІ ЧОТИРИ"
ТОВ "ЧАТАС ЕНЕРДЖІ ЧОТИРИ ТИСЯЧІ П'ЯТЬ"
ТОВ "ЧАТАС ЕНЕРДЖІ ЧОТИРИ ТИСЯЧІ ШІСТЬ"
ТОВ "ЧАТАС ЕНЕРДЖІ ЧОТИРИ ТИСЯЧІ СІМ"
ТОВ "ЧАТАС ЕНЕРДЖІ ЧОТИРИ ТИСЯЧІ ВІСІМ"
ТОВ "ЧАТАС ЕНЕРДЖІ ЧОТИРИ ТИСЯЧІ ДЕВ'ЯТЬ"
ТОВ "ЧАТАС ЕНЕРДЖІ П'ЯТЬ ТИСЯЧ"
ТОВ "ЧАТАС ЕНЕРДЖІ П'ЯТЬ ТИСЯЧ ОДИН"
ТОВ "ЧАТАС ЕНЕРДЖІ П'ЯТЬ ТИСЯЧ ДВА"
ТОВ "ЧАТАС ЕНЕРДЖІ П'ЯТЬ ТИСЯЧ ТРИ"
ТОВ "ЧАТАС ЕНЕРДЖІ П'ЯТЬ ТИСЯЧ ЧОТИРИ"
ТОВ "ЧАТАС ЕНЕРДЖІ П'ЯТЬ ТИСЯЧ П'ЯТЬ"
ТОВ "ЧАТАС ЕНЕРДЖІ П'ЯТЬ ТИСЯЧ ШІСТЬ"
ТОВ "ЧАТАС ЕНЕРДЖІ П'ЯТЬ ТИСЯЧ СІМ"
ТОВ "ЧАТАС ЕНЕРДЖІ П'ЯТЬ ТИСЯЧ ВІСІМ"
ТОВ "ЧАТАС ЕНЕРДЖІ П'ЯТЬ ТИСЯЧ ДЕВ'ЯТЬ"
ТОВ "ЧАТАС ЕНЕРДЖІ ШІСТЬ ТИСЯЧ"
ТОВ "ЧАТАС ЕНЕРДЖІ ШІСТЬ ТИСЯЧ ОДИН"
ТОВ "ЧАТАС ЕНЕРДЖІ ШІСТЬ ТИСЯЧ ДВА"
ТОВ "ЧАТАС ЕНЕРДЖІ ШІСТЬ ТИСЯЧ ТРИ"
ТОВ "ЧАТАС ЕНЕРДЖІ ШІСТЬ ТИСЯЧ ЧОТИРИ"
ТОВ "ЧАТАС ЕНЕРДЖІ ШІСТЬ ТИСЯЧ П'ЯТЬ"
ТОВ "ЧАТАС ЕНЕРДЖІ ШІСТЬ ТИСЯЧ ШІСТЬ"
ТОВ "ЧАТАС ЕНЕРДЖІ ШІСТЬ ТИСЯЧ СІМ"
ТОВ "ЧАТАС ЕНЕРДЖІ ШІСТЬ ТИСЯЧ ВІСІМ"
ТОВ "ЧАТАС ЕНЕРДЖІ ШІСТЬ ТИСЯЧ ДЕВ'ЯТЬ"
ТОВ "ЧАТАС ЕНЕРДЖІ СІМ ТИСЯЧ"
ТОВ "ЧАТАС ЕНЕРДЖІ СІМ ТИСЯЧ ОДИН"
ТОВ "ЧАТАС ЕНЕРДЖІ СІМ ТИСЯЧ ДВА"
ТОВ "ЧАТАС ЕНЕРДЖІ СІМ ТИСЯЧ ТРИ"
ТОВ "ЧАТАС ЕНЕРДЖІ СІМ ТИСЯЧ ЧОТИРИ"
ТОВ "ЧАТАС ЕНЕРДЖІ СІМ ТИСЯЧ П'ЯТЬ"
ТОВ "ЧАТАС ЕНЕРДЖІ СІМ ТИСЯЧ ШІСТЬ"
ТОВ "ЧАТАС ЕНЕРДЖІ СІМ ТИСЯЧ СІМ"
ТОВ "ЧАТАС ЕНЕРДЖІ СІМ ТИСЯЧ ВІСІМ"
ТОВ "ЧАТАС ЕНЕРДЖІ СІМ ТИСЯЧ ДЕВ'ЯТЬ"
ТОВ "ЧАТАС ЕНЕРДЖІ ВІСІМ ТИСЯЧ"
ТОВ "ЧАТАС ЕНЕРДЖІ ВІСІМ ТИСЯЧ ОДИН"
ТОВ "ЧАТАС ЕНЕРДЖІ ВІСІМ ТИСЯЧ ДВА"
ТОВ "ЧАТАС ЕНЕРДЖІ ВІСІМ ТИСЯЧ ТРИ"
ТОВ "ЧАТАС ЕНЕРДЖІ ВІСІМ ТИСЯЧ ЧОТИРИ"
ТОВ "ЧАТАС ЕНЕРДЖІ ВІСІМ ТИСЯЧ П'ЯТЬ"
ТОВ "ЧАТАС ЕНЕРДЖІ ВІСІМ ТИСЯЧ ШІСТЬ"
ТОВ "ЧАТАС ЕНЕРДЖІ ВІСІМ ТИСЯЧ СІМ"
ТОВ "ЧАТАС ЕНЕРДЖІ ВІСІМ ТИСЯЧ ВІСІМ"
ТОВ "ЧАТАС ЕНЕРДЖІ ВІСІМ ТИСЯЧ ДЕВ'ЯТЬ"
ТОВ "ЧАТАС ЕНЕРДЖІ ДЕВ'ЯТЬ ТИСЯЧ"
ТОВ "ЧАТАС ЕНЕРДЖІ ДЕВ'ЯТЬ ТИСЯЧ ОДИН"
ТОВ "ЧАТАС ЕНЕРДЖІ ДЕВ'ЯТЬ ТИСЯЧ ДВА"
ТОВ "ЧАТАС ЕНЕРДЖІ ДЕВ'ЯТЬ ТИСЯЧ ТРИ"
ТОВ "ЧАТАС ЕНЕРДЖІ ДЕВ'ЯТЬ ТИСЯЧ ЧОТИРИ"
ТОВ "ЧАТАС ЕНЕРДЖІ ДЕВ'ЯТЬ ТИСЯЧ П'ЯТЬ"
ТОВ "ЧАТАС ЕНЕРДЖІ ДЕВ'ЯТЬ ТИСЯЧ ШІСТЬ"
ТОВ "ЧАТАС ЕНЕРДЖІ ДЕВ'ЯТЬ ТИСЯЧ СІМ"
ТОВ "ЧАТАС ЕНЕРДЖІ ДЕВ'ЯТЬ ТИСЯЧ ВІСІМ"
ТОВ "ЧАТАС ЕНЕРДЖІ ДЕВ'ЯТЬ ТИСЯЧ ДЕВ'ЯТЬ"
ТОВ "ЧАТАС ЕНЕРДЖІ ДЕСЯТЬ ТИСЯЧ"
ТОВ "ЧАТАС ЕНЕРДЖІ ДЕСЯТЬ ТИСЯЧ ОДИН"
ТОВ "ЧАТАС ЕНЕРДЖІ ДЕСЯТЬ ТИСЯЧ ДВА"
ТОВ "ЧАТАС ЕНЕРДЖІ ДЕСЯТЬ ТИСЯЧ ТРИ"
ТОВ "ЧАТАС ЕНЕРДЖІ ДЕСЯТЬ ТИСЯЧ ЧОТИРИ"
ТОВ "ЧАТАС ЕНЕРДЖІ ДЕСЯТЬ ТИСЯЧ П'ЯТЬ"
ТОВ "ЧАТАС ЕНЕРДЖІ ДЕСЯТЬ ТИСЯЧ ШІСТЬ"
ТОВ "ЧАТАС ЕНЕРДЖІ ДЕСЯТЬ ТИСЯЧ СІМ"
ТОВ "ЧАТАС ЕНЕРДЖІ ДЕСЯТЬ ТИСЯЧ ВІСІМ"
ТОВ "ЧАТАС ЕНЕРДЖІ ДЕСЯТЬ ТИСЯЧ ДЕВ'ЯТЬ"
ТОВ "ЧАТАС ЕНЕРДЖІ ДВАДЦЯТЬ ТИСЯЧ"
ТОВ "ЧАТАС ЕНЕРДЖІ ДВАДЦЯТЬ ТИСЯЧ ОДИН"
ТОВ "ЧАТАС ЕНЕРДЖІ ДВАДЦЯТЬ ТИСЯЧ ДВА"
ТОВ "ЧАТАС ЕНЕРДЖІ ДВАДЦЯТЬ ТИСЯЧ ТРИ"
ТОВ "ЧАТАС ЕНЕРДЖІ ДВАДЦЯТЬ ТИСЯЧ ЧОТИРИ"
ТОВ "ЧАТАС ЕНЕРДЖІ ДВАДЦЯТЬ ТИСЯЧ П'ЯТЬ"
ТОВ "ЧАТАС ЕНЕРДЖІ ДВАДЦЯТЬ ТИСЯЧ ШІСТЬ"
ТОВ "ЧАТАС ЕНЕРДЖІ ДВАДЦЯТЬ ТИСЯЧ СІМ"
ТОВ "ЧАТАС ЕНЕРДЖІ ДВАДЦЯТЬ ТИСЯЧ ВІСІМ"
ТОВ "ЧАТАС ЕНЕРДЖІ ДВАДЦЯТЬ ТИСЯЧ ДЕВ'ЯТЬ"
ТОВ "ЧАТАС ЕНЕРДЖІ ТРИДЦЯТЬ ТИСЯЧ"
ТОВ "ЧАТАС ЕНЕРДЖІ ТРИДЦЯТЬ ТИСЯЧ ОДИН"
ТОВ "ЧАТАС ЕНЕРДЖІ ТРИДЦЯТЬ ТИСЯЧ ДВА"
ТОВ "ЧАТАС ЕНЕРДЖІ ТРИДЦЯТЬ ТИСЯЧ ТРИ"
ТОВ "ЧАТАС ЕНЕРДЖІ ТРИДЦЯТЬ ТИСЯЧ ЧОТИРИ"
ТОВ "ЧАТАС ЕНЕРДЖІ ТРИДЦЯТЬ ТИСЯЧ П'ЯТЬ"
ТОВ "ЧАТАС ЕНЕРДЖІ ТРИДЦЯТЬ ТИСЯЧ ШІСТЬ"
ТОВ "ЧАТАС ЕНЕРДЖІ ТРИДЦЯТЬ ТИСЯЧ СІМ"
ТОВ "ЧАТАС ЕНЕРДЖІ ТРИДЦЯТЬ ТИСЯЧ ВІСІМ"
ТОВ "ЧАТАС ЕНЕРДЖІ ТРИДЦЯТЬ ТИСЯЧ ДЕВ'ЯТЬ"
ТОВ "ЧАТАС ЕНЕРДЖІ СОРОК ТИСЯЧ"
ТОВ "ЧАТАС ЕНЕРДЖІ СОРОК ТИСЯЧ ОДИН"
ТОВ "ЧАТАС ЕНЕРДЖІ СОРОК ТИСЯЧ ДВА"
ТОВ "ЧАТАС ЕНЕРДЖІ СОРОК ТИСЯЧ ТРИ"
ТОВ "ЧАТАС ЕНЕРДЖІ СОРОК ТИСЯЧ ЧОТИРИ"
ТОВ "ЧАТАС ЕНЕРДЖІ СОРОК ТИСЯЧ П'ЯТЬ"
ТОВ "ЧАТАС ЕНЕРДЖІ СОРОК ТИСЯЧ ШІСТЬ"
ТОВ "ЧАТАС ЕНЕРДЖІ СОРОК ТИСЯЧ СІМ"
ТОВ "ЧАТАС ЕНЕРДЖІ СОРОК ТИСЯЧ ВІСІМ"
ТОВ "ЧАТАС ЕНЕРДЖІ СОРОК ТИСЯЧ ДЕВ'ЯТЬ"
ТОВ "ЧАТАС ЕНЕРДЖІ ПІВТОРА СТА ТИСЯЧ"
ТОВ "ЧАТАС ЕНЕРДЖІ ДВІСТІ ТИСЯЧ"
ТОВ "ЧАТАС ЕНЕРДЖІ ТРИСТА ТИСЯЧ"
ТОВ "ЧАТАС ЕНЕРДЖІ ЧОТИРИСТА ТИСЯЧ"
ТОВ "ЧАТАС ЕНЕРДЖІ П'ЯТСОТ ТИСЯЧ"
ТОВ "ЧАТАС ЕНЕРДЖІ ШІСТСОТ ТИСЯЧ"
ТОВ "ЧАТАС ЕНЕРДЖІ СІМСОТ ТИСЯЧ"
ТОВ "ЧАТАС ЕНЕРДЖІ ВІСІМСОТ ТИСЯЧ"
ТОВ "ЧАТАС ЕНЕРДЖІ ДЕВ'ЯТСОТ ТИСЯЧ"
ТОВ "ЧАТАС ЕНЕРДЖІ МІЛЬЙОН"
ТОВ "ЧАТАС ЕНЕРДЖІ МІЛЬЙОН ОДИН"
ТОВ "ЧАТАС ЕНЕРДЖІ МІЛЬЙОН ДВА"
ТОВ "ЧАТАС ЕНЕРДЖІ МІЛЬЙОН ТРИ"
ТОВ "ЧАТАС ЕНЕРДЖІ МІЛЬЙОН ЧОТИРИ"
ТОВ "ЧАТАС ЕНЕРДЖІ МІЛЬЙОН П'ЯТЬ"
ТОВ "ЧАТАС ЕНЕРДЖІ МІЛЬЙОН ШІСТЬ"
ТОВ "ЧАТАС ЕНЕРДЖІ МІЛЬЙОН СІМ"
ТОВ "ЧАТАС ЕНЕРДЖІ МІЛЬЙОН ВІСІМ"
ТОВ "ЧАТАС ЕНЕРДЖІ МІЛЬЙОН ДЕВ'ЯТЬ"
ТОВ "ЧАТАС ЕНЕРДЖІ ДВА МІЛЬЙОНИ"
ТОВ "ЧАТАС ЕНЕРДЖІ ДВА МІЛЬЙОНИ ОДИН"
ТОВ "ЧАТАС ЕНЕРДЖІ ДВА МІЛЬЙОНИ ДВА"
ТОВ "ЧАТАС ЕНЕРДЖІ ДВА МІЛЬЙОНИ ТРИ"
ТОВ "ЧАТАС ЕНЕРДЖІ ДВА МІЛЬЙОНИ ЧОТИРИ"
ТОВ "ЧАТАС ЕНЕРДЖІ ДВА МІЛЬЙОНИ П'ЯТЬ"
ТОВ "ЧАТАС ЕНЕРДЖІ ДВА МІЛЬЙОНИ ШІСТЬ"
ТОВ "ЧАТАС ЕНЕРДЖІ ДВА МІЛЬЙОНИ СІМ"
ТОВ "ЧАТАС ЕНЕРДЖІ ДВА МІЛЬЙОНИ ВІСІМ"
ТОВ "ЧАТАС ЕНЕРДЖІ ДВА МІЛЬЙОНИ ДЕВ'ЯТЬ"
ТОВ "ЧАТАС ЕНЕРДЖІ ТРИ МІЛЬЙОНИ"
ТОВ "ЧАТАС ЕНЕРДЖІ ТРИ МІЛЬЙОНИ ОДИН"
ТОВ "ЧАТАС ЕНЕРДЖІ ТРИ МІЛЬЙОНИ ДВА"
ТОВ "ЧАТАС ЕНЕРДЖІ ТРИ МІЛЬЙОНИ ТРИ"
ТОВ "ЧАТАС ЕНЕРДЖІ ТРИ МІЛЬЙОНИ ЧОТИРИ"
ТОВ "ЧАТАС ЕНЕРДЖІ ТРИ МІЛЬЙОНИ П'ЯТЬ"
ТОВ "ЧАТАС ЕНЕРДЖІ ТРИ МІЛЬЙОНИ ШІСТЬ"
ТОВ "ЧАТАС ЕНЕРДЖІ ТРИ МІЛЬЙОНИ СІМ"
ТОВ "ЧАТАС ЕНЕРДЖІ ТРИ МІЛЬЙОНИ ВІСІМ"
ТОВ "ЧАТАС ЕНЕРДЖІ ТРИ МІЛЬЙОНИ ДЕВ'ЯТЬ"
ТОВ "ЧАТАС ЕНЕРДЖІ ЧОТИРИ МІЛЬЙОНИ"
ТОВ "ЧАТАС ЕНЕРДЖІ ЧОТИРИ МІЛЬЙОНИ ОДИН"
ТОВ "ЧАТАС ЕНЕРДЖІ ЧОТИРИ МІЛЬЙОНИ ДВА"
ТОВ "ЧАТАС ЕНЕРДЖІ ЧОТИРИ МІЛЬЙОНИ ТРИ"
ТОВ "ЧАТАС ЕНЕРДЖІ ЧОТИРИ МІЛЬЙОНИ ЧОТИРИ"
ТОВ "ЧАТАС ЕНЕРДЖІ ЧОТИРИ МІЛЬЙОНИ П'ЯТЬ"
ТОВ "ЧАТАС ЕНЕРДЖІ ЧОТИРИ МІЛЬЙОНИ ШІСТЬ"
ТОВ "ЧАТАС ЕНЕРДЖІ ЧОТИРИ МІЛЬЙОНИ СІМ"
ТОВ "ЧАТАС ЕНЕРДЖІ ЧОТИРИ МІЛЬЙОНИ ВІСІМ"
ТОВ "ЧАТАС ЕНЕРДЖІ ЧОТИРИ МІЛЬЙОНИ ДЕВ'ЯТЬ"
ТОВ "ЧАТАС ЕНЕРДЖІ П'ЯТЬ МІЛЬЙОНІВ"
ТОВ "ЧАТАС ЕНЕРДЖІ П'ЯТЬ МІЛЬЙОНІВ ОДИН"
ТОВ "ЧАТАС ЕНЕРДЖІ П'ЯТЬ МІЛЬЙОНІВ ДВА"
ТОВ "ЧАТАС ЕНЕРДЖІ П'ЯТЬ МІЛЬЙОНІВ ТРИ"
ТОВ "ЧАТАС ЕНЕРДЖІ П'ЯТЬ МІЛЬЙОНІВ ЧОТИРИ"
ТОВ "ЧАТАС ЕНЕРДЖІ П'ЯТЬ МІЛЬЙОНІВ П'ЯТЬ"
ТОВ "ЧАТАС ЕНЕРДЖІ П'ЯТЬ МІЛЬЙОНІВ ШІСТЬ"
ТОВ "ЧАТАС ЕНЕРДЖІ П'ЯТЬ МІЛЬЙОНІВ СІМ"
ТОВ "ЧАТАС ЕНЕРДЖІ П'ЯТЬ МІЛЬЙОНІВ ВІСІМ"
ТОВ "ЧАТАС ЕНЕРДЖІ П'ЯТЬ МІЛЬЙОНІВ ДЕВ'ЯТЬ"
ТОВ "ЧАТАС ЕНЕРДЖІ ШІСТЬ МІЛЬЙОНІВ"
ТОВ "ЧАТАС ЕНЕРДЖІ ШІСТЬ МІЛЬЙОНІВ ОДИН"
ТОВ "ЧАТАС ЕНЕРДЖІ ШІСТЬ МІЛЬЙОНІВ ДВА"
ТОВ "ЧАТАС ЕНЕРДЖІ ШІСТЬ МІЛЬЙОНІВ ТРИ"
ТОВ "ЧАТАС ЕНЕРДЖІ ШІСТЬ МІЛЬЙОНІВ ЧОТИРИ"
ТОВ "ЧАТАС ЕНЕРДЖІ ШІСТЬ МІЛЬЙОНІВ П'ЯТЬ"
ТОВ "ЧАТАС ЕНЕРДЖІ ШІСТЬ МІЛЬЙОНІВ ШІСТЬ"
ТОВ "ЧАТАС ЕНЕРДЖІ ШІСТЬ МІЛЬЙОНІВ СІМ"
ТОВ "ЧАТАС ЕНЕРДЖІ ШІСТЬ МІЛЬЙОНІВ ВІСІМ"
ТОВ "ЧАТАС ЕНЕРДЖІ ШІСТЬ МІЛЬЙОНІВ ДЕВ'ЯТЬ"
ТОВ "ЧАТАС ЕНЕРДЖІ СІМ МІЛЬЙОНІВ"
ТОВ "ЧАТАС ЕНЕРДЖІ СІМ МІЛЬЙОНІВ ОДИН"
ТОВ "ЧАТАС ЕНЕРДЖІ СІМ МІЛЬЙОНІВ ДВА"
ТОВ "ЧАТАС ЕНЕРДЖІ СІМ МІЛЬЙОНІВ ТРИ"
ТОВ "ЧАТАС ЕНЕРДЖІ СІМ МІЛЬЙОНІВ ЧОТИРИ"
ТОВ "ЧАТАС ЕНЕРДЖІ СІМ МІЛЬЙОНІВ П'ЯТЬ"
ТОВ "ЧАТАС ЕНЕРДЖІ СІМ МІЛЬЙОНІВ ШІСТЬ"
ТОВ "ЧАТАС ЕНЕРДЖІ СІМ МІЛЬЙОНІВ СІМ"
ТОВ "ЧАТАС ЕНЕРДЖІ СІМ МІЛЬЙОНІВ ВІСІМ"
ТОВ "ЧАТАС ЕНЕРДЖІ СІМ МІЛЬЙОНІВ ДЕВ'ЯТЬ"
ТОВ "ЧАТАС ЕНЕРДЖІ ВІСІМ МІЛЬЙОНІВ"
ТОВ "ЧАТАС ЕНЕРДЖІ ВІСІМ МІЛЬЙОНІВ ОДИН"
ТОВ "ЧАТАС ЕНЕРДЖІ ВІСІМ МІЛЬЙОНІВ ДВА"
ТОВ "ЧАТАС ЕНЕРДЖІ ВІСІМ МІЛЬЙОНІВ ТРИ"
ТОВ "ЧАТАС ЕНЕРДЖІ ВІСІМ МІЛЬЙОНІВ ЧОТИРИ"
ТОВ "ЧАТАС ЕНЕРДЖІ ВІСІМ МІЛЬЙОНІВ П'ЯТЬ"
ТОВ "ЧАТАС ЕНЕРДЖІ ВІСІМ МІЛЬЙОНІВ ШІСТЬ"
ТОВ "ЧАТАС ЕНЕРДЖІ ВІСІМ МІЛЬЙОНІВ СІМ"
ТОВ "ЧАТАС ЕНЕРДЖІ ВІСІМ МІЛЬЙОНІВ ВІСІМ"
ТОВ "ЧАТАС ЕНЕРДЖІ ВІСІМ МІЛЬЙОНІВ ДЕВ'ЯТЬ"
ТОВ "ЧАТАС ЕНЕРДЖІ ДЕВ'ЯТЬ МІЛЬЙОНІВ"
ТОВ "ЧАТАС ЕНЕРДЖІ ДЕВ'ЯТЬ МІЛЬЙОНІВ ОДИН"
ТОВ "ЧАТАС ЕНЕРДЖІ ДЕВ'ЯТЬ МІЛЬЙОНІВ ДВА"
ТОВ "ЧАТАС ЕНЕРДЖІ ДЕВ'ЯТЬ МІЛЬЙОНІВ ТРИ"
ТОВ "ЧАТАС ЕНЕРДЖІ ДЕВ'ЯТЬ МІЛЬЙОНІВ ЧОТИРИ"
ТОВ "ЧАТАС ЕНЕРДЖІ ДЕВ'ЯТЬ МІЛЬЙОНІВ П'ЯТЬ"
ТОВ "ЧАТАС ЕНЕРДЖІ ДЕВ'ЯТЬ МІЛЬЙОНІВ ШІСТЬ"
ТОВ "ЧАТАС ЕНЕРДЖІ ДЕВ'ЯТЬ МІЛЬЙОНІВ СІМ"
ТОВ "ЧАТАС ЕНЕРДЖІ ДЕВ'ЯТЬ МІЛЬЙОНІВ ВІСІМ"
ТОВ "ЧАТАС ЕНЕРДЖІ ДЕВ'ЯТЬ МІЛЬЙОНІВ ДЕВ'ЯТЬ"
ТОВ "ЧАТАС ЕНЕРДЖІ ДЕСЯТЬ МІЛЬЙОНІВ"
ТОВ "ЧАТАС ЕНЕРДЖІ ДЕСЯТЬ МІЛЬЙОНІВ ОДИН"
ТОВ "ЧАТАС ЕНЕРДЖІ ДЕСЯТЬ МІЛЬЙОНІВ ДВА"
ТОВ "ЧАТАС ЕНЕРДЖІ ДЕСЯТЬ МІЛЬЙОНІВ ТРИ"
ТОВ "ЧАТАС ЕНЕРДЖІ ДЕСЯТЬ МІЛЬЙОНІВ ЧОТИРИ"
ТОВ "ЧАТАС ЕНЕРДЖІ ДЕСЯТЬ МІЛЬЙОНІВ П'ЯТЬ"
ТОВ "ЧАТАС ЕНЕРДЖІ ДЕСЯТЬ МІЛЬЙОНІВ ШІСТЬ"
ТОВ "ЧАТАС ЕНЕРДЖІ ДЕСЯТЬ МІЛЬЙОНІВ СІМ"
ТОВ "ЧАТАС ЕНЕРДЖІ ДЕСЯТЬ МІЛЬЙОНІВ ВІСІМ"
ТОВ "ЧАТАС ЕНЕРДЖІ ДЕСЯТЬ МІЛЬЙОНІВ ДЕВ'ЯТЬ"
ТОВ "ЧАТАС ЕНЕРДЖІ ДВАДЦЯТЬ МІЛЬЙОНІВ"
ТОВ "ЧАТАС ЕНЕРДЖІ ДВАДЦЯТЬ МІЛЬЙОНІВ ОДИН"
ТОВ "ЧАТАС ЕНЕРДЖІ ДВАДЦЯТЬ МІЛЬЙОНІВ ДВА"
ТОВ "ЧАТАС ЕНЕРДЖІ ДВАДЦЯТЬ МІЛЬЙОНІВ ТРИ"
ТОВ "ЧАТАС ЕНЕРДЖІ ДВАДЦЯТЬ МІЛЬЙОН

Схема 271. Аналіз ремонтно-аварійного режиму роботи мережі 150кВ та вище Південного регіону ОЕС України (відключення ПЛ 150кВ «Партизани -Акимівка» при виведеній у ремонт ПЛ 150 «Партизани - Сокологірна»). .
Вечірній максимум зимових навантажень 2020 року.

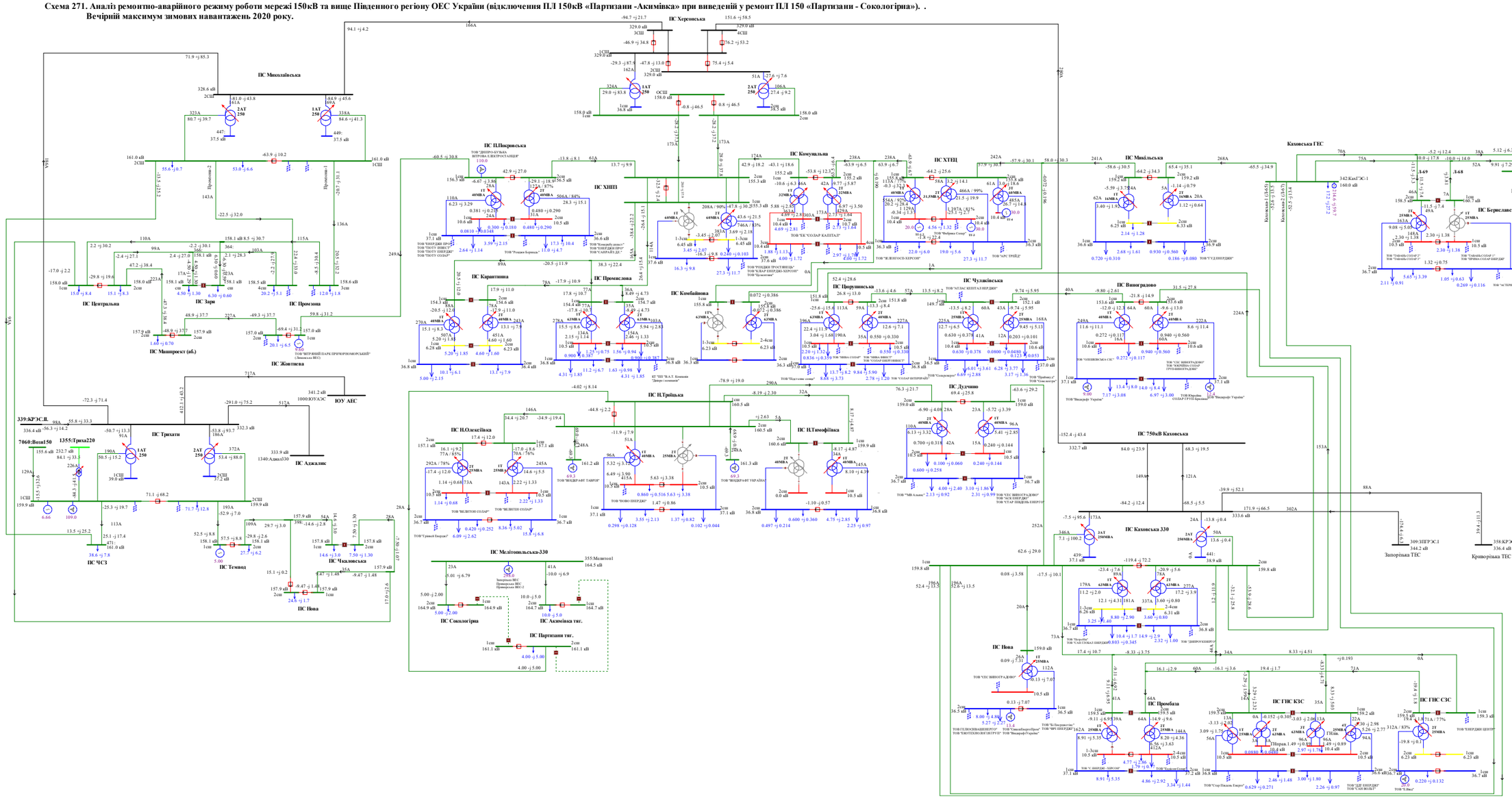

Схема 272. Аналіз ремонтно-аварійного режиму роботи мережі 150кВ та вище Південного регіону ОЕС України (відключення ПЛ 150кВ «П.Покровська - Жовтнева»).
Вечірній максимум зимових навантажень 2020 року.

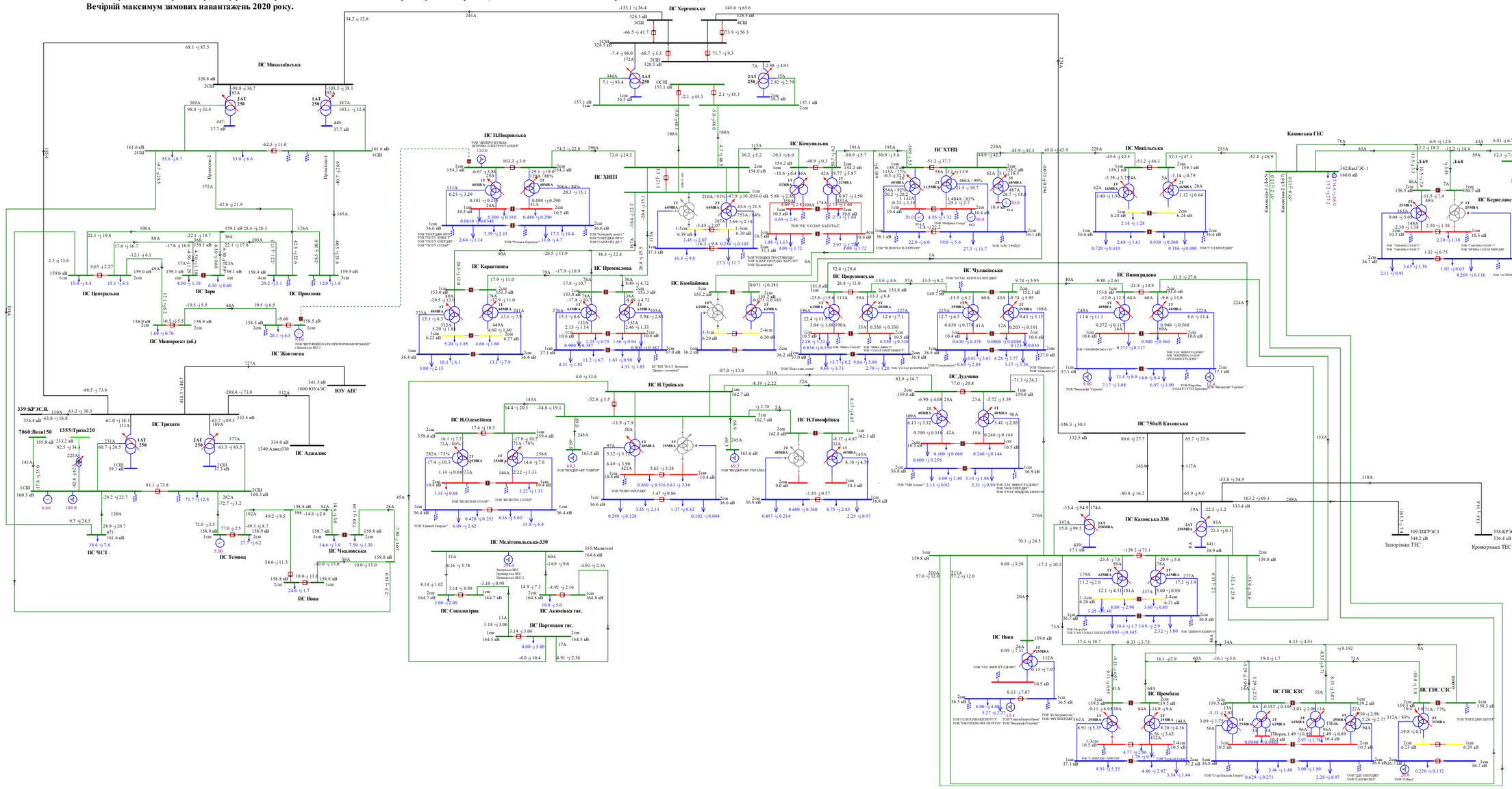

Схема 273. Аналіз ремонтно-аварійного режиму роботи мережі 150кВ та вище Південного регіону ОЕС України (відключення ПЛ 150кВ «Каховська - Дудчино»).
Вечірній максимум зимових навантажень 2020 року.

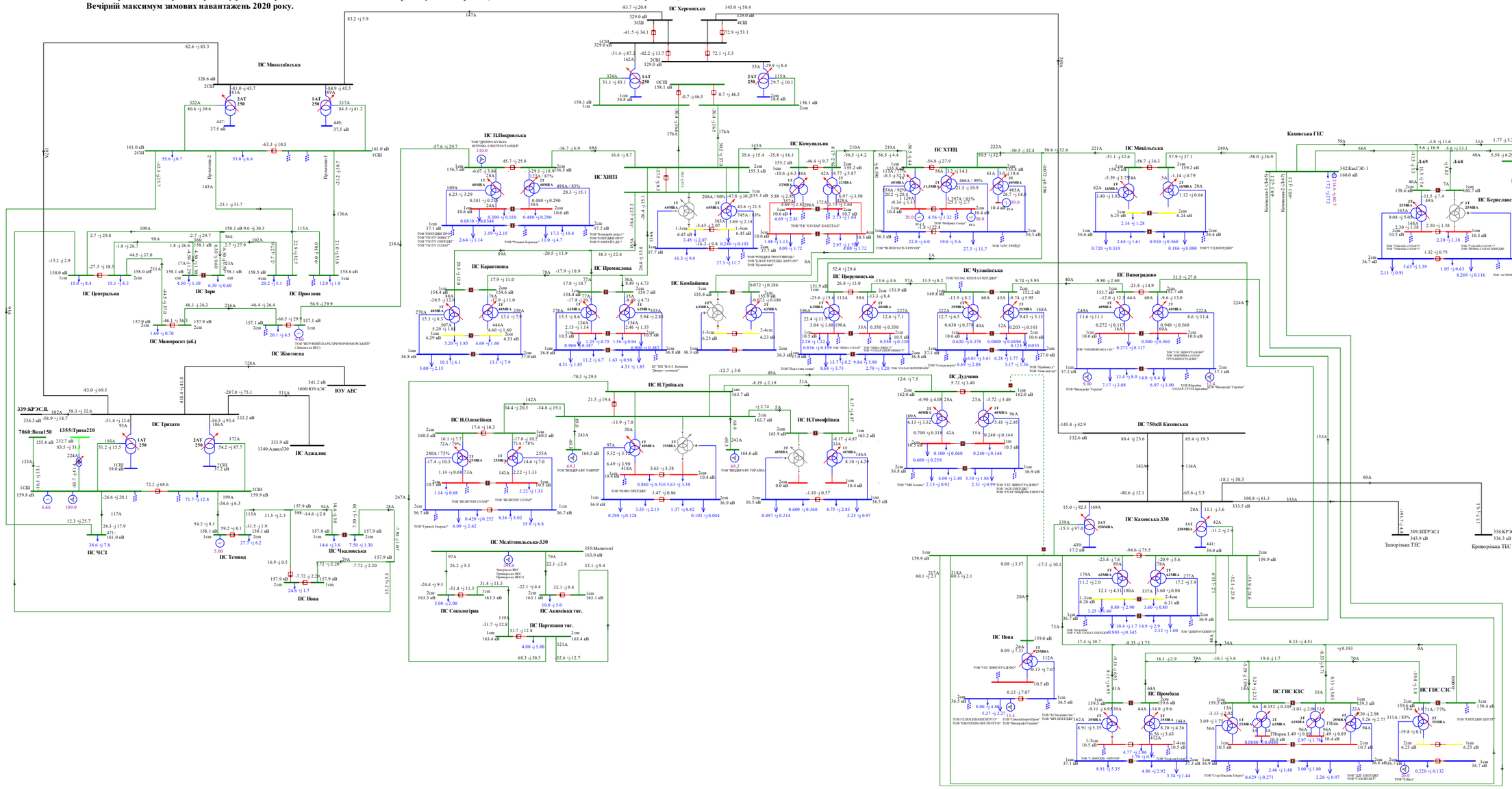
ПС Миколаївська
ПС Херсонська
ПС Каховська
ПС Центральна
ПС Зоря
ПС Маяк
ПС Жовтнева
ПС Трихати
ПС Аджалик
ЮУ АЕС
ПС ЧСЗ
ПС Темвод
ПС Чкаловська
ПС Нова
ПС Покровська
ПС Карантина
ПС Промінь
ПС Комбайнова
ПС Троїцька
ПС Мелітопольська-330
ПС Сокологірка
ПС Асєєвська тяг.
ПС Партизани тяг.
ПС Комунальна
ПС ХНПЗ
ПС ХТЕЦ
ПС Чулаївська
ПС Дудчино
ПС Виноградово
ПС Миколаївська
ПС Каховська ГЕС
ПС 750кВ Каховська
ПС Каховська 330
ПС Нафтопровід
ПС Бериславська
ПС Промінь
ПС Преображівка
ПС Іванівка
ПС Вознесенськ
ПС Врадіївка
ПС Первомайськ
ПС Арбузинка
ПС Доманівка
ПС Ольшанська
ПС Кривий Ріг
ПС Інгулець
ПС Інгулецька
ПС Апостолово
ПС Дніпровська
ПС Запорізька
ПС Запорізька АЕС
ПС Мелітопольська
ПС Каховська
ПС Таврійська
ПС Новотроїцька
ПС Генічеськ
ПС Азовська
ПС Маріуполь
ПС Сартана
ПС Приазовська
ПС Бердянська
ПС Ялтинська
ПС Сімферопольська
ПС Сімферополь
ПС Сімферополь-330
ПС Сімферопольська тяг.
ПС Сімферопольська-330
ПС Сімферопольська-330
ПС Сімферопольська-330

Схема 274. Аналіз режиму роботи мережі 150кВ та вище Південного регіону ОЕС України.
Денне зниження літніх навантажень 2024 року.

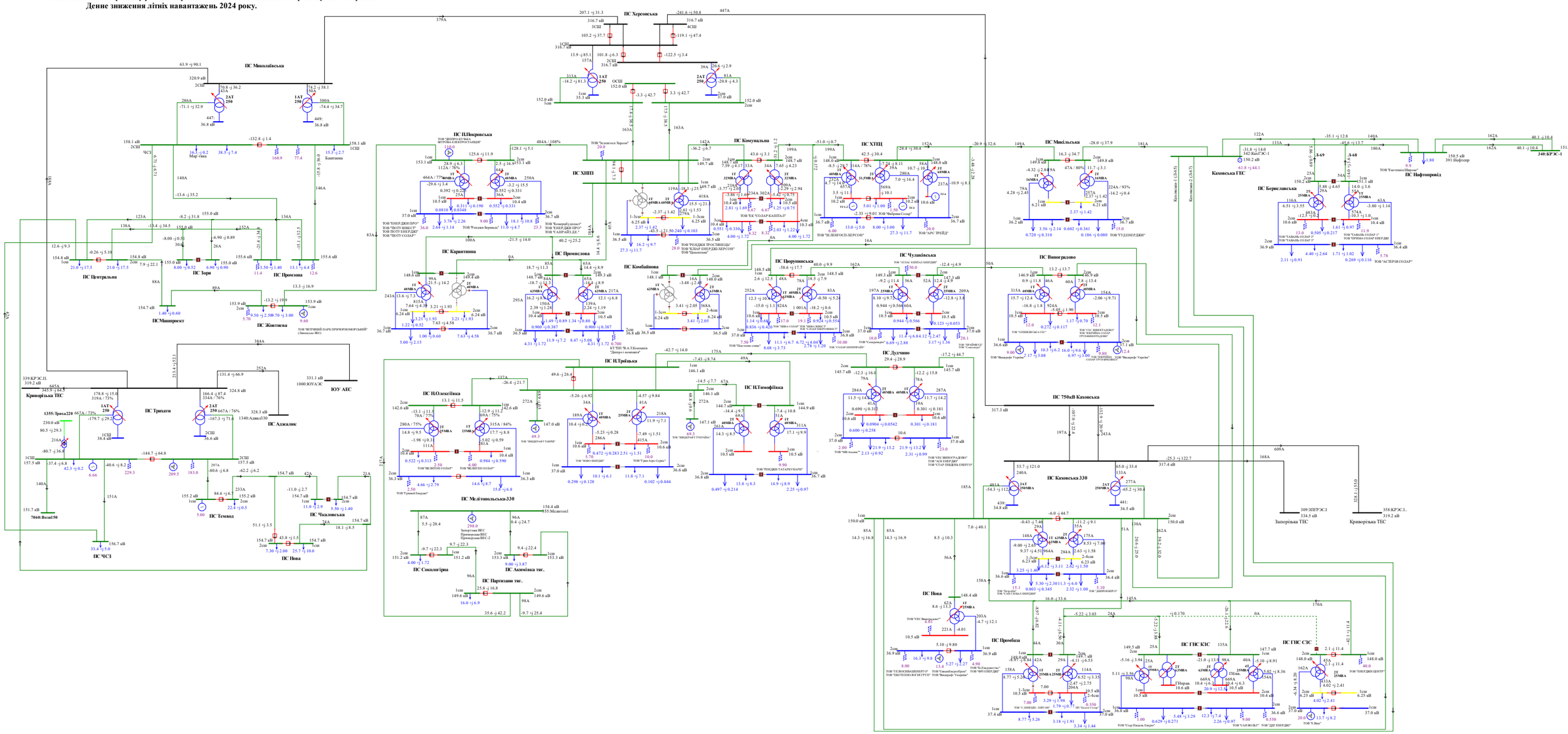
ПС Миколаївська
ПС Херсонська
ПС Каховська
ПС Центральна
ПС Зоря
ПС Промінь
ПС Жовтнева
ПС Каринтина
ПС Промислова
ПС Комбайнова
ПС Трикати
ПС Аджалик
ПС ЧСЗ
ПС Нова
ПС Темвод
ПС Чкаловська
ПС Сокологірка
ПС Акхимівка тяг.
ПС Парижани тяг.
ПС Мелітопольська-330
ПС Дудчино
ПС Каховська 330
ПС 750кВ Каховська
ПС Промбаза
ПС ГНС КЗС
ПС ГНС СЗС
Криворізька ТЕС
Запорізька ТЕС
Каховська ГЕС
ПС Берислівська
ПС Нафтопровід
ПС Виноградово
ПС Чулаївська
ПС Миколаївська
ПС Мишівська
ПС ХТЕЦ
ПС ХНПЗ
ПС Комунальна
ПС Іванівська
ПС Олексіївська
ПС Тимофіївська
ПС Трійська
ПС Шевченкове
ПС Прорізна
ПС Машпроект
ПС Темвод
ПС Нова
ПС Чкаловська
ПС Сокологірка
ПС Акхимівка тяг.
ПС Парижани тяг.
ПС Мелітопольська-330
ПС Каховська 330
ПС 750кВ Каховська
ПС Промбаза
ПС ГНС КЗС
ПС ГНС СЗС
Криворізька ТЕС
Запорізька ТЕС
Каховська ГЕС
ПС Берислівська
ПС Нафтопровід
ПС Виноградово
ПС Чулаївська
ПС Миколаївська
ПС Мишівська
ПС ХТЕЦ
ПС ХНПЗ
ПС Комунальна
ПС Іванівська
ПС Олексіївська
ПС Тимофіївська
ПС Трійська
ПС Шевченкове
ПС Прорізна
ПС Машпроект
ПС Дудчино

Схема 275. Аналіз ремонтно-аварійного режиму роботи мережі 150кВ та вище Південного регіону ОЕС України (відключення 3АТ на ПС 330кВ «Каховська» при виведеному у ремонт 2АТ на ПС 330кВ «Каховська»).
Денне зниження лімітів навантажень 2024 року.

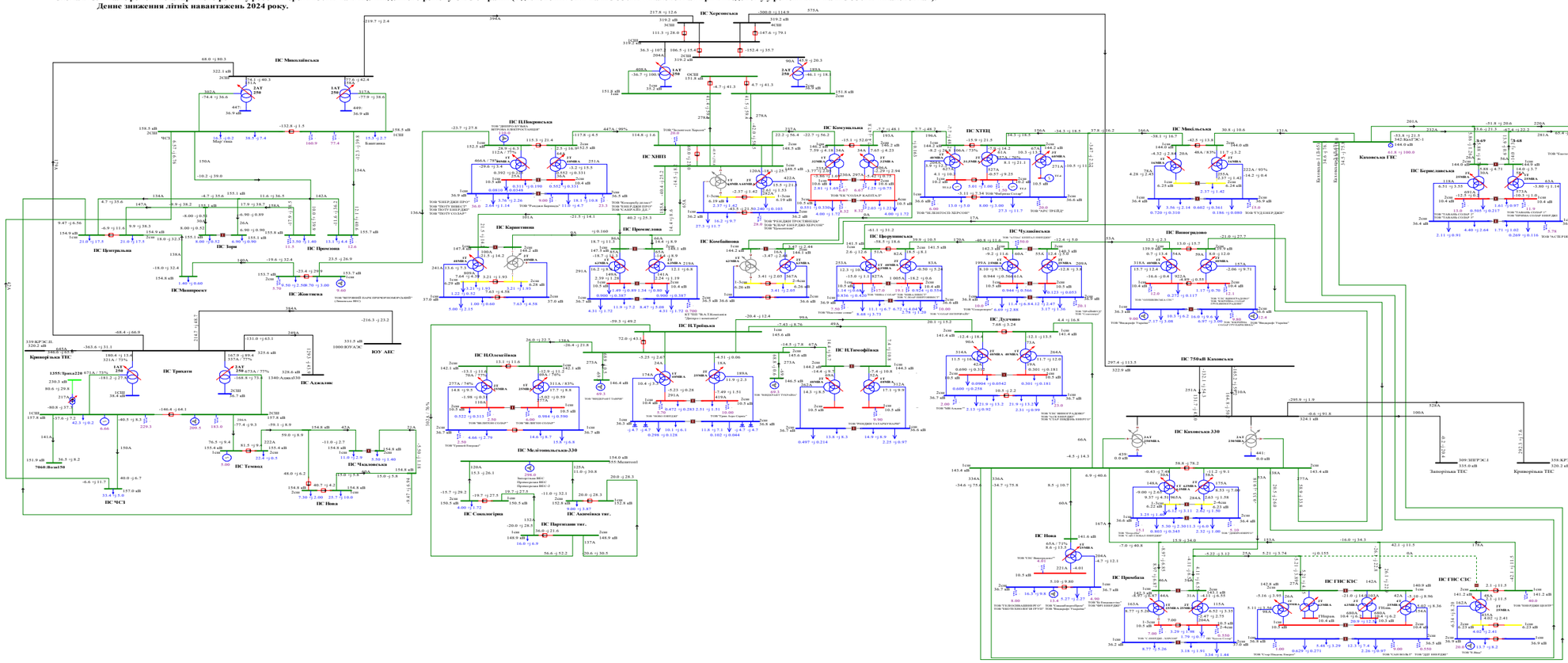

Схема 276. Аналіз ремонтно-аварійного режиму роботи мережі 150кВ та вище Південного регіону ОЕС України (відключення ПЛ 330 «Каховська 750 - Херсонська» при виведенні у ремонт ПЛ 330 «Трихати - Миколаївська»).
Денне зниження літніх навантажень 2024 року.

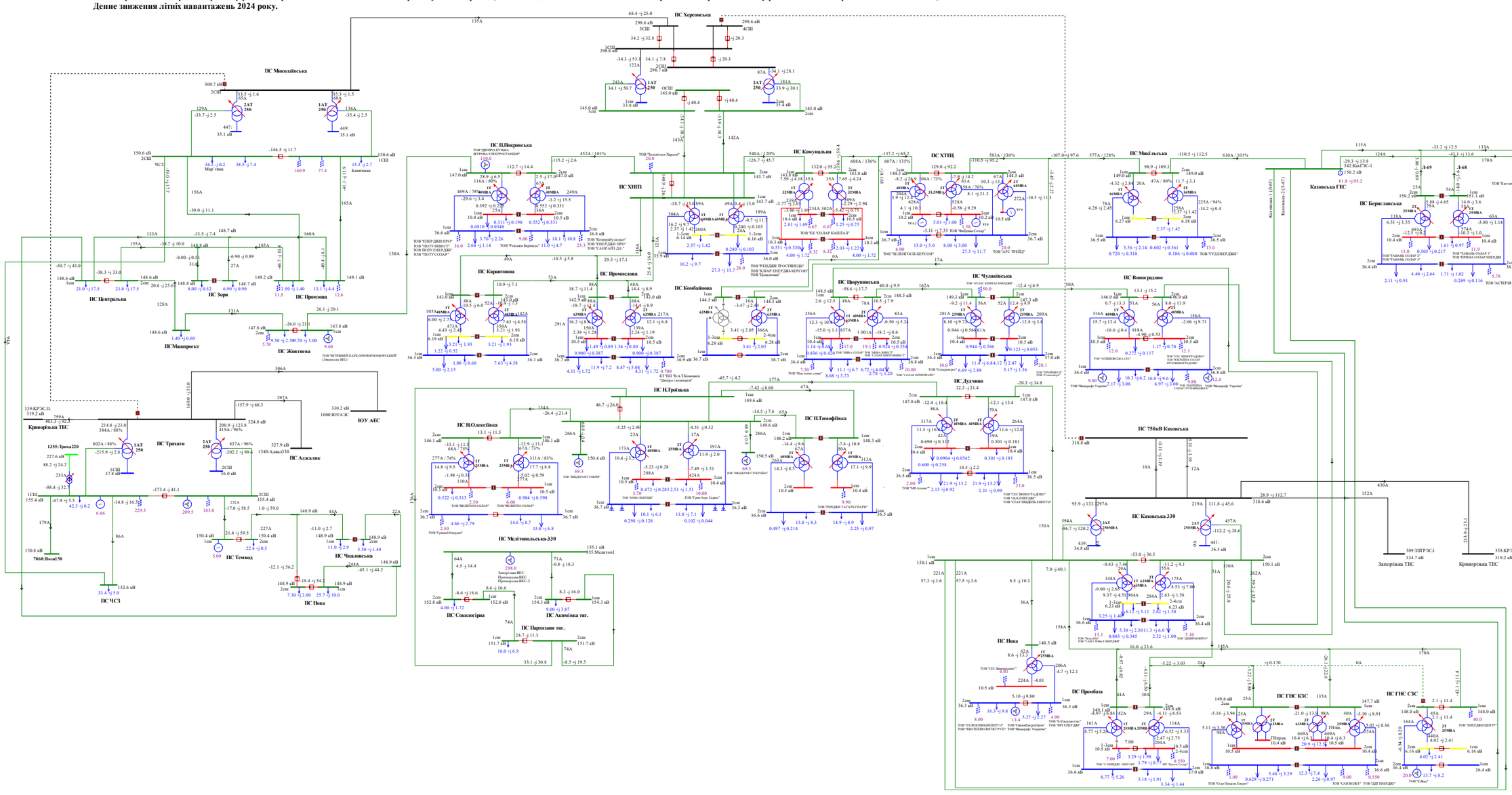

Схема 277. Аналіз ремонтно-аварійного режиму роботи мережі 150кВ та вище Південного регіону ОЕС України (відключення ПЛ 330 «Каховська 750 - Херсонська» при виведеній у ремонт ПЛ 330 «Трихати - Миколаївська», з виконанням радіального розриву на ПС 150/35/6кВ «ХНПЗ» у бік ПС 150/10кВ «Комунальна»).
Денне зниження літніх навантажень 2024 року.

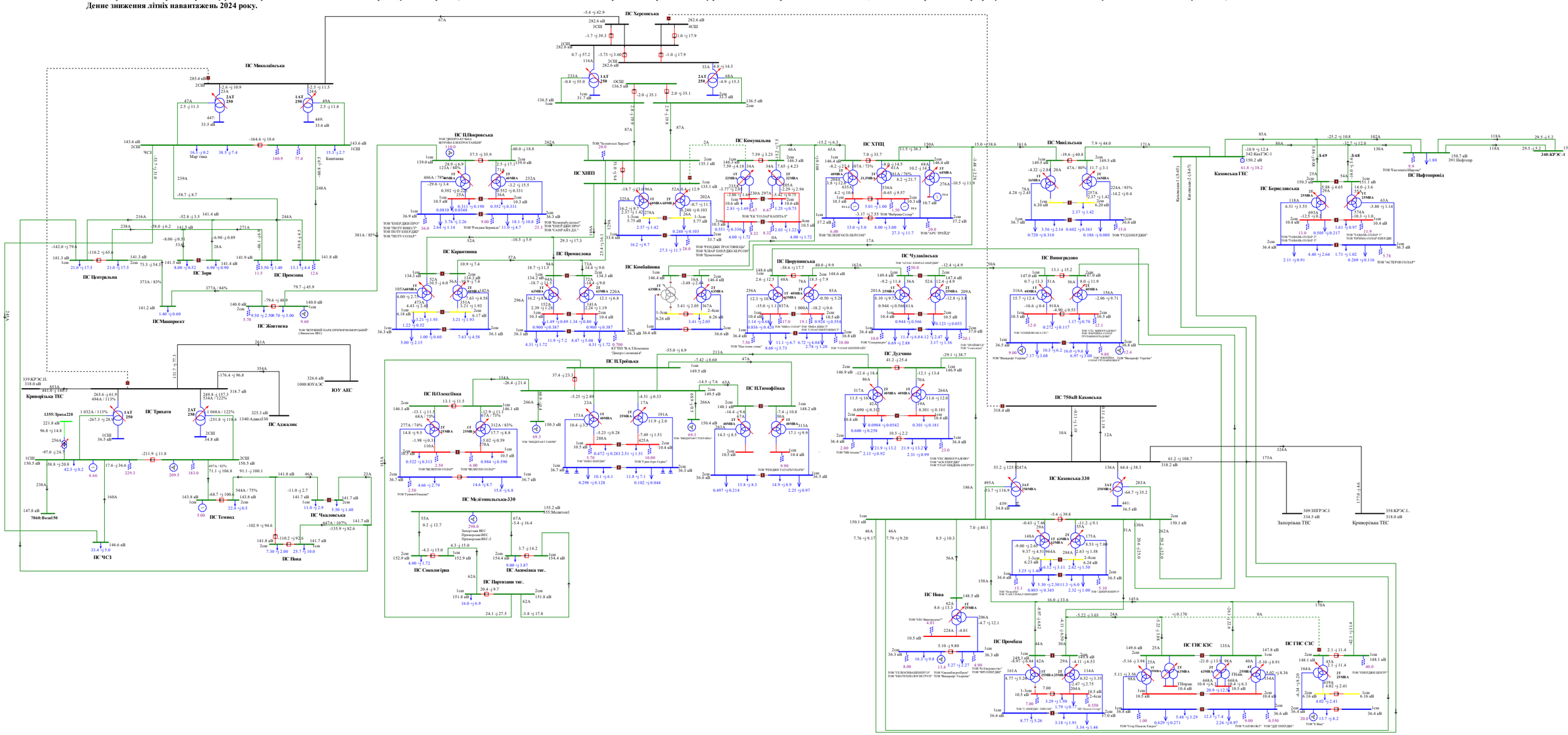

Схема 278. Аналіз ремонтно-аварійного режиму роботи мережі 150кВ та вище Південного регіону ОЕС України (відключення ПЛ 330 «Каховська - КрТЕС» при виведеній у ремонт ПЛ 330 «Каховська - ЗаТЕС»).
Денне зниження літніх навантажень 2024 року.

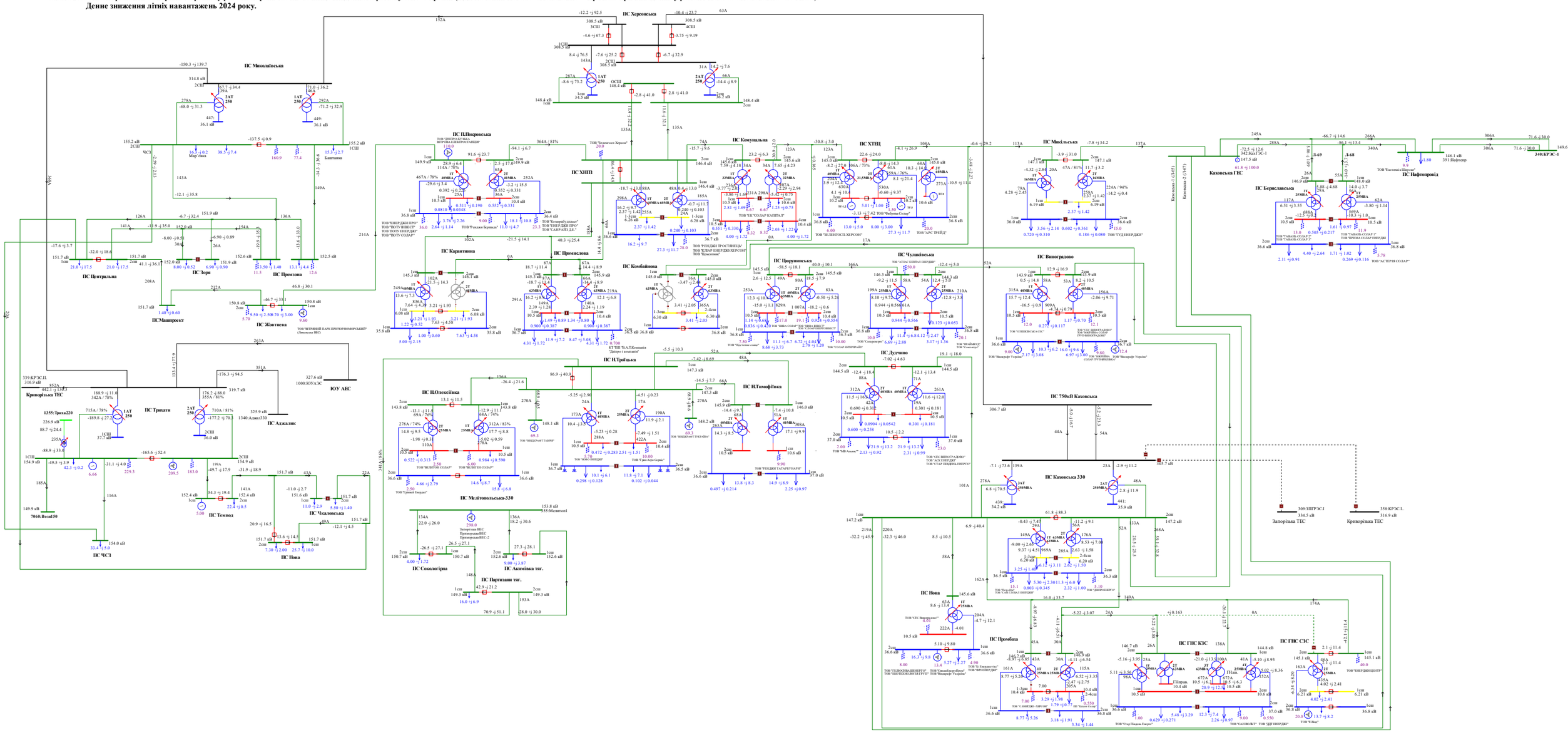
ПС Херсонська
ПС Миколаївська
ПС Криворізька
ПС Трикати
ПС Аджалик
ЮУ АЕС
ПС Центральна
ПС Зоря
ПС Промінь
ПС Мішпроект
ПС Жовтнева
ПС ЧС3
ПС Покровська
ПС Карантинна
ПС Промислова
ПС ХНПЗ
ПС Комунальна
ПС Сокологірка
ПС Мелітопольська-330
ПС Темвод
ПС Чкаловська
ПС Нова
ПС Олексіївка
ПС Парнасівська тяг.
ПС Акимівська тяг.
ПС Комбайнова
ПС Троїцька
ПС Тимофіївка
ПС Дудчино
ПС ХТЕЦ
ПС Миколаївська
ПС Виноградово
ПС Чулаківська
ПС Прогрупинська
ПС Промбаза
ПС 750кВ Каховська
ПС Каховська 330
ПС ГИС КЗС
ПС ГИС СЗС
Каховська ГЕС
ПС Нафтопровід
ПС Берегівська
Запорізька ТЕС
Криворізька ТЕС
ТОВ "ЕЛЕВОНВАШЕНТРУБ"
ТОВ "ЕНЕРГОТЕХНОЛОГІЯ ГРУПП"
ТОВ "ЕкоАльянсПром"
ТОВ "Віндкрафт Україна"
ТОВ "ЕЛ ЕНЕРДЖІ"
ТОВ "ЕНЕРДЖІ ЦЕНТР"
ТОВ "ЕЛ ЕНЕРДЖІ ХАБ"
ТОВ "ЧС ЕНЕРДЖІ"
ТОВ "Сістем Солар"
ТОВ "ЧАН ВОЛЬТ"
ТОВ "ЦЕНТР ЕНЕРДЖІ"
ТОВ "ЧС ЕНЕРДЖІ - ХЕРСОН"
ТОВ "ЧС ЗЕЛЕНОГРАДОВО"
ТОВ "ЧС ЗЕЛЕНОГРАДОВО ПРОТОКИНО РАДОНІЖ"
ТОВ "ЧС ЗЕЛЕНОГРАДОВО ПРОТОКИНО ЯРОСЛАВЕЦЬ"
ТОВ "ЧС ЗЕЛЕНОГРАДОВО ПРОТОКИНО ЯРОСЛАВЕЦЬ-2"
ТОВ "ЧС ЗЕЛЕНОГРАДОВО ПРОТОКИНО ЯРОСЛАВЕЦЬ-3"
ТОВ "ЧС ЗЕЛЕНОГРАДОВО ПРОТОКИНО ЯРОСЛАВЕЦЬ-4"
ТОВ "ЧС ЗЕЛЕНОГРАДОВО ПРОТОКИНО ЯРОСЛАВЕЦЬ-5"
ТОВ "ЧС ЗЕЛЕНОГРАДОВО ПРОТОКИНО ЯРОСЛАВЕЦЬ-6"
ТОВ "ЧС ЗЕЛЕНОГРАДОВО ПРОТОКИНО ЯРОСЛАВЕЦЬ-7"
ТОВ "ЧС ЗЕЛЕНОГРАДОВО ПРОТОКИНО ЯРОСЛАВЕЦЬ-8"
ТОВ "ЧС ЗЕЛЕНОГРАДОВО ПРОТОКИНО ЯРОСЛАВЕЦЬ-9"
ТОВ "ЧС ЗЕЛЕНОГРАДОВО ПРОТОКИНО

Схема 279. Аналіз ремонтно-аварійного режиму роботи мережі 150кВ та вище Південного регіону ОЕС України (відключення ПЛ 330 «Каховська 750 – Каховська 2» при виведенй у ремонт ПЛ 330«Каховська 750 – Каховська 1»).
Денне зниження літніх навантажень 2024 року.

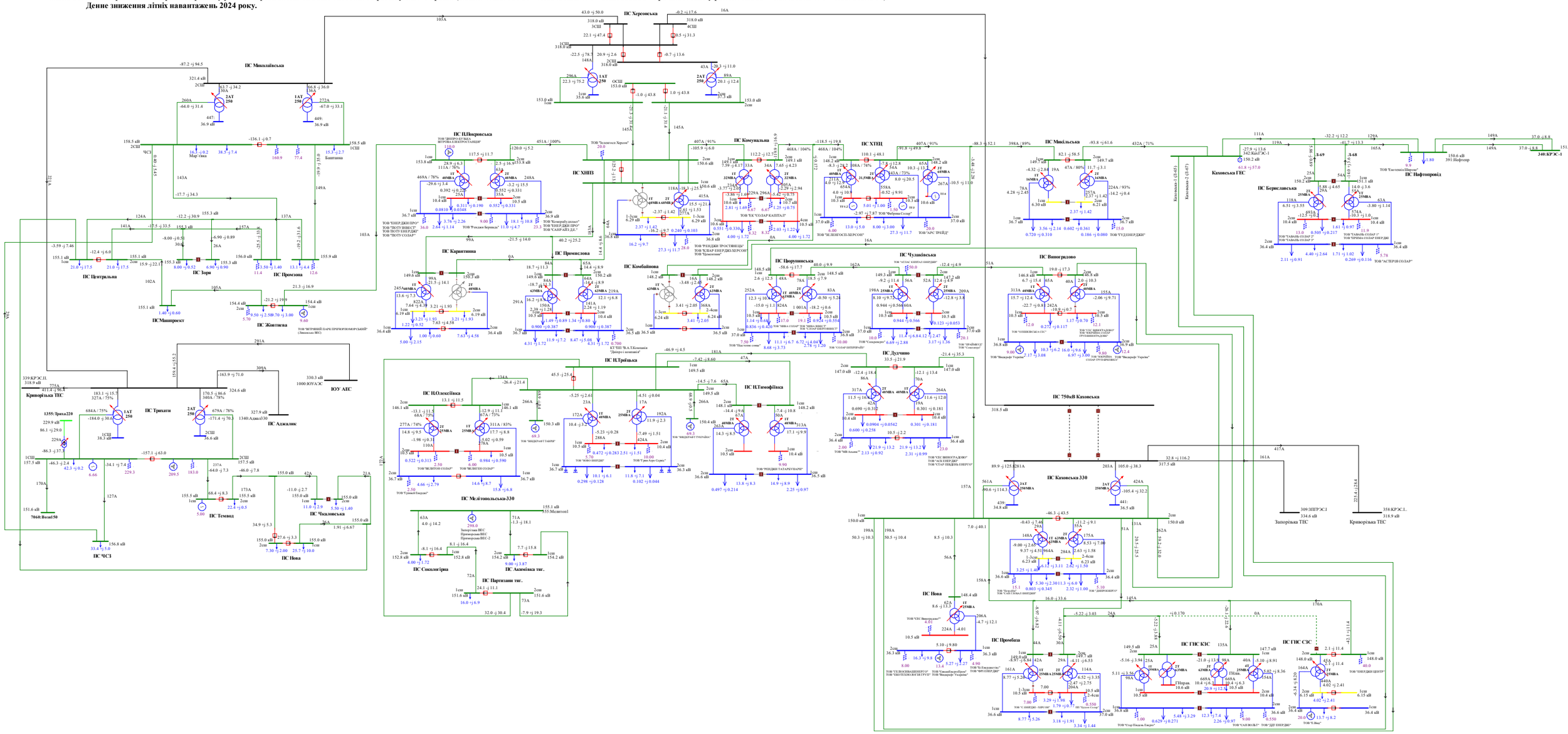

Схема 279. Аналіз ремонтно-аварійного режиму роботи мережі 150кВ та вище Південного регіону ОЕС України (відключення ПЛ 330 «Каховська 750 – Каховська 2» при виведенй у ремонт ПЛ 330«Каховська 750 – Каховська 1»).
Денне зниження літніх навантажень 2024 року.

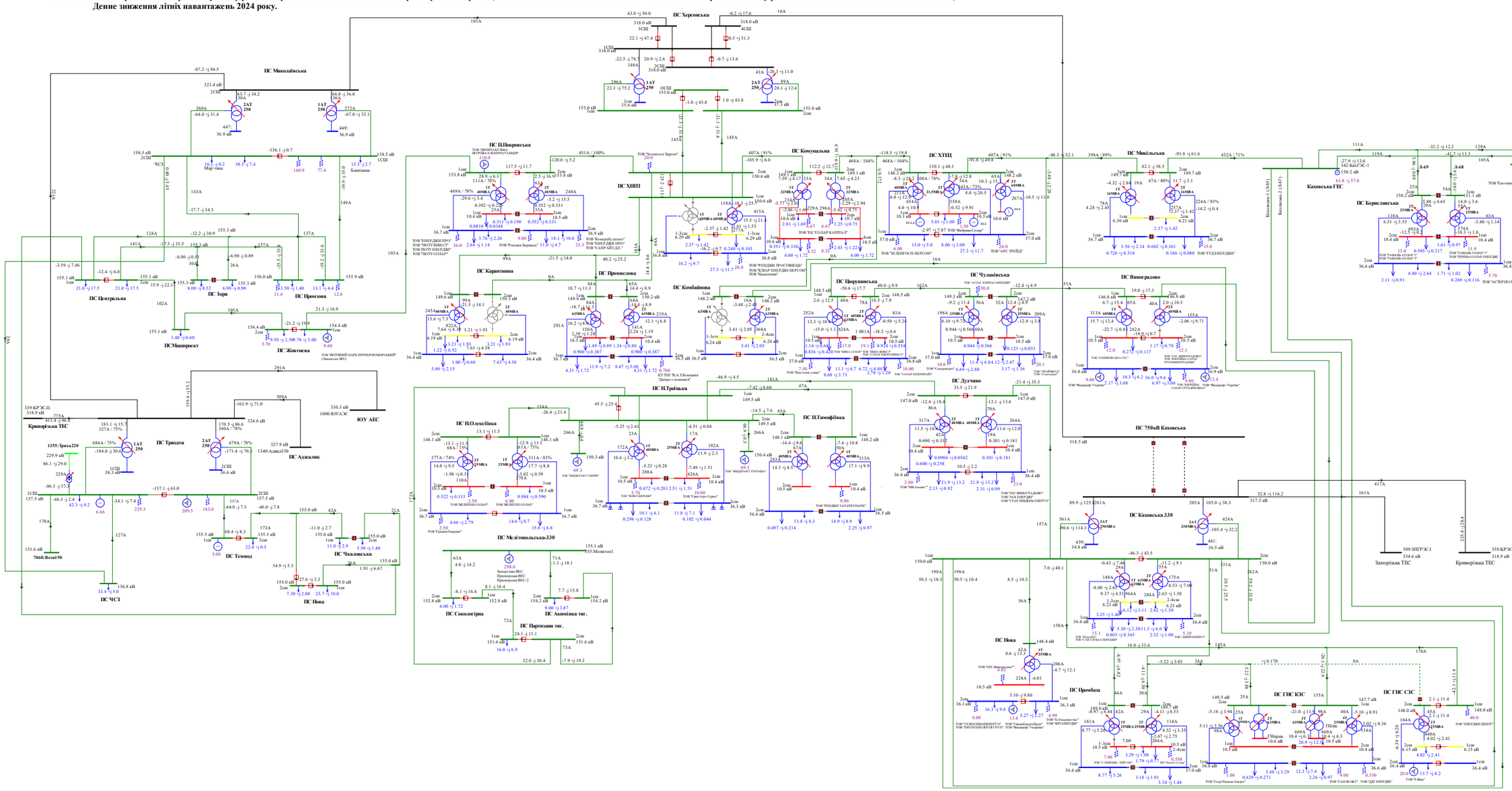

Схема 281. Аналіз ремонтно-аварійного режиму роботи мережі 150кВ та вище Південного регіону ОЕС України (відключення ПЛ 150 «Каховська – Каховська ГЕС 2» при виведенні у ремонт ПЛ 150 «Каховська – Каховська ГЕС 1»).
Денне зниження літніх навантажень 2024 року.

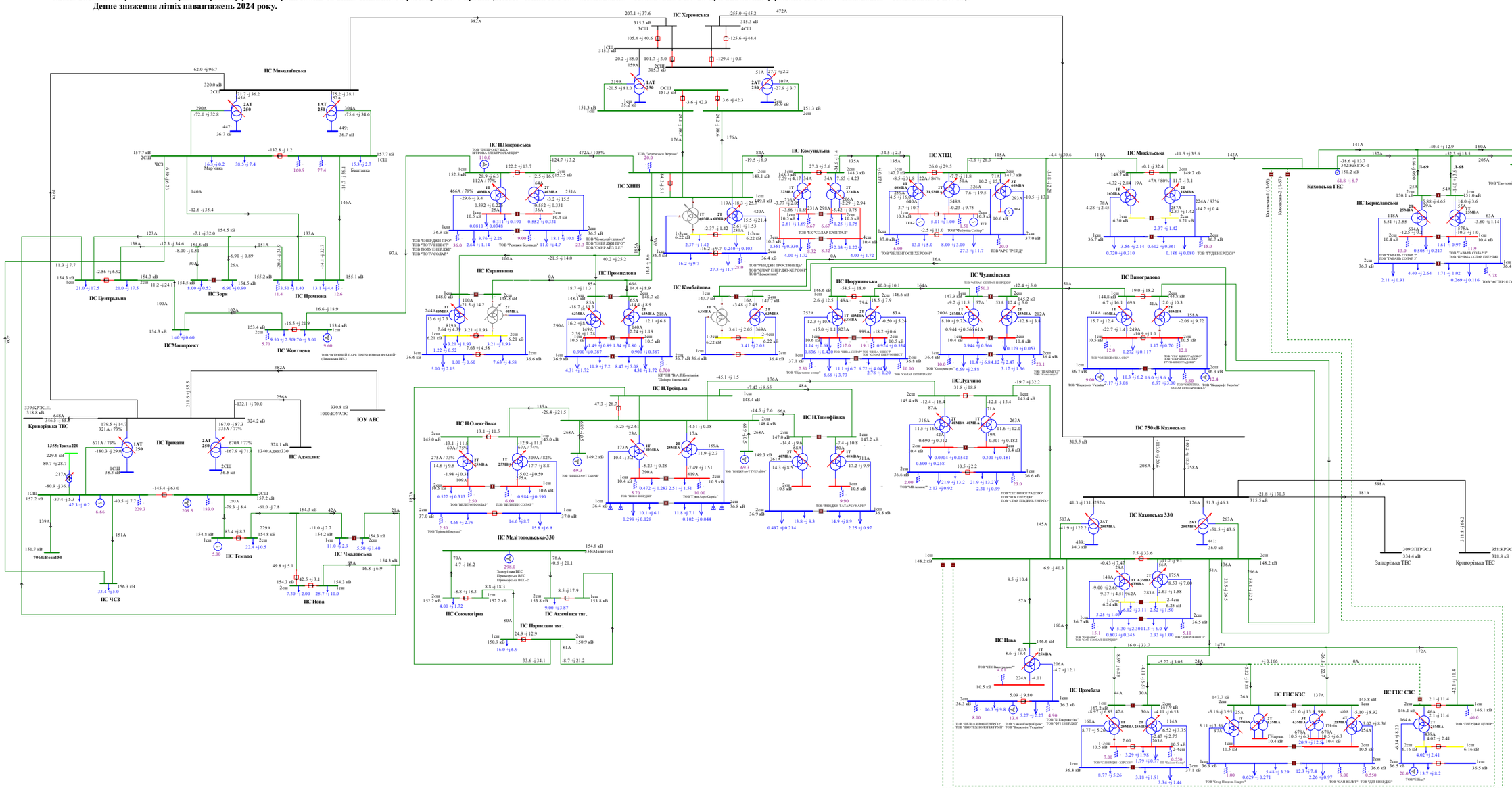

Схема 282. Аналіз ремонтно-аварійного режиму роботи мережі 150кВ та вище Південного регіону ОЕС України (відключення ПЛ 150 «Партизани – Н.Тройцьке» при виведеному у ремонт 2АТ на ПС 330кВ «Каховська»).
Денне зниження літніх навантажень 2024 року.

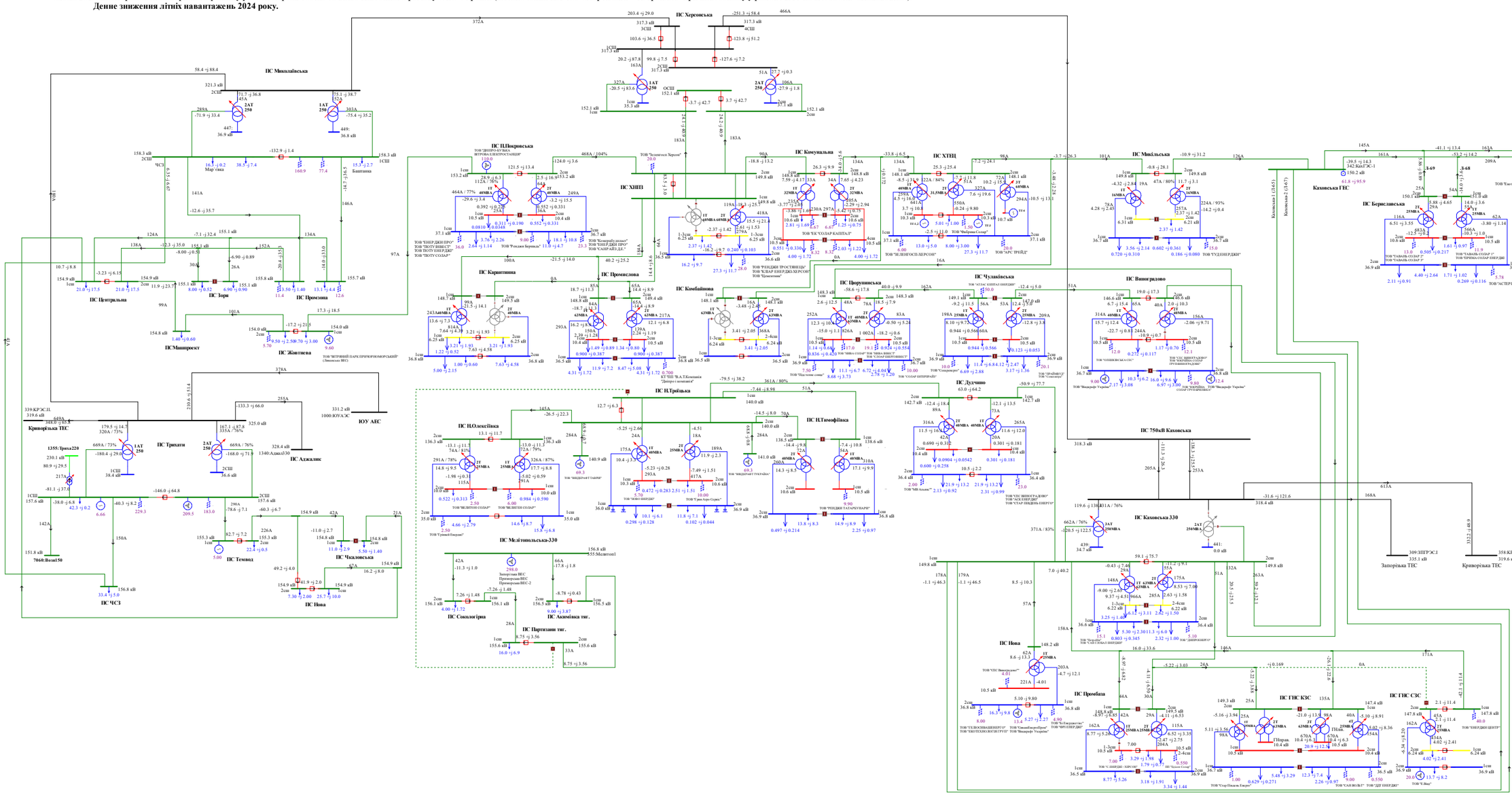
ПС Миколаївська
ПС Херсонська
ПС Каховська
ПС Каховська ГЕС
ПС Криворізька ТЕС
ПС Трихати
ПС Аджалик
ЮУ АЕС
ПС Центральна
ПС Зоря
ПС Промзона
ПС Маяк проект
ПС Жовтнева
ПС ЧСЗ
ПС Нова
ПС Чкаловська
ПС Темвод
ПС Сокологірка
ПС Мелітопольська-330
ПС Акімівка тяг.
ПС Парнасівська тяг.
ПС Н.Троїцька
ПС Н.Олексіївка
ПС Н.Тимофіївка
ПС П.Покровська
ПС ХНПЗ
ПС Карантинна
ПС Промислова
ПС Комбайнова
ПС Комунальна
ПС ХТЕЦ
ПС Чулаківська
ПС Дудчино
ПС Миїльська
ПС Виноградова
ПС 750кВ Каховська
ПС Каховська 330
ПС Берисславська
ПС Нафтопровід
ПС Промбаза
ПС ГНС КЗС
ПС ГНС СЗС
Запорізька ТЕС
Криворізька ТЕС
ЮУ АЕС
340:КРЭС-1
339:КРЭС1L
7060:Волні50
ТОВ "ЕНЕРДЖІ ПРО"
ТОВ "ПОТУ ВІНЕСТ"
ТОВ "ПОТУ ЕНЕРДЖІ"
ТОВ "ПОТУ СОЛАР"
ТОВ "Роздол Бершицъ"
ТОВ "Кемпарбуд-рішкоп"
ТОВ "ЕНЕРДЖІ ПРО"
ТОВ "САВІЛАЙТ ДЕ"
ТОВ "ЕНЕРДЖІ ПРОСТИВЕЦЬ"
ТОВ "СОЛАР ЕНЕРДЖЕЛЕРСОН"
ТОВ "Цемкомплекс"
ТОВ "ЕЛЕНГОСПЛЕРСОН"
ТОВ "Вебрента Солар"
ТОВ "АЛРС ТРЕЙД"
ТОВ "ТУДЕНЕРДЖІ"
ТОВ "ХЕРСОНСЬКА ЕНЕРГЕТИЧНА КОМПАНІЯ"
ТОВ "ЕНЕРДЖІ ТАТАРЕУНАРІЯ"
ТОВ "ЕНЕРДЖІ ТАТАРЕУНАРІЯ"
ТОВ "ЗЕЛЕНОЧКОВ"
ТОВ "ЗЕЛЕНОЧКОВ"
ТОВ "ЗЕЛЕНОЧКОВ

Схема 283. Аналіз ремонтно-аварійного режиму роботи мережі 150кВ та вище Південного регіону ОЕС України (відключення 2СШ-330 на ПС 330 «Каховська» при виведенні у ремонт 1СШ-330 на ПС 330кВ «Каховська»).
Денне зниження літніх навантажень 2024 року.

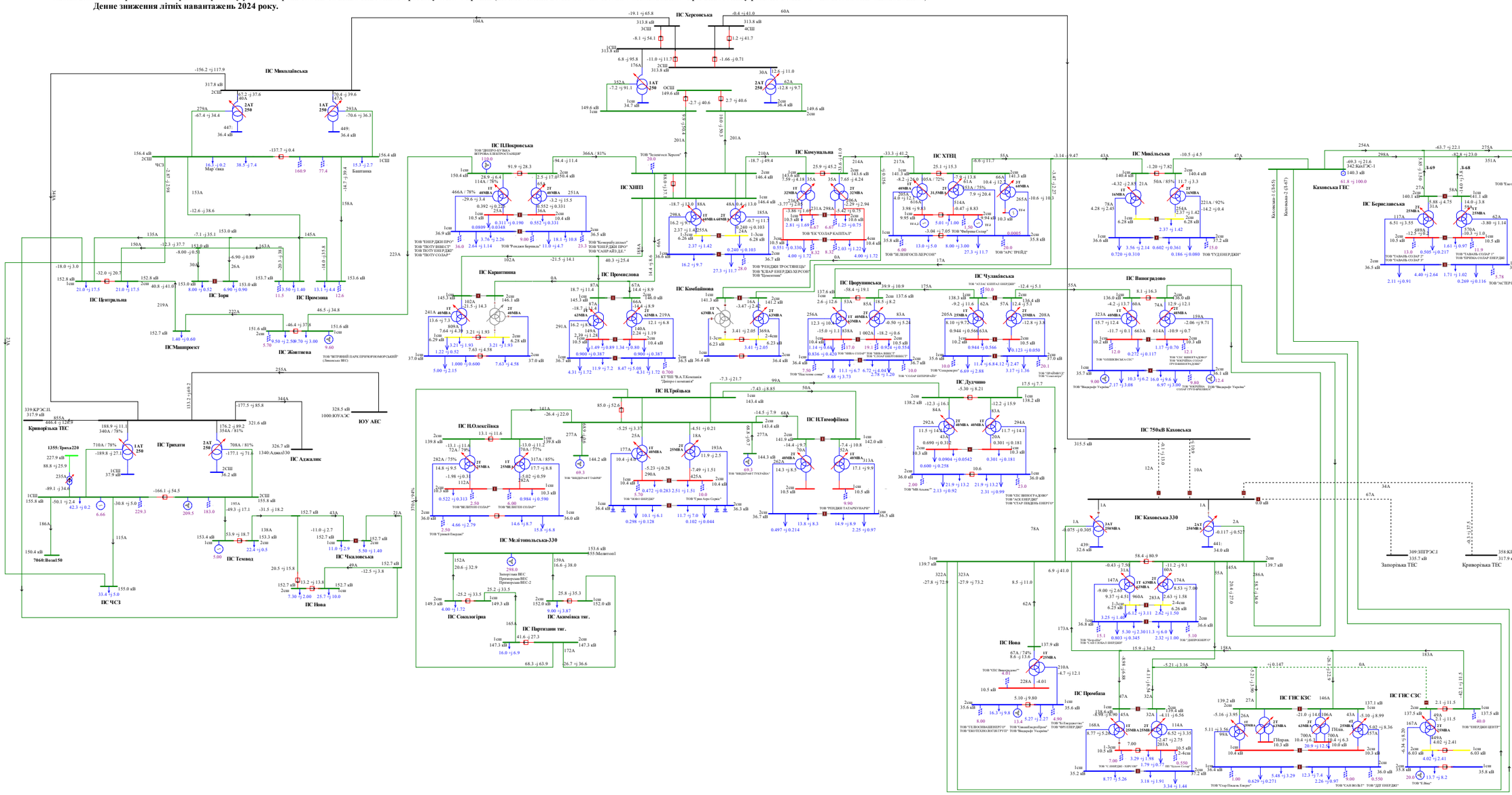

Схема 284. Аналіз ремонтно-аварійного режиму роботи мережі 150кВ та вище Південного регіону ОЕС України (відключення 2АТ на ПС 330кВ «Каховська» при виведеній у ремонт ПЛ 150 «Каховська ГЕС - Микільська»).
Денне зниження літніх навантажень 2024 року.

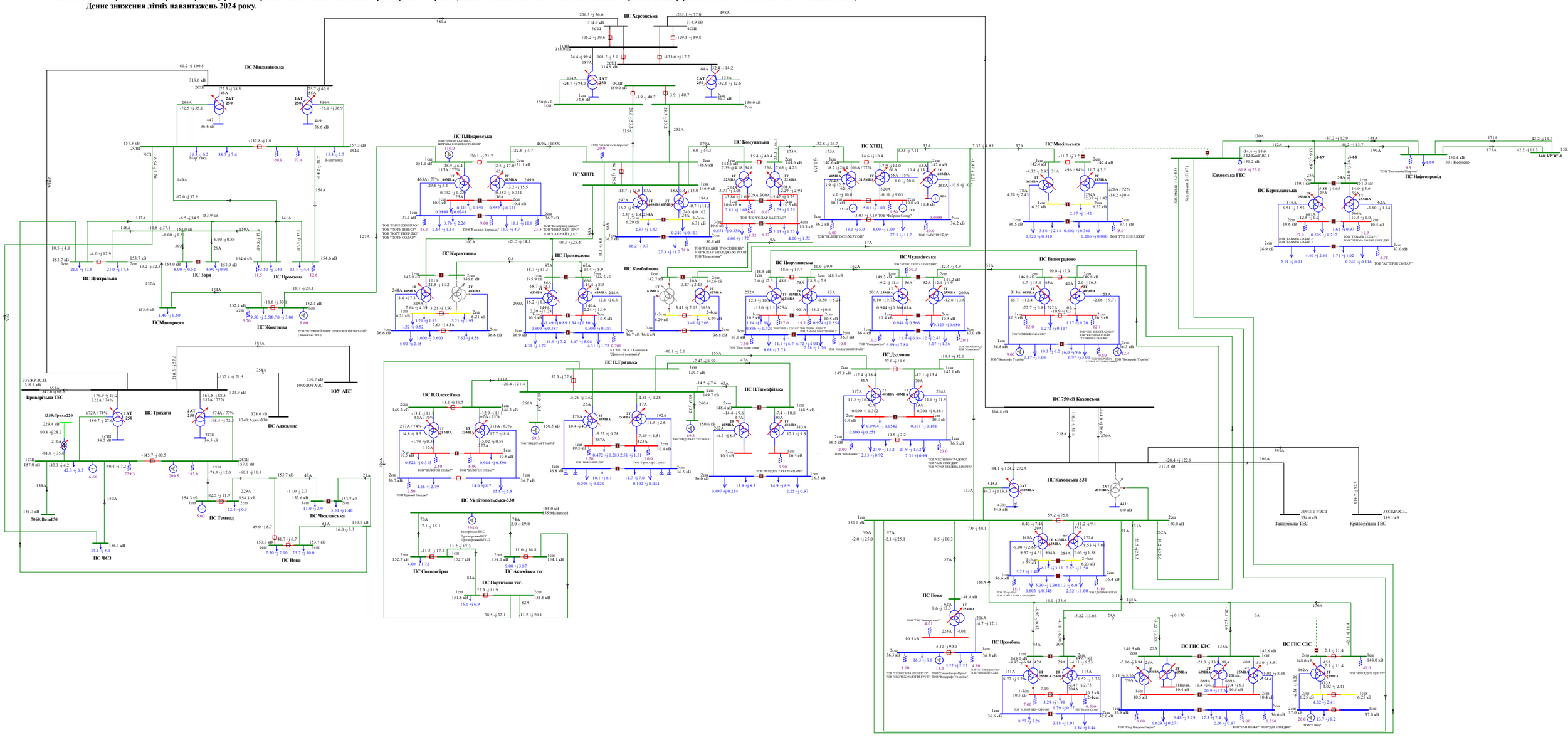
ПС Миколаївська
ПС Херсонська
ПС Каховська
ПС Центральна
ПС Зоря
ПС Промзона
ПС Маяк
ПС Жовтнева
ПС Карантинна
ПС Промислова
ПС Комбайнова
ПС ПівПокровська
ПС ХНПЗ
ПС Комунальна
ПС ХТЕЦ
ПС Миколаївська
ПС Каховська ГЕС
ПС Нафтопровід
ПС Берислівська
ПС Чулаківська
ПС Виноградово
ПС Прорізнянська
ПС Дудчино
ПС 750кВ Каховська
ПС Каховська 330
ПС Нова
ПС Промбаза
ПС ГНС КЗС
ПС ГНС СЗС
ПС ПівТрійська
ПС ПівОлексіївка
ПС Мелітопольська-330
ПС Акімівська тяг.
ПС Парицівська тяг.
ПС Сокологірна
ПС Трикати
ПС Аджалик
ПС ЧСЗ
ПС Темвод
ПС Чкаловська
ПС Нова
Криворізька ТЕС
ЮУ АЕС
Запорізька ТЕС
Каховська ГЕС
ТОВ "ЕНЕРДЖІ ПРО"
ТОВ "ПОТУ ВІНСІТ"
ТОВ "ПОТУ ЕНЕРДЖІ"
ТОВ "ПОТУ СОЛАР"
ТОВ "ЕНЕРДЖІ ПРО"
ТОВ "ЕКО СОЛАР КАПІТАЛ"
ТОВ "ЕЛЕКТРОСОЛАР"
ТОВ "ЧУДІЕНЕРДЖІ"
ТОВ "ЧЕЛОСНАБЦЕНТР"
ТОВ "ЕНЕРГОТЕХНОЛОГІЯ ГРУП"
ТОВ "ЕкоЕнергоПром"
ТОВ "ВІНДЕРФ УКРАЇНА"
ТОВ "ТЕХНОСОЛАР"
ТОВ "ЧЕЛ-ЕНЕРДЖІ-ХІМ"
ТОВ "ЕНЕРДЖІ ЦЕНТР"
ТОВ "ТЕХНОСОЛАР"
ТОВ "ЕНЕРДЖІ ЦЕНТР"
ТОВ "ЕНЕРДЖІ ЦЕНТР"
ТОВ "ЕНЕРДЖІ ЦЕНТ

Схема 285. Аналіз ремонтно-аварійного режиму роботи мережі 150кВ та вище Південного регіону ОЕС України (відключення ПЛ 150кВ «Мелітопольська - Акимівка» при виведеній у ремонт ПЛ 150 «Мелітопольська - Сокологірна»).
Денне зниження літніх навантажень 2024 року.

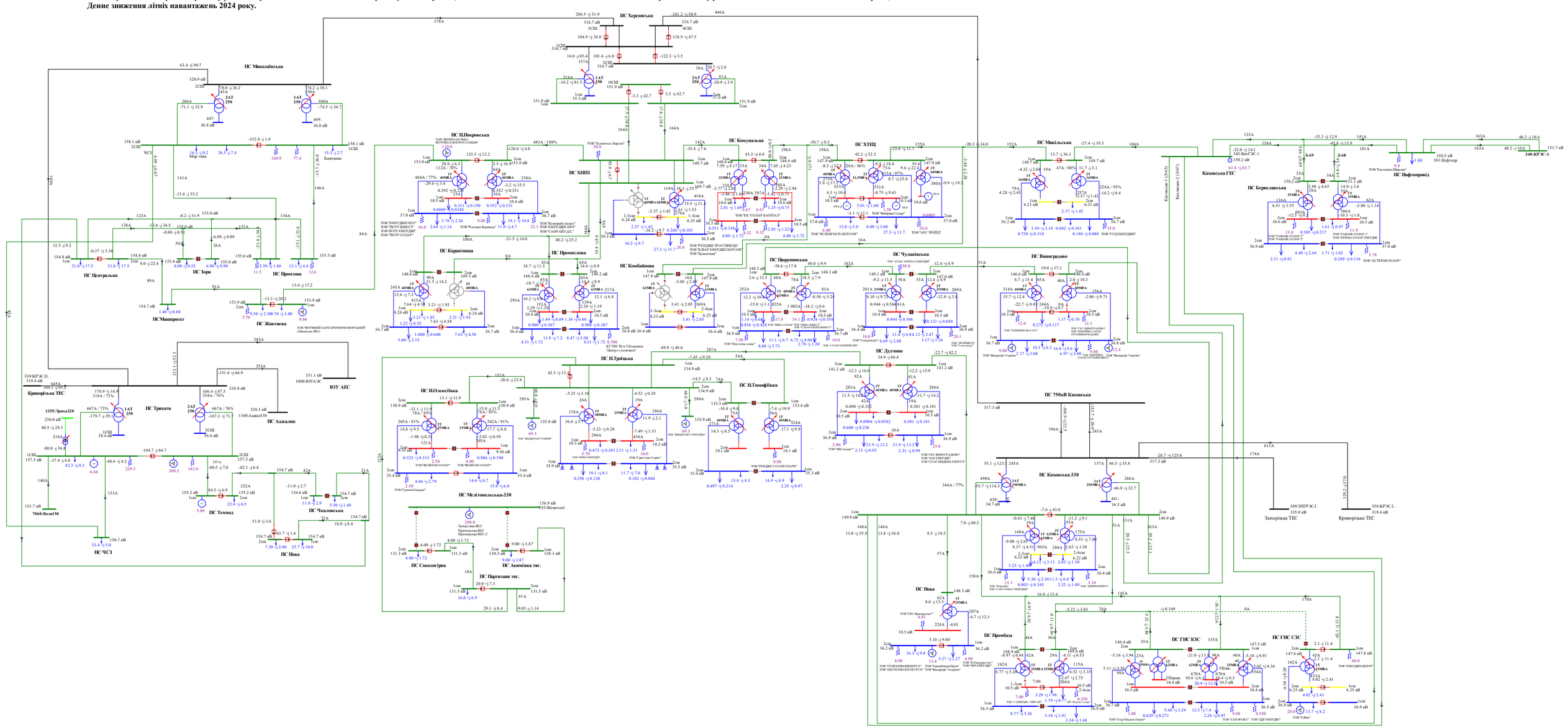

Схема 286. Аналіз ремонтно-аварійного режиму роботи мережі 150кВ та вище Південного регіону ОЕС України (відключення ПЛ 150кВ «Партизани -Акимівка» при виведенні у ремонт ПЛ 150 «Партизани - Сокологірна»).
Денне зниження літніх навантажень 2024 року.

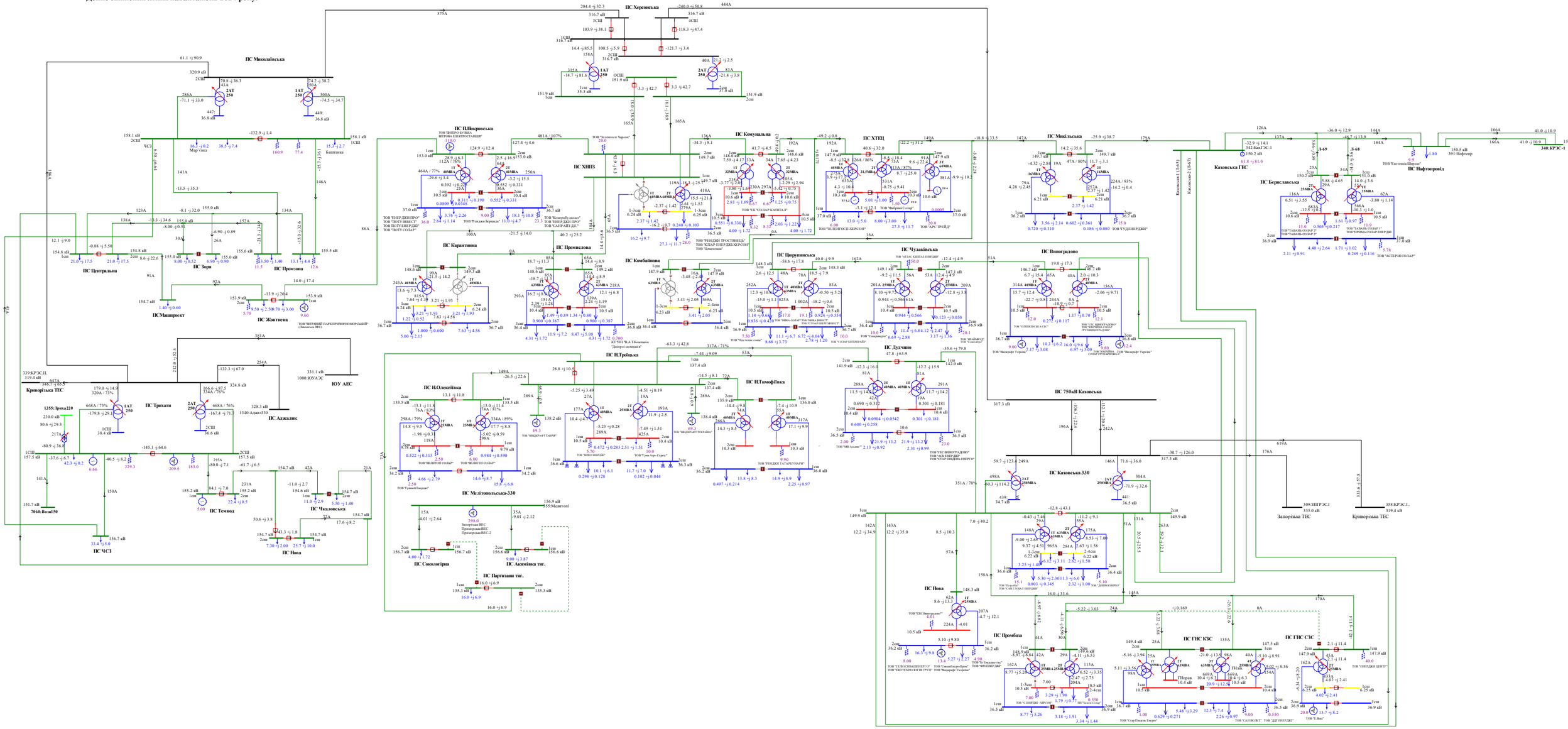

Схема 286. Аналіз ремонтно-аварійного режиму роботи мережі 150кВ та вище Південного регіону ОЕС України (відключення ПЛ 150кВ «П.Покровська - Жовтнева»). .
Денне зниження літніх навантажень 2024 року.

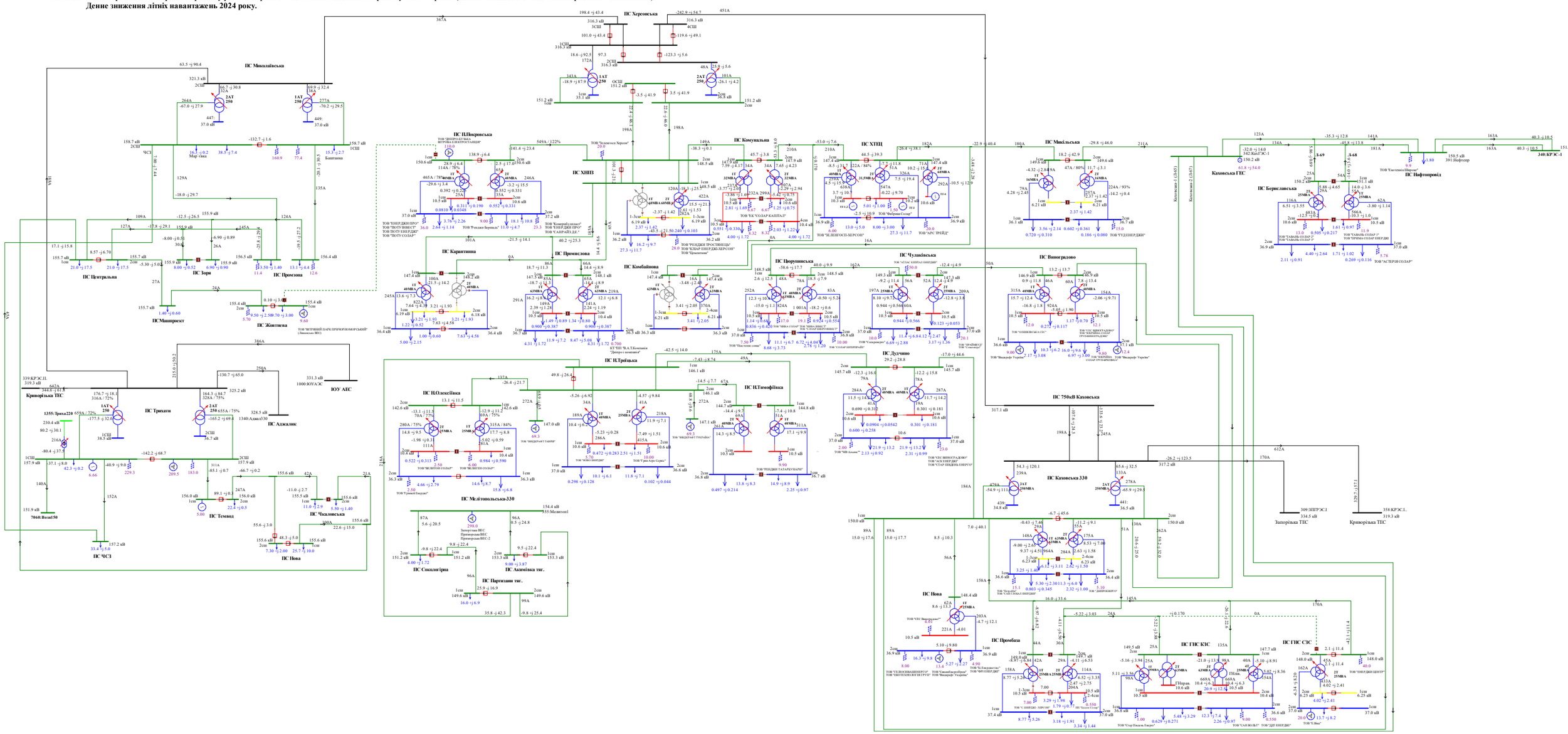

Схема 288. Аналіз ремонтно-аварійного режиму роботи мережі 150кВ та вище Південного регіону ОЕС України (відключення ПЛ 150кВ «Каховська - Дудчино»).
Денне зниження літніх навантажень 2024 року.

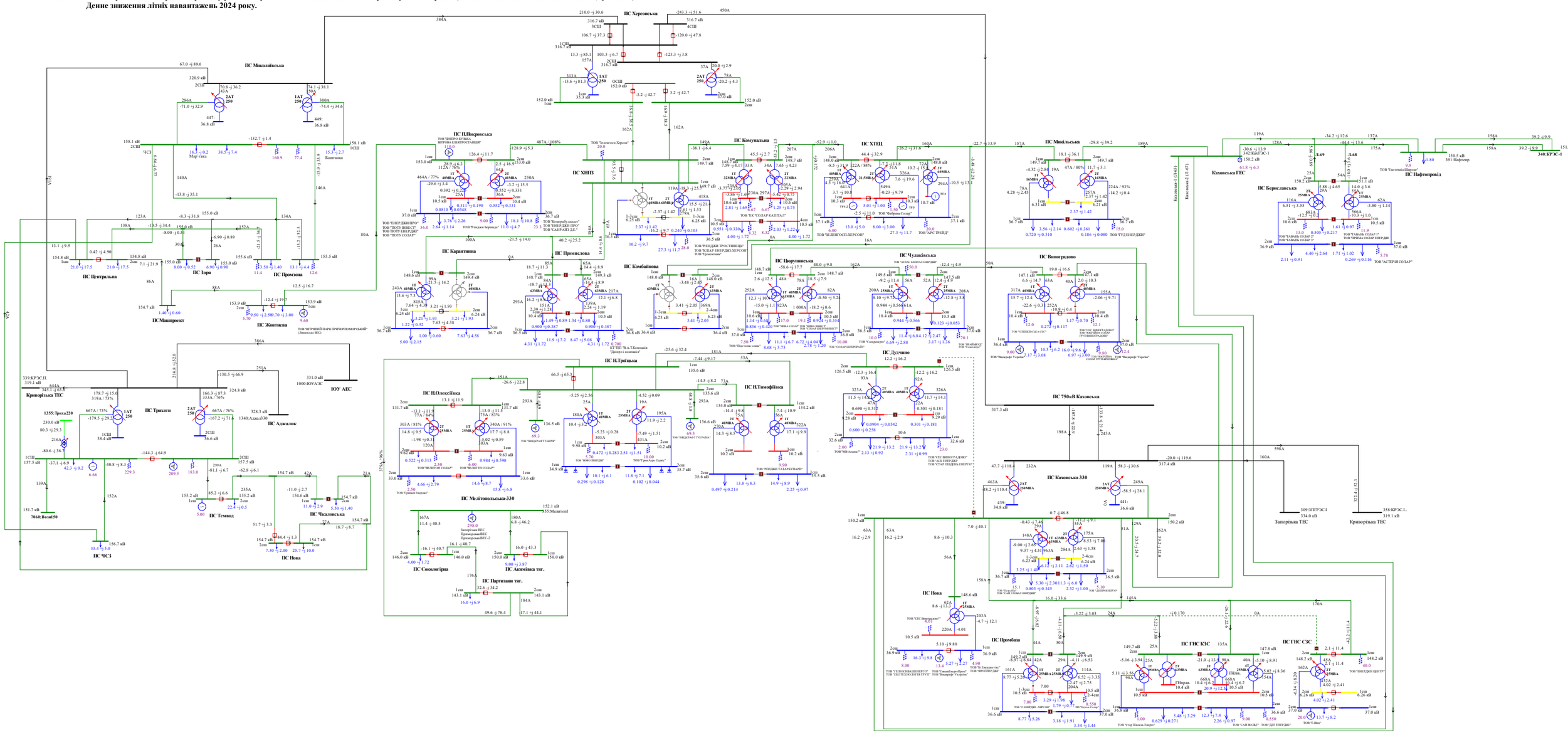

Схема 289. Аналіз режиму роботи мережі 150кВ та вище Південного регіону ОЕС України.
Вечірній максимум літніх навантажень 2024 року.

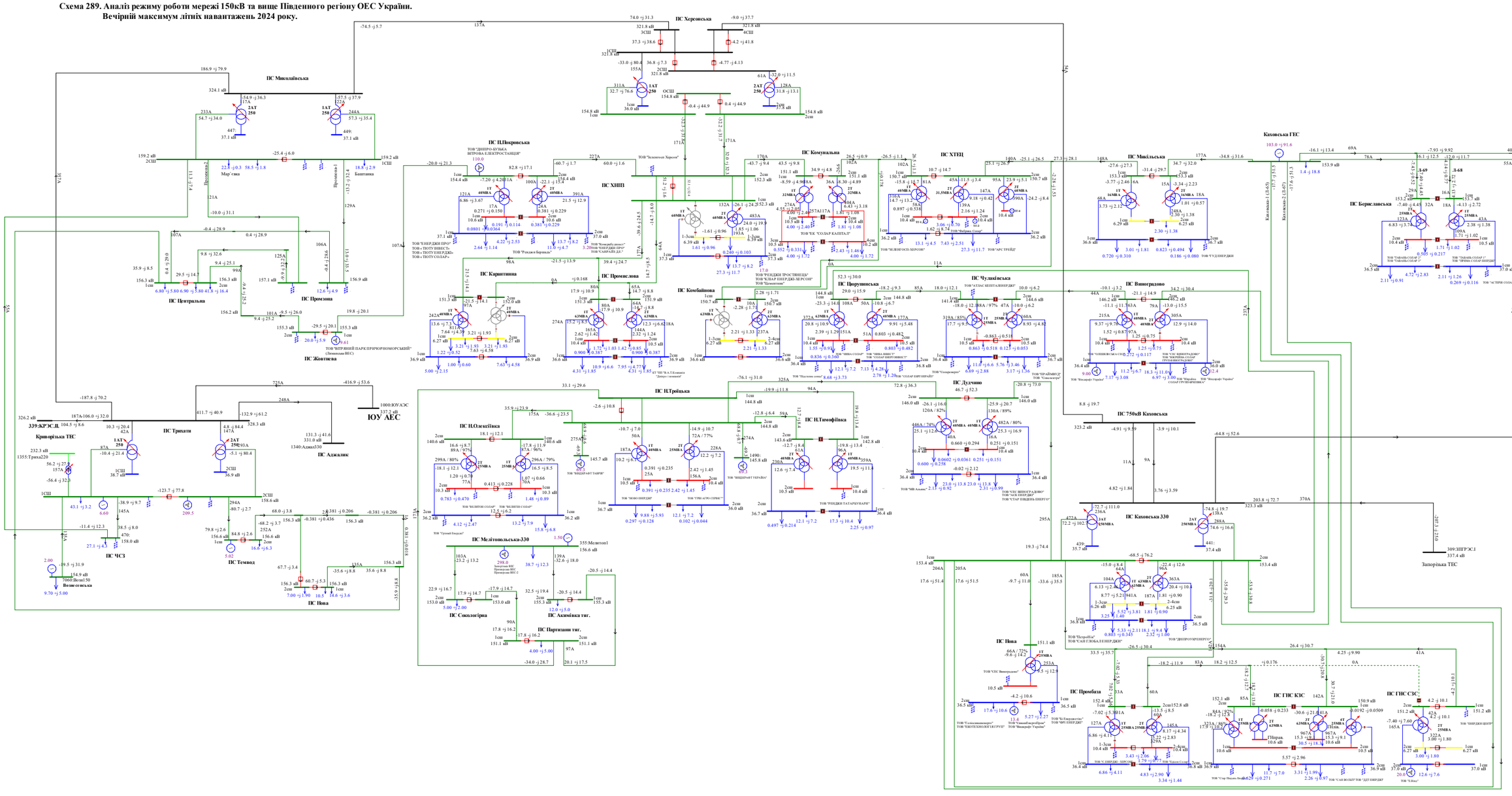
ПС Миколаївська
ПС Херсонська
ПС ПЦПокровська
ПС ХНПЗ
ПС Комунальна
ПС ХТЕЦ
ПС Миколаївська
ПС Каховська ГЕС
ПС Берегівська
ПС Центральна
ПС Промзона
ПС Жовтнева
ПС Каратишина
ПС Промислова
ПС Комбайнова
ПС Чудлаївська
ПС Виноградово
ПС Іванівська
ПС Дудчино
ПС 750кВ Каховська
ПС НТройцька
ПС НОлексіївка
ПС НТимофіївка
ПС Мелітопольська-330
ПС Сокологірна
ПС Акимівка тяг.
ПС Партизанськ тяг.
ПС Нова
ПС Промбаза
ПС ГНС КЗС
ПС ГНС СЗС
ПС Каховська 330
ПС Трихати
ПС Ададжик
ПС ЧСЗ
ПС Темвод
ЮУ АЕС
Криворізька ТЕС
Запорізька ТЕС
340:КРЭС-1
339:КРЭС.Д.
391:Нефтепр
309:ЗПРЭС.І
358.КРЭС.І..
Вознесенська
Мар'ївка
Башпанка
Каховська ГЕС
Каховська-1 (1-6)
Каховська-2 (1-6Г)
ТОВ "ДНІПРО-БУДАКА ВІТРОВА ЕЛЕКТРОСТАНЦІЯ"
ТОВ "Енергія Бериньо"
ТОВ "ЕНЕРДЖІ ПРО"
ТОВ "ТЕНЕРДЖІ ПРОСПІНЕЦЬ"
ТОВ "ТЕНЕРДЖІ ПІВДЕНЬ"
ТОВ "ВІТРОВИЙ ПАРК ПРИЧОРНОМОРСЬКИЙ"
ТОВ "ЕНЕРДЖІ ПРО"
ТОВ "ТОВ "ЕНЕРДЖІ ПІВНІЧ"
ТОВ "ТОВ "ЕНЕРДЖІ ПІВДЕНЬ

Схема 290. Аналіз ремонтно-аварійного режиму роботи мережі 150кВ та вище Південного регіону ОЕС України (відключення 3АТ на ПС 330кВ «Каховська» при виведеному у ремонт 2АТ на ПС 330кВ «Каховська»).
Вечірній максимум літніх навантажень 2024 року.

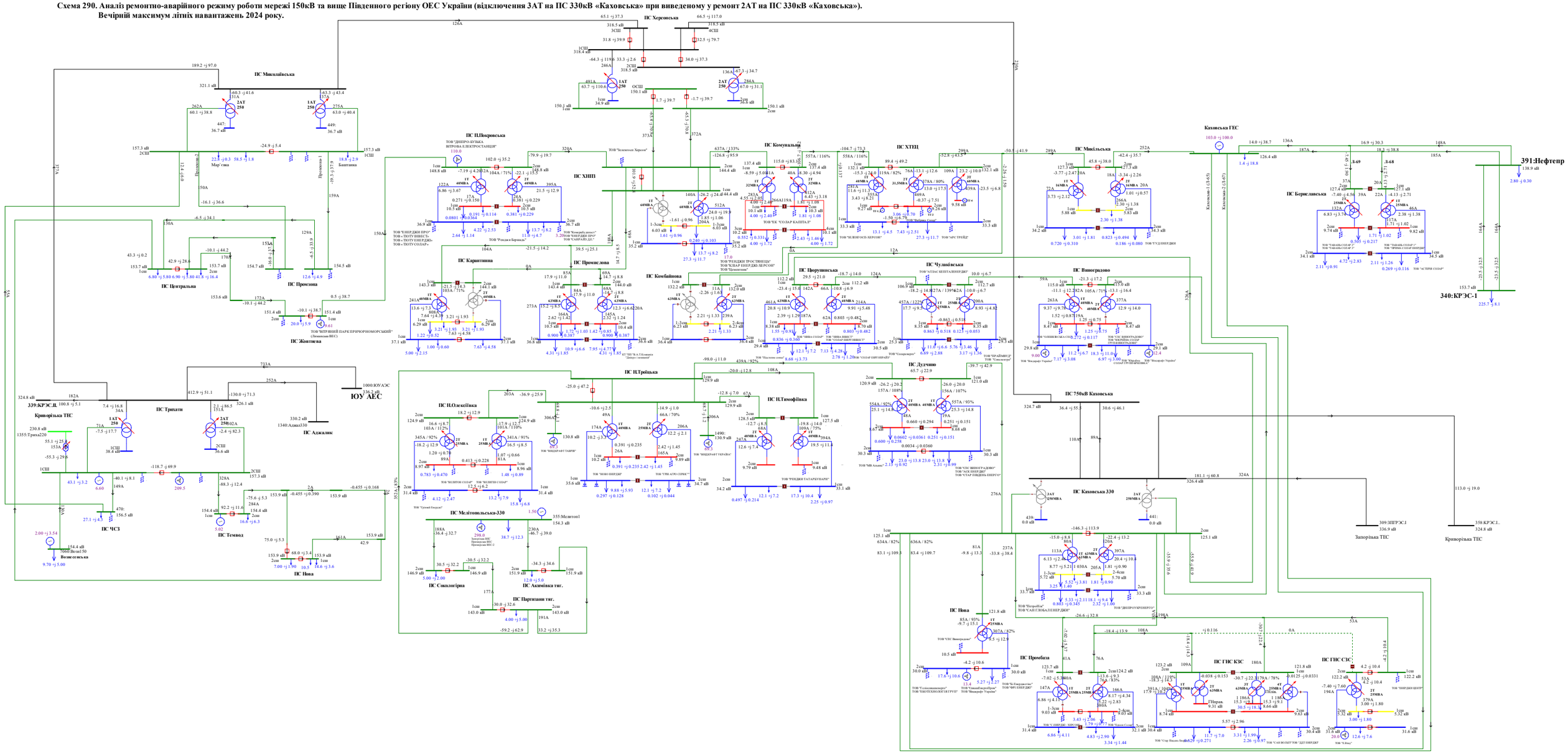

Схема 291. Аналіз ремонтно-аварійного режиму роботи мережі 150кВ та вище Південного регіону ОЕС України (відключення ПЛ 330 «Каховська 750 - Херсонська» при виведенй у ремонт ПЛ 330 «Трихати - Миколаївська»).
Вечірній максимум літніх навантажень 2024 року.

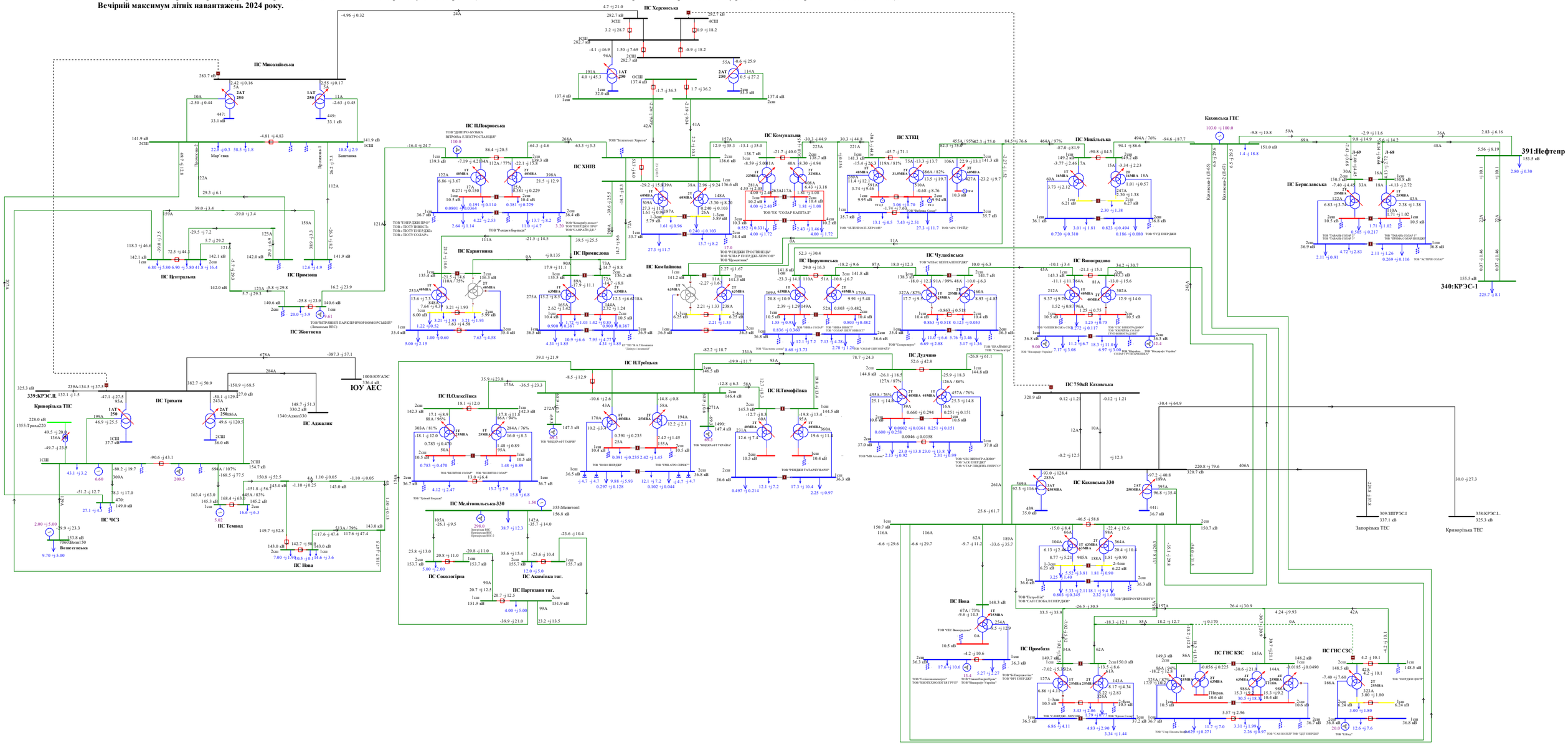
ПС Миколаївська
ПС Херсонська
ПС Каховська ГЕС
ПС Центральна
ПС Промзона
ПС Жовтнева
ПС Карантинна
ПС ПЛПокровська
ПС ХНПЗ
ПС Комунальна
ПС ХТЕЦ
ПС Промислова
ПС Комбайнова
ПС Миколаївська
ПС Виноградово
ПС Берисланська
ПС Чорноморська
ПС Чулаївська
ПС Дудчино
ПС 750кВ Каховська
ПС Каховська 330
ПС Нова
ПС Промбаза
ПС ГНС КЗС
ПС ГНС СЗС
ПС Мелітопольська-330
ПС Сокологірка
ПС Акхмінка тяг.
ПС Партизани тяг.
ПС Троїцька
ПС Олексіївка
ПС Тимофіївка
ПС Трихати
ПС Аджалик
ПС ЧСЗ
ПС Темвод
ПС Вознесенська
ПС Покровська-2
ПС Покровська-1
ПС Баштанка
ПС Мар'ївка
ЮУ АЕС
1000:ЮУАЭС
339:КРЭС.Ш
340:КРЭС-1
391:Нефтегр
Криворізька ТЕС
Запорізька ТЕС
309:ЗПРЭС.1
358:КРЭС.1..
ТОВ "ДНІПРО-БУКВА ВІТРОВА ЕЛЕКТРОСТАНЦІЯ"
ТОВ "Енергія Херсон"
ТОВ "ЕНЕРДЖІ ПРО"
ТОВ "ЕНЕРДЖІ ПРО"
ТОВ "САНРАЙЗ ДЕ"
ТОВ "Комфорт-Інвест"
ТОВ "Росава-Бериньо"
ТОВ "ЕКС СОЛАР КАПІТАЛ"
ТОВ "ЧЕЗНЕ ОСП-ХЕРСОН"
ТОВ "Новопіль Солар"
ТОВ "АРСТРЕЙД"
ТОВ "ТАВАНЬ СОЛАР 1"
ТОВ "ТАВАНЬ СОЛАР 2"
ТОВ "ТАВАНЬ СОЛАР 3"
ТОВ "ТУЛЯНДЖІ"
ТОВ "АСТЕРІЯ СОЛАР"
ТОВ "ТЕРЕНДЕН ПРОСТІВЕЦЬ"
ТОВ "СОЛАР ЕНЕРДЖІ ХЕРСОН"
ТОВ "Елементум"
ТОВ "АТЛАС КЕПІТАЛ ЕНЕРДЖІ"
ТОВ "ЧЕРВОНА ЗІРКА"
ТОВ "СОЛАР ПІВДЕНЬ"
ТОВ "ЧЕРВОНА ЗІРКА"
ТОВ "СОЛАР ПІВНІЧНИЙ"
ТОВ "Плаутина солар"
ТОВ "СОЛАР ЕНЕРДЖІ"
ТОВ "Сонцедарунок"
ТОВ "ВІНДЕРАЙТ УКРАЇНА"
ТОВ "ВІНДЕРАЙТ ТАВРІЯ"
ТОВ "ЕКО-ЕНЕРДЖІ"
ТОВ "ГРІН АГРО СІРКЕ"
ТОВ "ТРЕНДЖІ ТАТАРБУНАРИ"
ТОВ "ЕКС ЕНЕРДЖІ"
ТОВ "АСК ЕНЕРДЖІ"
ТОВ "СТАР ПІДДЕРЖ ЕНЕРГІЯ"
ТОВ "ЕНЕРДЖІ ПРО"
ТОВ "ЕНЕРДЖІ ПРО"
ТОВ "ЕНЕРДЖІ ПРО

Схема 292. Аналіз ремонтно-аварійного режиму роботи мережі 150кВ та вище Південного регіону ОЕС України (відключення ПЛ 330 «Каховська - КрТЕС» при виведенні у ремонт ПЛ 330 «Каховська - ЗаТЕС»).
Вечірній максимум літніх навантажень 2024 року.

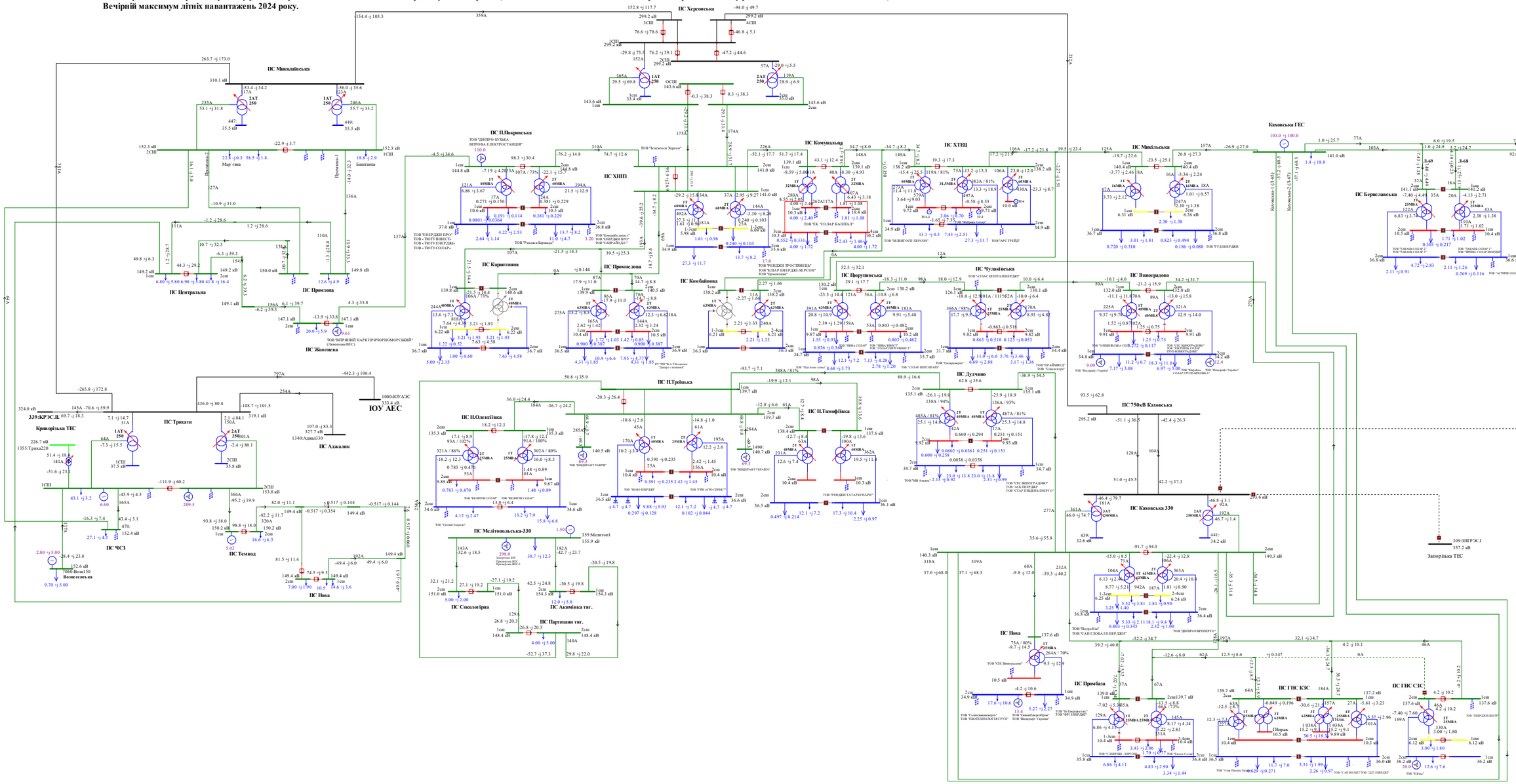
ПС Миколаївська
ПС Херсонська
ПС ПЛПокровська
ТОВ "ДНІПРО-БУДЖА ВІТРОВА ЕЛЕКТРОСТАНЦІЯ"
ПС ХНПЗ
ПС Комунальна
ПС ХТЕЦ
ТОВ "Запорожсталь"
ТОВ "Запорожсталь Україна"
ТОВ "ЗАПОРІЗЬКА ЗАЛІЗНИЧНА КОМПАНІЯ"
ТОВ "ЗАПОРІЗЬКИЙ ЗАЛІЗОРУДНИЙ КОМБІНАТ"
ТОВ "ЗАПОРІЗЬКИЙ ЗАЛІЗОРУДНИЙ ГІРНИЧО-ЗБАГАЧУВАЛЬНИЙ КОМБІНАТ"
ТОВ "ЗАПОРІЗЬКИЙ ЗАЛІЗОРУДНИЙ ГІРНИЧО-ЗБАГАЧУВАЛЬНИЙ КОМБІНАТ 2"
ТОВ "ЗАПОРІЗЬКИЙ ЗАЛІЗОРУДНИЙ ГІРНИЧО-ЗБАГАЧУВАЛЬНИЙ КОМБІНАТ 3"
ТОВ "ЗАПОРІЗЬКИЙ ЗАЛІЗОРУДНИЙ ГІРНИЧО-ЗБАГАЧУВАЛЬНИЙ КОМБІНАТ 4"
ТОВ "ЗАПОРІЗЬКИЙ ЗАЛІЗОРУДНИЙ ГІРНИЧО-ЗБАГАЧУВАЛЬНИЙ КОМБІНАТ 5"
ТОВ "ЗАПОРІЗЬКИЙ ЗАЛІЗОРУДНИЙ ГІРНИЧО-ЗБАГАЧУВАЛЬНИЙ КОМБІНАТ 6"
ТОВ "ЗАПОРІЗЬКИЙ ЗАЛІЗОРУДНИЙ ГІРНИЧО-ЗБАГАЧУВАЛЬНИЙ КОМБІНАТ 7"
ТОВ "ЗАПОРІЗЬКИЙ ЗАЛІЗОРУДНИЙ ГІРНИЧО-ЗБАГАЧУВАЛЬНИЙ КОМБІНАТ 8"
ТОВ "ЗАПОРІЗЬКИЙ ЗАЛІЗОРУДНИЙ ГІРНИЧО-ЗБАГАЧУВАЛЬНИЙ КОМБІНАТ 9"
ТОВ "ЗАПОРІЗЬКИЙ ЗАЛІЗОРУДНИЙ ГІРНИЧО-ЗБАГАЧУВАЛЬНИЙ КОМБІНАТ 10"
ТОВ "ЗАПОРІЗЬКИЙ ЗАЛІЗОРУДНИЙ ГІРНИЧО-ЗБАГАЧУВАЛЬНИЙ КОМБІНАТ 11"
ТОВ "ЗАПОРІЗЬКИЙ ЗАЛІЗОРУДНИЙ ГІРНИЧО-ЗБАГАЧУВАЛЬНИЙ КОМБІНАТ 12"
ТОВ "ЗАПОРІЗЬКИЙ ЗАЛІЗОРУДНИЙ ГІРНИЧО-ЗБАГАЧУВАЛЬНИЙ КОМБІНАТ 13"
ТОВ "ЗАПОРІЗЬКИЙ ЗАЛІЗОРУДНИЙ ГІРНИЧО-ЗБАГАЧУВАЛЬНИЙ КОМБІНАТ 14"
ТОВ "ЗАПОРІЗЬКИЙ ЗАЛІЗОРУДНИЙ ГІРНИЧО-ЗБАГАЧУВАЛЬНИЙ КОМБІНАТ 15"
ТОВ "ЗАПОРІЗЬКИЙ ЗАЛІЗОРУДНИЙ ГІРНИЧО-ЗБАГАЧУВАЛЬНИЙ КОМБІНАТ 16"
ТОВ "ЗАПОРІЗЬКИЙ ЗАЛІЗОРУДНИЙ ГІРНИЧО-ЗБАГАЧУВАЛЬНИЙ КОМБІНАТ 17"
ТОВ "ЗАПОРІЗЬКИЙ ЗАЛІЗОРУДНИЙ ГІРНИЧО-ЗБАГАЧУВАЛЬНИЙ КОМБІНАТ 18"
ТОВ "ЗАПОРІЗЬКИЙ ЗАЛІЗОРУДНИЙ ГІРНИЧО-ЗБАГАЧУВАЛЬНИЙ КОМБІНАТ 19"
ТОВ "ЗАПОРІЗЬКИЙ ЗАЛІЗОРУДНИЙ ГІРНИЧО-ЗБАГАЧУВАЛЬНИЙ КОМБІНАТ 20"
ТОВ "ЗАПОРІЗЬКИЙ ЗАЛІЗОРУДНИЙ ГІРНИЧО-ЗБАГАЧУВАЛЬНИЙ КОМБІНАТ 21"
ТОВ "ЗАПОРІЗЬКИЙ ЗАЛІЗОРУДНИЙ ГІРНИЧО-ЗБАГАЧУВАЛЬНИЙ КОМБІНАТ 22"
ТОВ "ЗАПОРІЗЬКИЙ ЗАЛІЗОРУДНИЙ ГІРНИЧО-ЗБАГАЧУВАЛЬНИЙ КОМБІНАТ 23"
ТОВ "ЗАПОРІЗЬКИЙ ЗАЛІЗОРУДНИЙ ГІРНИЧО-ЗБАГАЧУВАЛЬНИЙ КОМБІНАТ 24"
ТОВ "ЗАПОРІЗЬКИЙ ЗАЛІЗОРУДНИЙ ГІРНИЧО-ЗБАГАЧУВАЛЬНИЙ КОМБІНАТ 25"
ТОВ "ЗАПОРІЗЬКИЙ ЗАЛІЗОРУДНИЙ ГІРНИЧО-ЗБАГАЧУВАЛЬНИЙ КОМБІНАТ 26"
ТОВ "ЗАПОРІЗЬКИЙ ЗАЛІЗОРУДНИЙ ГІРНИЧО-ЗБАГАЧУВАЛЬНИЙ КОМБІНАТ 27"
ТОВ "ЗАПОРІЗЬКИЙ ЗАЛІЗОРУДНИЙ ГІРНИЧО-ЗБАГАЧУВАЛЬНИЙ КОМБІНАТ 28"
ТОВ "ЗАПОРІЗЬКИЙ ЗАЛІЗОРУДНИЙ ГІРНИЧО-ЗБАГАЧУВАЛЬНИЙ КОМБІНАТ 29"
ТОВ "ЗАПОРІЗЬКИЙ ЗАЛІЗОРУДНИЙ ГІРНИЧО-ЗБАГАЧУВАЛЬНИЙ КОМБІНАТ 30"
ТОВ "ЗАПОРІЗЬКИЙ ЗАЛІЗОРУДНИЙ ГІРНИЧО-ЗБАГАЧУВАЛЬНИЙ КОМБІНАТ 31"
ТОВ "ЗАПОРІЗЬКИЙ ЗАЛІЗОРУДНИЙ ГІРНИЧО-ЗБАГАЧУВАЛЬНИЙ КОМБІНАТ 32"
ТОВ "ЗАПОРІЗЬКИЙ ЗАЛІЗОРУДНИЙ ГІРНИЧО-ЗБАГАЧУВАЛЬНИЙ КОМБІНАТ 33"
ТОВ "ЗАПОРІЗЬКИЙ ЗАЛІЗОРУДНИЙ ГІРНИЧО-ЗБАГАЧУВАЛЬНИЙ КОМБІНАТ 34"
ТОВ "ЗАПОРІЗЬКИЙ ЗАЛІЗОРУДНИЙ ГІРНИЧО-ЗБАГАЧУВАЛЬНИЙ КОМБІНАТ 35"
ТОВ "ЗАПОРІЗЬКИЙ ЗАЛІЗОРУДНИЙ ГІРНИЧО-ЗБАГАЧУВАЛЬНИЙ КОМБІНАТ 36"
ТОВ "ЗАПОРІЗЬКИЙ ЗАЛІЗОРУДНИЙ ГІРНИЧО-ЗБАГАЧУВАЛЬНИЙ КОМБІНАТ 37"
ТОВ "ЗАПОРІЗЬКИЙ ЗАЛІЗОРУДНИЙ ГІРНИЧО-ЗБАГАЧУВАЛЬНИЙ КОМБІНАТ 38"
ТОВ "ЗАПОРІЗЬКИЙ ЗАЛІЗОРУДНИЙ ГІРНИЧО-ЗБАГАЧУВАЛЬНИЙ КОМБІНАТ 39"
ТОВ "ЗАПОРІЗЬКИЙ ЗАЛІЗОРУДНИЙ ГІРНИЧО-ЗБАГАЧУВАЛЬНИЙ КОМБІНАТ 40"
ТОВ "ЗАПОРІЗЬКИЙ ЗАЛІЗОРУДНИЙ ГІРНИЧО-ЗБАГАЧУВАЛЬНИЙ КОМБІНАТ 41"
ТОВ "ЗАПОРІЗЬКИЙ ЗАЛІЗОРУДНИЙ ГІРНИЧО-ЗБАГАЧУВАЛЬНИЙ КОМБІНАТ 42"
ТОВ "ЗАПОРІЗЬКИЙ ЗАЛІЗОРУДНИЙ ГІРНИЧО-ЗБАГАЧУВАЛЬНИЙ КОМБІНАТ 43"
ТОВ "ЗАПОРІЗЬКИЙ ЗАЛІЗОРУДНИЙ ГІРНИЧО-ЗБАГАЧУВАЛЬНИЙ КОМБІНАТ 44"
ТОВ "ЗАПОРІЗЬКИЙ ЗАЛІЗОРУДНИЙ ГІРНИЧО-ЗБАГАЧУВАЛЬНИЙ КОМБІНАТ 45"
ТОВ "ЗАПОРІЗЬКИЙ ЗАЛІЗОРУДНИЙ ГІРНИЧО-ЗБАГАЧУВАЛЬНИЙ КОМБІНАТ 46"
ТОВ "ЗАПОРІЗЬКИЙ ЗАЛІЗОРУДНИЙ ГІРНИЧО-ЗБАГАЧУВАЛЬНИЙ КОМБІНАТ 47"
ТОВ "ЗАПОРІЗЬКИЙ ЗАЛІЗОРУДНИЙ ГІРНИЧО-ЗБАГАЧУВАЛЬНИЙ КОМБІНАТ 48"
ТОВ "ЗАПОРІЗЬКИЙ ЗАЛІЗОРУДНИЙ ГІРНИЧО-ЗБАГАЧУВАЛЬНИЙ КОМБІНАТ 49"
ТОВ "ЗАПОРІЗЬКИЙ ЗАЛІЗОРУДНИЙ ГІРНИЧО-ЗБАГАЧУВАЛЬНИЙ КОМБІНАТ 50"
ТОВ "ЗАПОРІЗЬКИЙ ЗАЛІЗОРУДНИЙ ГІРНИЧО-ЗБАГАЧУВАЛЬНИЙ КОМБІНАТ 51"
ТОВ "ЗАПОРІЗЬКИЙ ЗАЛІЗОРУДНИЙ ГІРНИЧО-ЗБАГАЧУВАЛЬНИЙ КОМБІНАТ 52"
ТОВ "ЗАПОРІЗЬКИЙ ЗАЛІЗОРУДНИЙ ГІРНИЧО-ЗБАГАЧУВАЛЬНИЙ КОМБІНАТ 53"
ТОВ "ЗАПОРІЗЬКИЙ ЗАЛІЗОРУДНИЙ ГІРНИЧО-ЗБАГАЧУВАЛЬНИЙ КОМБІНАТ 54"
ТОВ "ЗАПОРІЗЬКИЙ ЗАЛІЗОРУДНИЙ ГІРНИЧО-ЗБАГАЧУВАЛЬНИЙ КОМБІНАТ 55"
ТОВ "ЗАПОРІЗЬКИЙ ЗАЛІЗОРУДНИЙ ГІРНИЧО-ЗБАГАЧУВАЛЬНИЙ КОМБІНАТ 56"
ТОВ "ЗАПОРІЗЬКИЙ ЗАЛІЗОРУДНИЙ ГІРНИЧО-ЗБАГАЧУВАЛЬНИЙ КОМБІНАТ 57"
ТОВ "ЗАПОРІЗЬКИЙ ЗАЛІЗОРУДНИЙ ГІРНИЧО-ЗБАГАЧУВАЛЬНИЙ КОМБІНАТ 58"
ТОВ "ЗАПОРІЗЬКИЙ ЗАЛІЗОРУДНИЙ ГІРНИЧО-ЗБАГАЧУВАЛЬНИЙ КОМБІНАТ 59"
ТОВ "ЗАПОРІЗЬКИЙ ЗАЛІЗОРУДНИЙ ГІРНИЧО-ЗБАГАЧУВАЛЬНИЙ КОМБІНАТ 60"
ТОВ "ЗАПОРІЗЬКИЙ ЗАЛІЗОРУДНИЙ ГІРНИЧО-ЗБАГАЧУВАЛЬНИЙ КОМБІНАТ 61"
ТОВ "ЗАПОРІЗЬКИЙ ЗАЛІЗОРУДНИЙ ГІРНИЧО-ЗБАГАЧУВАЛЬНИЙ КОМБІНАТ 62"
ТОВ "ЗАПОРІЗЬКИЙ ЗАЛІЗОРУДНИЙ ГІРНИЧО-ЗБАГАЧУВАЛЬНИЙ КОМБІНАТ 63"
ТОВ "ЗАПОРІЗЬКИЙ ЗАЛІЗОРУДНИЙ ГІРНИЧО-ЗБАГАЧУВАЛЬНИЙ КОМБІНАТ 64"
ТОВ "ЗАПОРІЗЬКИЙ ЗАЛІЗОРУДНИЙ ГІРНИЧО-ЗБАГАЧУВАЛЬНИЙ КОМБІНАТ 65"
ТОВ "ЗАПОРІЗЬКИЙ ЗАЛІЗОРУДНИЙ ГІРНИЧО-ЗБАГАЧУВАЛЬНИЙ КОМБІНАТ 66"
ТОВ "ЗАПОРІЗЬКИЙ ЗАЛІЗОРУДНИЙ ГІРНИЧО-ЗБАГАЧУВАЛЬНИЙ КОМБІНАТ 67"
ТОВ "ЗАПОРІЗЬКИЙ ЗАЛІЗОРУДНИЙ ГІРНИЧО-ЗБАГАЧУВАЛЬНИЙ КОМБІНАТ 68"
ТОВ "ЗАПОРІЗЬКИЙ ЗАЛІЗОРУДНИЙ ГІРНИЧО-ЗБАГАЧУВАЛЬНИЙ КОМБІНАТ 69"
ТОВ "ЗАПОРІЗЬКИЙ ЗАЛІЗОРУДНИЙ ГІРНИЧО-ЗБАГАЧУВАЛЬНИЙ КОМБІНАТ 70"
ТОВ "ЗАПОРІЗЬКИЙ ЗАЛІЗОРУДНИЙ ГІРНИЧО-ЗБАГАЧУВАЛЬНИЙ КОМБІНАТ 71"
ТОВ "ЗАПОРІЗЬКИЙ ЗАЛІЗОРУДНИЙ ГІРНИЧО-ЗБАГАЧУВАЛЬНИЙ КОМБІНАТ 72"
ТОВ "ЗАПОРІЗЬКИЙ ЗАЛІЗОРУДНИЙ ГІРНИЧО-ЗБАГАЧУВАЛЬНИЙ КОМБІНАТ 73"
ТОВ "ЗАПОРІЗЬКИЙ ЗАЛІЗОРУДНИЙ ГІРНИЧО-ЗБАГАЧУВАЛЬНИЙ КОМБІНАТ 74"
ТОВ "ЗАПОРІЗЬКИЙ ЗАЛІЗОРУДНИЙ ГІРНИЧО-ЗБАГАЧУВАЛЬНИЙ КОМБІНАТ 75"
ТОВ "ЗАПОРІЗЬКИЙ ЗАЛІЗОРУДНИЙ ГІРНИЧО-ЗБАГАЧУВАЛЬНИЙ КОМБІНАТ 76"
ТОВ "ЗАПОРІЗЬКИЙ ЗАЛІЗОРУДНИЙ ГІРНИЧО-ЗБАГАЧУВАЛЬНИЙ КОМБІНАТ 77"
ТОВ "ЗАПОРІЗЬКИЙ ЗАЛІЗОРУДНИЙ ГІРНИЧО-ЗБАГАЧУВАЛЬНИЙ КОМБІНАТ 78"
ТОВ "ЗАПОРІЗЬКИЙ ЗАЛІЗОРУДНИЙ ГІРНИЧО-ЗБАГАЧУВАЛЬНИЙ КОМБІНАТ 79"
ТОВ "ЗАПОРІЗЬКИЙ ЗАЛІЗОРУДНИЙ ГІРНИЧО-ЗБАГАЧУВАЛЬНИЙ КОМБІНАТ 80"
ТОВ "ЗАПОРІЗЬКИЙ ЗАЛІЗОРУДНИЙ ГІРНИЧО-ЗБАГАЧУВАЛЬНИЙ КОМБІНАТ 81"
ТОВ "ЗАПОРІЗЬКИЙ ЗАЛІЗОРУДНИЙ ГІРНИЧО-ЗБАГАЧУВАЛЬНИЙ КОМБІНАТ 82"
ТОВ "ЗАПОРІЗЬКИЙ ЗАЛІЗОРУДНИЙ ГІРНИЧО-ЗБАГАЧУВАЛЬНИЙ КОМБІНАТ 83"
ТОВ "ЗАПОРІЗЬКИЙ ЗАЛІЗОРУДНИЙ ГІРНИЧО-ЗБАГАЧУВАЛЬНИЙ КОМБІНАТ 84"
ТОВ "ЗАПОРІЗЬКИЙ ЗАЛІЗОРУДНИЙ ГІРНИЧО-ЗБАГАЧУВАЛЬНИЙ КОМБІНАТ 85"
ТОВ "ЗАПОРІЗЬКИЙ ЗАЛІЗОРУДНИЙ ГІРНИЧО-ЗБАГАЧУВАЛЬНИЙ КОМБІНАТ 86"
ТОВ "ЗАПОРІЗЬКИЙ ЗАЛІЗОРУДНИЙ ГІРНИЧО-ЗБАГАЧУВАЛЬНИЙ КОМБІНАТ 87"
ТОВ "ЗАПОРІЗЬКИЙ ЗАЛІЗОРУДНИЙ ГІРНИЧО-ЗБАГАЧУВАЛЬНИЙ КОМБІНАТ 88"
ТОВ "ЗАПОРІЗЬКИЙ ЗАЛІЗОРУДНИЙ ГІРНИЧО-ЗБАГАЧУВАЛЬНИЙ КОМБІНАТ 89"
ТОВ "ЗАПОРІЗЬКИЙ ЗАЛІЗОРУДНИЙ ГІРНИЧО-ЗБАГАЧУВАЛЬНИЙ КОМБІНАТ 90"
ТОВ "ЗАПОРІЗЬКИЙ ЗАЛІЗОРУДНИЙ ГІРНИЧО-ЗБАГАЧУВАЛЬНИЙ КОМБІНАТ 91"
ТОВ "ЗАПОРІЗЬКИЙ ЗАЛІЗОРУДНИЙ ГІРНИЧО-ЗБАГАЧУВАЛЬНИЙ КОМБІНАТ 92"
ТОВ "ЗАПОРІЗЬКИЙ ЗАЛІЗОРУДНИЙ ГІРНИЧО-ЗБАГАЧУВАЛЬНИЙ КОМБІНАТ 93"
ТОВ "ЗАПОРІЗЬКИЙ ЗАЛІЗОРУДНИЙ ГІРНИЧО-ЗБАГАЧУВАЛЬНИЙ КОМБІНАТ 94"
ТОВ "ЗАПОРІЗЬКИЙ ЗАЛІЗОРУДНИЙ ГІРНИЧО-ЗБАГАЧУВАЛЬНИЙ КОМБІНАТ 95"
ТОВ "ЗАПОРІЗЬКИЙ ЗАЛІЗОРУДНИЙ ГІРНИЧО-ЗБАГАЧУВАЛЬНИЙ КОМБІНАТ 96"
ТОВ "ЗАПОРІЗЬКИЙ ЗАЛІЗОРУДНИЙ ГІРНИЧО-ЗБАГАЧУВАЛЬНИЙ КОМБІНАТ 97"
ТОВ "ЗАПОРІЗЬКИЙ ЗАЛІЗОРУДНИЙ ГІРНИЧО-ЗБАГАЧУВАЛЬНИЙ КОМБІНАТ 98"
ТОВ "ЗАПОРІЗЬКИЙ ЗАЛІЗОРУДНИЙ ГІРНИЧО-ЗБАГАЧУВАЛЬНИЙ КОМБІНАТ 99"
ТОВ "ЗАПОРІЗЬКИЙ ЗАЛІЗОРУДНИЙ ГІРНИЧО-ЗБАГАЧУВАЛЬНИЙ КОМБІНАТ 100"
ТОВ "ЗАПОРІЗЬКИЙ ЗАЛІЗОРУДНИЙ ГІРНИЧО-ЗБАГАЧУВАЛЬНИЙ КОМБІНАТ 101"
ТОВ "ЗАПОРІЗЬКИЙ ЗАЛІЗОРУДНИЙ ГІРНИЧО-ЗБАГАЧУВАЛЬНИЙ КОМБІНАТ 102"
ТОВ "ЗАПОРІЗЬКИЙ ЗАЛІЗОРУДНИЙ ГІРНИЧО-ЗБАГАЧУВАЛЬНИЙ КОМБІНАТ 103"
ТОВ "ЗАПОРІЗЬКИЙ ЗАЛІЗОРУДНИЙ ГІРНИЧО-ЗБАГАЧУВАЛЬНИЙ КОМБІНАТ 104"
ТОВ "ЗАПОРІЗЬКИЙ ЗАЛІЗОРУДНИЙ ГІРНИЧО-ЗБАГАЧУВАЛЬНИЙ КОМБІНАТ 105"
ТОВ "ЗАПОРІЗЬКИЙ ЗАЛІЗОРУДНИЙ ГІРНИЧО-ЗБАГАЧУВАЛЬНИЙ КОМБІНАТ 106"
ТОВ "ЗАПОРІЗЬКИЙ ЗАЛІЗОРУДНИЙ ГІРНИЧО-ЗБАГАЧУВАЛЬНИЙ КОМБІНАТ 107"
ТОВ "ЗАПОРІЗЬКИЙ ЗАЛІЗОРУДНИЙ ГІРНИЧО-ЗБАГАЧУВАЛЬНИЙ КОМБІНАТ 108"
ТОВ "ЗАПОРІЗЬКИЙ ЗАЛІЗОРУДНИЙ ГІРНИЧО-ЗБАГАЧУВАЛЬНИЙ КОМБІНАТ 109"
ТОВ "ЗАПОРІЗЬКИЙ ЗАЛІЗОРУДНИЙ ГІРНИЧО-ЗБАГАЧУВАЛЬНИЙ КОМБІНАТ 110"
ТОВ "ЗАПОРІЗЬКИЙ ЗАЛІЗОРУДНИЙ ГІРНИЧО-ЗБАГАЧУВАЛЬНИЙ КОМБІНАТ 111"
ТОВ "ЗАПОРІЗЬКИЙ ЗАЛІЗОРУДНИЙ ГІРНИЧО-ЗБАГАЧУВАЛЬНИЙ КОМБІНАТ 112"
ТОВ "ЗАПОРІЗЬКИЙ ЗАЛІЗОРУДНИЙ ГІРНИЧО-ЗБАГАЧУВАЛЬНИЙ КОМБІНАТ 113"
ТОВ "ЗАПОРІЗЬКИЙ ЗАЛІЗОРУДНИЙ ГІРНИЧО-ЗБАГАЧУВАЛЬНИЙ КОМБІНАТ 114"
ТОВ "ЗАПОРІЗЬКИЙ ЗАЛІЗОРУДНИЙ ГІРНИЧО-ЗБАГАЧУВАЛЬНИЙ КОМБІНАТ 115"
ТОВ "ЗАПОРІЗЬКИЙ ЗАЛІЗОРУДНИЙ ГІРНИЧО-ЗБАГАЧУВАЛЬНИЙ КОМБІНАТ 116"
ТОВ "ЗАПОРІЗЬКИЙ ЗАЛІЗОРУДНИЙ ГІРНИЧО-ЗБАГАЧУВАЛЬНИЙ КОМБІНАТ 117"
ТОВ "ЗАПОРІЗЬКИЙ ЗАЛІЗОРУДНИЙ ГІРНИЧО-ЗБАГАЧУВАЛЬНИЙ КОМБІНАТ 118"
ТОВ "ЗАПОРІЗЬКИЙ ЗАЛІЗОРУДНИЙ ГІРНИЧО-ЗБАГАЧУВАЛЬНИЙ КОМБІНАТ 119"
ТОВ "ЗАПОРІЗЬКИЙ ЗАЛІЗОРУДНИЙ ГІРНИЧО-ЗБАГАЧУВАЛЬНИЙ КОМБІНАТ 120"
ТОВ "ЗАПОРІЗЬКИЙ ЗАЛІЗОРУДНИЙ ГІРНИЧО-ЗБАГАЧУВАЛЬНИЙ КОМБІНАТ 121"
ТОВ "ЗАПОРІЗЬКИЙ ЗАЛІЗОРУДНИЙ ГІРНИЧО-ЗБАГАЧУВАЛЬНИЙ КОМБІНАТ 122"
ТОВ "ЗАПОРІЗЬКИЙ ЗАЛІЗОРУДНИЙ ГІРНИЧО-ЗБАГАЧУВАЛЬНИЙ КОМБІНАТ 123"
ТОВ "ЗАПОРІЗЬКИЙ ЗАЛІЗОРУДНИЙ ГІРНИЧО-ЗБАГАЧУВАЛЬНИЙ КОМБІНАТ 124"
ТОВ "ЗАПОРІЗЬКИЙ ЗАЛІЗОРУДНИЙ ГІРНИЧО-ЗБАГАЧУВАЛЬНИЙ КОМБІНАТ 125"
ТОВ "ЗАПОРІЗЬКИЙ ЗАЛІЗОРУДНИЙ ГІРНИЧО-ЗБАГАЧУВАЛЬНИЙ КОМБІНАТ 126"
ТОВ "ЗАПОРІЗЬКИЙ ЗАЛІЗОРУДНИЙ ГІРНИЧО-ЗБАГАЧУВАЛЬНИЙ КОМБІНАТ 127"
ТОВ "ЗАПОРІЗЬКИЙ ЗАЛІЗОРУДНИЙ ГІРНИЧО-ЗБАГАЧУВАЛЬНИЙ КОМБІНАТ 128"
ТОВ "ЗАПОРІЗЬКИЙ ЗАЛІЗОРУДНИЙ ГІРНИЧО-ЗБАГАЧУВАЛЬНИЙ КОМБІНАТ 129"
ТОВ "ЗАПОРІЗЬКИЙ ЗАЛІЗОРУДНИЙ ГІРНИЧО-ЗБАГАЧУВАЛЬНИЙ КОМБІНАТ 130"
ТОВ "ЗАПОРІЗЬКИЙ ЗАЛІЗОРУДНИЙ ГІРНИЧО-ЗБАГАЧУВАЛЬНИЙ КОМБІНАТ 131"
ТОВ "ЗАПОРІЗЬКИЙ ЗАЛІЗОРУДНИЙ ГІРНИЧО-ЗБАГАЧУВАЛЬНИЙ КОМБІНАТ 132"
ТОВ "ЗАПОРІЗЬКИЙ ЗАЛІЗОРУДНИЙ ГІРНИЧО-ЗБАГАЧУВАЛЬНИЙ КОМБІНАТ 133"
ТОВ "ЗАПОРІЗЬКИЙ ЗАЛІЗОРУДНИЙ ГІРНИЧО-ЗБАГАЧУВАЛЬНИЙ КОМБІНАТ 134"
ТОВ "ЗАПОРІЗЬКИЙ ЗАЛІЗОРУДНИЙ ГІРНИЧО-ЗБАГАЧУВАЛЬНИЙ КОМБІНАТ 135"
ТОВ "ЗАПОРІЗЬКИЙ ЗАЛІЗОРУДНИЙ ГІРНИЧО-ЗБАГАЧУВАЛЬНИЙ КОМБІНАТ 136"
ТОВ "ЗАПОРІЗЬКИЙ ЗАЛІЗОРУДНИЙ ГІРНИЧО-ЗБАГАЧУВАЛЬНИЙ КОМБІНАТ 137"
ТОВ "ЗАПОРІЗЬКИЙ ЗАЛІЗОРУДНИЙ ГІРНИЧО-ЗБАГАЧУВАЛЬНИЙ КОМБІНАТ 138"
ТОВ "ЗАПОРІЗЬКИЙ ЗАЛІЗОРУДНИЙ ГІРНИЧО-ЗБАГАЧУВАЛЬНИЙ КОМБІНАТ 139"
ТОВ "ЗАПОРІЗЬКИЙ ЗАЛІЗОРУДНИЙ ГІРНИЧО-ЗБАГАЧУВАЛЬНИЙ КОМБІНАТ 140"
ТОВ "ЗАПОРІЗЬКИЙ ЗАЛІЗОРУДНИЙ ГІРНИЧО-ЗБАГАЧУВАЛЬНИЙ КОМБІНАТ 141"
ТОВ "ЗАПОРІЗЬКИЙ ЗАЛІЗОРУДНИЙ ГІРНИЧО-ЗБАГАЧУВАЛЬНИЙ КОМБІНАТ 142"
ТОВ "ЗАПОРІЗЬКИЙ ЗАЛІЗОРУДНИЙ ГІРНИЧО-ЗБАГАЧУВАЛЬНИЙ КОМБІНАТ 143"
ТОВ "ЗАПОРІЗЬКИЙ ЗАЛІЗОРУДНИЙ ГІРНИЧО-ЗБАГАЧУВАЛЬНИЙ КОМБІНАТ 144"
ТОВ "ЗАПОРІЗЬКИЙ ЗАЛІЗОРУДНИЙ ГІРНИЧО-ЗБАГАЧУВАЛЬНИЙ КОМБІНАТ 145"
ТОВ "ЗАПОРІЗЬКИЙ ЗАЛІЗОРУДНИЙ ГІРНИЧО-ЗБАГАЧУВАЛЬНИЙ КОМБІНАТ 146"
ТОВ "ЗАПОРІЗЬКИЙ ЗАЛІЗОРУДНИЙ ГІРНИЧО-ЗБАГАЧУВАЛЬНИЙ КОМБІНАТ 147"
ТОВ "ЗАПОРІЗЬКИЙ ЗАЛІЗОРУДНИЙ ГІРНИЧО-ЗБАГАЧУВАЛЬНИЙ КОМБІНАТ 148"
ТОВ "ЗАПОРІЗЬКИЙ ЗАЛІЗОРУДНИЙ ГІРНИЧО-ЗБАГАЧУВАЛЬНИЙ КОМБІНАТ 149"
ТОВ "ЗАПОРІЗЬКИЙ ЗАЛІЗОРУДНИЙ ГІРНИЧО-ЗБАГАЧУВАЛЬНИЙ КОМБІНАТ 150"
ТОВ "ЗАПОРІЗЬКИЙ ЗАЛІЗОРУДНИЙ ГІРНИЧО-ЗБАГАЧУВАЛЬНИЙ КОМБІНАТ 151"
ТОВ "ЗАПОРІЗЬКИЙ ЗАЛІЗОРУДНИЙ ГІРНИЧО-ЗБАГАЧУВАЛЬНИЙ КОМБІНАТ 152"
ТОВ "ЗАПОРІЗЬКИЙ ЗАЛІЗОРУДНИЙ ГІРНИЧО-ЗБАГАЧУВАЛЬНИЙ КОМБІНАТ 153"
ТОВ "ЗАПОРІЗЬКИЙ ЗАЛІЗОРУДНИЙ ГІРНИЧО-ЗБАГАЧУВАЛЬНИЙ КОМБІНАТ 154"
ТОВ "ЗАПОРІЗЬКИЙ ЗАЛІЗОРУДНИЙ ГІРНИЧО-ЗБАГАЧУВАЛЬНИЙ КОМБІНАТ 155"
ТОВ "ЗАПОРІЗЬКИЙ ЗАЛІЗОРУДНИЙ ГІРНИЧО-ЗБАГАЧУВАЛЬНИЙ КОМБІНАТ 156"
ТОВ "ЗАПОРІЗЬКИЙ ЗАЛІЗОРУДНИЙ ГІРНИЧО-ЗБАГАЧУВАЛЬНИЙ КОМБІНАТ 157"
ТОВ "ЗАПОРІЗЬКИЙ ЗАЛІЗОРУДНИЙ ГІРНИЧО-ЗБАГАЧУВАЛЬНИЙ КОМБІНАТ 158"
ТОВ "ЗАПОРІЗЬКИЙ ЗАЛІЗОРУДНИЙ ГІРНИЧО-ЗБАГАЧУВАЛЬНИЙ КОМБІНАТ 159"
ТОВ "ЗАПОРІЗЬКИЙ ЗАЛІЗОРУДНИЙ ГІРНИЧО-ЗБАГАЧУВАЛЬНИЙ КОМБІНАТ 160"
ТОВ "ЗАПОРІЗЬКИЙ ЗАЛІЗОРУДНИЙ ГІРНИЧО-ЗБАГАЧУВАЛЬНИЙ КОМБІНАТ 161"
ТОВ "ЗАПОРІЗЬКИЙ ЗАЛІЗОРУДНИЙ ГІРНИЧО-ЗБАГАЧУВАЛЬНИЙ КОМБІНАТ 162"
ТОВ "ЗАПОРІЗЬКИЙ ЗАЛІЗОРУДНИЙ ГІРНИЧО-ЗБАГАЧУВАЛЬНИЙ КОМБІНАТ 163"
ТОВ "ЗАПОРІЗЬКИЙ ЗАЛІЗОРУДНИЙ ГІРНИЧО-ЗБАГАЧУВАЛЬНИЙ КОМБІНАТ 164"
ТОВ "ЗАПОРІЗЬКИЙ ЗАЛІЗОРУДНИЙ ГІРНИЧО-ЗБАГАЧУВАЛЬНИЙ КОМБІНАТ 165"
ТОВ "ЗАПОРІЗЬКИЙ ЗАЛІЗОРУДНИЙ ГІРНИЧО-ЗБАГАЧУВАЛЬНИЙ КОМБІНАТ 166"
ТОВ "ЗАПОРІЗЬКИЙ ЗАЛІЗОРУДНИЙ ГІРНИЧО-ЗБАГАЧУВАЛЬНИЙ КОМБІНАТ 167"
ТОВ "ЗАПОРІЗЬКИЙ ЗАЛІЗОРУДНИЙ ГІРНИЧО-ЗБАГАЧУВАЛЬНИЙ КОМБІНАТ 168"
ТОВ "ЗАПОРІЗЬКИЙ ЗАЛІЗОРУДНИЙ ГІРНИЧО-ЗБАГАЧУВАЛЬНИЙ КОМБІНАТ 169"
ТОВ "ЗАПОРІЗЬКИЙ ЗАЛІЗОРУДНИЙ ГІРНИЧО-ЗБАГАЧУВАЛЬНИЙ КОМБІНАТ 170"
ТОВ "ЗАПОРІЗЬКИЙ ЗАЛІЗОРУДНИЙ ГІРНИЧО-ЗБАГАЧУВАЛЬНИЙ КОМБІНАТ 171"
ТОВ "ЗАПОРІЗЬКИЙ ЗАЛІЗОРУДНИЙ ГІРНИЧО-ЗБАГАЧУВАЛЬНИЙ КОМБІНАТ 172"
ТОВ "ЗАПОРІЗЬКИЙ ЗАЛІЗОРУДНИЙ ГІРНИЧО-ЗБАГАЧУВАЛЬНИЙ КОМБІНАТ 173"
ТОВ "ЗАПОРІЗЬКИЙ ЗАЛІЗОРУДНИЙ ГІРНИЧО-ЗБАГАЧУВАЛЬНИЙ КОМБІНАТ 174"
ТОВ "ЗАПОРІЗЬКИЙ ЗАЛІЗОРУДНИЙ ГІРНИЧО-ЗБАГАЧУВАЛЬНИЙ КОМБІНАТ 175"
ТОВ "ЗАПОРІЗЬКИЙ ЗАЛІЗОРУДНИЙ ГІРНИЧО-ЗБАГАЧУВАЛЬНИЙ КОМБІНАТ 176"
ТОВ "ЗАПОРІЗЬКИЙ ЗАЛІЗОРУДНИЙ ГІРНИЧО-ЗБАГАЧУВАЛЬНИЙ КОМБІНАТ 177"
ТОВ "ЗАПОРІЗЬКИЙ ЗАЛІЗОРУДНИЙ ГІРНИЧО-ЗБАГАЧУВАЛЬНИЙ КОМБІНАТ 178"
ТОВ "ЗАПОРІЗЬКИЙ ЗАЛІЗОРУДНИЙ ГІРНИЧО-ЗБАГАЧУВАЛЬНИЙ КОМБІНАТ 179"
ТОВ "ЗАПОРІЗЬКИЙ ЗАЛІЗОРУДНИЙ ГІРНИЧО-ЗБАГАЧУВАЛЬНИЙ КОМБІНАТ 180"
ТОВ "ЗАПОРІЗЬКИЙ ЗАЛІЗОРУДНИЙ ГІРНИЧО-ЗБАГАЧУВАЛЬНИЙ КОМБІНАТ 181"
ТОВ "ЗАПОРІЗЬКИЙ ЗАЛІЗОРУДНИЙ ГІРНИЧО-ЗБАГАЧУВАЛЬНИЙ КОМБІНАТ 182"
ТОВ "ЗАПОРІЗЬКИЙ ЗАЛІЗОРУДНИЙ ГІРНИЧО-ЗБАГАЧУВАЛЬНИЙ КОМБІНАТ 183"
Т

Схема 293. Аналіз ремонтно-аварійного режиму роботи мережі 150кВ та вище Південного регіону ОЕС України (відключення ПЛ 330 «Каховська 750 – Каховська 2» при виведенй у ремонт ПЛ 330«Каховська 750 – Каховська 1»).
Вечірній максимум літніх навантажень 2024 року.

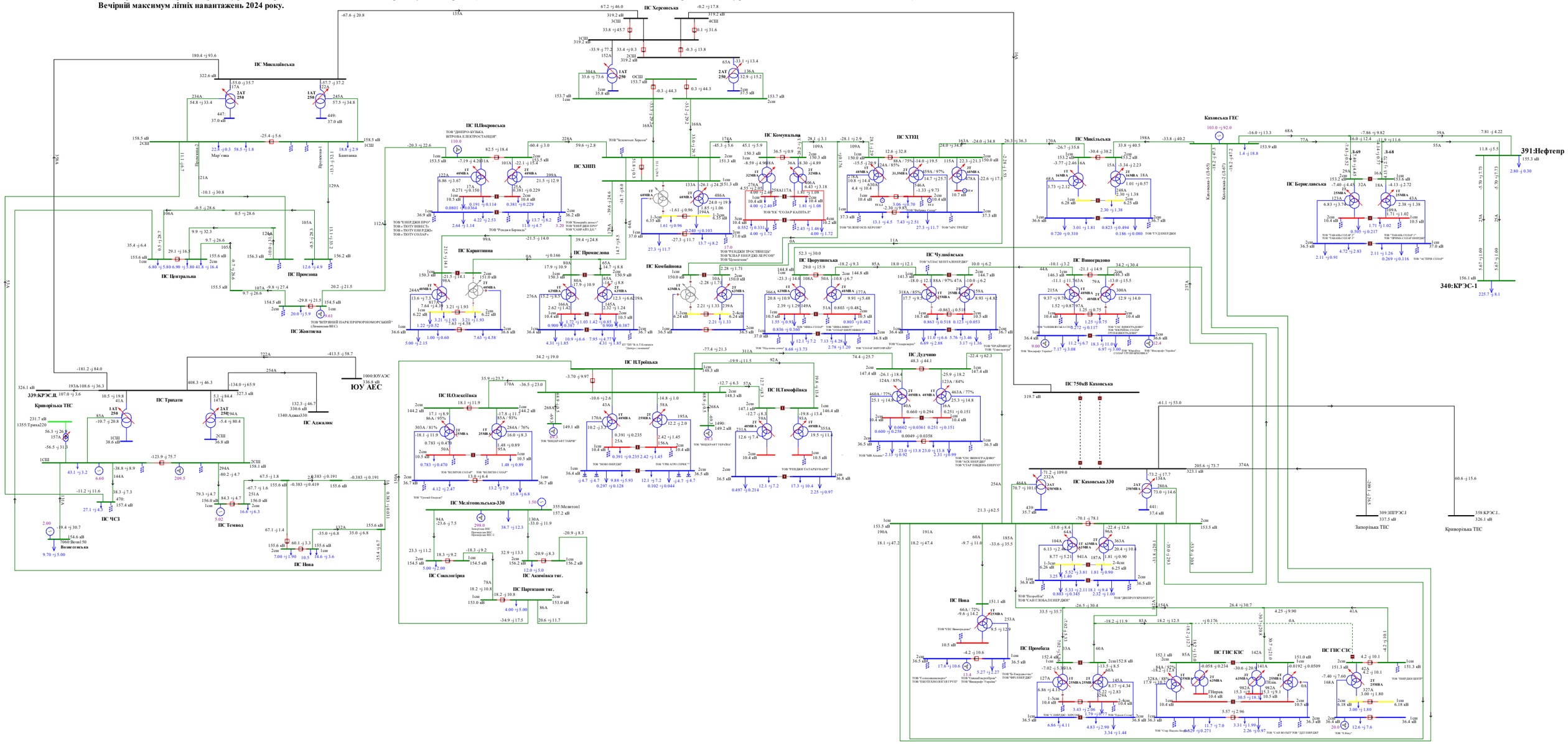
ПС Миколаївська
ПС Херсонська
ПС ПШвденноукраїнська
ПС Каховська
ПС Комунальна
ПС ХТЕЦ
ПС Каховська ГЕС
ПС Миколаївська
ПС Трихати
ПС Криворізька ТЕС
ПС ЧЧС
ПС Темвод
ПС Нова
ПС Центральна
ПС Промзона
ПС Жовтнева
ПС Каріотина
ПС Промислова
ПС Комбайнова
ПС Троїцька
ПС НОлексіївка
ПС НТимофіївка
ПС Мелітопольська-330
ПС Сокологірна
ПС Акімівка тяг.
ПС Партизани тяг.
ПС Чулаївська
ПС Центральна
ПС Дудчино
ПС Виногродово
ПС Миколаївська
ПС 750кВ Каховська
ПС Каховська 330
ПС Нова
ПС Промбаза
ПС ГНС КЗС
ПС ГНС СЗС
ЮУ АЕС
339:КРЭС.Д
340:КРЭС-1
391:Нефтепр
309:ЗПРЭС.1
358:КРЭС.1
Запорізька ТЕС
Криворізька ТЕС
Вознесенськ
ТОВ "ЕНЕРДЖІ ПРО"
ТОВ «ТКУТ ІНВЕСТ»
ТОВ «ТКУТ ЕНЕРДЖІ»
ТОВ «ТКУТ СОЛАР»
ТОВ "ЧАФАРІЙ ДЕ"
ТОВ "Енергобуд-інвест"
ТОВ "ЕНЕРДЖІ ПРО"
ТОВ "ЧАФАРІЙ ДЕ"
ТОВ "Рендж ен Бернадь"
ТОВ "ВІТРОВИЙ ПАРК ПРИЧОРНОМОРСЬКИЙ" (Вимкнення ВЕС)
ТОВ "ФРЕНДЗІ ПРОСТІНЕЦЬ"
ТОВ "СОЛАР ЕНЕРДЖІ-ХЕРСОН"
ТОВ "Технопарк"
ТОВ "АТЛАС КЕПІТАЛ ЕНЕРДЖІ"
ТОВ "СОЛАР ЛІРОТОРАЛІС"
ТОВ "Сонцедарунок"
ТОВ "ЧИНА ЕНЕРДЖІ"
ТОВ "ЧИНА СОЛАР"
ТОВ "СОЛАР ЛІРОТОРАЛІС"
ТОВ "ЧИНА ЕНЕРДЖІ"
ТОВ "ЧИНА СОЛАР"
ТОВ "Пласкова сонце"
ТОВ "ЕНЕРДЖІ ТАТАРБУНАРИ"
ТОВ "ЕНЕРДЖІ ТАТАРБУНАРИ"
ТОВ "ВІНЕРАФТ ТАВРІЯ"
ТОВ "ВІНЕРАФТ УКРАЇНА"
ТОВ "ГРІН АГРО СТРІТ"
ТОВ "ВЕЛІКІЙ СОЛАР"
ТОВ "ВЕЛІКІЙ СОЛАР"
ТОВ "Грозний Енерджі"
ТОВ "ЕНЕРДЖІ ПРО"
ТОВ "ЧАФАРІЙ ДЕ"
ТОВ "Рендж ен Бернадь"
ТОВ "ЕК "СОЛАР КАПІТАЛ"
ТОВ "ЕЛЕКТРОСПЕЦ-ХЕРСОН"
ТОВ "АРС ТРЕЙД"
ТОВ "Хортиця Солар"
ТОВ "ЕЛЕКТРОСПЕЦ-ХЕРСОН"
ТОВ "АРС ТРЕЙД"
ТОВ "ЕНЕРДЖІ ПРО"
ТОВ "ЕНЕРДЖІ ПРО"
ТОВ "ЕНЕРДЖІ ЦЕНТР"
ТОВ "ЕНЕРДЖІ ЦЕНТР"
ТОВ "ЧЕРЕШНЯСЬКА СОЛЯР"
ТОВ "ТАВАНЬ СОЛАР 1"
ТОВ "ТАВАНЬ СОЛАР 2"
ТОВ "ТАВАНЬ СОЛАР 3"
ТОВ "ЧЕРНІЇ СОЛАР ЕНЕРДЖІ"
ТОВ "АСТЕРІЯ СОЛАР"
ТОВ "ЧУГУЇНЕРДЖІ"
ТОВ "Віндкрафт Україна"
ТОВ "Віндкрафт Україна"
ТОВ "ЧЕРЕШНЯСЬКА СОЛЯР"
ТОВ "ЧЕРЕШНЯСЬКА СОЛЯР"
ТОВ "СЗС Виногродово"
ТОВ "Ел Енерджистікс"
ТОВ "МРЗ ЕНЕРДЖІ"
ТОВ "СЗС ВИНОГРАДОВО"
ТОВ "АСК ЕНЕРДЖІ"
ТОВ "ЕНЕРДЖІ ЦЕНТР

Схема 294. Аналіз ремонтно-аварійного режиму роботи мережі 150кВ та вище Південного регіону ОЕС України (відключення ПЛ 330 «Каховська 750 - Херсонська» при виведений у ремонт ПЛ 330 «Каховська - КрТЕС»).
Вечірній максимум літніх навантажень 2024 року.

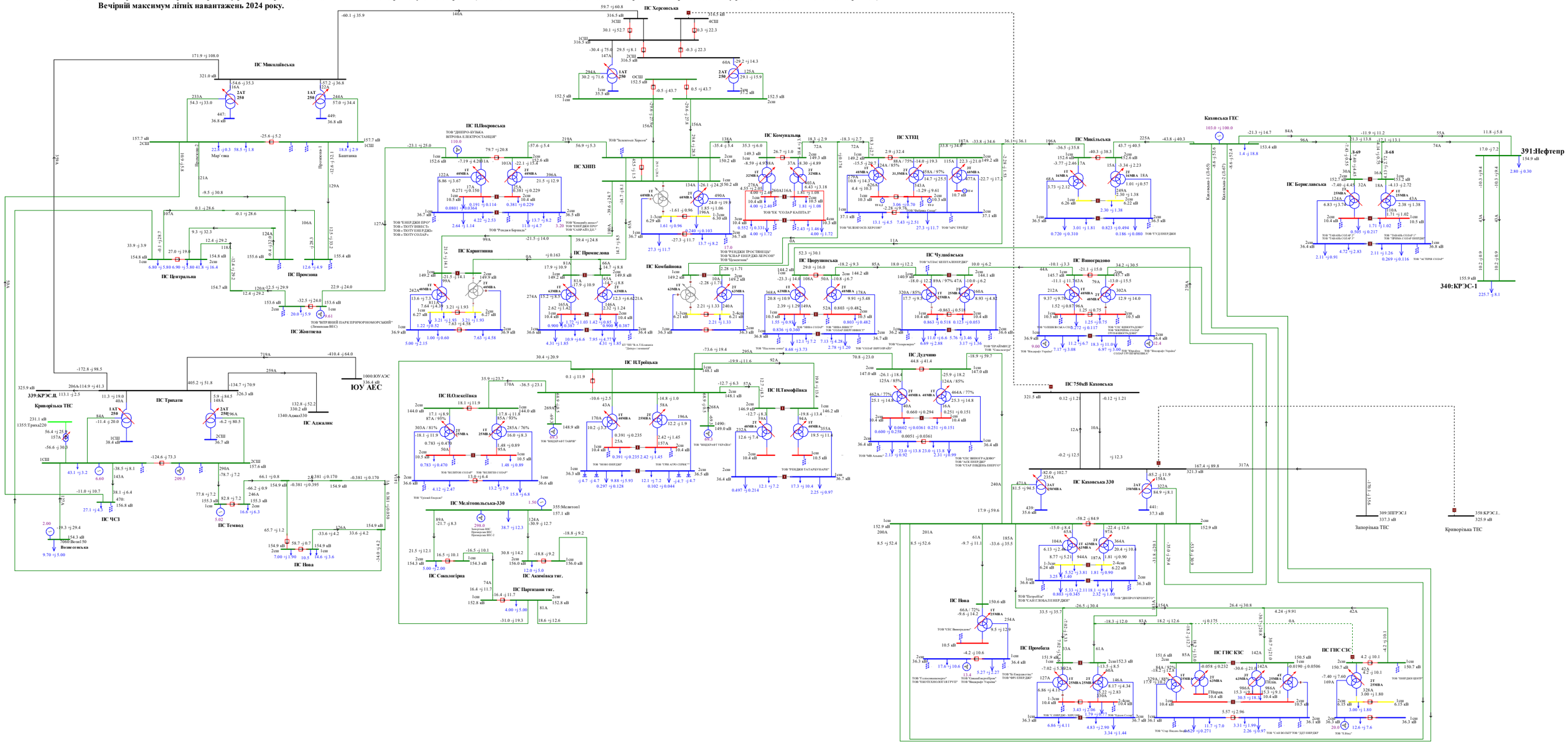
ПС Миколаївська
ПС Херсонська
ПС Каховська ГЕС
ПС Каховська 330
ПС 750кВ Каховська
ПС ПЦюрупинська
ПС ПЛюбимівка
ПС ПЛТроїцька
ПС ПЛПокровська
ПС ПЛОлексіївка
ПС ПЛМелітопольська-330
ПС ПЛТимофіївка
ПС ХТВЦ
ПС ХНПЗ
ПС Комунальна
ПС Чулакіївська
ПС Миколаївська
ПС Центральна
ПС Промзона
ПС Каритинка
ПС Промислова
ПС Комбайнова
ПС Мишівська
ПС Виноградово
ПС Берилівська
ПС Трихати
ПС Аджалик
ПС Жовтнева
ПС ЧСЗ
ПС Темвод
ПС Нова
ПС Сокологірка
ПС Акимівка тяг.
ПС Партизани тяг.
ПС Промбаза
ПС ГНС КЗС
ПС ГНС СЗС
ПС Дудчино
ПС Нова
339:КРЭСЛ
ЮУ АЕС
340:КРЭС-1
391:Нефтепр
309:ЗПРЭС-1
358:КРЭС-1..
Запорізька ТЕС
Криворізька ТЕС
ТОВ "ЕНЕРДЖІ ПРО"
ТОВ "ТОТУ ВІНЕСТ"
ТОВ "ТОТУ ЕНЕРДЖІ"
ТОВ "ТОТУ СОЛАР"
ТОВ "Ренджен Бериславка"
ТОВ "ВІТРЯНИЙ ПАРК ПРИЧОРНОМОРСЬКИЙ" (Печенізьке ВЕС)
ТОВ "ЕНЕРДЖІ ПРОСТІР ЩЕДРОСТІ"
ТОВ "СОЛАР ЕНЕРДЖІ ХЕРСОН"
ТОВ "Елементум"
ТОВ "ЕЛЕКТРОСТАНЦІЯ"
ТОВ "Зеленчен Херсон"
ТОВ "ЕЛЕКТРОСОЛАР"
ТОВ "ЕЛЕКТРОСОЛАР-2"
ТОВ "ЕЛЕКТРОСОЛАР-3"
ТОВ "ЕЛЕКТРОСОЛАР-4"
ТОВ "ЕЛЕКТРОСОЛАР-5"
ТОВ "ЕЛЕКТРОСОЛАР-6"
ТОВ "ЕЛЕКТРОСОЛАР-7"
ТОВ "ЕЛЕКТРОСОЛАР-8"
ТОВ "ЕЛЕКТРОСОЛАР-9"
ТОВ "ЕЛЕКТРОСОЛАР-10"
ТОВ "ЕЛЕКТРОСОЛАР-11"
ТОВ "ЕЛЕКТРОСОЛАР-12"
ТОВ "ЕЛЕКТРОСОЛАР-13"
ТОВ "ЕЛЕКТРОСОЛАР-14"
ТОВ "ЕЛЕКТРОСОЛАР-15"
ТОВ "ЕЛЕКТРОСОЛАР-16"
ТОВ "ЕЛЕКТРОСОЛАР-17"
ТОВ "ЕЛЕКТРОСОЛАР-18"
ТОВ "ЕЛЕКТРОСОЛАР-19"
ТОВ "ЕЛЕКТРОСОЛАР-20"
ТОВ "ЕЛЕКТРОСОЛАР-21"
ТОВ

Схема 295. Аналіз ремонтно-аварійного режиму роботи мережі 150кВ та вище Південного регіону ОЕС України (відключення ПЛ 150 «Каховська – Каховська ГЕС 2» при виведений у ремонт ПЛ 150 «Каховська – Каховська ГЕС 1»).
Вечірній максимум літніх навантажень 2024 року.

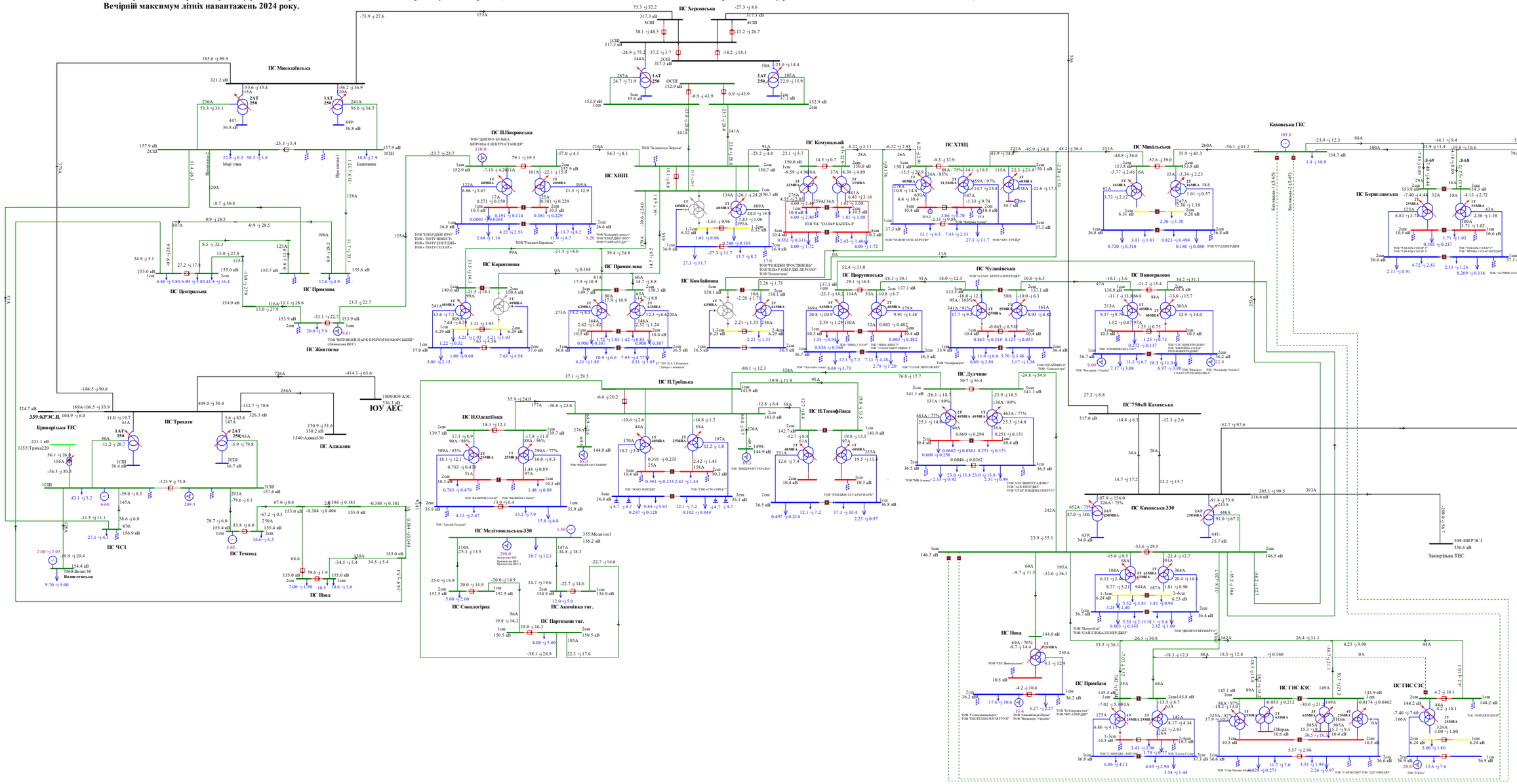

Схема 296. Аналіз ремонтно-аварійного режиму роботи мережі 150кВ та вище Південного регіону ОЕС України (відключення ПЛ 150 «Партизани – Н.Троїцьк» при виведеному у ремонт 2АТ на ПС 330кВ «Каховська»).
Вечірній максимум літніх навантажень 2024 року.

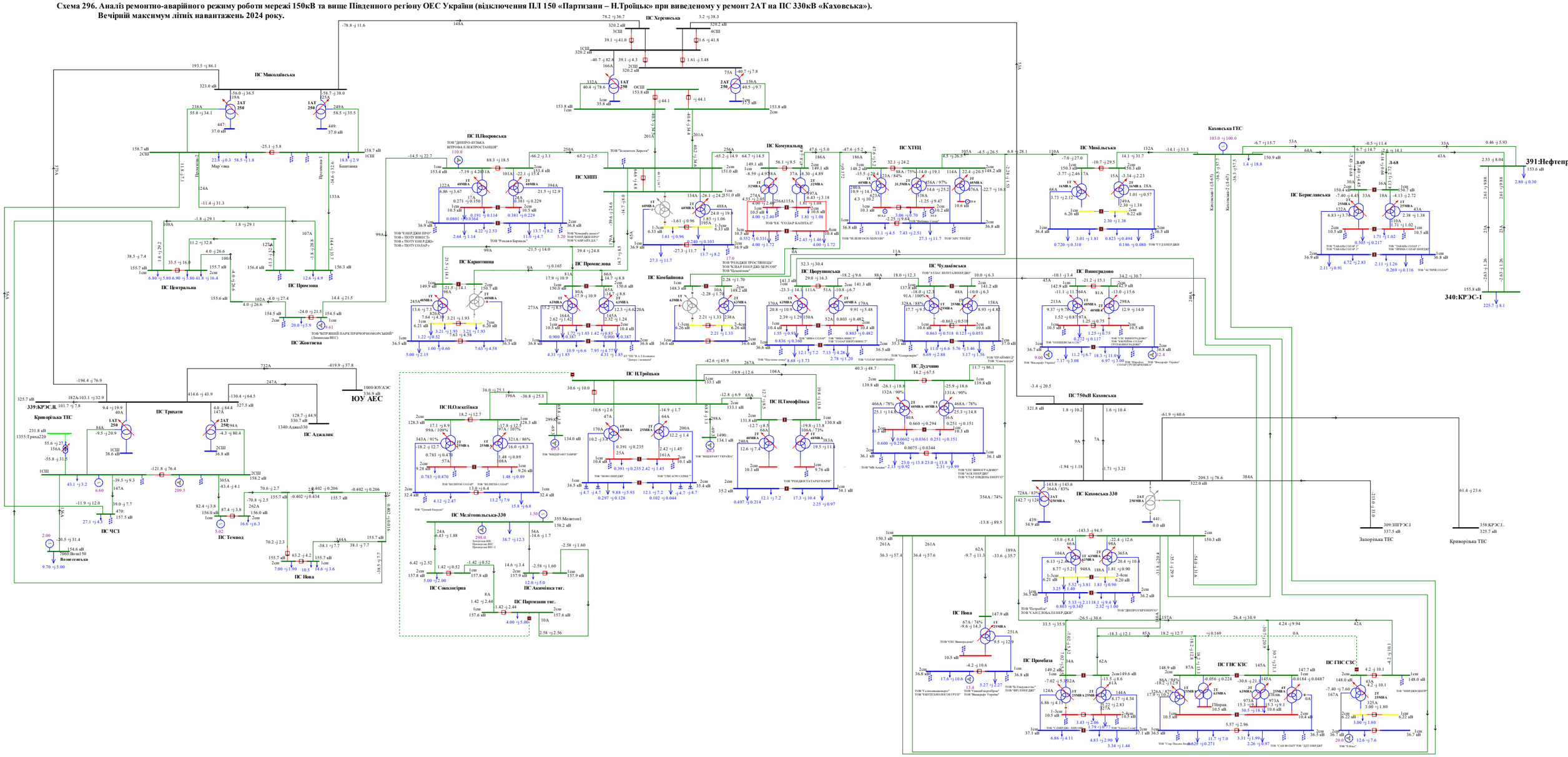

Схема 297. Аналіз ремонтно-аварійного режиму роботи мережі 150кВ та вище Південного регіону ОЕС України (відключення 2СШ-330 на ПС 330 «Каховська» при виведеній у ремонт 1СШ-330 на ПС 330кВ «Каховська»).
Вечірній максимум літніх навантажень 2024 року.

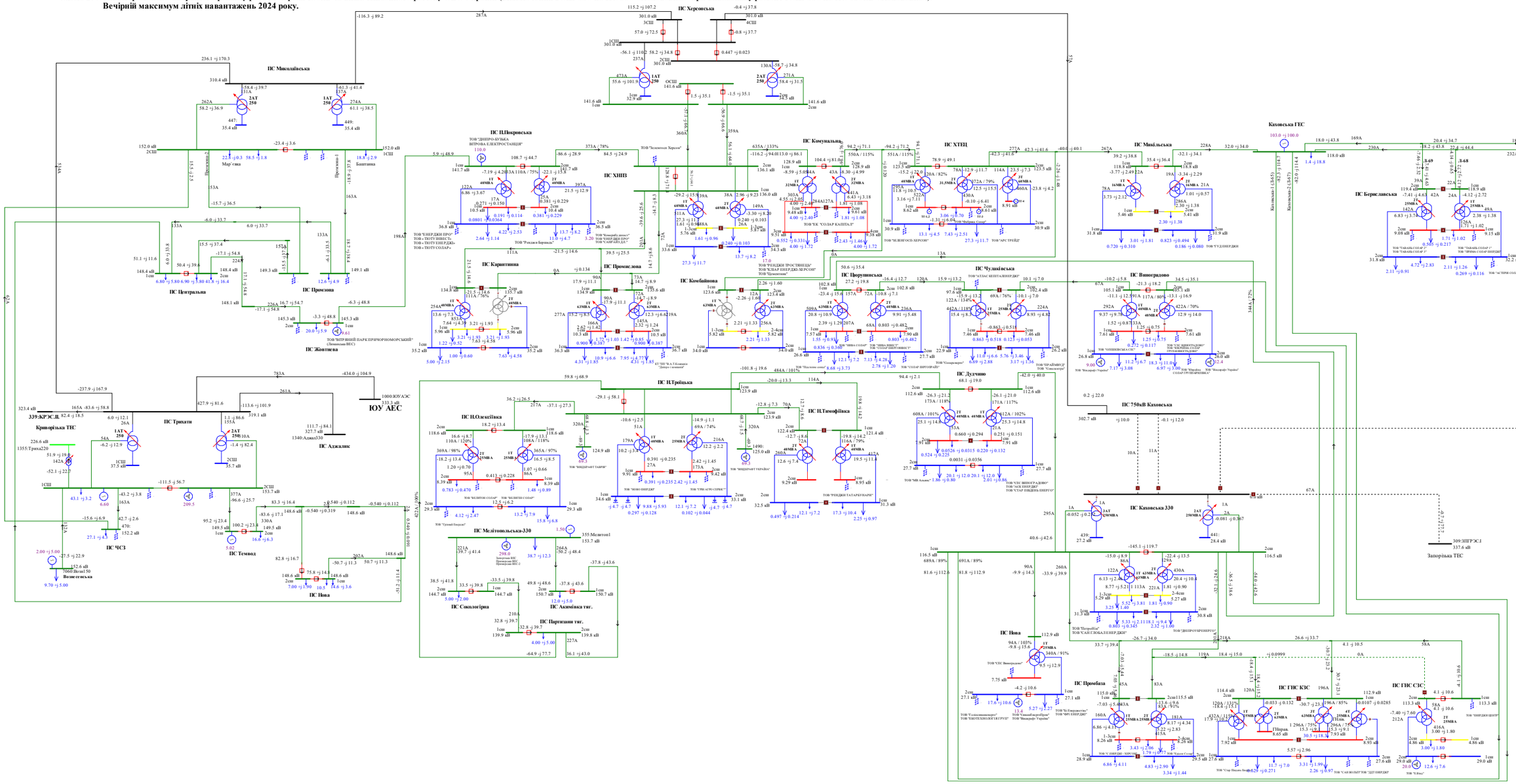

Схема 298. Аналіз ремонтно-аварійного режиму роботи мережі 150кВ та вище Південного регіону ОЕС України (відключення 2АТ на ПС 330кВ «Каховська» при виведенні у ремонт ПЛ 150 «Каховська ГЕС - Микільська»).
Вечірній максимум літніх навантажень 2024 року.

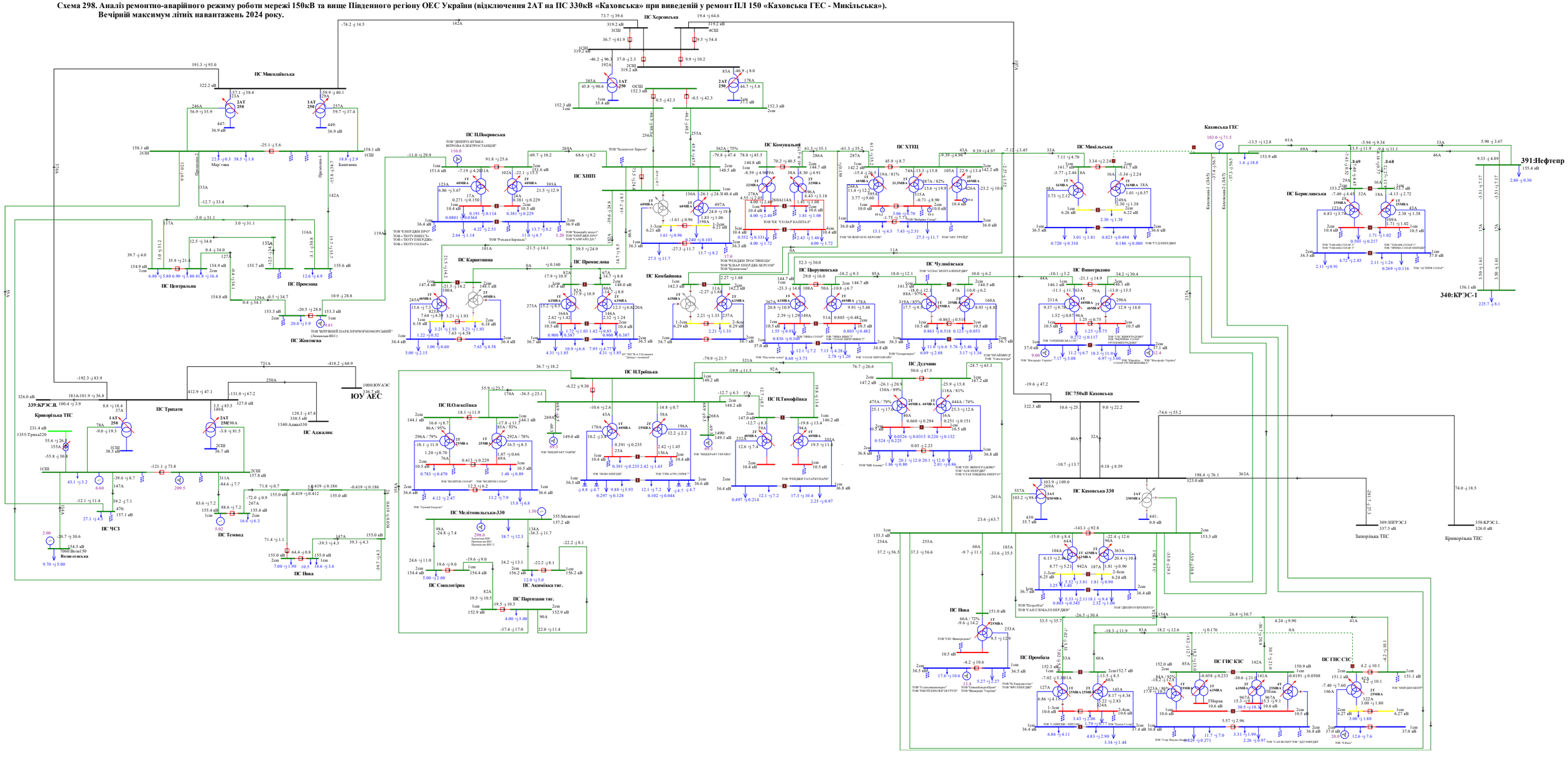

Схема 299. Аналіз ремонтно-аварійного режиму роботи мережі 150кВ та вище Південного регіону ОЕС України (відключення ПЛ 150кВ «Мелітопольська - Акимівка» при виведеній у ремонт ПЛ 150 «Мелітопольська - Сокологірна»).
Вечірній максимум літніх навантажень 2024 року.

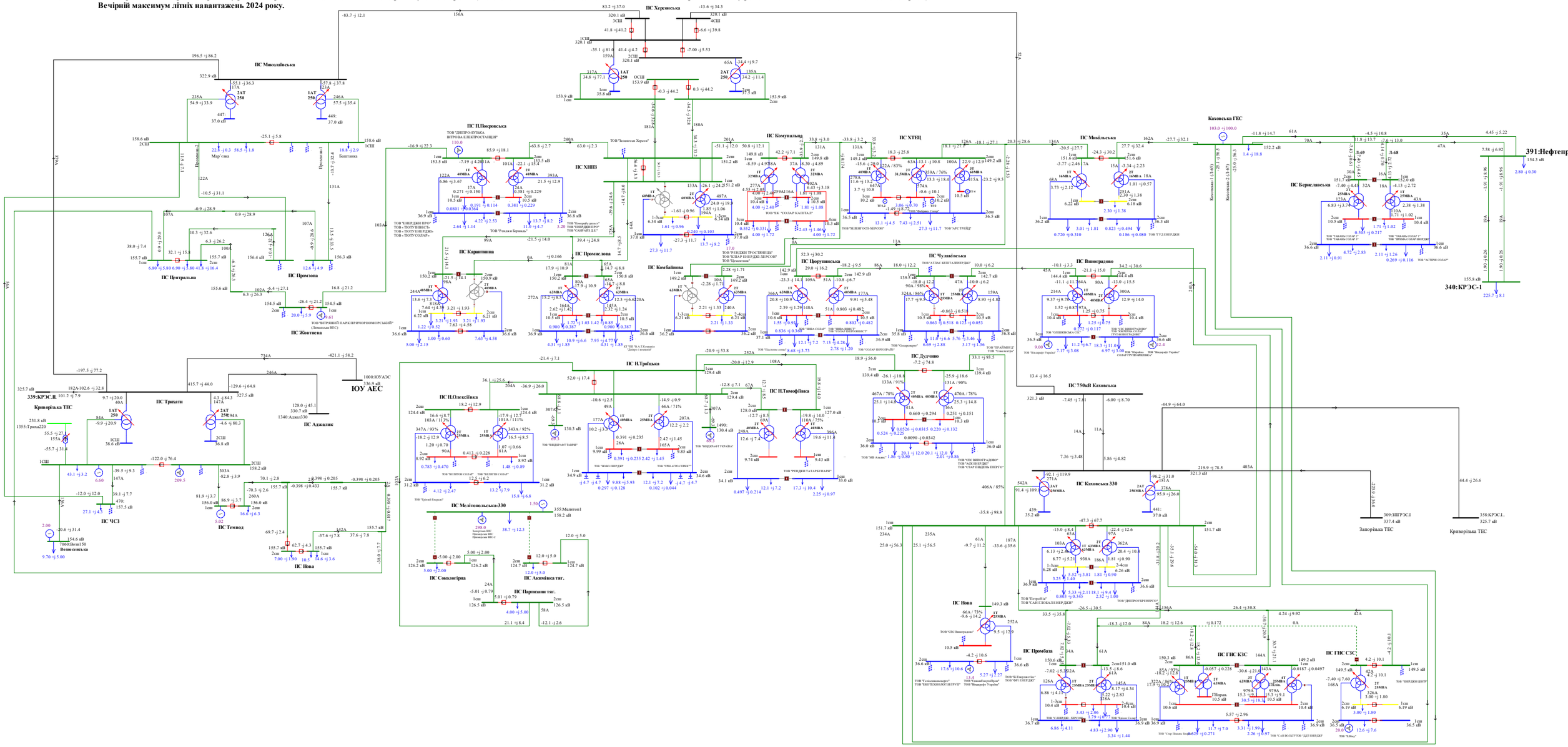
ПС Миколаївська
ПС Центральна
ПС Промзона
ПС Жовтнева
ПС ПЛПокровська
ТОВ "ДНІПРО-БУДКА"
ВІТРОВА ЕЛЕКТРОСТАНЦІЯ"
ТОВ "ЕНЕРДЖІ ПРО"
ТОВ «ТЮПУ ВІНЕСТ»
ТОВ «ТЮПУ ТЕНЕРДЖІ»
ТОВ «ТЮПУ СОЛАР»
ТОВ "Ресайз Берислав"
ПС Карантинна
ПС ХНВЗ
ПС Промислова
ТОВ "ЕНЕРДЖІ ПРОСТІВЕЦЬ"
ТОВ "СОЛАР ЕНЕРДЖІ-ХЕРСОН"
ТОВ "Цукоптиця"
ПС Комбайнова
ПС Комунальна
ТОВ "ТК "СОЛАР КАПІТАЛ"
ТОВ "ВЕЛІКІЙ СОЛАР"
ТОВ "ВЕЛІКІЙ СОЛАР"
ТОВ "ВІНЕСТ СОЛАР"
ТОВ "ТУЛЧИНСЬКА СЕС"
ТОВ "ЗЕЛЕНОЧКІ ЕНЕРДЖІ"
ТОВ "ГРІН АГРО СТРІКТ"
ТОВ "ВІНДКРАФТ УКРАЇНА"
ТОВ "РУНДЖІН ТАТАРБУНАРИ"
ПС ХТЕЦ
ТОВ "ЕНЕРГОСП-ХЕРСОН"
ТОВ "Зелена Сопка"
ТОВ "АРС ТРЕЙД"
ПС Чорнуська
ТОВ "ЧИНА СОЛАР"
ТОВ "СОЛАР ПІВДЕННИЙ"
ТОВ "Пасхова сопка"
ТОВ "Сонцедарує"
ПС Чулаївська
ТОВ "АТЛАС КЕПІТАЛ ЕНЕРДЖІ"
ТОВ "СОЛАР ШИРОКИЙ"
ТОВ "ВІНДАЙМІКДЖ"
ТОВ "Сонцекерує"
ПС Дудчино
ТОВ "ВІНДКРАФТ ТАВРІЯ"
ТОВ "МВ Альянс"
ПС Михайлівська
ТОВ "ЕНЕРДЖІ ЦЕНТР"
ТОВ "ЧЕС ВІНОГРАДОВО"
ТОВ "АСК ЕНЕРДЖІ"
ТОВ "СТАР ЛІНДЕНА ЕНЕРГО"
ТОВ "ЧЕС ВІНОГРАДОВО"
ТОВ "ЧЕС ВІНОГРАДОВО"
ТОВ "ЧЕС ВІНОГРАДОВ

Схема 300. Аналіз ремонтно-аварійного режиму роботи мережі 150кВ та вище Південного регіону ОЕС України (відключення ПЛ 150кВ «Партизани -Акимівка» при виведеній у ремонт ПЛ 150 «Партизани - Сокологірна»).
Вечірній максимум літніх навантажень 2024 року.

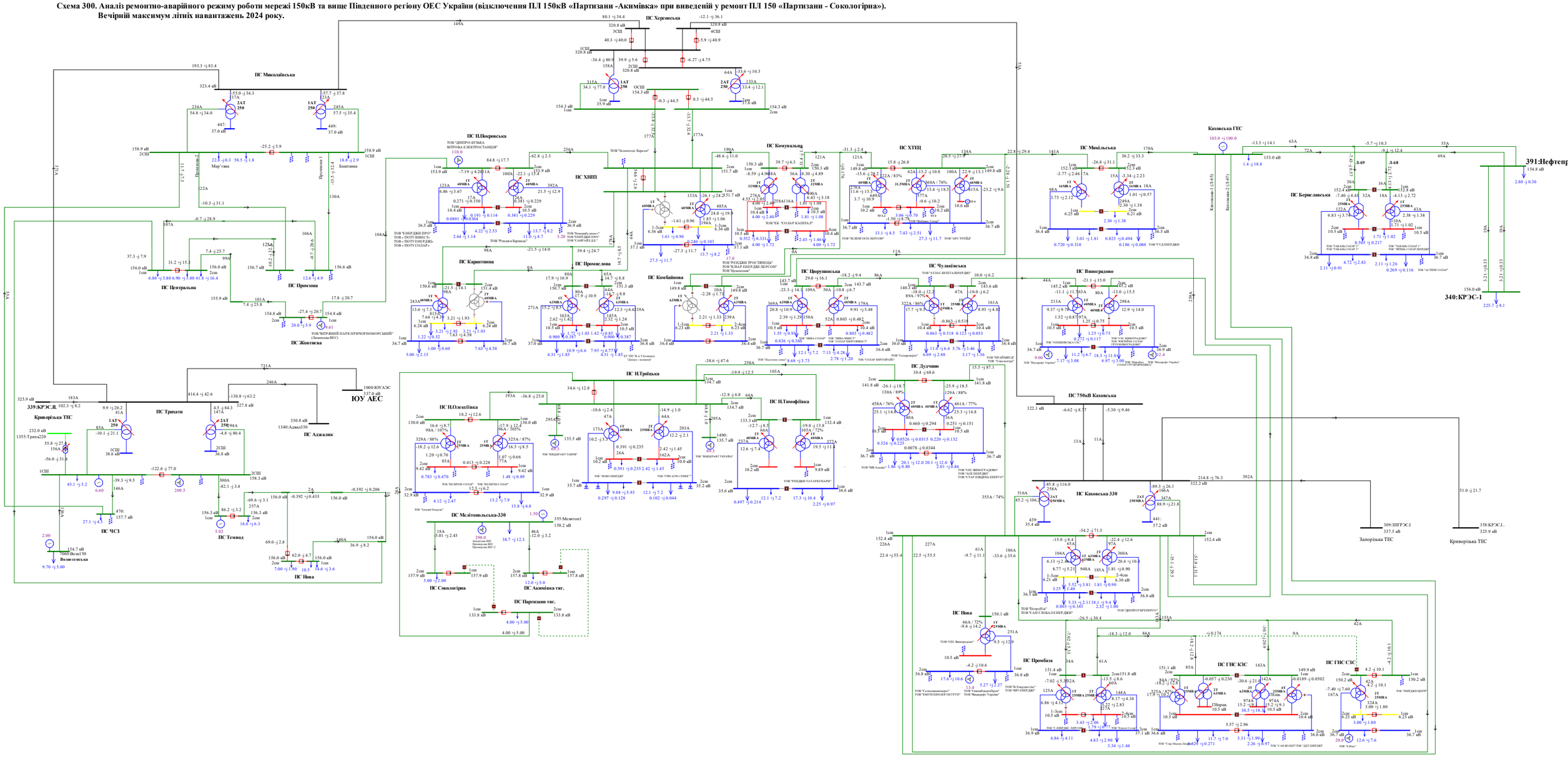

Схема 301. Аналіз ремонтно-аварійного режиму роботи мережі 150кВ та вище Південного регіону ОЕС України (відключення ПЛ 150кВ «П.Покровська - Жовтнева»).
Вечірній максимум літніх навантажень 2024 року.

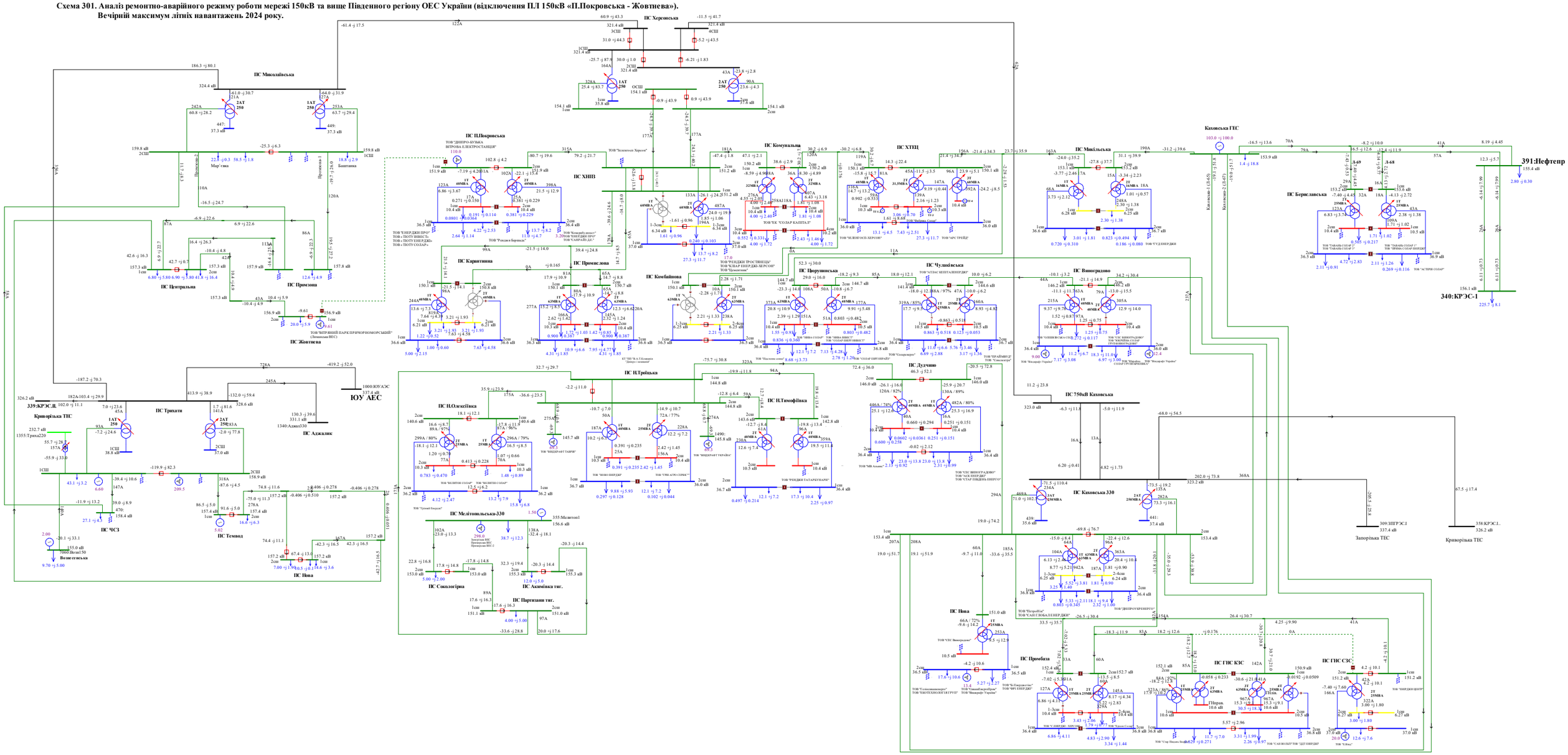

Схема 302. Аналіз ремонтно-аварійного режиму роботи мережі 150кВ та вище Південного регіону ОЕС України (відключення ПЛ 150кВ «Каховська - Дудчино»).
Вечірній максимум літніх навантажень 2024 року.

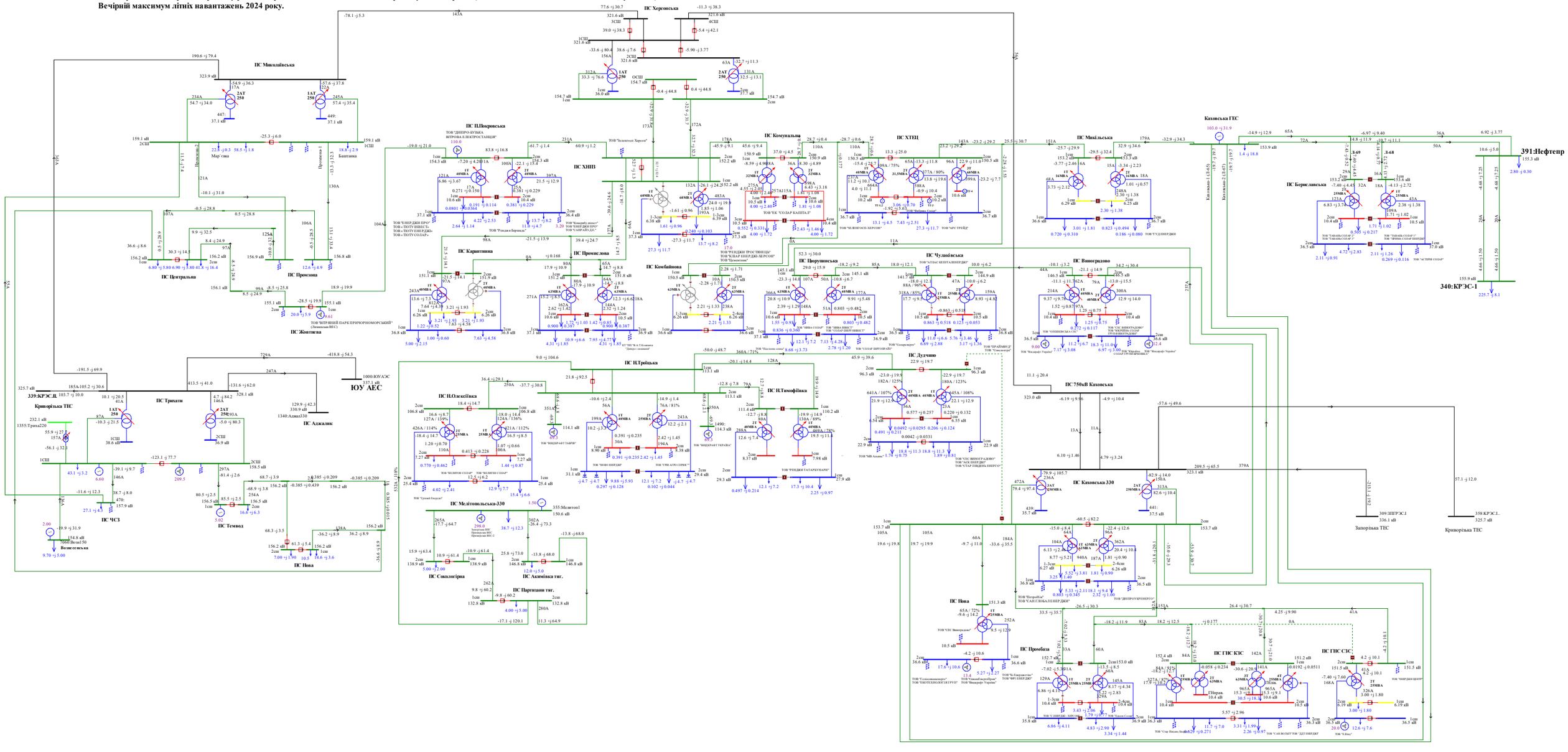
ПС Миколаївська
ПС ПЦЮрківська
ТОВ "ДНІПРО-БУДЖА ВІТРОВА ЕЛЕКТРОСТАНЦІЯ"
ПС ХНВЗ
ПС Комунальна
ПС ХТЕЦ
ТОВ "ТЕХНОПАРК ЕНЕРГІЯ"
ПС Миколаївська-330
ПС Каховська ГЕС
ПС Мишівська
ПС Берегівська
391:Нефтегір
340:КРЭС-1
ПС Центральна
ПС Промзона
ПС Карантинна
ПС Промислова
ПС Комбайнова
ПС Іванівська
ПС Чудлівська
ПС Виноградово
ПС Жовтнева
ПС Трикати
ПС ІЛТроїцька
ПС Дудчино
ПС 750кВ Каховська
339:КРЭС.Л
Криворізька ТЕС
ПС ЧСЗ
ПС Темвод
ПС Нова
ПС Каховська 330
ПС ІЛОлексіївка
ПС ІЛТимофіївка
ПС Мелітопольська-330
ПС Сокологірка
ПС Партизани тяг.
ПС Акимівка тяг.
ПС Промбаза
ПС ГНС КЗС
ПС ГНС СЗС
ТОВ "ЕНЕРДЖІ ПРО"
ТОВ "ТОТУ ІНВЕСТ"
ТОВ "САНРАЙЗ ДЕ"
ТОВ "ТОТУ СОЛАР"
ТОВ "Рендже Бернальс"
ТОВ "ТЕНДЕНЦІЯ ТРОСТЯНЕЦЬ"
ТОВ "КЛІФ ЕНЕРДЖІ-ХЕРСОН"
ТОВ "Ерменкомп"
ТОВ "ЧУДІВСЬКА ВІЛЬГА-ЕНЕРДЖІ"
ТОВ "ЧІМА СОЛАР"
ТОВ "СОЛАР ІНГОПАРК"
ТОВ "Пасіонс солар"
ТОВ "Сонергіяпро"
ТОВ "ЧЕРАЙМВУДЖ"
ТОВ "Комсонторг"
ТОВ "ЧЕС ВИНОГРАДОВО"
ТОВ "ЖКПОЛЯ СОЛАР ГРУП ВІННИЦЯ ІІ"
ТОВ "ЧЕС ВИНОГРАДОВО"
ТОВ "ЧЕРВОНІ ЗОРІ ЕНЕРДЖІ"
ТОВ "ЧЕРВОНІ ЗОРІ ЕНЕРДЖІ ЦЕНТР"
ТОВ "ЧЕРВОНІ ЗОРІ ЕНЕРДЖІ ПІВДЕНЬ"
ТОВ "ЧЕРВОНІ ЗОРІ ЕНЕРДЖІ ЗАХІД"
ТОВ "ЧЕРВОНІ ЗОРІ ЕНЕРДЖІ ПІВНІЧ"
ТОВ "ЧЕРВОНІ ЗОРІ ЕНЕРДЖІ СХІД

Схема 303. Аналіз режиму роботи мережі 150кВ та вище Південного регіону ОЕС України.
Денне зниження зимових навантажень 2024 року.

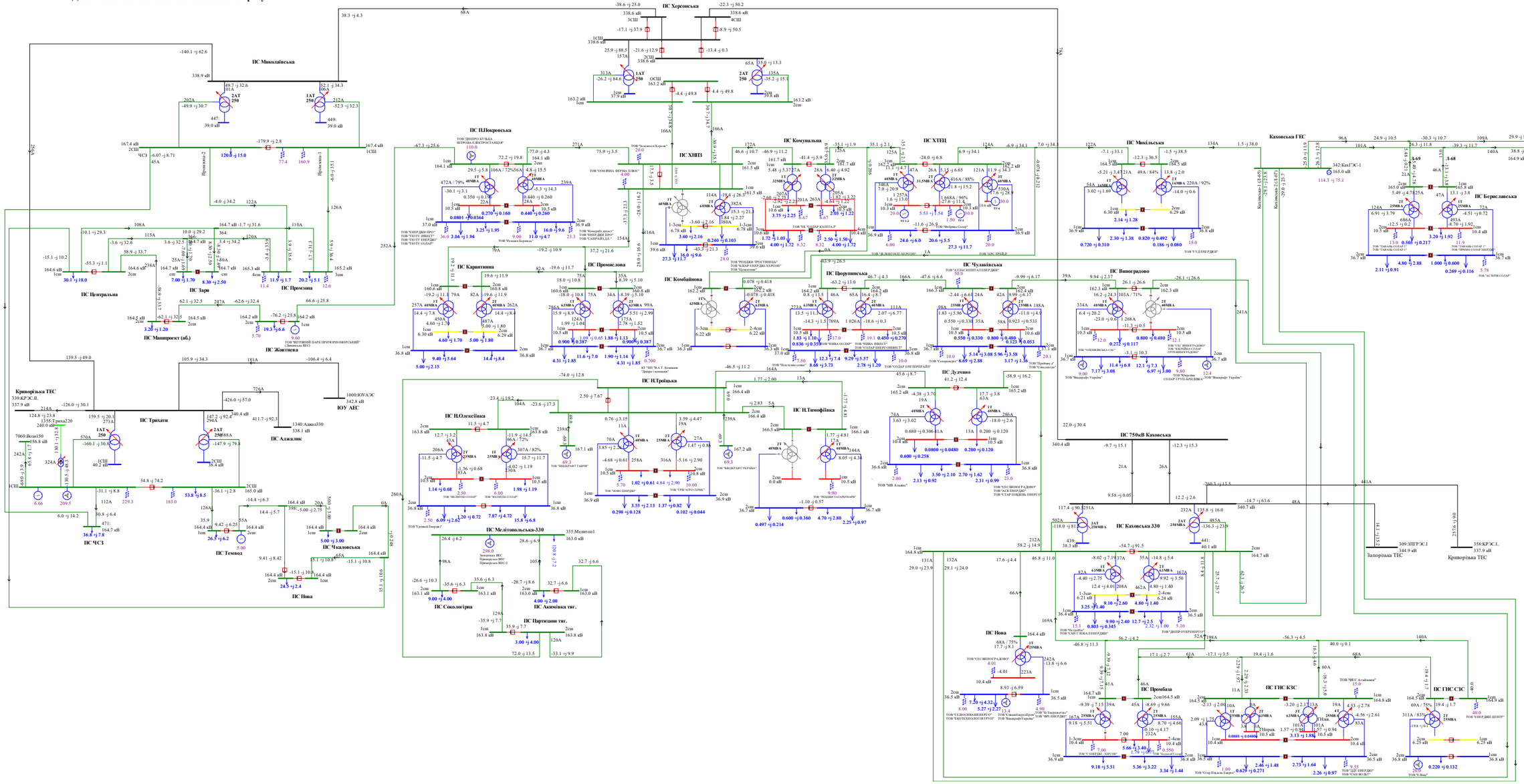
ПС Миколаївська
ПС Центральна
ПС Зари
ПС Машироект (аб.)
ПС Жовтнева
ПС Трихати
ПС Аджалик
ПС ЧСЗ
ПС Темвод
ПС Чкаловська
ПС Нова
ПС Промзона
ПС Карантинна
ПС Сокологірна
ПС Мелітопольська-330
ПС Акімівка тяг.
ПС Партизани тяг.
ПС Покровська
ПС Комунальна
ПС ХНПЗ
ПС ХТЕЦ
ПС Херсонська
ПС Олексіївка
ПС Троїцька
ПС Тимофіївка
ПС Дудчино
ПС Чулаківська
ПС Порушинська
ПС Комбайнова
ПС Виноградово
ПС Михайлівська
ПС 750кВ Каховська
ПС Каховська 330
ПС Берославська
ПС Інфотроніка
ПС ГЗС
ПС ГЗС КЗС
ПС ГЗС СЗС
Каховська ГЕС
Криворізька ТЕС
Запорізька ТЕС
Кривірізька ТЕС
ЮУ АЕС
ТОВ "ДНІПРО-БУДЖАК"
ТОВ "ПІОТУ ЗВІЗОТ"
ТОВ "ПІОТУ ЕНЕРДЖІ"
ТОВ "ПІОТУ СОЛАР"
ТОВ "ЕНЕРДЖІ ПРО"
ТОВ "ЕНЕРДЖІ ПРО"
ТОВ "СОНЯЧНА ФІРМА ПЛЮС"
ТОВ "Комерційний експрес"
ТОВ "ЕНЕРДЖІ ПРО"
ТОВ "СЛАВРАЙД ДЕЛ"
ТОВ "Ресвіта Бурмацька"
ТОВ "ЕК "СОЛАР КАПІТАЛ"
ТОВ "ТЕНДЕНЦІЯ ПРОСТИРЩЕЛЬ"
ТОВ "СОЛАР ЕНЕРДЖІ-ХЕРСОН"
ТОВ "Цюкоптонс"
ТОВ "ЖЕНЕСОЛ-ХЕРСОН"
ТОВ "АРС ПРЕЙД"
ТОВ "ТУД ЕНЕРДЖІ"
ТОВ "ЕЛІАС КЕШІТАЛ

Схема 304. Аналіз ремонтно-аварійного режиму роботи мережі 150кВ та вище Південного регіону ОЕС України (відключення 3АТ на ПС 330кВ «Каховська» при виведеному у ремонт 2АТ на ПС 330кВ «Каховська»).
Денне зниження зимових навантажень 2024 року.

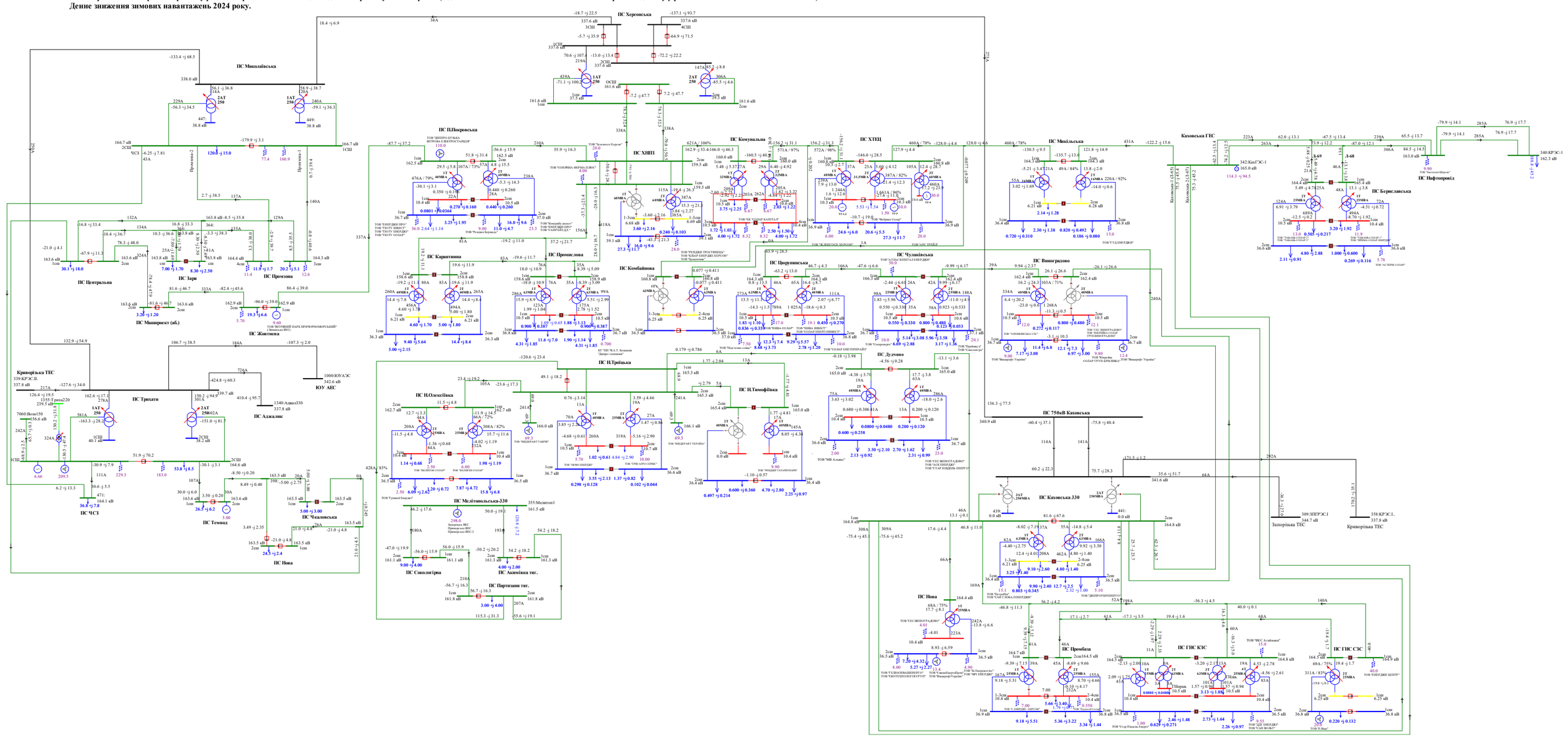
ПС Миколаївська
ПС Центральна
ПС Зари
ПС Промзона
ПС Машпроект (аб.)
ПС Жовтнева
ПС Трихати
ПС Аджалик
ПС ЧСЗ
ПС Темвод
ПС Чкаловська
ПС Нова
ПС Сокологірка
ПС Покровська
ПС Карантина
ПС Промислова
ПС Мелітопольська-330
ПС Акімівка тяг.
ПС Партизани тяг.
ПС Троїцька
ПС Олексіївка
ПС Тимофіївка
ПС Херсонська
ПС ХНПЗ
ПС Комунальна
ПС ХТЕЦ
ПС Комбайнова
ПС Цюрупинська
ПС Чулаківська
ПС Дудчево
ПС Михайлівська
ПС Виноградово
ПС 750кВ Каховська
ПС Каховська 330
ПС ГЖС КЗС
ПС ГЖС СЗС
Каховська ГЕС
ПС Берегівська
ПС Пафнутіївка
Запорізька ТЕС
Криворізька ТЕС
Криворізька ТВС
ПС Сухолісівка
ПС Ювілейна
ПС Новотроїцька
ПС Таврійська
ПС Каланчак
ПС Асканія-Нова
ПС Генічеськ
ПС Новокаховська
ПС Нижньосірогозька
ПС Чорноморська
ПС Приморська
ПС Приморська ВЕС
ПС Приморська ВЕС-2
ПС Приморська СЕС
ПС Приморська СЕС-2
ПС Приморська СЕС-3
ПС Приморська СЕС-4
ПС Приморська СЕС-5
ПС Приморська СЕС-6
ПС Приморська СЕС-7
ПС Приморська СЕС-8
ПС Приморська СЕС-9
ПС Приморська СЕС-10
ПС Приморська СЕС-11
ПС Приморська СЕС-12
ПС Приморська СЕС-13
ПС Приморська СЕС-14
ПС Приморська

Схема 305. Аналіз ремонтно-аварійного режиму роботи мережі 150кВ та вище Південного регіону ОЕС України (відключення ПЛ 330 «Каховська 750 - Херсонська» при виведенні у ремонт ПЛ 330 «Трихати - Миколаївська»).
Денне зниження зимових навантажень 2024 року.

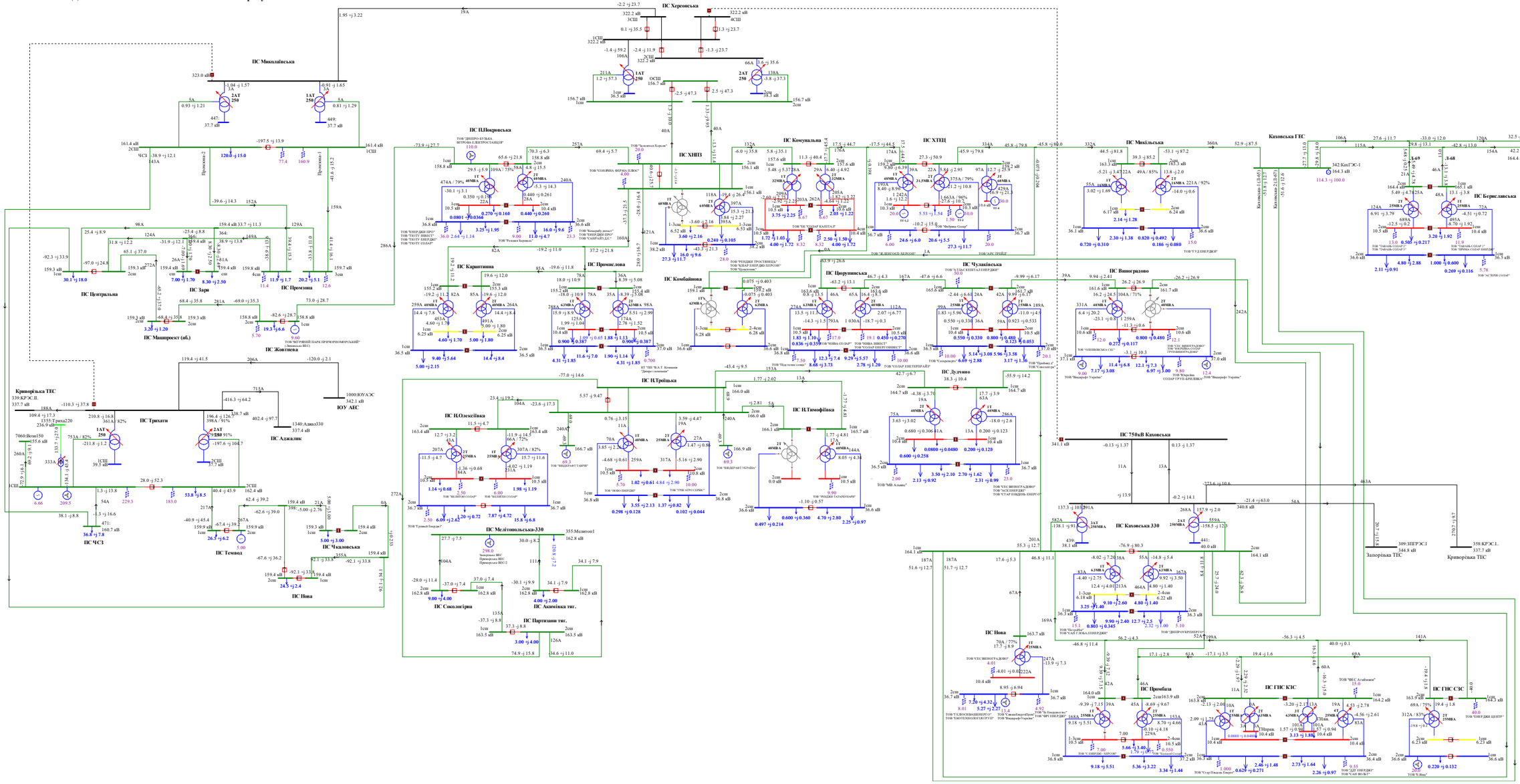

Схема 306. Аналіз ремонтно-аварійного режиму роботи мережі 150кВ та вище Південного регіону ОЕС України (відключення ПЛ 330 «Каховська - КрТЕС» при виведенй у ремонт ПЛ 330 «Каховська - ЗаТЕС»).
Денне зниження зимових навантажень 2024 року.

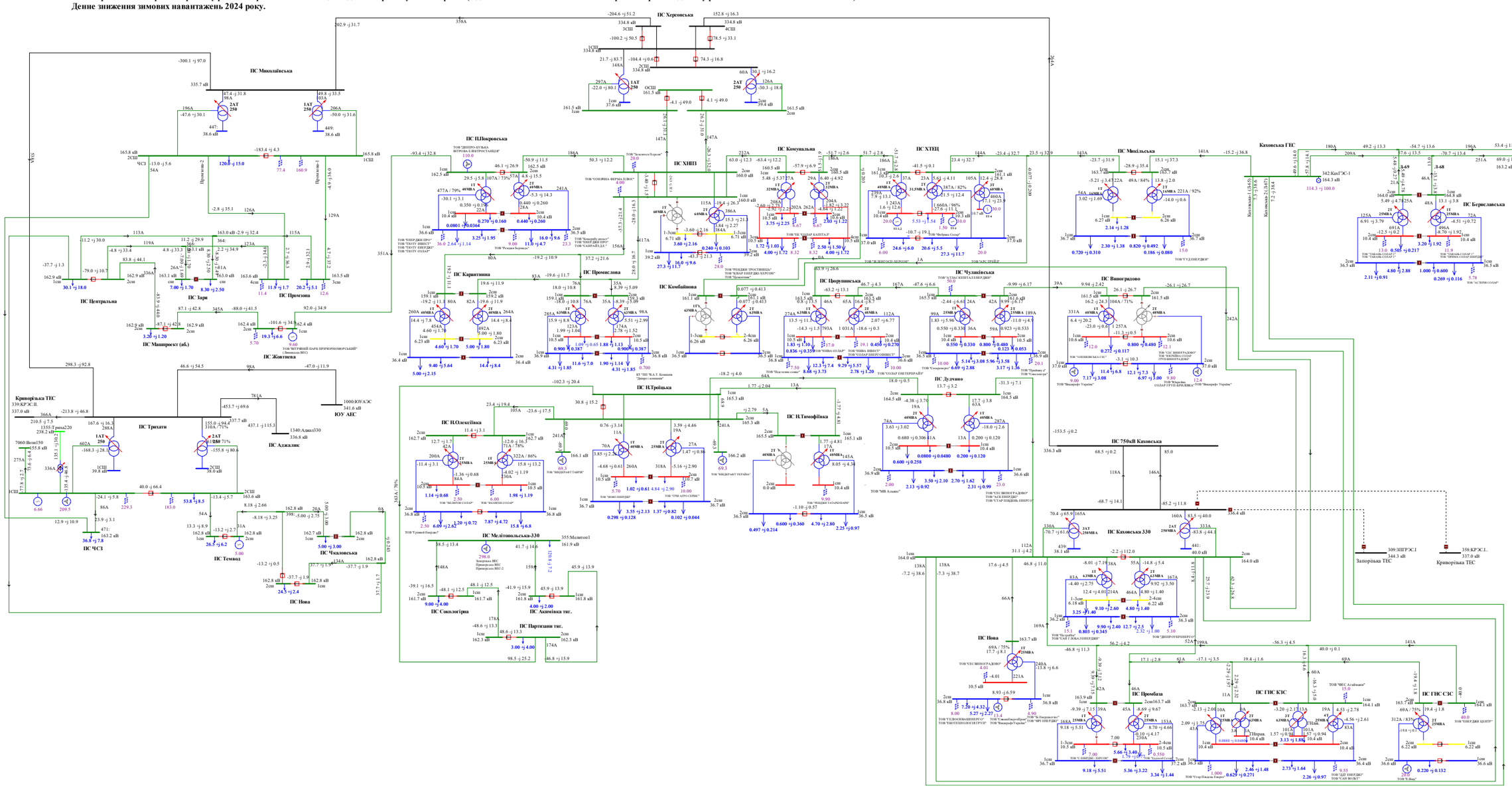

Схема 307. Аналіз ремонтно-аварійного режиму роботи мережі 150кВ та вище Південного регіону ОЕС України (відключення ПЛ 330 «Каховська 750 – Каховська 2» при виведенні у ремонт ПЛ 330«Каховська 750 – Каховська 1»).
Денне зниження зимових навантажень 2024 року.

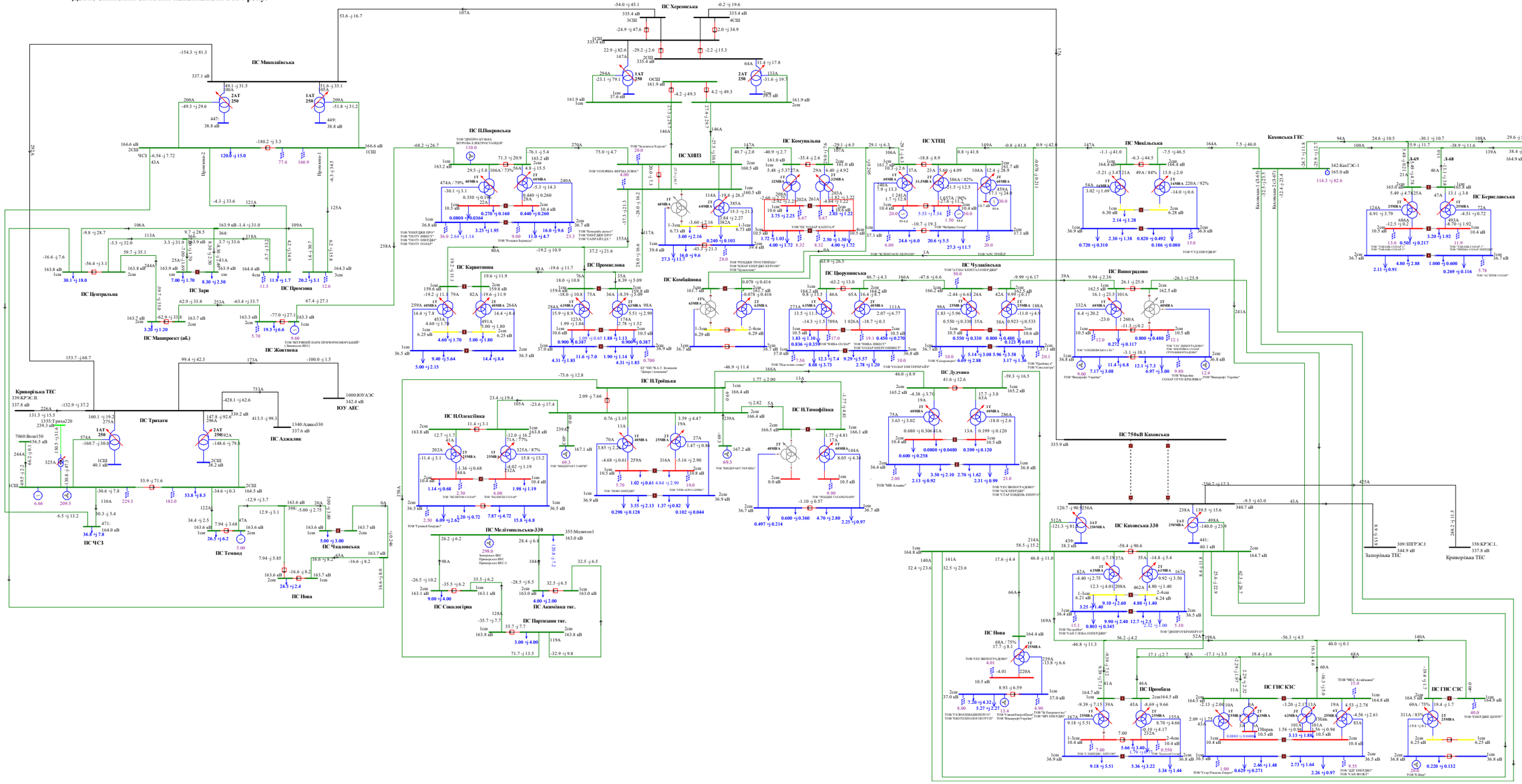

Схема 308. Аналіз ремонтно-аварійного режиму роботи мережі 150кВ та вище Південного регіону ОЕС України (відключення ПЛ 330 «Каховська 750 - Херсонська» при виведенні у ремонт ПЛ 330 «Каховська - КрТЕС»).
Денне зниження зимових навантажень 2024 року.

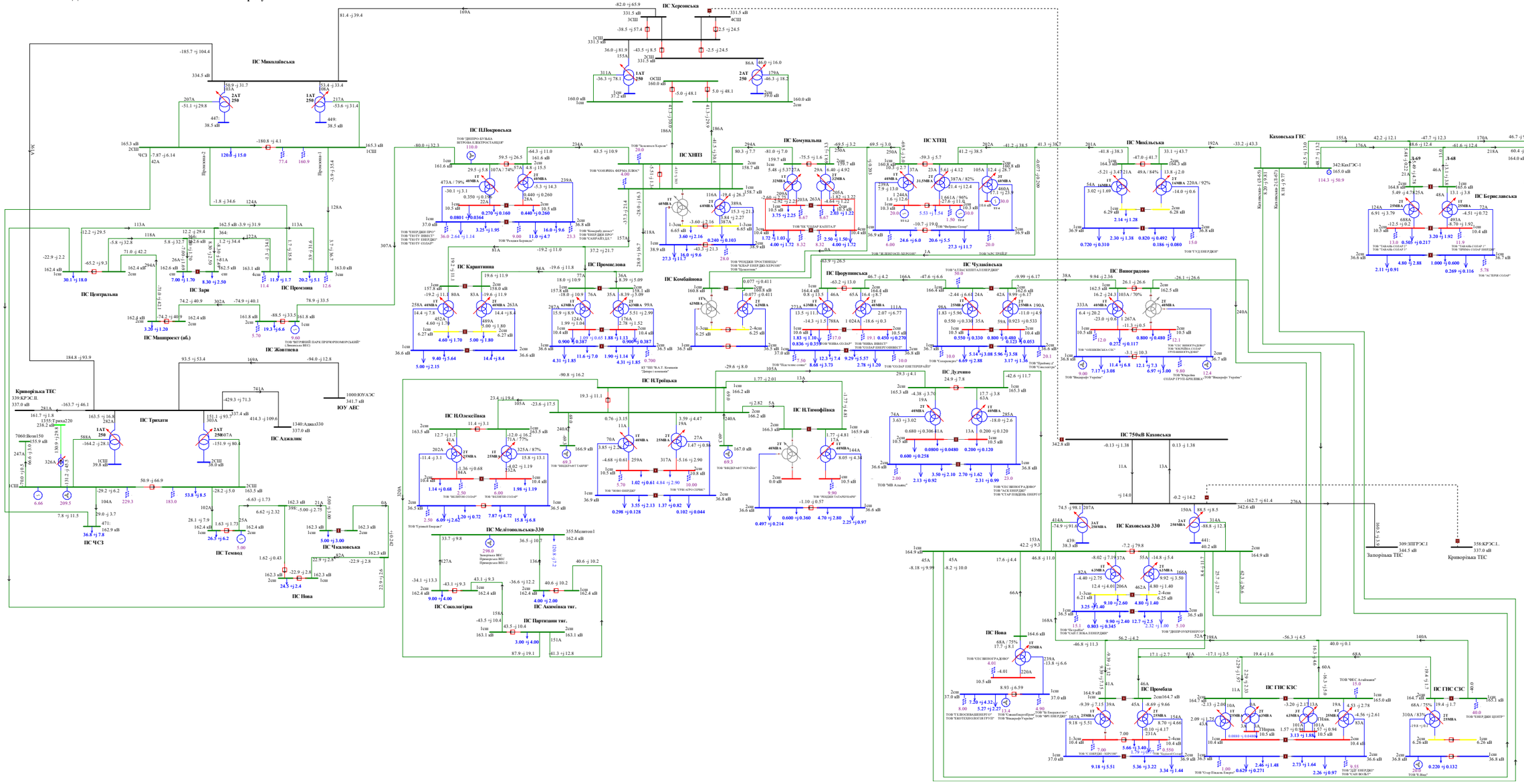

Схема 309. Аналіз ремонтно-аварійного режиму роботи мережі 150кВ та вище Південного регіону ОЕС України (відключення ПЛ 150 «Каховська – Каховська ГЕС 2» при виведенй у ремонт ПЛ 150 «Каховська – Каховська ГЕС 1»).
Денне зниження зимових навантажень 2024 року.

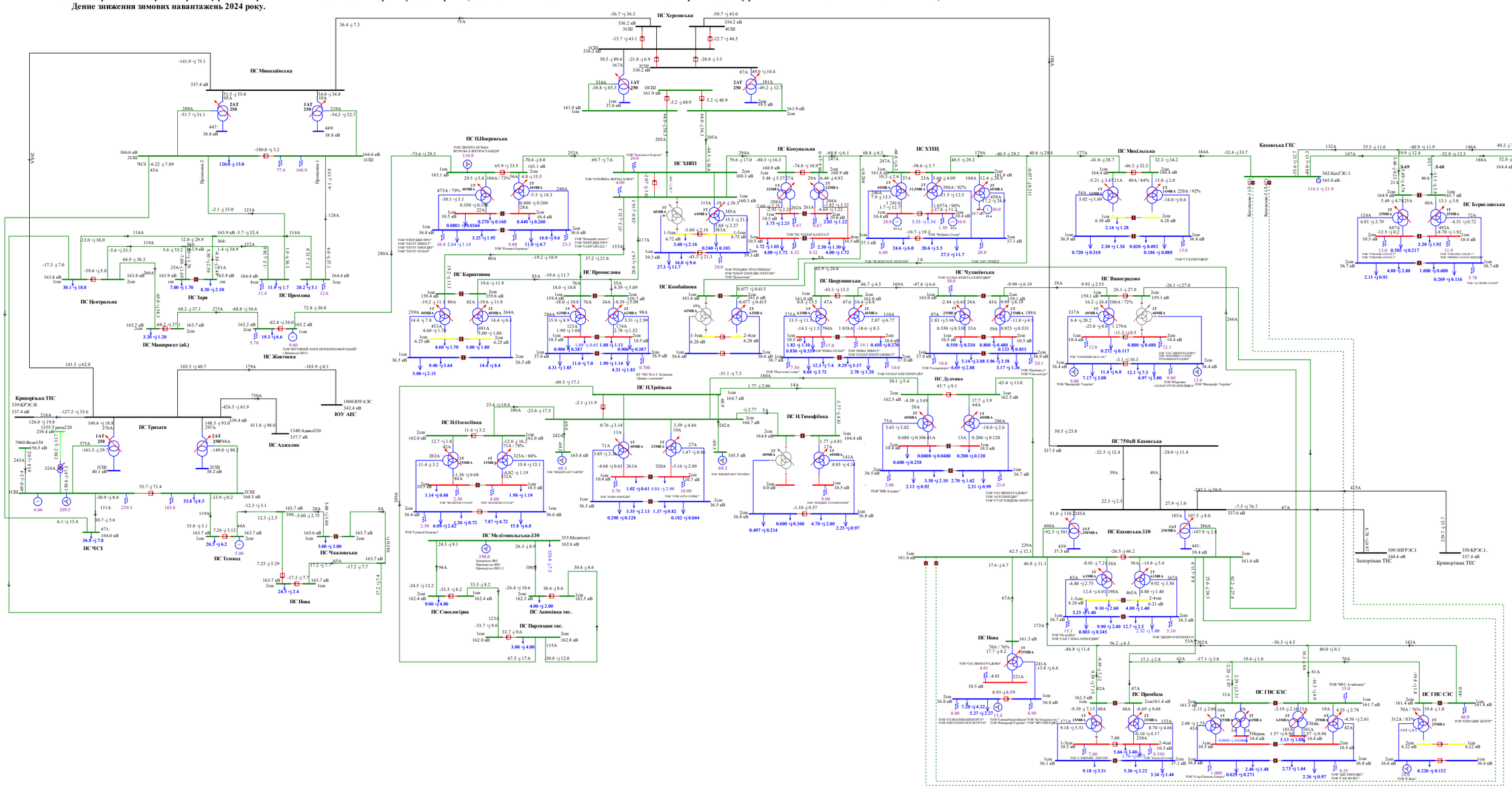

Схема 310. Аналіз ремонтно-аварійного режиму роботи мережі 150кВ та вище Південного регіону ОЕС України (відключення ПЛ 150 «Партизани – Н.Тройцьк» при виведеному у ремонт 2АТ на ПС 330кВ «Каховська»).
Денне зниження зимових навантажень 2024 року.

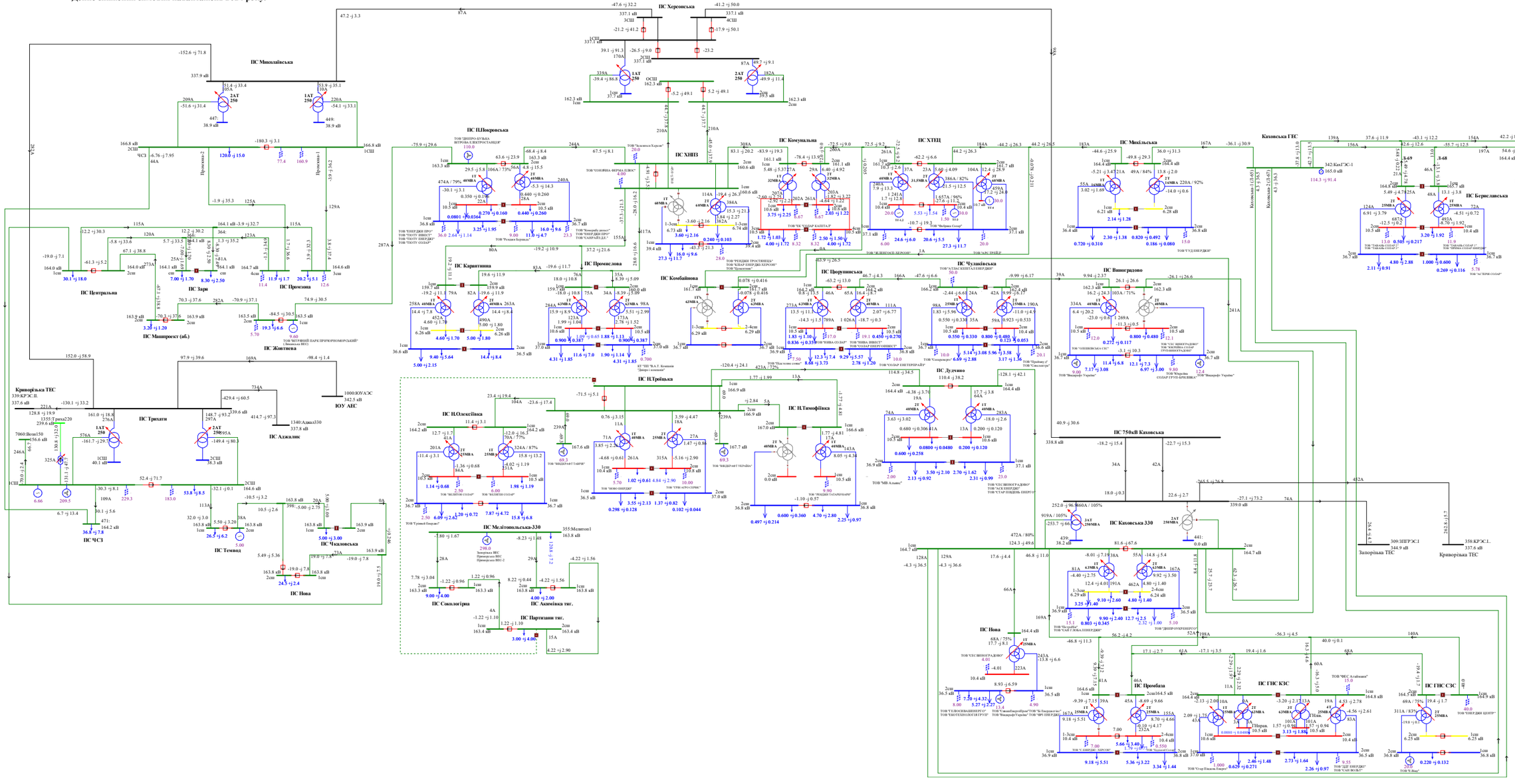
ПС Миколаївська
ПС Херсонська
ПС Каховська
ПС Н.Покровська
ПС ХНПЗ
ПС ХТЕЦ
ПС Комунальна
ПС Каринтинська
ПС Центральна
ПС Зари
ПС Машпроект (аб.)
ПС Промзона
ПС Комбайнова
ПС Чулаївська
ПС Виноградово
ПС Жовтнева
ПС Трихати
ПС Аджалик
ПС Н.Троїцька
ПС Н.Олексіївка
ПС Н.Тимофіївка
ПС Дудчено
ПС Мелітопольська-330
ПС Сокологірка
ПС Партизани тяг.
ПС Акімівка тяг.
ПС Чкаловська
ПС Нова
ПС ЧСЗ
ПС Темвод
ПС Каховська-330
ПС 750кВ Каховська
ПС Нова
ПС Пробоїща
ПС ГНС КЗС
ПС ГНС СЗС
ПС Запорізька
ПС Криворізька
ПС Інфотрофія
ПС Бериславська
Каховська ГЕС
Криворізька ТЕС
Запорізька ТЕС
ЮУ АЕС
Промзона-1
Промзона-2
ЧСЗ
Кривбасенерго
ТОВ "ДНІПРО-БУДЖАК ВІТРОВА ЕЛЕКТРОСТАНЦІЯ"
ТОВ "ТЕРНОПІЛЬОБЛЕНЕРГО"
ТОВ "ЕНЕРГОСВІТ"
ТОВ "ЕНЕРГОСВІТ ЛТД"
ТОВ "ЕНЕРГОСВІТ ЛТД"
ТОВ "ЕНЕРГОСВІТ ЛТД

Схема 311. Аналіз ремонтно-аварійного режиму роботи мережі 150кВ та вище Південного регіону ОЕС України (відключення 2СШ-330 на ПС 330 «Каховська» при виведеній у ремонт 1СШ-330 на ПС 330кВ «Каховська»).
Денне зниження зимових навантажень 2024 року.

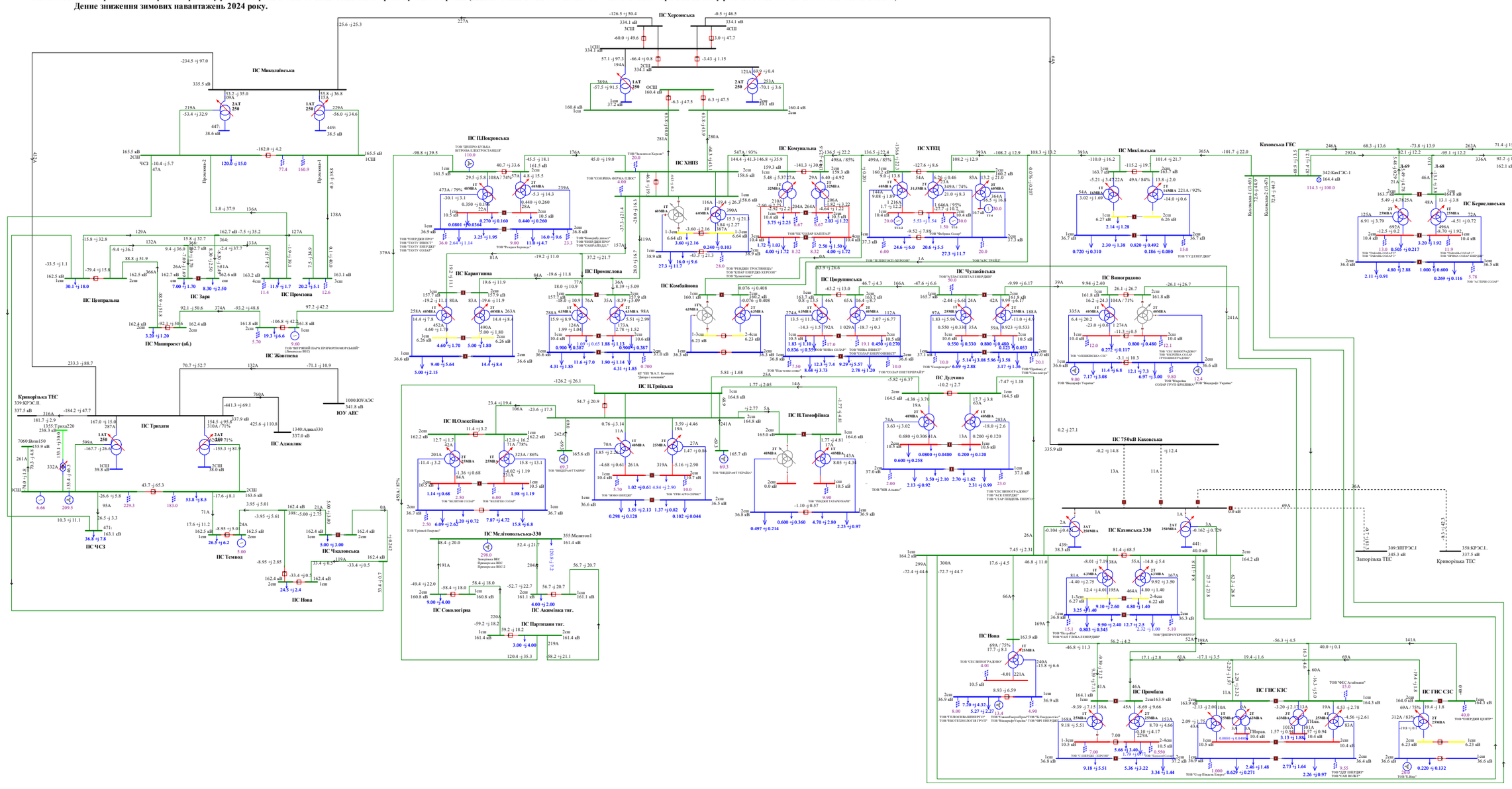

Схема 312. Аналіз ремонтно-аварійного режиму роботи мережі 150кВ та вище Південного регіону ОЕС України (відключення 2АТ на ПС 330кВ «Каховська» при виведенні у ремонт ПЛ 150 «Каховська ГЕС - Микільська»).
Денне зниження зимових навантажень 2024 року.

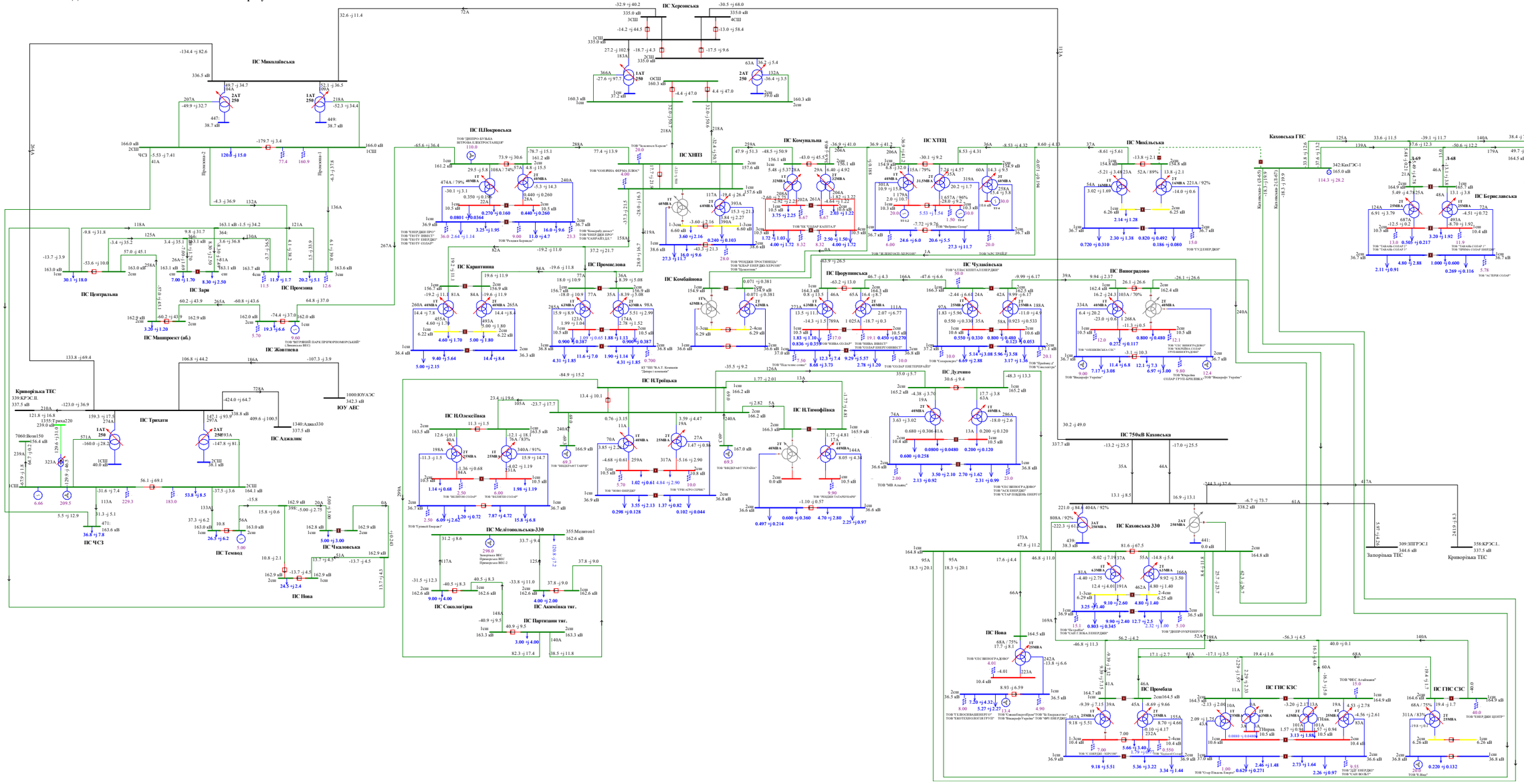

Схема 313. Аналіз ремонтно-аварійного режиму роботи мережі 150кВ та вище Південного регіону ОЕС України (відключення ПЛ 150кВ «Мелітопольська - Акимівка» при виведенні у ремонт ПЛ 150 «Мелітопольська - Сокологірна»).
Денне зниження зимових навантажень 2024 року.

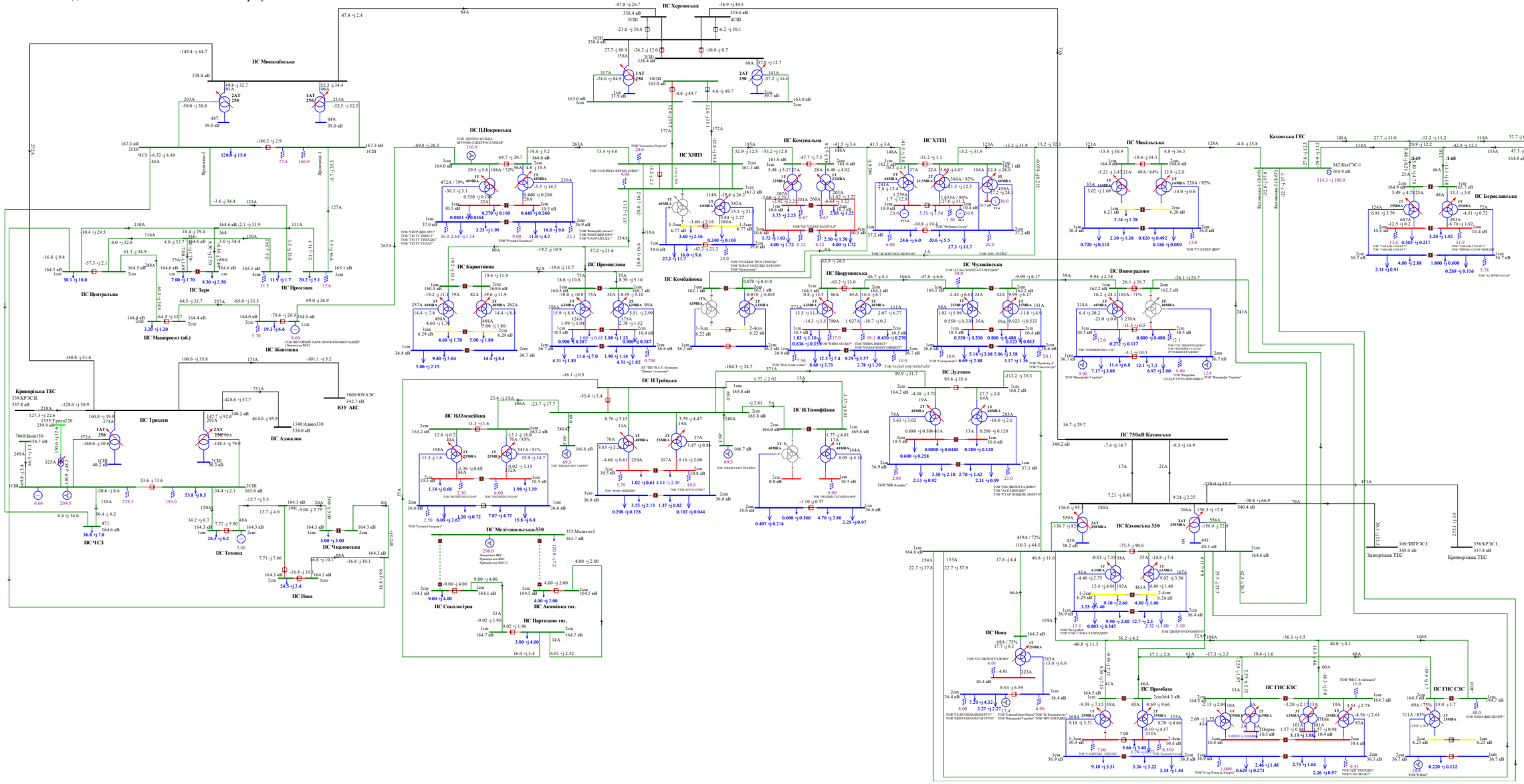

Схема 314. Аналіз ремонтно-аварійного режиму роботи мережі 150кВ та вище Південного регіону ОЕС України (відключення ПЛ 150кВ «Партизани -Акимівка» при виведеній у ремонт ПЛ 150 «Партизани - Сокологірна»).
Денне зниження зимових навантажень 2024 року.

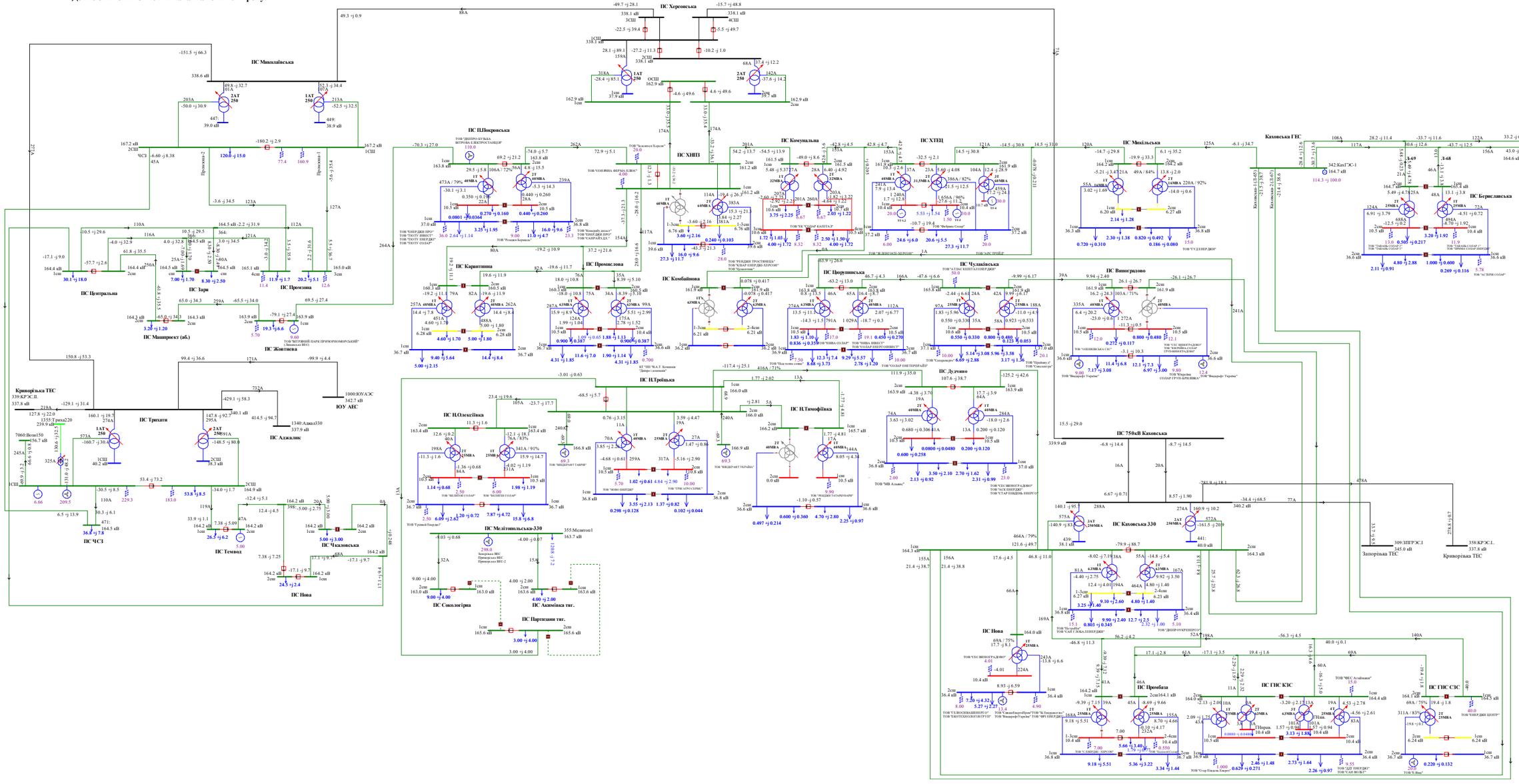

Схема 315. Аналіз ремонтно-аварійного режиму роботи мережі 150кВ та вище Південного регіону ОЕС України (відключення ПЛ 150кВ «П.Покровська - Жовтнева»).
Денне зниження зимових навантажень 2024 року.

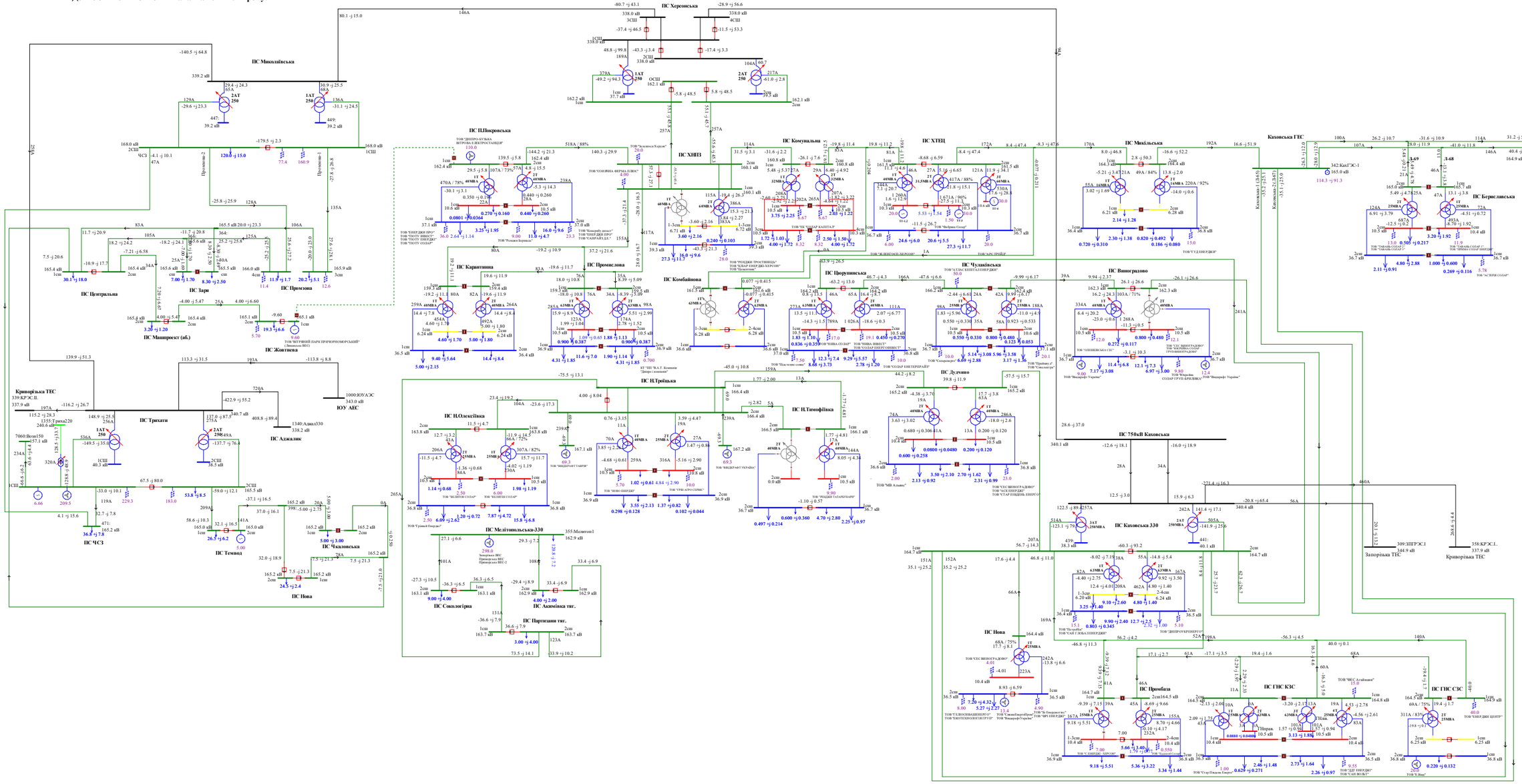

Схема 316. Аналіз ремонтно-аварійного режиму роботи мережі 150кВ та вище Південного регіону ОЕС України (відключення ПЛ 150кВ «Каховська - Дудчино»).
Денне зниження зимових навантажень 2024 року.

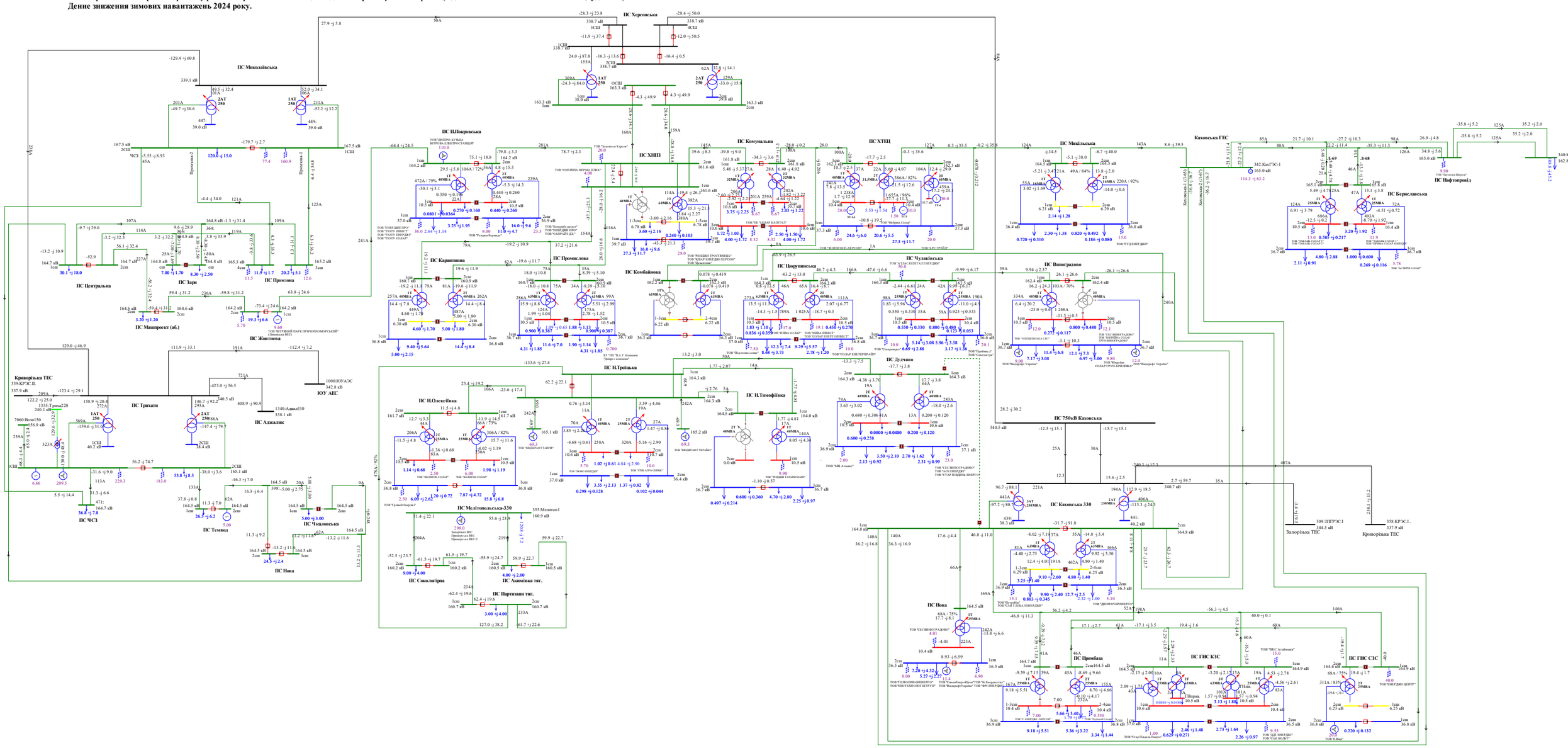

Схема 317. Аналіз режиму роботи мережі 150кВ та вище Південного регіону ОЕС
Вечірній максимум зимових навантажень 2024 року.

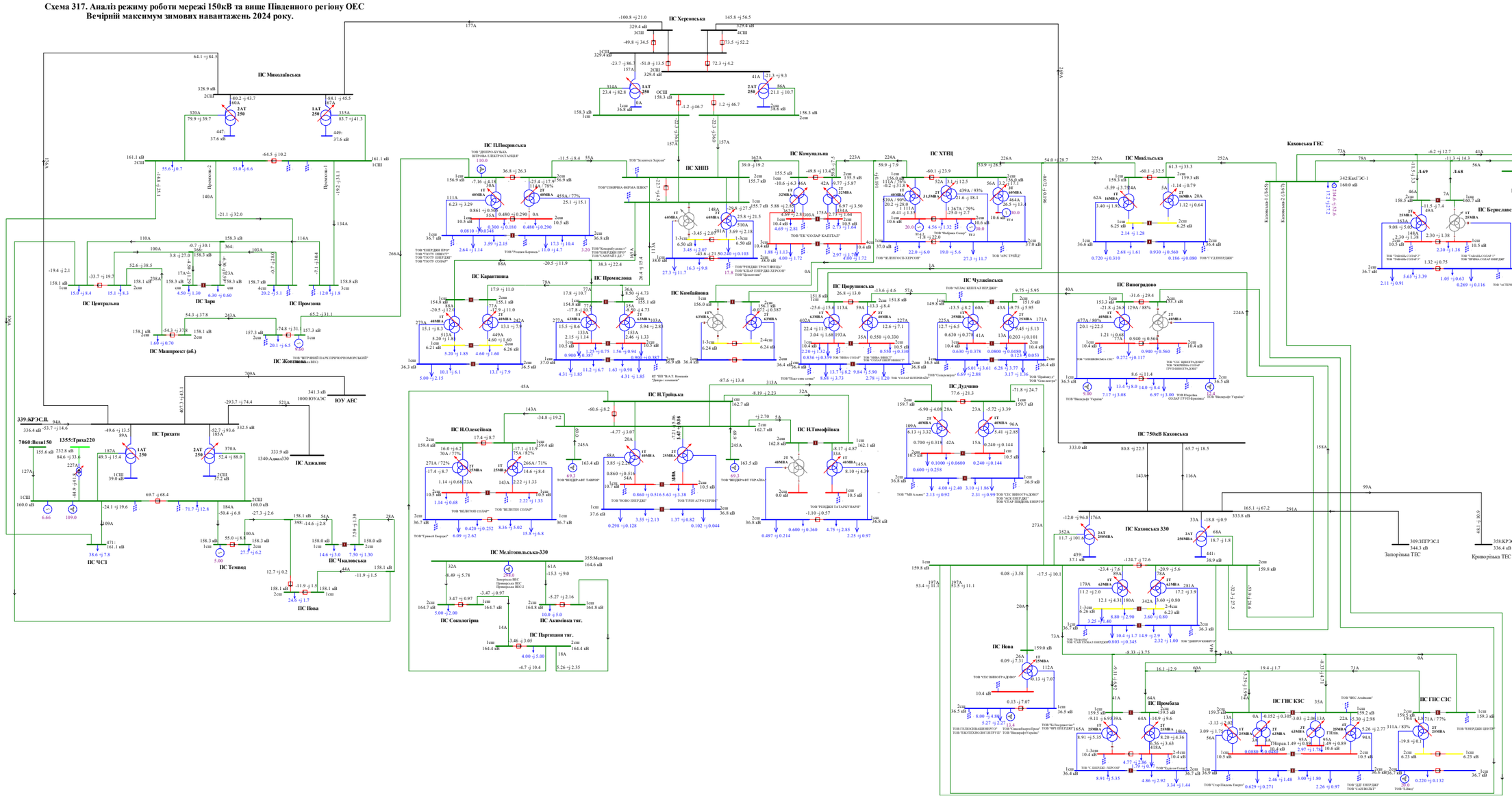

Схема 318. Аналіз ремонтно-аварійного режиму роботи мережі 150кВ та вище Південного регіону ОЕС України (відключення 3АТ на ПС 330кВ «Каховська» при виведеному у ремонт 2АТ на ПС 330кВ «Каховська»).
Вечірній максимум зимових навантажень 2024 року.

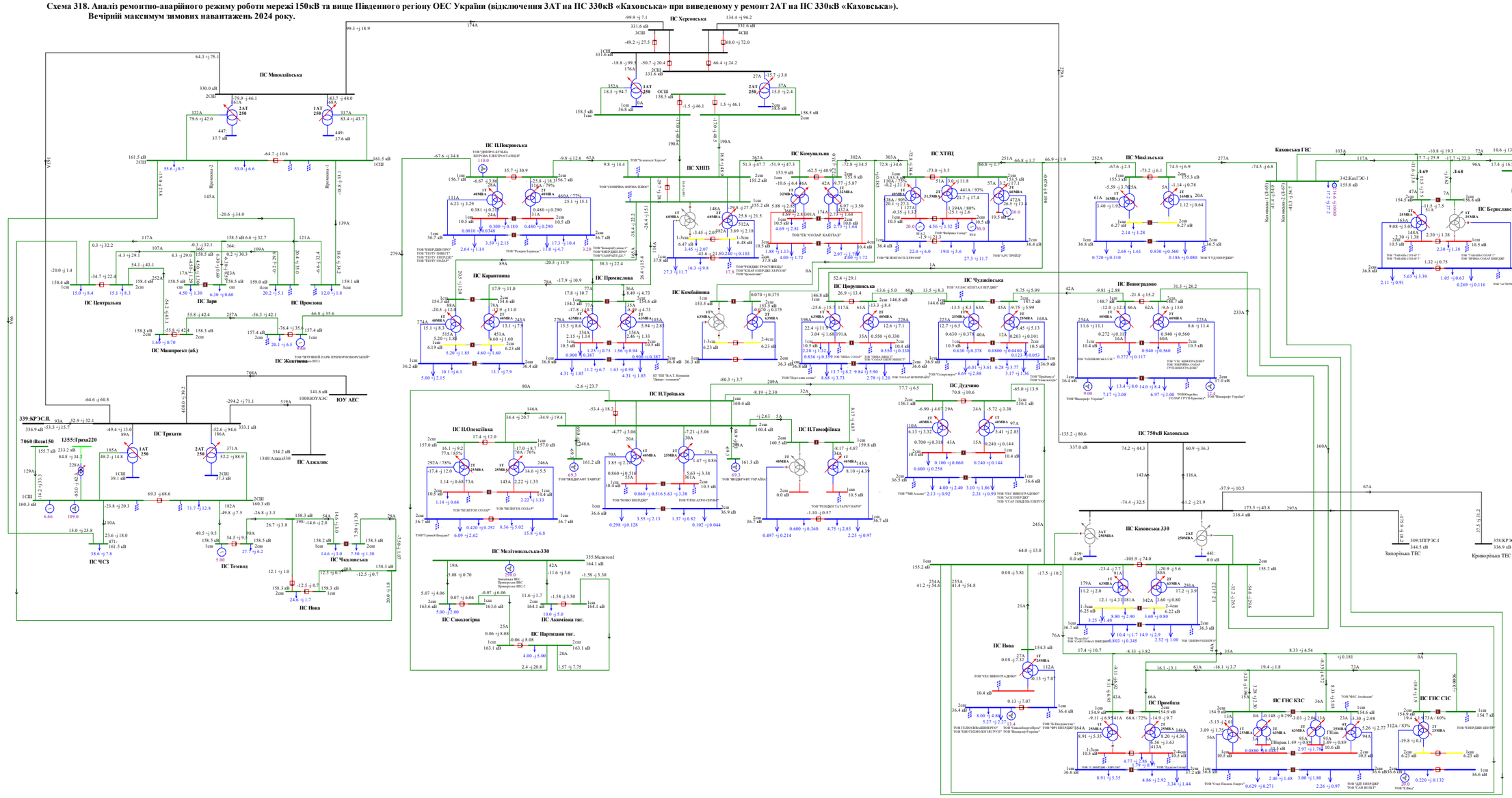

Схема 319. Аналіз ремонтно-аварійного режиму роботи мережі 150кВ та вище Південного регіону ОЕС України (відключення ПЛ 330 «Каховська 750 - Херсонська» при виведеній у ремонт ПЛ 330 «Трихати - Миколаївська»).
Вечірній максимум зимових навантажень 2024 року.

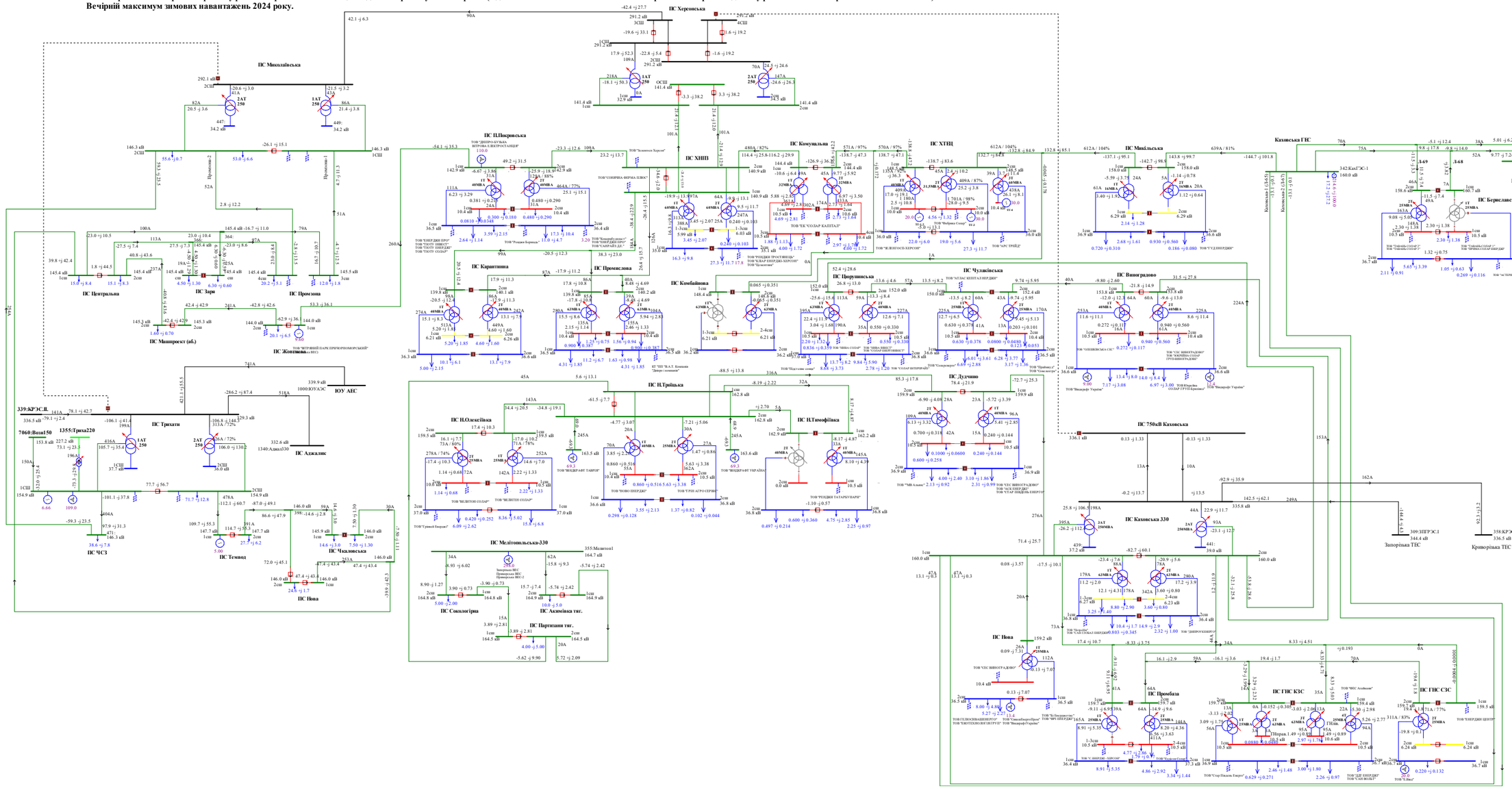

Схема 320. Аналіз ремонтно-аварійного режиму роботи мережі 150кВ та вище Південного регіону ОЕС України (відключення ПЛ 330 «Каховська - КрТЕС» при виведенні у ремонт ПЛ 330 «Каховська - ЗаТЕС»).
Вечірній максимум зимових навантажень 2024 року.

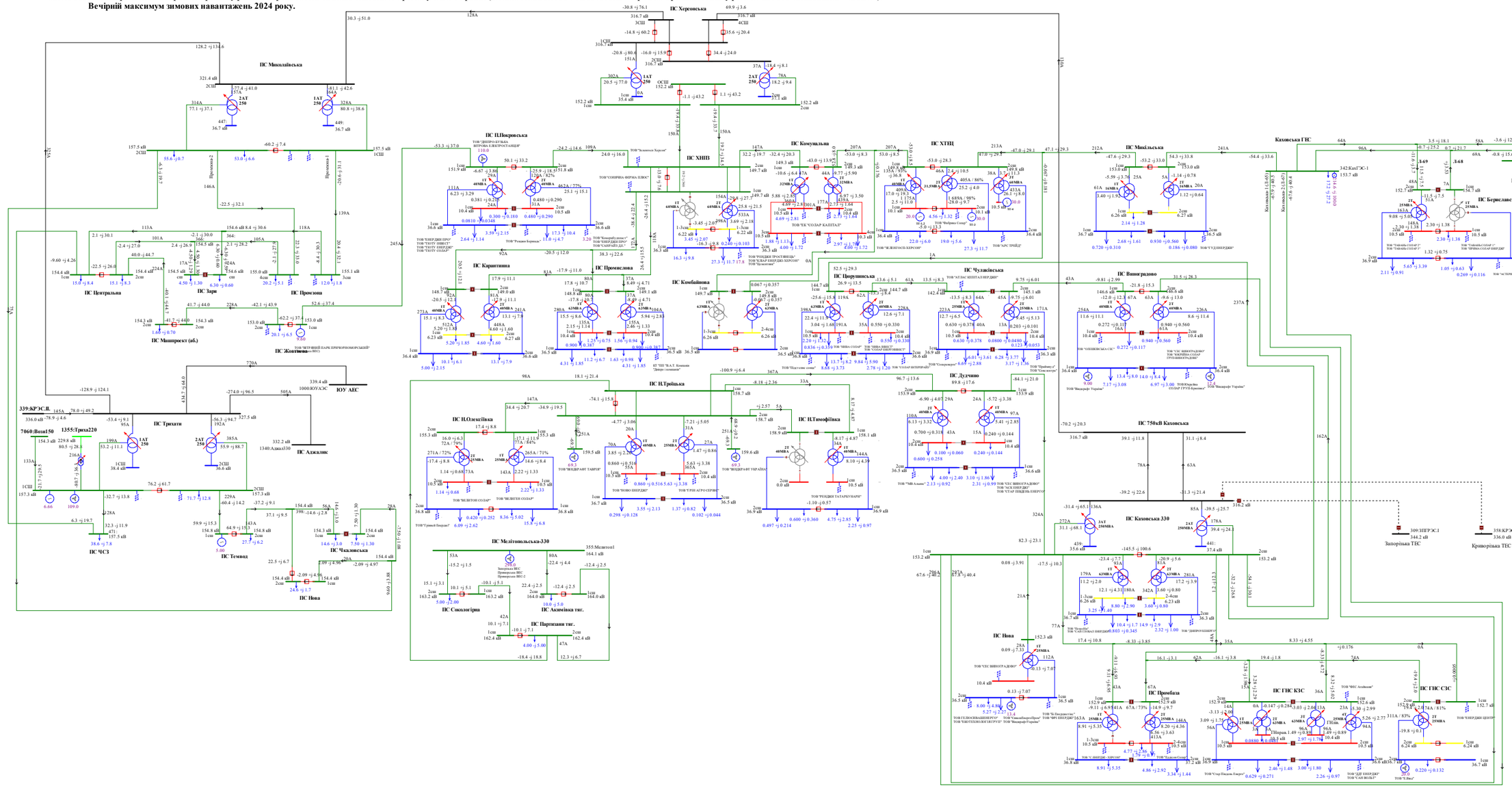
ПС Миколаївська
ПС Центральна
ПС Заря
ПС Промзона
ПС Машпроект (об.)
ПС Жовтнева
ПС Трихати
ПС ЧСЗ
ПС Темвод
ПС Чкаловська
ПС Нова
ПС Аджалик
ЮУ АЕС
ПС Херсонська
ПС ІЛПокровська
ПС ХНПВ
ПС Комунальна
ПС ХТНЦ
ПС Каришкина
ПС Промислова
ПС Комбайнова
ПС Чулаївська
ПС Іванівська
ПС Виноградово
ПС Михайлівська
ПС 750кВ Каховська
ПС Каховська 330
ПС Каховська ГЕС
ПС Нафтопровід
ПС Берегівська
ПС ІЛТроїцька
ПС Н.Олексіївка
ПС ІЛТимофіївка
ПС Дудчино
ПС Мелітопольська-330
ПС Сокологірка
ПС Лісмівська тяг.
ПС Партизани тяг.
ПС ГНС КЗС
ПС ГНС СЗС
ПС Пробівка
ПС Вишнівська
ПС Берислав
ПС Чулаївська
ПС Каховська ГЕС
Запорізька ТЕС
Криворізька ТЕС
339:КРЭС.ІІ.
7060:Возні150
1355:Трихз220
1000:ЮУАЭС
1340:Аджа330
340:КРЭС-1
309:ЗПГРЭС.І
358:КРЭС.І.
ТОВ "ВИНОГРАДІВСЬКИЙ ЦУКРОВИЙ ЗАВОД"
ТОВ "ЧЕС Асканія"
ТОВ "ЧЕС ВИНОГРАДІВО"
ТОВ "ЧЕС ВИНОГРАДІВСЬКЕ"
ТОВ "ЧЕС ВИНОГРАДІВСЬКЕ ГРУП-ВИНОГРАДІВО

Схема 321. Аналіз ремонтно-аварійного режиму роботи мережі 150кВ та вище Південного регіону ОЕС України (відключення ПЛ 330 «Каховська 750 – Каховська 2» при виведеній у ремонт ПЛ 330«Каховська 750 – Каховська 1»).
Вечірній максимум зимових навантажень 2024 року.

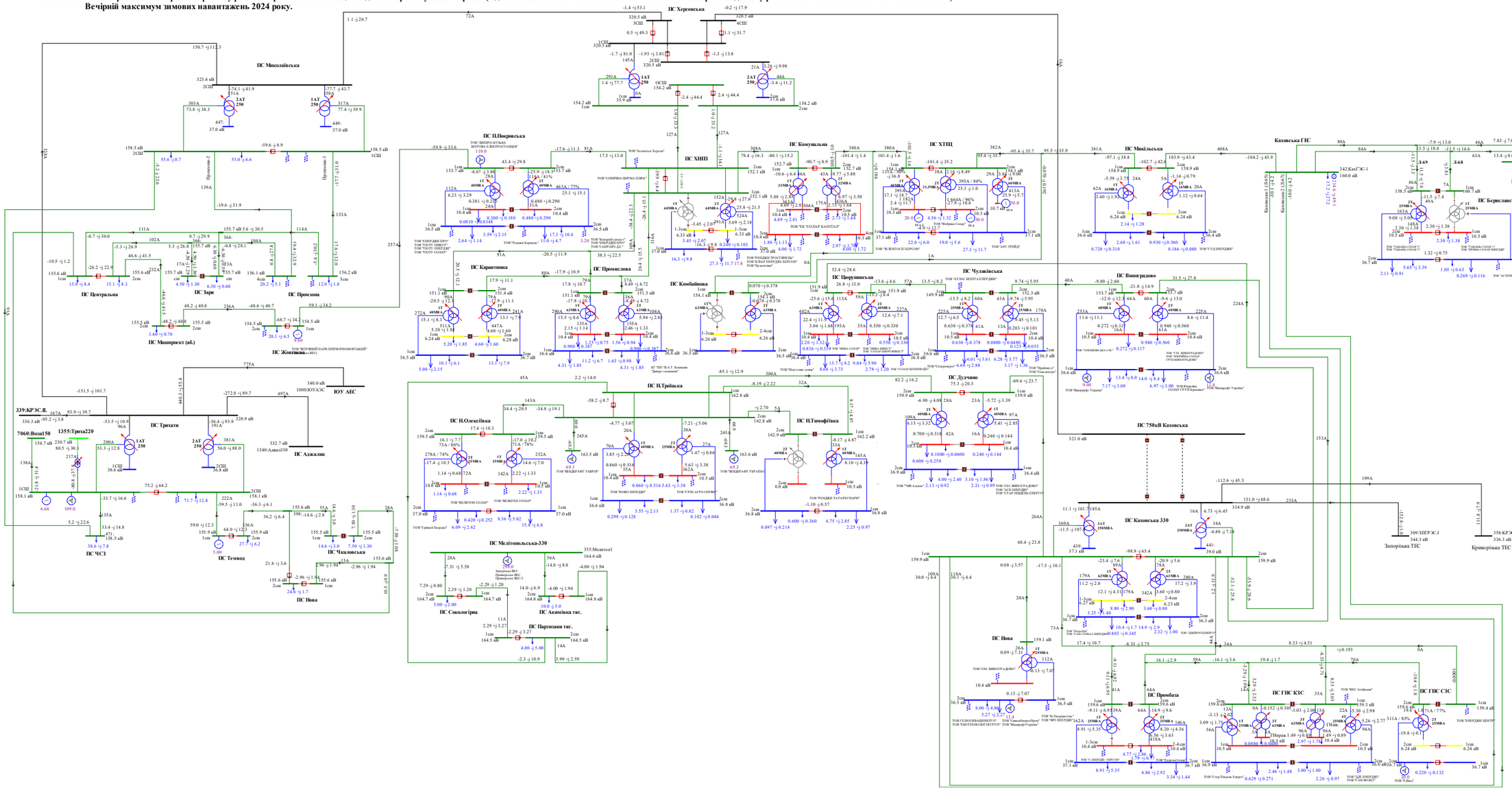

Схема 322. Аналіз ремонтно-аварійного режиму роботи мережі 150кВ та вище Південного регіону ОЕС України (відключення ПЛ 330 «Каховська 750 - Херсонська» при виведенні у ремонт ПЛ 330 «Каховська - КрТЕС»).

Вечірній максимум зимових навантажень 2024 року.

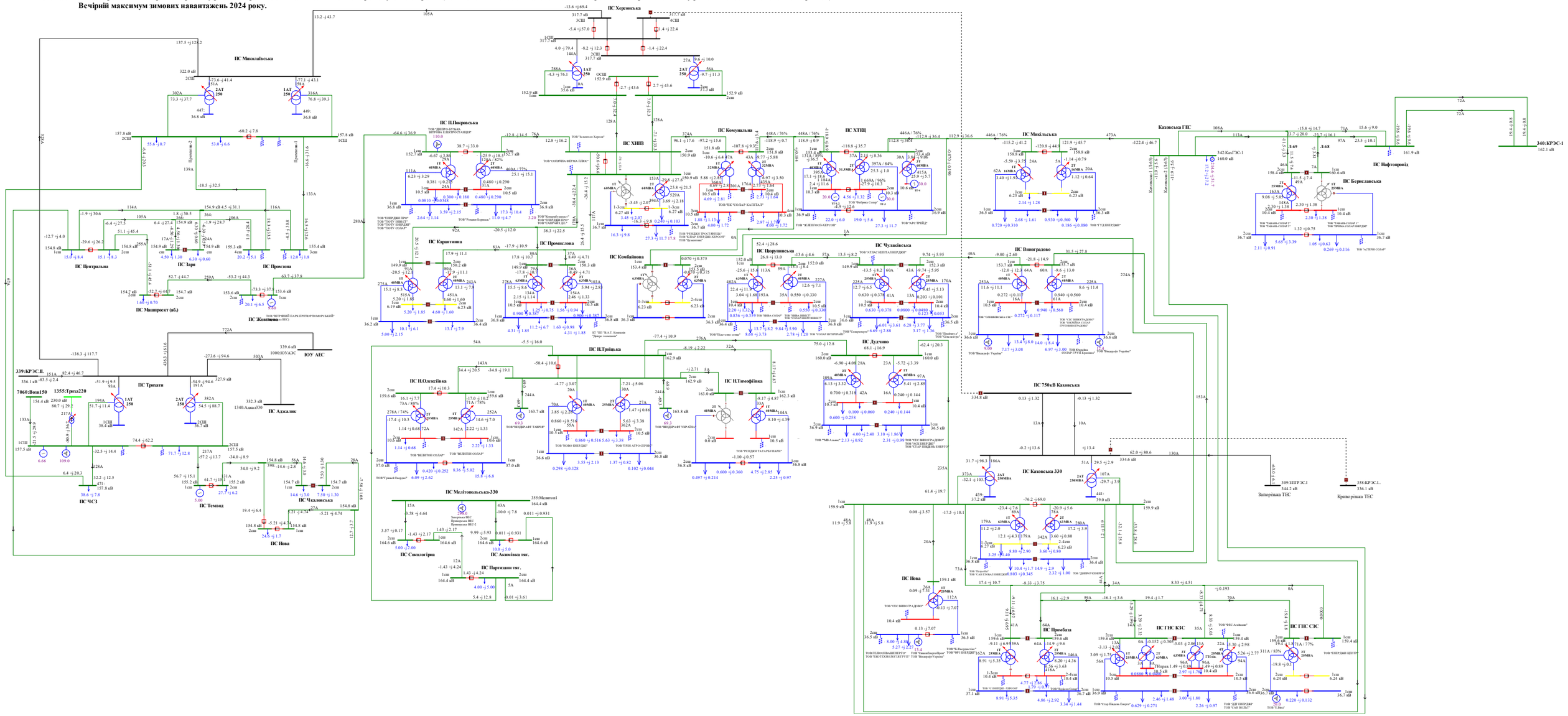

Схема 323. Аналіз ремонтно-аварійного режиму роботи мережі 150кВ та вище Південного регіону ОЕС України (відключення ПЛ 150 «Каховська – Каховська ГЕС 2» при виведенй у ремонт ПЛ 150 «Каховська – Каховська ГЕС 1»).
Вечірній максимум зимових навантажень 2024 року.

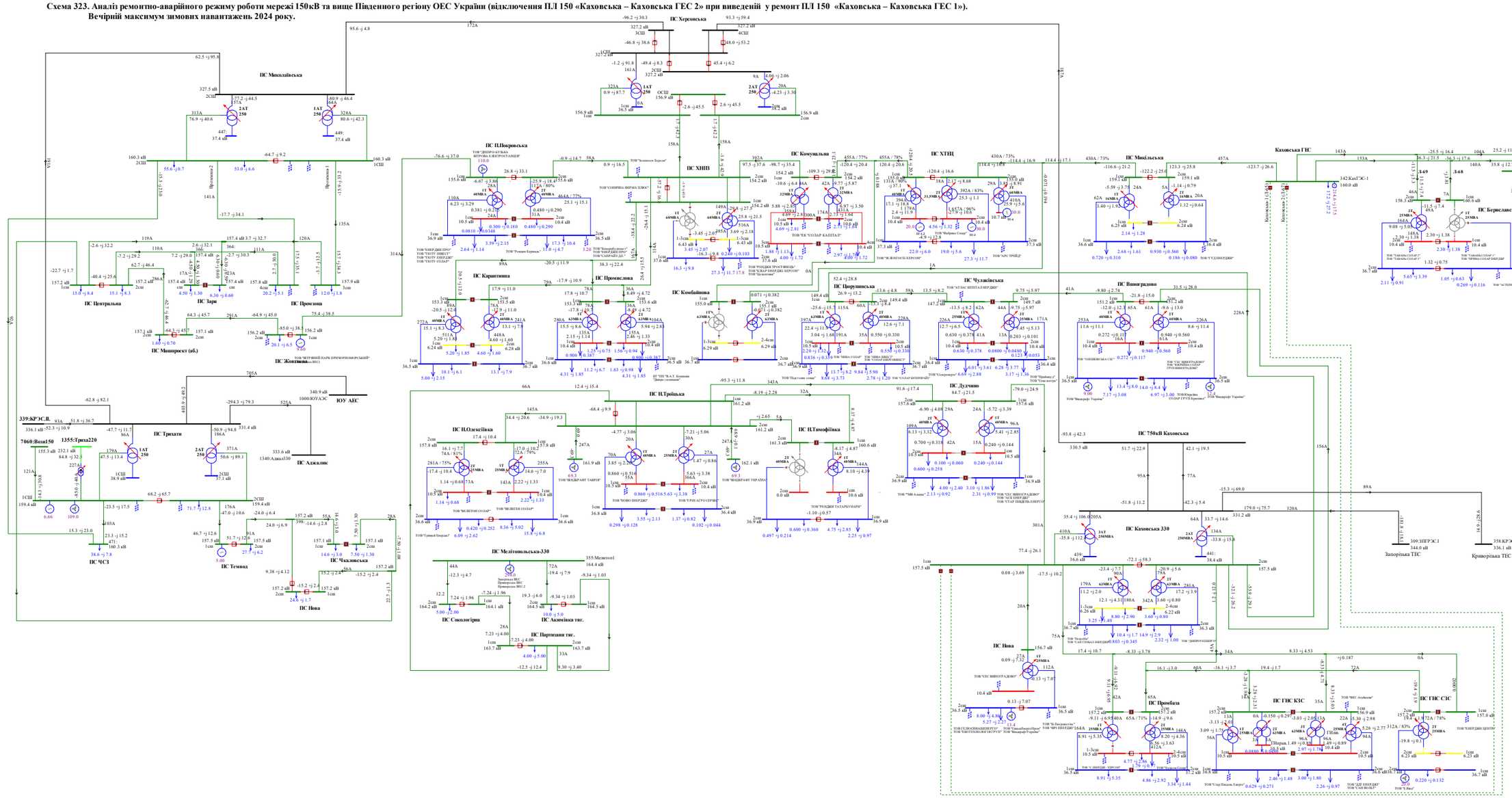
ПС Михайлівська
ПС Центральна
ПС Зорі
ПС Промзона
ПС Машпроект (аб.)
ПС Жовтнева
ПС Трихати
ПС ЧСЗ
ПС Темвод
ПС Чкаловська
ПС Нова
ЮУ АЕС
1000:ЮУАЭС
339:КРЭС.IL
7060:Bosnil 50
1355:Трихз220
1340:Адмз330
ПС Адмиралтейська
ПС ПЦюрюпинська
ПС Карантинна
ПС Промислова
ПС Комбайнова
ПС ПЛівобережна
ПС ПЛівенська
ПС ПЛПокровська
ТОВ "ДНІПРО-КУБАЛЬ ВІТРОВА ЕЛЕКТРОСТАНЦІЯ"
ТОВ "ЕНЕРДЖІ ПРОГРЕС"
ТОВ "ТЕХПУ ЕНЕРДЖІ"
ТОВ "ТЕХПУ СОЛАР"
ТОВ "Ромашківська сонячна"
ТОВ "ТЕХПУ ЕНЕРДЖІ ПЛЮС"
ТОВ "СОЛАРІВ ЛД"
ТОВ "Сонячна Херсон"
ПС ХНПЗ
ТОВ "СОНЯЧНА ФЕРМА ПЛЮС"
ПС Комунальна
ТОВ "ЕК"СОЛАР КАПІТАЛ"
ТОВ "ТРЕНДЕЙ ТРОСТВІЩЕ"
ТОВ "СОЛАР ЕНЕРДЖІ-ХЕРСОН"
ТОВ "Б-ЕНЕРГІЯ"
ПС ХТЕЦ
ТОВ "Фабрика Сонця" тг-з
ТОВ "АРС ТРЕЙД"
ТОВ "Ж.ЕЛЕКТРОСІЛ-ХЕРСОН"
ПС Чулківська
ТОВ "АТАС ЕЛЕКТРА ЕНЕРДЖІ"
ПС Миколаївська
ПС Виноградово
ПС 750кВ Каховська
ПС Каховська 330
ПС Мелітопольська-330
ПС Сокологірка
ПС Акімівка тяг.
ПС Партизани тяг.
ПС ПТроїцька
ПС ПОлексіївка
ПС ПТимофіївка
ПС ПЧумаківка
ПС Дудушино
ПС Промбаза
ПС ГНС КЗС
ПС ГНС СЗС
ТОВ "ЕНЕРДЖІ ЦЕНТР"
ТОВ "ЧЕС Асейнсет"
ТОВ "ЧЕС ВИНОГРАДІВО"
ТОВ "ЧЕС ЕНЕРДЖІ"
ТОВ "ЧЕС ВИНОГРАДІВО ЕНЕРДЖІ"
ТОВ "ЧЕС ЕНЕРДЖІ ЦЕНТР"
ТОВ "ЧЕС ЕНЕРДЖІ ЦЕНТР ІІ"
ТОВ "ЧЕС ЕНЕРДЖІ ЦЕНТР ІІІ"
ТОВ "ЧЕС ЕНЕРДЖІ ЦЕНТР ІV"
ТОВ "ЧЕС ЕНЕРДЖІ ЦЕНТР V"
ТОВ "ЧЕС ЕНЕРДЖІ ЦЕНТР VІ"
ТОВ "ЧЕС ЕНЕРДЖІ ЦЕНТР VІІ"
ТОВ "ЧЕС ЕНЕРДЖІ ЦЕНТР VІІІ"
ТОВ "ЧЕС ЕНЕРДЖІ ЦЕНТР ІХ"
ТОВ "ЧЕС ЕНЕРДЖІ ЦЕНТР Х"
ТОВ "ЧЕС ЕНЕРДЖІ ЦЕНТР ХІ"
ТОВ "ЧЕС ЕНЕРДЖІ ЦЕНТР ХІІ"
ТОВ "ЧЕС ЕНЕРДЖІ ЦЕНТР ХІІІ"
ТОВ "ЧЕС ЕНЕРДЖІ ЦЕНТР ХІV"
ТОВ "ЧЕС ЕНЕРДЖІ ЦЕНТР ХV"
ТОВ "ЧЕС ЕНЕРДЖІ ЦЕНТР ХVІ"
ТОВ "ЧЕС ЕНЕРДЖІ ЦЕНТР ХVІІ"
ТОВ "ЧЕС ЕНЕРДЖІ ЦЕНТР ХVІІІ"
ТОВ "ЧЕС ЕНЕРДЖІ ЦЕНТР ХІХ"
ТОВ "ЧЕС ЕНЕРДЖІ ЦЕНТР ХХ"
ТОВ "ЧЕС ЕНЕРДЖІ ЦЕНТР ХХІ"
ТОВ "ЧЕС ЕНЕРДЖІ ЦЕНТР ХХІІ"
ТОВ "ЧЕС ЕНЕРДЖІ ЦЕНТР ХХІІІ"
ТОВ "ЧЕС ЕНЕРДЖІ ЦЕНТР ХХІV"
ТОВ "ЧЕС ЕНЕРДЖІ ЦЕНТР ХХV"
ТОВ "ЧЕС ЕНЕРДЖІ ЦЕНТР ХХVІ"
ТОВ "ЧЕС ЕНЕРДЖІ ЦЕНТР ХХVІІ"
ТОВ "ЧЕС ЕНЕРДЖІ ЦЕНТР ХХVІІІ"
ТОВ "ЧЕС ЕНЕРДЖІ ЦЕНТР ХХІХ"
ТОВ "ЧЕС ЕНЕРДЖІ ЦЕНТР ХХХ"
ТОВ "ЧЕС ЕНЕРДЖІ ЦЕНТР ХХХІ"
ТОВ "ЧЕС ЕНЕРДЖІ ЦЕНТР ХХХІІ"
ТОВ "ЧЕС ЕНЕРДЖІ ЦЕНТР ХХХІІІ"
ТОВ "ЧЕС ЕНЕРДЖІ ЦЕНТР ХХХІV"
ТОВ "ЧЕС ЕНЕРДЖІ ЦЕНТР ХХХV"
ТОВ "ЧЕС ЕНЕРДЖІ ЦЕНТР ХХХVІ"
ТОВ "ЧЕС ЕНЕРДЖІ ЦЕНТР ХХХVІІ"
ТОВ "ЧЕС ЕНЕРДЖІ ЦЕНТР ХХХVІІІ"
ТОВ "ЧЕС ЕНЕРДЖІ ЦЕНТР ХХХІХ"
ТОВ "ЧЕС ЕНЕРДЖІ ЦЕНТР ХХХХ"
ТОВ "ЧЕС ЕНЕРДЖІ ЦЕНТР ХХХХІ"
ТОВ "ЧЕС ЕНЕРДЖІ ЦЕНТР ХХХХІІ"
ТОВ "ЧЕС ЕНЕРДЖІ ЦЕНТР ХХХХІІІ"
ТОВ "ЧЕС ЕНЕРДЖІ ЦЕНТР ХХХХІV"
ТОВ "ЧЕС ЕНЕРДЖІ ЦЕНТР ХХХХV"
ТОВ "ЧЕС ЕНЕРДЖІ ЦЕНТР ХХХХVІ"
ТОВ "ЧЕС ЕНЕРДЖІ ЦЕНТР ХХХХVІІ"
ТОВ "ЧЕС ЕНЕРДЖІ ЦЕНТР ХХХХVІІІ"
ТОВ "ЧЕС ЕНЕРДЖІ ЦЕНТР ХХХХІХ"
ТОВ "ЧЕС ЕНЕРДЖІ ЦЕНТР ХХХХХ"
ТОВ "ЧЕС ЕНЕРДЖІ ЦЕНТР ХХХХХІ"
ТОВ "ЧЕС ЕНЕРДЖІ ЦЕНТР ХХХХХІІ"
ТОВ "ЧЕС ЕНЕРДЖІ ЦЕНТР ХХХХХІІІ"
ТОВ "ЧЕС ЕНЕРДЖІ ЦЕНТР ХХХХХІV"
ТОВ "ЧЕС ЕНЕРДЖІ ЦЕНТР ХХХХХV"
ТОВ "ЧЕС ЕНЕРДЖІ ЦЕНТР ХХХХХVІ"
ТОВ "ЧЕС ЕНЕРДЖІ ЦЕНТР ХХХХХVІІ"
ТОВ "ЧЕС ЕНЕРДЖІ ЦЕНТР ХХХХХVІІІ"
ТОВ "ЧЕС ЕНЕРДЖІ ЦЕНТР ХХХХХІХ"
ТОВ "ЧЕС ЕНЕРДЖІ ЦЕНТР ХХХХХХ"
ТОВ "ЧЕС ЕНЕРДЖІ ЦЕНТР ХХХХХХІ"
ТОВ "ЧЕС ЕНЕРДЖІ ЦЕНТР ХХХХХХІІ"
ТОВ "ЧЕС ЕНЕРДЖІ ЦЕНТР ХХХХХХІІІ"
ТОВ "ЧЕС ЕНЕРДЖІ ЦЕНТР ХХХХХХІV"
ТОВ "ЧЕС ЕНЕРДЖІ ЦЕНТР ХХХХХХV"
ТОВ "ЧЕС ЕНЕРДЖІ ЦЕНТР ХХХХХХVІ"
ТОВ "ЧЕС ЕНЕРДЖІ ЦЕНТР ХХХХХХVІІ"
ТОВ "ЧЕС ЕНЕРДЖІ ЦЕНТР ХХХХХХVІІІ"
ТОВ "ЧЕС ЕНЕРДЖІ ЦЕНТР ХХХХХХІХ"
ТОВ "ЧЕС ЕНЕРДЖІ ЦЕНТР ХХХХХХХ"
ТОВ "ЧЕС ЕНЕРДЖІ ЦЕНТР ХХХХХХХІ"
ТОВ "ЧЕС ЕНЕРДЖІ ЦЕНТР ХХХХХХХІІ"
ТОВ "ЧЕС ЕНЕРДЖІ ЦЕНТР ХХХХХХХІІІ"
ТОВ "ЧЕС ЕНЕРДЖІ ЦЕНТР ХХХХХХХІV"
ТОВ "ЧЕС ЕНЕРДЖІ ЦЕНТР ХХХХХХХV"
ТОВ "ЧЕС ЕНЕРДЖІ ЦЕНТР ХХХХХХХVІ"
ТОВ "ЧЕС ЕНЕРДЖІ ЦЕНТР ХХХХХХХVІІ"
ТОВ "ЧЕС ЕНЕРДЖІ ЦЕНТР ХХХХХХХVІІІ"
ТОВ "ЧЕС ЕНЕРДЖІ ЦЕНТР ХХХХХХХІХ"
ТОВ "ЧЕС ЕНЕРДЖІ ЦЕНТР ХХХХХХХХ"
ТОВ "ЧЕС ЕНЕРДЖІ ЦЕНТР ХХХХХХХХІ"
ТОВ "ЧЕС ЕНЕРДЖІ ЦЕНТР ХХХХХХХХІІ"
ТОВ "ЧЕС ЕНЕРДЖІ ЦЕНТР ХХХХХХХХІІІ"
ТОВ "ЧЕС ЕНЕРДЖІ ЦЕНТР ХХХХХХХХІV"
ТОВ "ЧЕС ЕНЕРДЖІ ЦЕНТР ХХХХХХХХV"
ТОВ "ЧЕС ЕНЕРДЖІ ЦЕНТР ХХХХХХХХVІ"
ТОВ "ЧЕС ЕНЕРДЖІ ЦЕНТР ХХХХХХХХVІІ"
ТОВ "ЧЕС ЕНЕРДЖІ ЦЕНТР ХХХХХХХХVІІІ"
ТОВ "ЧЕС ЕНЕРДЖІ ЦЕНТР ХХХХХХХХІХ"
ТОВ "ЧЕС ЕНЕРДЖІ ЦЕНТР ХХХХХХХХХ"
ТОВ "ЧЕС ЕНЕРДЖІ ЦЕНТР ХХХХХХХХХІ"
ТОВ "ЧЕС ЕНЕРДЖІ ЦЕНТР ХХХХХХХХХІІ"
ТОВ "ЧЕС ЕНЕРДЖІ ЦЕНТР ХХХХХХХХХІІІ"
ТОВ "ЧЕС ЕНЕРДЖІ ЦЕНТР ХХХХХХХХХІV"
ТОВ "ЧЕС ЕНЕРДЖІ ЦЕНТР ХХХХХХХХХV"
ТОВ "ЧЕС ЕНЕРДЖІ ЦЕНТР ХХХХХХХХХVІ"
ТОВ "ЧЕС ЕНЕРДЖІ ЦЕНТР ХХХХХХХХХVІІ"
ТОВ "ЧЕС ЕНЕРДЖІ ЦЕНТР ХХХХХХХХХVІІІ"
ТОВ "ЧЕС ЕНЕРДЖІ ЦЕНТР ХХХХХХХХХІХ"
ТОВ "ЧЕС ЕНЕРДЖІ ЦЕНТР ХХХХХХХХХХ"
ТОВ "ЧЕС ЕНЕРДЖІ ЦЕНТР ХХХХХХХХХХІ"
ТОВ "ЧЕС ЕНЕРДЖІ ЦЕНТР ХХХХХХХХХХІІ"
ТОВ "ЧЕС ЕНЕРДЖІ ЦЕНТР ХХХХХХХХХХІІІ"
ТОВ "ЧЕС ЕНЕРДЖІ ЦЕНТР ХХХХХХХХХХІV"
ТОВ "ЧЕС ЕНЕРДЖІ ЦЕНТР ХХХХХХХХХХV"
ТОВ "ЧЕС ЕНЕРДЖІ ЦЕНТР ХХХХХХХХХХVІ"
ТОВ "ЧЕС ЕНЕРДЖІ ЦЕНТР ХХХХХХХХХХVІІ"
ТОВ "ЧЕС ЕНЕРДЖІ ЦЕНТР ХХХХХХХХХХVІІІ"
ТОВ "ЧЕС ЕНЕРДЖІ ЦЕНТР ХХХХХХХХХХІХ"
ТОВ "ЧЕС ЕНЕРДЖІ ЦЕНТР ХХХХХХХХХХХ"
ТОВ "ЧЕС ЕНЕРДЖІ ЦЕНТР ХХХХХХХХХХХІ"
ТОВ "ЧЕС ЕНЕРДЖІ ЦЕНТР ХХХХХХХХХХХІІ"
ТОВ "ЧЕС ЕНЕРДЖІ ЦЕНТР ХХХХХХХХХХХІІІ"
ТОВ "ЧЕС ЕНЕРДЖІ ЦЕНТР ХХХХХХХХХХХІV"
ТОВ "ЧЕС ЕНЕРДЖІ ЦЕНТР ХХХХХХХХХХХV"
ТОВ "ЧЕС ЕНЕРДЖІ ЦЕНТР ХХХХХХХХХХХVІ"
ТОВ "ЧЕС ЕНЕРДЖІ ЦЕНТР ХХХХХХХХХХХVІІ"
ТОВ "ЧЕС ЕНЕРДЖІ ЦЕНТР ХХХХХХХХХХХVІІІ"
ТОВ "ЧЕС ЕНЕРДЖІ ЦЕНТР ХХХХХХХХХХХІХ"
ТОВ "ЧЕС ЕНЕРДЖІ ЦЕНТР ХХХХХХХХХХХХ"
ТОВ "ЧЕС ЕНЕРДЖІ ЦЕНТР ХХХХХХХХХХХХІ"
ТОВ "ЧЕС ЕНЕРДЖІ ЦЕНТР ХХХХХХХХХХХХІІ"
ТОВ "ЧЕС ЕНЕРДЖІ ЦЕНТР ХХХХХХХХХХХХІІІ"
ТОВ "ЧЕС ЕНЕРДЖІ ЦЕНТР ХХХХХХХХХХХХІV"
ТОВ "ЧЕС ЕНЕРДЖІ ЦЕНТР ХХХХХХХХХХХХV"
ТОВ "ЧЕС ЕНЕРДЖІ ЦЕНТР ХХХХХХХХХХХХVІ"
ТОВ "ЧЕС ЕНЕРДЖІ ЦЕНТР ХХХХХХХХХХХХVІІ"
ТОВ "ЧЕС ЕНЕРДЖІ ЦЕНТР ХХХХХХХХХХХХVІІІ"
ТОВ "ЧЕС ЕНЕРДЖІ ЦЕНТР ХХХХХХХХХХХХІХ"
ТОВ "ЧЕС ЕНЕРДЖІ ЦЕНТР ХХХХХХХХХХХХХ"
ТОВ "ЧЕС ЕНЕРДЖІ ЦЕНТР ХХХХХХХХХХХХХІ"
ТОВ "ЧЕС ЕНЕРДЖІ ЦЕНТР ХХХХХХХХХХХХХІІ"
ТОВ "ЧЕС ЕНЕРДЖІ ЦЕНТР ХХХХХХХХХХХХХІІІ"
ТОВ "ЧЕС ЕНЕРДЖІ ЦЕНТР ХХХХХХХХХХХХХІV"
ТОВ "ЧЕС ЕНЕРДЖІ ЦЕНТР ХХХХХХХХХХХХХV"
ТОВ "ЧЕС ЕНЕРДЖІ ЦЕНТР ХХХХХХХХХХХХХVІ"
ТОВ "ЧЕС ЕНЕРДЖІ ЦЕНТР ХХХХХХХХХХХХХVІІ"
ТОВ "ЧЕС ЕНЕРДЖІ ЦЕНТР ХХХХХХХХХХХХХVІІІ"
ТОВ "ЧЕС ЕНЕРДЖІ ЦЕНТР ХХХХХХХХХХХХХІХ"
ТОВ "ЧЕС ЕНЕРДЖІ ЦЕНТР ХХХХХХХХХХХХХХ"
ТОВ "ЧЕС ЕНЕРДЖІ ЦЕНТР ХХХХХХХХХХХХХХІ"
ТОВ "ЧЕС ЕНЕРДЖІ ЦЕНТР ХХХХХХХХХХХХХХІІ"
ТОВ "ЧЕС ЕНЕРДЖІ ЦЕНТР ХХХХХХХХХХХХХХІІІ"
ТОВ "ЧЕС ЕНЕРДЖІ ЦЕНТР ХХХХХХХХХХХХХХІV"
ТОВ "ЧЕС ЕНЕРДЖІ ЦЕНТР ХХХХХХХХХХХХХХV"
ТОВ "ЧЕС ЕНЕРДЖІ ЦЕНТР ХХХХХХХХХХХХХХVІ"
ТОВ "ЧЕС ЕНЕРДЖІ ЦЕНТР ХХХХХХХХХХХХХХVІІ"
ТОВ "ЧЕС ЕНЕРДЖІ ЦЕНТР ХХХХХХХХХХХХХХVІІІ"
ТОВ "ЧЕС ЕНЕРДЖІ ЦЕНТР ХХХХХХХХХХХХХХІХ"
ТОВ "ЧЕС ЕНЕРДЖІ ЦЕНТР ХХХХХХХХХХХХХХХ"
ТОВ "ЧЕС ЕНЕРДЖІ ЦЕНТР ХХХХХХХХХХХХХХХІ"
ТОВ "ЧЕС ЕНЕРДЖІ ЦЕНТР ХХХХХХХХХХХХХХХІІ"
ТОВ "ЧЕС ЕНЕРДЖІ ЦЕНТР ХХХХХХХХХХХХХХХІІІ"
ТОВ "ЧЕС ЕНЕРДЖІ ЦЕНТР ХХХХХХХХХХХХХХХІV"
ТОВ "ЧЕС ЕНЕРДЖІ ЦЕНТР ХХХХХХХХХХХХХХХV"
ТОВ "ЧЕС ЕНЕРДЖІ ЦЕНТР ХХХХХХХХХХХХХХХVІ"
ТОВ "ЧЕС ЕНЕРДЖІ ЦЕНТР ХХХХХХХХХХХХХХХVІІ"
ТОВ "ЧЕС ЕНЕРДЖІ ЦЕНТР ХХХХХХХХХХХХХХХVІІІ"
ТОВ "ЧЕС ЕНЕРДЖІ ЦЕНТР ХХХХХХХХХХХХХХХІХ"
ТОВ "ЧЕС ЕНЕРДЖІ ЦЕНТР ХХХХХХХХХХХХХХХХ"
ТОВ "ЧЕС ЕНЕРДЖІ ЦЕНТР ХХХХХХХХХХХХХХХХІ"
ТОВ "ЧЕС ЕНЕРДЖІ ЦЕНТР ХХХХХХХХХХХХХХХХІІ"
ТОВ "ЧЕС ЕНЕРДЖІ ЦЕНТР ХХХХХХХХХХХХХХХХІІІ"
ТОВ "ЧЕС ЕНЕРДЖІ ЦЕНТР ХХХХХХХХХХХХХХХХІV"
ТОВ "ЧЕС ЕНЕРДЖІ ЦЕНТР ХХХХХХХХХХХХХХХХV"
ТОВ "ЧЕС ЕНЕРДЖІ ЦЕНТР ХХХХХХХХХХХХХХХХVІ"
ТОВ "ЧЕС ЕНЕРДЖІ ЦЕНТР ХХХХХХХХХХХХХХХХVІІ"
ТОВ "ЧЕС ЕНЕРДЖІ ЦЕНТР ХХХХХХХХХХХХХХХХVІІІ"
ТОВ "ЧЕС ЕНЕРДЖІ ЦЕНТР ХХХХХХХХХХХХХХХХІХ"
ТОВ "ЧЕС ЕНЕРДЖІ ЦЕНТР ХХХХХХХХХХХХХХХХХ"
ТОВ "ЧЕС ЕНЕРДЖІ ЦЕНТР ХХХХХХХХХХХХХХХХХІ"
ТОВ "ЧЕС ЕНЕРДЖІ ЦЕНТР ХХХХХХХХХХХХХХХХХІІ"
ТОВ "ЧЕС ЕНЕРДЖІ ЦЕНТР ХХХХХХХХХХХХХХХХХІІІ"
ТОВ "ЧЕС ЕНЕРДЖІ ЦЕНТР ХХХХХХХХХХХХХХХХХІV"
ТОВ "ЧЕС ЕНЕРДЖІ ЦЕНТР ХХХХХХХХХХХХХХХХХV"
ТОВ "ЧЕС ЕНЕРДЖІ ЦЕНТР ХХХХХХХХХХХХХХХХХVІ"
ТОВ "ЧЕС ЕНЕРДЖІ ЦЕНТР ХХХХХХХХХХХХХХХХХVІІ"
ТОВ "ЧЕС ЕНЕРДЖІ ЦЕНТР ХХХХХХХХХХХХХХХХХVІІІ"
ТОВ "ЧЕС ЕНЕРДЖІ ЦЕНТР ХХХХХХХХХХХХХХХХХІХ"
ТОВ "ЧЕС ЕНЕРДЖІ ЦЕНТР ХХХХХХХХХХХХХХХХХХ"
ТОВ "ЧЕС ЕНЕРДЖІ ЦЕНТР ХХХХХХХХХХХХХХХХХХІ"
ТОВ "ЧЕС ЕНЕРДЖІ ЦЕНТР ХХХХХХХХХХХХХХХХХХІІ"
ТОВ "ЧЕС ЕНЕРДЖІ ЦЕНТР ХХХХХХХХХХХХХХХХХХІІІ"
ТОВ "ЧЕС ЕНЕРДЖІ ЦЕНТР ХХХХХХХХХХХХХХХХХХІV"
ТОВ "ЧЕС ЕНЕРДЖІ ЦЕНТР ХХХХХХХХХХХХХХХХХХV"
ТОВ "ЧЕС ЕНЕРДЖІ ЦЕНТР ХХХХХХХХХХХХХХХХХХVІ"
ТОВ "ЧЕС ЕНЕРДЖІ ЦЕНТР ХХХХХХХХХХХХХХХХХХVІІ"
ТОВ "ЧЕС ЕНЕРДЖІ ЦЕНТР ХХХХХХХХХХХХХХХХХХVІІІ"
ТОВ "ЧЕС ЕНЕРДЖІ ЦЕНТР ХХХХХХХХХХХХХХХХХХІХ"
ТОВ "ЧЕС ЕНЕРДЖІ ЦЕНТР ХХХХХХХХХХХХХХХХХХХ"
ТОВ "ЧЕС ЕНЕРДЖІ ЦЕНТР ХХХХХХХХХХХХХХХХХХХІ"
ТОВ "ЧЕС ЕНЕРДЖІ ЦЕНТР ХХХХХХХХХХХХХХХХХХХІІ"
ТОВ "ЧЕС ЕНЕРДЖІ ЦЕНТР ХХХХХХХХХХХХХХХХХХХІІІ"
ТОВ "ЧЕС ЕНЕРДЖІ ЦЕНТР ХХХХХХХХХХХХХХХХХХХІV"
ТОВ "ЧЕС ЕНЕРДЖІ ЦЕНТР ХХХХХХХХХХХХХХХХХХХV"
ТОВ "ЧЕС ЕНЕРДЖІ ЦЕНТР ХХХХХХХХХХХХХХХХХХХVІ"
ТОВ "ЧЕС ЕНЕРДЖІ ЦЕНТР ХХХХХХХХХХХХХХХХХХХVІІ"
ТОВ "ЧЕС ЕНЕРДЖІ ЦЕНТР ХХХХХХХХХХХХХХХХХХХVІІІ"
ТОВ "ЧЕС ЕНЕРДЖІ ЦЕНТР ХХХХХХХХХХХХХХХХХХХІХ"
ТОВ "ЧЕС ЕНЕРДЖІ ЦЕНТР ХХХХХХХХХХХХХХХХХХХХ"
ТОВ "ЧЕС ЕНЕРДЖІ ЦЕНТР ХХХХХХХХХХХХХХХХХХХХІ"
ТОВ "ЧЕС ЕНЕРДЖІ ЦЕНТР ХХХХХХХХХХХХХХХХХХХХІІ"
ТОВ "ЧЕС ЕНЕРДЖІ ЦЕНТР ХХХХХХХХХХХХХХХХХХХХІІІ"
ТОВ "ЧЕС ЕНЕРДЖІ ЦЕНТР ХХХХХХХХХХХХХХХХХХХХІV"
ТОВ "ЧЕС ЕНЕРДЖІ ЦЕНТР ХХХХХХХХХХХХХХХХХХХХV"
ТОВ "ЧЕС ЕНЕРДЖІ ЦЕНТР ХХХХХХХХХХХХХХХХХХХХVІ"
ТОВ "ЧЕС ЕНЕРДЖІ ЦЕНТР ХХХХХХХХХХХХХХХХХХХХVІІ"
ТОВ "ЧЕС ЕНЕРДЖІ ЦЕНТР ХХХХХХХХХХХХХХХХХХХХVІІІ"
ТОВ "ЧЕС ЕНЕРДЖІ ЦЕНТР ХХХХХХХХХХХХХХХХХХХХІХ"
ТОВ "ЧЕС ЕНЕРДЖІ ЦЕНТР ХХХХХХХХХХХХХХХХХХХХХ"
ТОВ "ЧЕС ЕНЕРДЖІ ЦЕНТР ХХХХХХХХХХХХХХХХХХХХХІ"
ТОВ "ЧЕС ЕНЕРДЖІ ЦЕНТР ХХХХХХХХХХХХХХХХХХХХХІІ"
ТОВ "ЧЕС ЕНЕРДЖІ ЦЕНТР ХХХХХХХХХХХХХХХХХХХХХІІІ"
ТОВ "ЧЕС ЕНЕРДЖІ ЦЕНТР ХХХХХХХХХХХХХХХХХХХХХІV"
ТОВ "ЧЕС ЕНЕРДЖІ ЦЕНТР ХХХХХХХХХХХХХХХХХХХХХV"
ТОВ "ЧЕС ЕНЕРДЖІ ЦЕНТР ХХХХХХХХХХХХХХХХХХХХХVІ"
ТОВ "ЧЕС ЕНЕРДЖІ ЦЕНТР ХХХХХХХХХХХХХХХХХХХХХVІІ"
ТОВ "ЧЕС ЕНЕРДЖІ ЦЕНТР ХХХХХХХХХХХХХХХХХХХХХVІІІ"
ТОВ "ЧЕС ЕНЕРДЖІ ЦЕНТР ХХХХХХХХХХХХХХХХХХХХХІХ"
ТОВ "ЧЕС ЕНЕРДЖІ ЦЕНТР ХХХХХХХХХХХХХХХХХХХХХХ"
ТОВ "ЧЕС ЕНЕРДЖІ ЦЕНТР ХХХХХХХХХХХХХХХХХХХХХХІ"
ТОВ "ЧЕС ЕНЕРДЖІ ЦЕНТР ХХХХХХХХХХХХХХХХХХХХХХІІ"
ТОВ "ЧЕС ЕНЕРДЖІ ЦЕНТР ХХХХХХХХХХХХХХХХХХХХХХІІІ"
ТОВ "ЧЕС ЕНЕРДЖІ ЦЕНТР ХХХХХХХХХХХХХХХХХХХХХХІV"
ТОВ "ЧЕС ЕНЕРДЖІ ЦЕНТР ХХХХХХХХХХХХХХХХХХХХХХV"
ТОВ "ЧЕС ЕНЕРДЖІ ЦЕНТР ХХХХХХХХХХХХХХХХХХХХХХVІ"
ТОВ "ЧЕС ЕНЕРДЖІ ЦЕНТР ХХХХХХХХХХХХХХХХХХХХХХVІІ"
ТОВ "ЧЕС ЕНЕРДЖІ ЦЕНТР ХХХХХХХХХХХХХХХХХХХХХХVІІІ"
ТОВ "ЧЕС ЕНЕРДЖІ ЦЕНТР ХХХХХХХХХХХХХХХХХХХХХХІХ"
ТОВ "ЧЕС ЕНЕРДЖІ ЦЕНТР ХХХХХХХХХХХХХХХХХХХХХХХ"
ТОВ "ЧЕС ЕНЕРДЖІ ЦЕНТР ХХХХХХХХХХХХХХХХХХХХХХХІ"
ТОВ "ЧЕС ЕНЕРДЖІ ЦЕНТР ХХХХХХХХХХХХХХХХХХХХХХХІІ"
ТОВ "ЧЕС ЕНЕРДЖІ ЦЕНТР ХХХХХХХХХХХХХХХХХХХХХХХІІІ"
ТОВ "ЧЕС ЕНЕРДЖІ ЦЕНТР ХХХХХХХХХХХХХХХХХХХХХХХІV"
ТОВ "ЧЕС ЕНЕРДЖІ ЦЕНТР ХХХХХХХХХХХХХХХХХХХХХХХV"
ТОВ "ЧЕС ЕНЕРДЖІ ЦЕНТР ХХХХХХХХХХХХХХХХХХХХХХХVІ"
ТОВ "ЧЕС ЕНЕРДЖІ ЦЕНТР ХХХХХХХХХХХХХХХХХХХХХХХVІІ"
ТОВ "ЧЕС ЕНЕРДЖІ ЦЕНТР ХХХХХХХХХХХХХХХХХХХХХХХVІІІ"
ТОВ "ЧЕС ЕНЕРДЖІ ЦЕНТР ХХХХХХХХХХХХХХХХХХХХХХХІХ"
ТОВ "ЧЕС ЕНЕРДЖІ ЦЕНТР ХХХХХХХХХХХХХХХХХХХХХХХХ"
ТОВ "ЧЕС ЕНЕРДЖІ ЦЕНТР ХХХХХХХХХХХХХХХХХХХХХХХХІ"
ТОВ "ЧЕС ЕНЕРДЖІ ЦЕНТР ХХХХХХХХХХХХХХХХХХХХХХХХІІ"
ТОВ "ЧЕС ЕНЕРДЖІ ЦЕНТР ХХХХХХХХХХХХХХХХХХХХХХХХІІІ"
ТОВ "ЧЕС ЕНЕРДЖІ ЦЕНТР ХХХХХХХХХХХХХХХХХХХХХХХХІV"
ТОВ "ЧЕС ЕНЕРДЖІ ЦЕНТР ХХХХХХХХХХХХХХХХХХХХХХХХV"
ТОВ "ЧЕС ЕНЕРДЖІ ЦЕНТР ХХХХХХХХХХХХХХХХХХХХХХХХVІ"
ТОВ "ЧЕС ЕНЕРДЖІ ЦЕНТР ХХХХХХХХХХХХХХХХХХХХХХХХVІІ"
ТОВ "ЧЕС ЕНЕРДЖІ ЦЕНТР ХХХХХХХХХХХХХХХХХХХХХХХХVІІІ"
ТОВ "ЧЕС ЕНЕРДЖІ ЦЕНТР ХХХХХХХХХХХХХХХХХХХХХХХХІХ"
ТОВ "ЧЕС ЕНЕРДЖІ ЦЕНТР ХХХХХХХХХХХХХХХХХХХХХХХХХ"
ТОВ "ЧЕС ЕНЕРДЖІ ЦЕНТР ХХХХХХХХХХХХХХХХХХХХХХХХХІ"
ТОВ "ЧЕС ЕНЕРДЖІ ЦЕНТР ХХХХХХХХХХХХХХХХХХХХХХХХХІІ"
ТОВ "ЧЕС ЕНЕРДЖІ ЦЕНТР ХХХХХХХХХХХХХХХХХХХХХХХХХІІІ"
ТОВ "ЧЕС ЕНЕРДЖІ ЦЕНТР ХХХХХХХХХХХХХХХХХХХХХХХХХІV"
ТОВ "ЧЕС ЕНЕРДЖІ ЦЕНТР ХХХХХХХХХХХХХХХХХХХХХХХХХV"
ТОВ "ЧЕС ЕНЕРДЖІ ЦЕНТР ХХХХХХХХХХХХХХХХХХХХХХХХХVІ"
ТОВ "ЧЕС ЕНЕРДЖІ ЦЕНТР ХХХХХХХХХХХХХХХХХХХХХХХХХVІІ"
ТОВ "ЧЕС ЕНЕРДЖІ ЦЕНТР ХХХХХХХХХХХХХХХХХХХХХХХХХVІІІ"
ТОВ "ЧЕС ЕНЕРДЖІ ЦЕНТР ХХХХХХХХХХХХХХХХХХХХХХХХХІХ"
ТОВ "ЧЕС ЕНЕРДЖІ ЦЕНТР ХХХХХХХХХХХХХХХХХХХХХХХХХХ"
ТОВ "ЧЕС ЕНЕРДЖІ ЦЕНТР ХХХХХХХХХХХХХХХХХХХХХХХХХХІ"
ТОВ "ЧЕС ЕНЕРДЖІ ЦЕНТР ХХХХХХХХХХХХХХХХХХХХХХХХХХІІ"
ТОВ "ЧЕС ЕНЕРДЖІ ЦЕНТР ХХХХХХХХХХХХХХХХХХХХХХХХХХІІІ"
ТОВ "ЧЕС ЕНЕРДЖІ ЦЕНТР ХХХХХХХХХХХХХХХХХХХХХХХХХХІV"
ТОВ "ЧЕС ЕНЕРДЖІ ЦЕНТР ХХХХХХХХХХХХХХХХХХХХХХХХХХV"
ТОВ "ЧЕС ЕНЕРДЖІ ЦЕНТР ХХХХХХХХХХХХХХХХХХХХХХХХХХVІ"
ТОВ "ЧЕС ЕНЕРДЖІ ЦЕНТР ХХХХХХХХХХХХХХХХХХХХХХХХХХVІІ"
ТОВ "ЧЕС ЕНЕРДЖІ ЦЕНТР ХХХХХХХХХХХХХХХХХХХХХХХХХХVІІІ"
ТОВ "ЧЕС ЕНЕРДЖІ ЦЕНТР ХХХХХХХХХХХХХХХХХХХХХХХХХХІХ"
ТОВ "ЧЕС ЕНЕРДЖІ ЦЕНТР ХХХХХХХХХХХХХХХХХХХХХХХХХХХ"
ТОВ "ЧЕС ЕНЕРДЖІ ЦЕНТР ХХХХХХХХХХХХХХХХХХХХХХХХХХХІ"
ТОВ "ЧЕС ЕНЕРДЖІ ЦЕНТР ХХХХХХХХХХХХХХХХХХХХХХХХХХХІІ"
ТОВ "ЧЕС ЕНЕРДЖІ ЦЕНТР ХХХХХХХХХХХХХХХХХХХХХХХХХХХІІІ"
ТОВ "ЧЕС ЕНЕРДЖІ ЦЕНТР ХХХХХХХХХХХХХХХХХХХХХХХХХХХІV"
ТОВ "ЧЕС ЕНЕРДЖІ ЦЕНТР ХХХХХХХХХХХХХХХХХХХХХХХХХХХV"
ТОВ "ЧЕС ЕНЕРДЖІ ЦЕНТР ХХХХХХХХХХХХХХХХХХХХХХХХХХХVІ"
ТОВ "ЧЕС ЕНЕРДЖІ ЦЕНТР ХХХХХХХХХХХХХХХХХХХХХХХХХХХVІІ"
ТОВ "ЧЕС ЕНЕРДЖІ ЦЕНТР ХХХХХХХХХХХХХХХХХХХХХХХХХХХVІІІ"
ТОВ "ЧЕС ЕНЕРДЖІ ЦЕНТР ХХХХХХХХХХХХХХХХХХХХХХХХХХХІХ"
ТОВ "ЧЕС ЕНЕРДЖІ ЦЕНТР ХХХХХХХХХХХХХХХХХХХХХХХХХХХХ"
ТОВ "ЧЕС ЕНЕРДЖІ ЦЕНТР ХХХХХХХХХХХХХХХХХХХХХХХХХХХХІ"
ТОВ "ЧЕС ЕНЕРДЖІ ЦЕНТР ХХХХХХХХХХХХХХХХХХХХХХХХХХХХІІ"
ТОВ "ЧЕС ЕНЕРДЖІ ЦЕНТР ХХХХХХХХХХХХХХХХХХХХХХХХХХХХІІІ"
ТОВ "ЧЕС ЕНЕРДЖІ ЦЕНТР ХХХХХХХХХХХХХХХХХХХХХХХХХХХХІV"
ТОВ "ЧЕС ЕНЕРДЖІ ЦЕНТР ХХХХХХХХХХХХХХХХХ

Схема 324. Аналіз ремонтно-аварійного режиму роботи мережі 150кВ та вище Південного регіону ОЕС України (відключення ПЛ 150 «Партизани – Н.Троїцьк» при виведеному у ремонт 2АТ на ПС 330кВ «Каховська»).
Вечірній максимум зимових навантажень 2024 року.

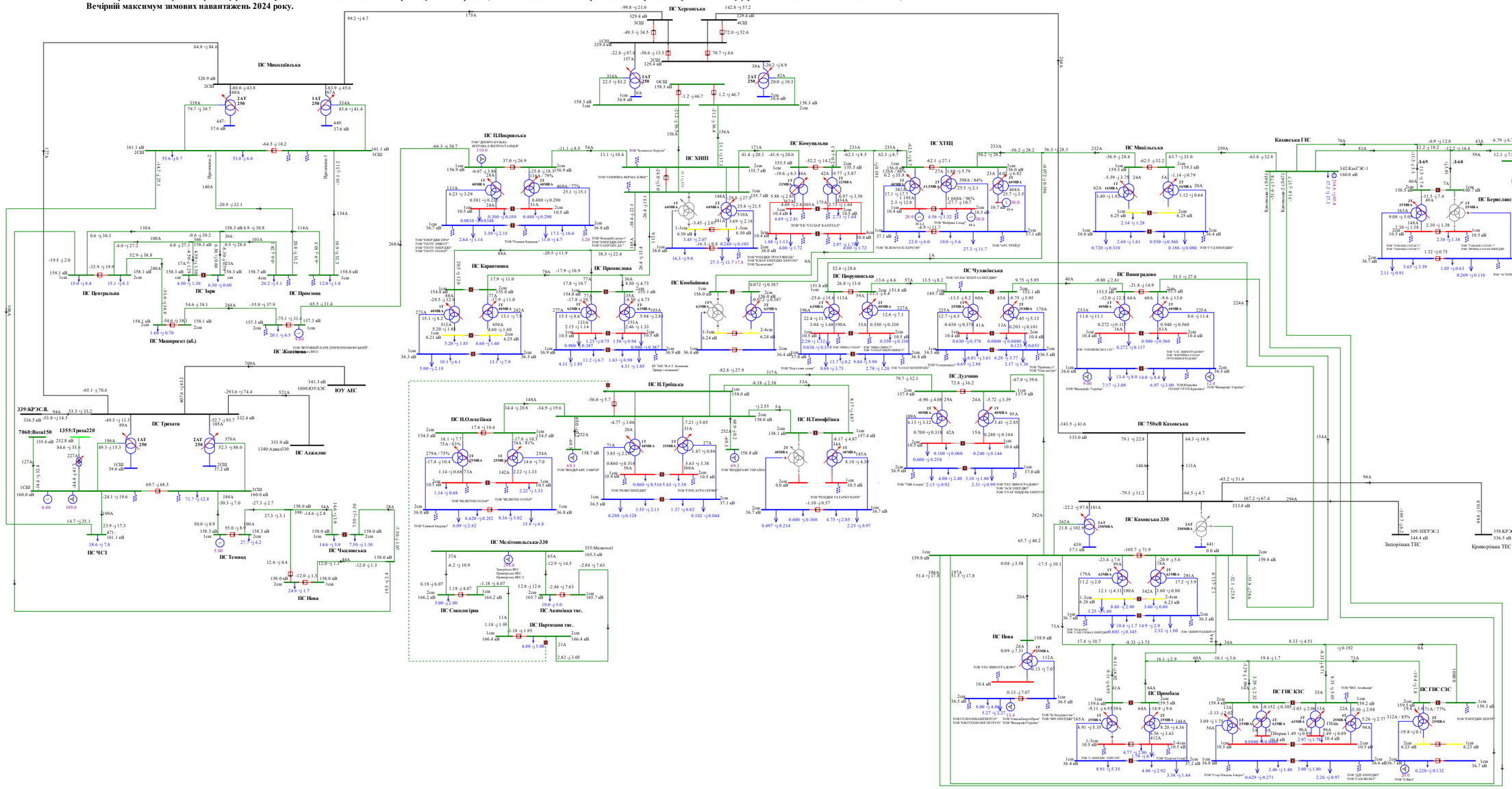

Схема 325. Аналіз ремонтно-аварійного режиму роботи мережі 150кВ та вище Південного регіону ОЕС України (відключення 2СШ-330 на ПС 330 «Каховська» при виведеній у ремонт 1СШ-330 на ПС 330кВ «Каховська»).
Вечірній максимум зимових навантажень 2024 року.

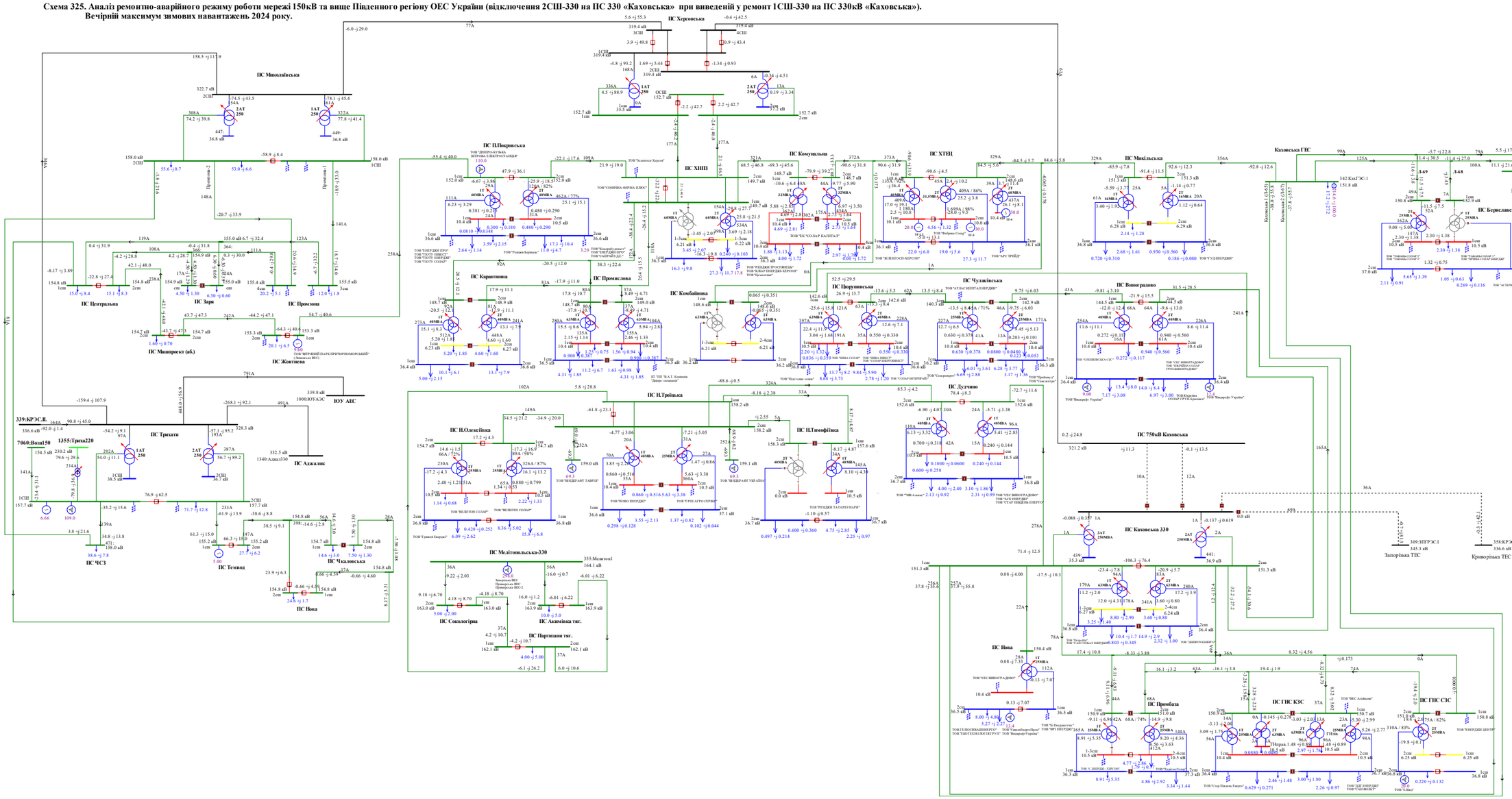

Схема 326. Аналіз ремонтно-аварійного режиму роботи мережі 150кВ та вище Південного регіону ОЕС України (відключення 2АТ на ПС 330кВ «Каховська» при виведенні у ремонт ПЛ 150 «Каховська ГЕС - Микільська»).
Вечірній максимум зимових навантажень 2024 року.

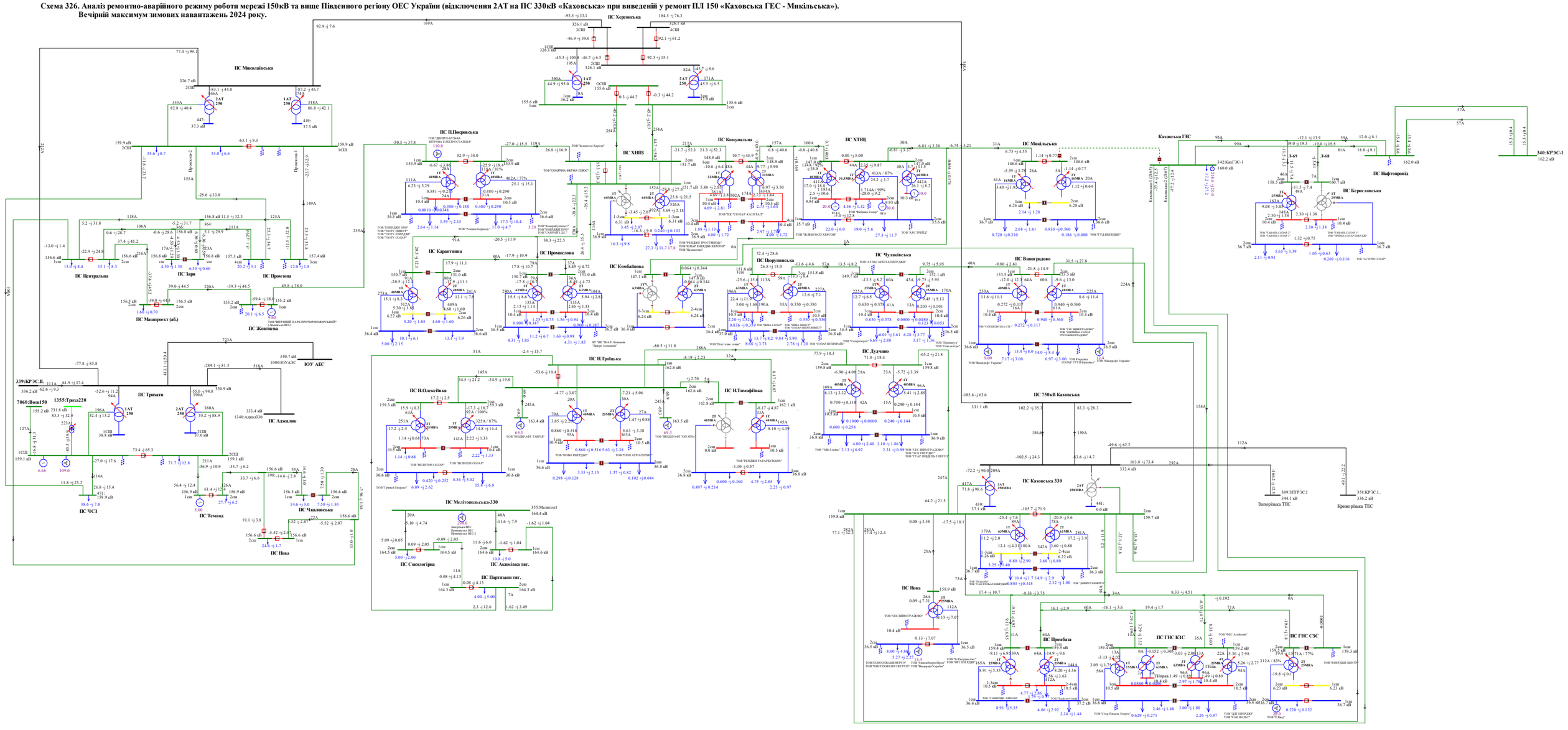
ПС Миколаївська
ПС Центральна
ПС Зоря
ПС Промзона
ПС Маяк (ВЕС)
ПС Маяк (ВЕС)
ПС Маяк (ВЕС)

Схема 327. Аналіз ремонтно-аварійного режиму роботи мережі 150кВ та вище Південного регіону ОЕС України (відключення ПЛ 150кВ «Мелітопольська - Акимівка» при виведеній у ремонт ПЛ 150 «Мелітопольська - Сокологірна»).

Вечірній максимум зимових навантажень 2024 року.

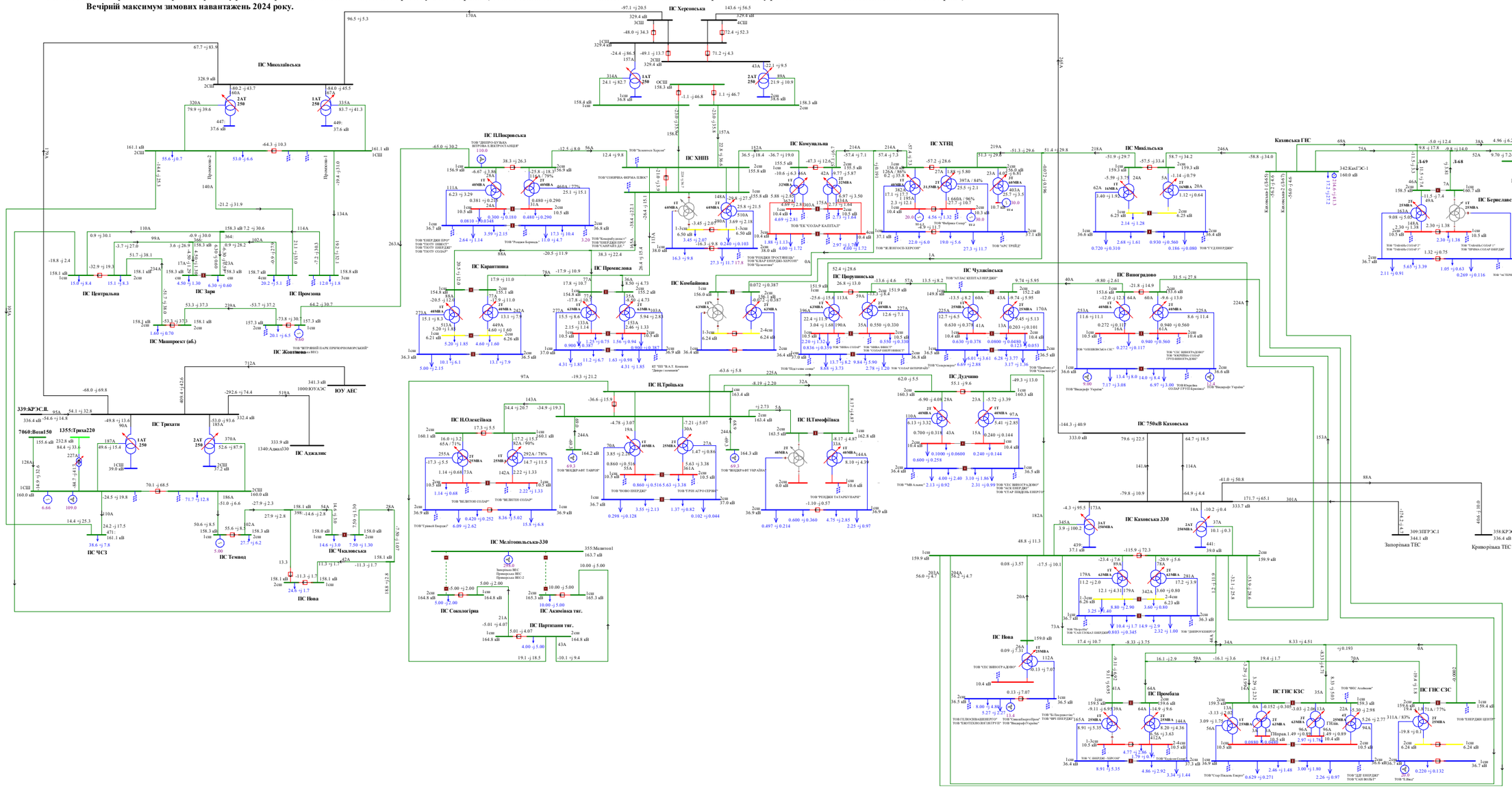

Схема 328. Аналіз ремонтно-аварійного режиму роботи мережі 150кВ та вище Південного регіону ОЕС України (відключення ПЛ 150кВ «Партизани -Акимівка» при виведеній у ремонт ПЛ 150 «Партизани - Сокологірна»).
Вечірній максимум зимових навантажень 2024 року.

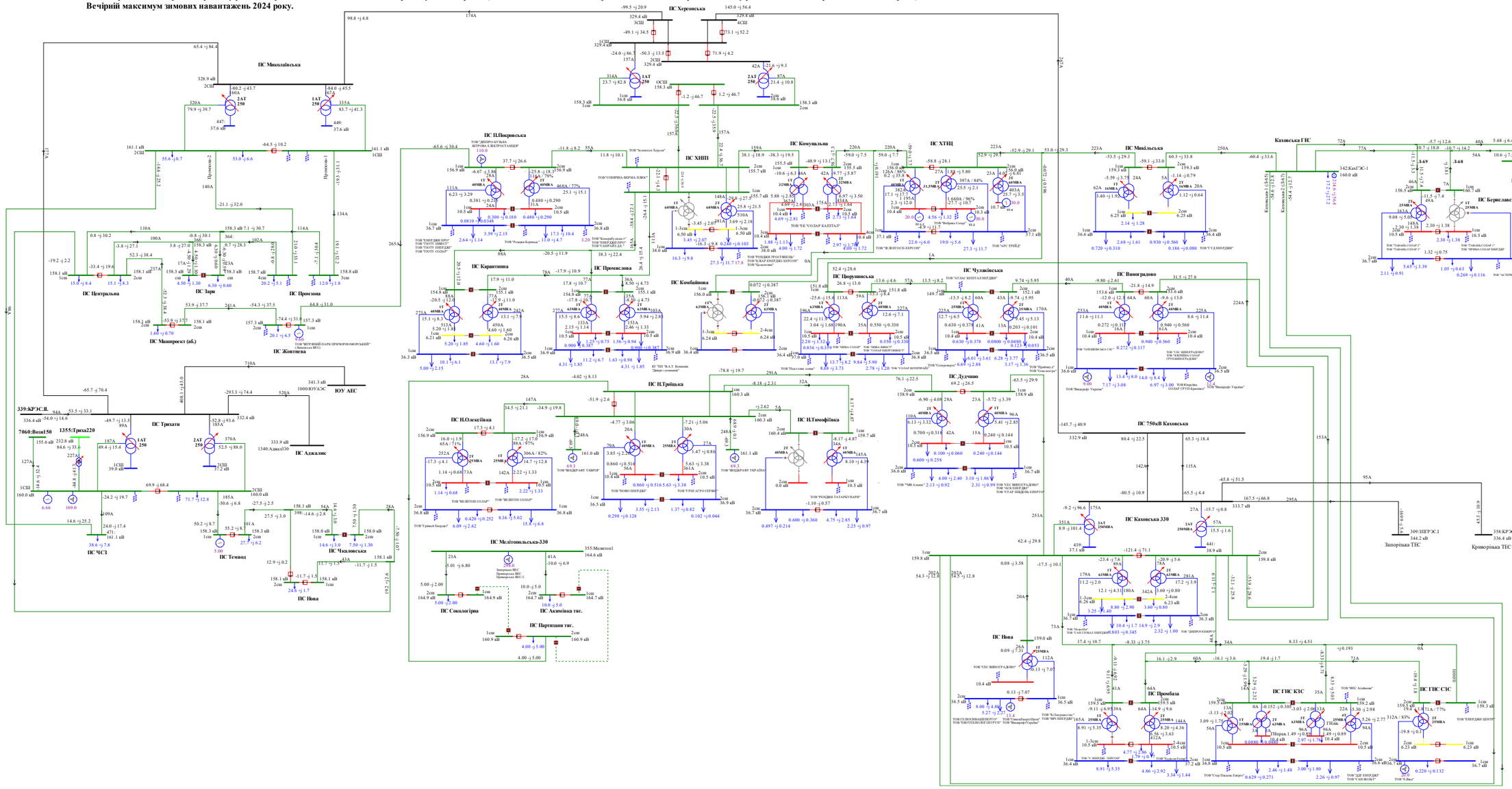
ПС Миколаївська
ПС Херсонська
ПС ПІПокровська
ПС ХНПЗ
ПС Комунальна
ПС ХТВЦ
ПС Миколаївська
ПС Каховська ГЕС
ПС Нафтопровід
ПС Берегівська
ПС Каховська 330
ПС 750кВ Каховська
ПС Центральна
ПС Зорі
ПС Промзона
ПС Карантинна
ПС Промислова
ПС Коноплянська
ПС Чулаківська
ПС Виноградово
ПС Жовтнева
ПС Машпроект (об.)
ПС Трихати
ПС Аджалик
ПС ЮУ АЕС
ПС ЧСЗ
ПС Темвод
ПС Чкаловська
ПС Нова
ПС ІТроїцька
ПС Дулучино
ПС Прообаза
ПС ГНС КЗС
ПС ГНС СЗС
ПС Н.Олексіївка
ПС ІТимофіївка
ПС Мелітопольська-330
ПС Сокологірка
ПС Акимівка тяг.
ПС Партизани тяг.
Запорізька ТЕС
Криворізька ТЕС
340:КРЭС-1
339:КРЭС.IL
7060:Вольн150
1355:Трихз220
1000:ЮУАЭС
1340:Аджа330
309:ПГРЭС.1
358:КРЭС.L
ТОВ "ЕНЕРДЖІ ПРОТ"
ТОВ "ТЕХТУ ЕНЕРДЖІ"
ТОВ "ТЕХТУ СОЛАР"
ТОВ "Кожедуб-Буянка"
ТОВ "Кожедуб-Буянка 2"
ТОВ "ЕНЕРДЖІ ПРОТ"
ТОВ "СОЛАР ЕНЕРДЖІ-ХЕРСОН"
ТОВ "Цілинне"
ТОВ "ЕК"СОЛАР КАПІТАЛ"
ТОВ "ФЕНІКС-ЕНЕРГО"
ТОВ "ТРЕНДЕН ТРОСТВІЩЬ"
ТОВ "СОНЯЧНА ФЕРМА ПЛЮС"
ТОВ "Хомутівська Херсон"
ТОВ "ЧАТАС ЕНЕРДЖІ"
ТОВ "ЧАТАС ЕНЕРДЖІ ІНВЕСТ"
ТОВ "ЧЕРВОНА ЗІРКА"
ТОВ "ЧЕРВОНА ЗІРКА ІНВЕСТ"
ТОВ "ЧЕРВОНА ЗІРКА ЕНЕРДЖІ"
ТОВ "ЧЕРВОНА ЗІРКА СОЛАР ГРУП-БРОВАРИ"
ТОВ "ЧЕС ВИНОГРАДІВО"
ТОВ "ЧЕС ВИНОГРАДІВО ІНВЕСТ"
ТОВ "ЧЕС ВИНОГРАДІВО ЕНЕРДЖІ"
ТОВ "ЧЕС ВИНОГРАДІВО СОЛАР ГРУП-БІЛОЦЕРКІВ"
ТОВ "ЧЕС Агайкове"
ТОВ "ЧЕС ЗЕЛЕНОДОЛЬСЬКЕ"
ТОВ "ЧЕС ЗЕЛЕНОДОЛЬСЬКЕ ІНВЕСТ"
ТОВ "ЧЕС ЗЕЛЕНОДОЛЬСЬКЕ ЕНЕРДЖІ"
ТОВ "ЧЕС ЗЕЛЕНОДОЛЬСЬКЕ СОЛАР ГРУП-ЗЕЛЕНОДОЛЬСЬКЕ"
ТОВ "ЧЕС ЗЕЛЕНОДОЛЬСЬКЕ СОЛАР ГРУП-ЗЕЛЕНОДОЛЬСЬКЕ 2"
ТОВ "ЧЕС ЗЕЛЕНОДОЛЬСЬКЕ СОЛАР ГРУП-ЗЕЛЕНОДОЛЬСЬКЕ 3"
ТОВ "ЧЕС ЗЕЛЕНОДОЛЬСЬКЕ СОЛАР ГРУП-ЗЕЛЕНОДОЛЬСЬКЕ 4"
ТОВ "ЧЕС ЗЕЛЕНОДОЛЬСЬКЕ СОЛАР ГРУП-ЗЕЛЕНОДОЛЬСЬКЕ 5"
ТОВ "ЧЕС ЗЕЛЕНОДОЛЬСЬКЕ СОЛАР ГРУП-ЗЕЛЕНОДОЛЬСЬКЕ 6"
ТОВ "ЧЕС ЗЕЛЕНОДОЛЬСЬКЕ СОЛАР ГРУП-ЗЕЛЕНОДОЛЬСЬКЕ 7"
ТОВ "ЧЕС ЗЕЛЕНОДОЛЬСЬКЕ СОЛАР ГРУП-ЗЕЛЕНОДОЛЬСЬКЕ 8"
ТОВ "ЧЕС ЗЕЛЕНОДОЛЬСЬКЕ СОЛАР ГРУП-ЗЕЛЕНОДОЛЬСЬКЕ 9"
ТОВ "ЧЕС ЗЕЛЕНОДОЛЬСЬКЕ СОЛАР ГРУП-ЗЕЛЕНОДОЛЬСЬКЕ 10"
ТОВ "ЧЕС ЗЕЛЕНОДОЛЬСЬКЕ СОЛАР ГРУП-ЗЕЛЕНОДОЛЬСЬКЕ 11"
ТОВ "ЧЕС ЗЕЛЕНОДОЛЬСЬКЕ СОЛАР ГРУП-ЗЕЛЕНОДОЛЬСЬКЕ 12"
ТОВ "ЧЕС ЗЕЛЕНОДОЛЬСЬКЕ СОЛАР ГРУП-ЗЕЛЕНОДОЛЬСЬКЕ 13"
ТОВ "ЧЕС ЗЕЛЕНОДОЛЬСЬКЕ СОЛАР ГРУП-ЗЕЛЕНОДОЛЬСЬКЕ 14"
ТОВ "ЧЕС ЗЕЛЕНОДОЛЬСЬКЕ СОЛАР ГРУП-ЗЕЛЕНОДОЛЬСЬКЕ 15"
ТОВ "ЧЕС ЗЕЛЕНОДОЛЬСЬКЕ СОЛАР ГРУП-ЗЕЛЕНОДОЛЬСЬКЕ 16"
ТОВ "ЧЕС ЗЕЛЕНОДОЛЬСЬКЕ СОЛАР ГРУП-ЗЕЛЕНОДОЛЬСЬКЕ 17"
ТОВ "ЧЕС ЗЕЛЕНОДОЛЬСЬКЕ СОЛАР ГРУП-ЗЕЛЕНОДОЛЬСЬКЕ 18"
ТОВ "ЧЕС ЗЕЛЕНОДОЛЬСЬКЕ СОЛАР ГРУП-ЗЕЛЕНОДОЛЬСЬКЕ 19"
ТОВ "ЧЕС ЗЕЛЕНОДОЛЬСЬКЕ СОЛАР ГРУП-ЗЕЛЕНОДОЛЬСЬКЕ 20"
ТОВ "ЧЕС ЗЕЛЕНОДОЛЬСЬКЕ СОЛАР ГРУП-ЗЕЛЕНОДОЛЬСЬКЕ 21"
ТОВ "ЧЕС ЗЕЛЕНОДОЛЬСЬКЕ СОЛАР ГРУП-ЗЕЛЕНОДОЛЬСЬКЕ 22"
ТОВ "ЧЕС ЗЕЛЕНОДОЛЬСЬКЕ СОЛАР ГРУП-ЗЕЛЕНОДОЛЬСЬКЕ 23"
ТОВ "ЧЕС ЗЕЛЕНОДОЛЬСЬКЕ СОЛАР ГРУП-ЗЕЛЕНОДОЛЬСЬКЕ 24"
ТОВ "ЧЕС ЗЕЛЕНОДОЛЬСЬКЕ СОЛАР ГРУП-ЗЕЛЕНОДОЛЬСЬКЕ 25"
ТОВ "ЧЕС ЗЕЛЕНОДОЛЬСЬКЕ СОЛАР ГРУП-ЗЕЛЕНОДОЛЬСЬКЕ 26"
ТОВ "ЧЕС ЗЕЛЕНОДОЛЬСЬКЕ СОЛАР ГРУП-ЗЕЛЕНОДОЛЬСЬКЕ 27"
ТОВ "ЧЕС ЗЕЛЕНОДОЛЬСЬКЕ СОЛАР ГРУП-ЗЕЛЕНОДОЛЬСЬКЕ 28"
ТОВ "ЧЕС ЗЕЛЕНОДОЛЬСЬКЕ СОЛАР ГРУП-ЗЕЛЕНОДОЛЬСЬКЕ 29"
ТОВ "ЧЕС ЗЕЛЕНОДОЛЬСЬКЕ СОЛАР ГРУП-ЗЕЛЕНОДОЛЬСЬКЕ 30"
ТОВ "ЧЕС ЗЕЛЕНОДОЛЬСЬКЕ СОЛАР ГРУП-ЗЕЛЕНОДОЛЬСЬКЕ 31"
ТОВ "ЧЕС ЗЕЛЕНОДОЛЬСЬКЕ СОЛАР ГРУП-ЗЕЛЕНОДОЛЬСЬКЕ 32"
ТОВ "ЧЕС ЗЕЛЕНОДОЛЬСЬКЕ СОЛАР ГРУП-ЗЕЛЕНОДОЛЬСЬКЕ 33"
ТОВ "ЧЕС ЗЕЛЕНОДОЛЬСЬКЕ СОЛАР ГРУП-ЗЕЛЕНОДОЛЬСЬКЕ 34"
ТОВ "ЧЕС ЗЕЛЕНОДОЛЬСЬКЕ СОЛАР ГРУП-ЗЕЛЕНОДОЛЬСЬКЕ 35"
ТОВ "ЧЕС ЗЕЛЕНОДОЛЬСЬКЕ СОЛАР ГРУП-ЗЕЛЕНОДОЛЬСЬКЕ 36"
ТОВ "ЧЕС ЗЕЛЕНОДОЛЬСЬКЕ СОЛАР ГРУП-ЗЕЛЕНОДОЛЬСЬКЕ 37"
ТОВ "ЧЕС ЗЕЛЕНОДОЛЬСЬКЕ СОЛАР ГРУП-ЗЕЛЕНОДОЛЬСЬКЕ 38"
ТОВ "ЧЕС ЗЕЛЕНОДОЛЬСЬКЕ СОЛАР ГРУП-ЗЕЛЕНОДОЛЬСЬКЕ 39"
ТОВ "ЧЕС ЗЕЛЕНОДОЛЬСЬКЕ СОЛАР ГРУП-ЗЕЛЕНОДОЛЬСЬКЕ 40"
ТОВ "ЧЕС ЗЕЛЕНОДОЛЬСЬКЕ СОЛАР ГРУП-ЗЕЛЕНОДОЛЬСЬКЕ 41"
ТОВ "ЧЕС ЗЕЛЕНОДОЛЬСЬКЕ СОЛАР ГРУП-ЗЕЛЕНОДОЛЬСЬКЕ 42"
ТОВ "ЧЕС ЗЕЛЕНОДОЛЬСЬКЕ СОЛАР ГРУП-ЗЕЛЕНОДОЛЬСЬКЕ 43"
ТОВ "ЧЕС ЗЕЛЕНОДОЛЬСЬКЕ СОЛАР ГРУП-ЗЕЛЕНОДОЛЬСЬКЕ 44"
ТОВ "ЧЕС ЗЕЛЕНОДОЛЬСЬКЕ СОЛАР ГРУП-ЗЕЛЕНОДОЛЬСЬКЕ 45"
ТОВ "ЧЕС ЗЕЛЕНОДОЛЬСЬКЕ СОЛАР ГРУП-ЗЕЛЕНОДОЛЬСЬКЕ 46"
ТОВ "ЧЕС ЗЕЛЕНОДОЛЬСЬКЕ СОЛАР ГРУП-ЗЕЛЕНОДОЛЬСЬКЕ 47"
ТОВ "ЧЕС ЗЕЛЕНОДОЛЬСЬКЕ СОЛАР ГРУП-ЗЕЛЕНОДОЛЬСЬКЕ 48"
ТОВ "ЧЕС ЗЕЛЕНОДОЛЬСЬКЕ СОЛАР ГРУП-ЗЕЛЕНОДОЛЬСЬКЕ 49"
ТОВ "ЧЕС ЗЕЛЕНОДОЛЬСЬКЕ СОЛАР ГРУП-ЗЕЛЕНОДОЛЬСЬКЕ 50"
ТОВ "ЧЕС ЗЕЛЕНОДОЛЬСЬКЕ СОЛАР ГРУП-ЗЕЛЕНОДОЛЬСЬКЕ 51"
ТОВ "ЧЕС ЗЕЛЕНОДОЛЬСЬКЕ СОЛАР ГРУП-ЗЕЛЕНОДОЛЬСЬКЕ 52"
ТОВ "ЧЕС ЗЕЛЕНОДОЛЬСЬКЕ СОЛАР ГРУП-ЗЕЛЕНОДОЛЬСЬКЕ 53"
ТОВ "ЧЕС ЗЕЛЕНОДОЛЬСЬКЕ СОЛАР ГРУП-ЗЕЛЕНОДОЛЬСЬКЕ 54"
ТОВ "ЧЕС ЗЕЛЕНОДОЛЬСЬКЕ СОЛАР ГРУП-ЗЕЛЕНОДОЛЬСЬКЕ 55"
ТОВ "ЧЕС ЗЕЛЕНОДОЛЬСЬКЕ СОЛАР ГРУП-ЗЕЛЕНОДОЛЬСЬКЕ 56"
ТОВ "ЧЕС ЗЕЛЕНОДОЛЬСЬКЕ СОЛАР ГРУП-ЗЕЛЕНОДОЛЬСЬКЕ 57"
ТОВ "ЧЕС ЗЕЛЕНОДОЛЬСЬКЕ СОЛАР ГРУП-ЗЕЛЕНОДОЛЬСЬКЕ 58"
ТОВ "ЧЕС ЗЕЛЕНОДОЛЬСЬКЕ СОЛАР ГРУП-ЗЕЛЕНОДОЛЬСЬКЕ 59"
ТОВ "ЧЕС ЗЕЛЕНОДОЛЬСЬКЕ СОЛАР ГРУП-ЗЕЛЕНОДОЛЬСЬКЕ 60"
ТОВ "ЧЕС ЗЕЛЕНОДОЛЬСЬКЕ СОЛАР ГРУП-ЗЕЛЕНОДОЛЬСЬКЕ 61"
ТОВ "ЧЕС ЗЕЛЕНОДОЛЬСЬКЕ СОЛАР ГРУП-ЗЕЛЕНОДОЛЬСЬКЕ 62"
ТОВ "ЧЕС ЗЕЛЕНОДОЛЬСЬКЕ СОЛАР ГРУП-ЗЕЛЕНОДОЛЬСЬКЕ 63"
ТОВ "ЧЕС ЗЕЛЕНОДОЛЬСЬКЕ СОЛАР ГРУП-ЗЕЛЕНОДОЛЬСЬКЕ 64"
ТОВ "ЧЕС ЗЕЛЕНОДОЛЬСЬКЕ СОЛАР ГРУП-ЗЕЛЕНОДОЛЬСЬКЕ 65"
ТОВ "ЧЕС ЗЕЛЕНОДОЛЬСЬКЕ СОЛАР ГРУП-ЗЕЛЕНОДОЛЬСЬКЕ 66"
ТОВ "ЧЕС ЗЕЛЕНОДОЛЬСЬКЕ СОЛАР ГРУП-ЗЕЛЕНОДОЛЬСЬКЕ 67"
ТОВ "ЧЕС ЗЕЛЕНОДОЛЬСЬКЕ СОЛАР ГРУП-ЗЕЛЕНОДОЛЬСЬКЕ 68"
ТОВ "ЧЕС ЗЕЛЕНОДОЛЬСЬКЕ СОЛАР ГРУП-ЗЕЛЕНОДОЛЬСЬКЕ 69"
ТОВ "ЧЕС ЗЕЛЕНОДОЛЬСЬКЕ СОЛАР ГРУП-ЗЕЛЕНОДОЛЬСЬКЕ 70"
ТОВ "ЧЕС ЗЕЛЕНОДОЛЬСЬКЕ СОЛАР ГРУП-ЗЕЛЕНОДОЛЬСЬКЕ 71"
ТОВ "ЧЕС ЗЕЛЕНОДОЛЬСЬКЕ СОЛАР ГРУП-ЗЕЛЕНОДОЛЬСЬКЕ 72"
ТОВ "ЧЕС ЗЕЛЕНОДОЛЬСЬКЕ СОЛАР ГРУП-ЗЕЛЕНОДОЛЬСЬКЕ 73"
ТОВ "ЧЕС ЗЕЛЕНОДОЛЬСЬКЕ СОЛАР ГРУП-ЗЕЛЕНОДОЛЬСЬКЕ 74"
ТОВ "ЧЕС ЗЕЛЕНОДОЛЬСЬКЕ СОЛАР ГРУП-ЗЕЛЕНОДОЛЬСЬКЕ 75"
ТОВ "ЧЕС ЗЕЛЕНОДОЛЬСЬКЕ СОЛАР ГРУП-ЗЕЛЕНОДОЛЬСЬКЕ 76"
ТОВ "ЧЕС ЗЕЛЕНОДОЛЬСЬКЕ СОЛАР ГРУП-ЗЕЛЕНОДОЛЬСЬКЕ 77"
ТОВ "ЧЕС ЗЕЛЕНОДОЛЬСЬКЕ СОЛАР ГРУП-ЗЕЛЕНОДОЛЬСЬКЕ 78"
ТОВ "ЧЕС ЗЕЛЕНОДОЛЬСЬКЕ СОЛАР ГРУП-ЗЕЛЕНОДОЛЬСЬКЕ 79"
ТОВ "ЧЕС ЗЕЛЕНОДОЛЬСЬКЕ СОЛАР ГРУП-ЗЕЛЕНОДОЛЬСЬКЕ 80"
ТОВ "ЧЕС ЗЕЛЕНОДОЛЬСЬКЕ СОЛАР ГРУП-ЗЕЛЕНОДОЛЬСЬКЕ 81"
ТОВ "ЧЕС ЗЕЛЕНОДОЛЬСЬКЕ СОЛАР ГРУП-ЗЕЛЕНОДОЛЬСЬКЕ 82"
ТОВ "ЧЕС ЗЕЛЕНОДОЛЬСЬКЕ СОЛАР ГРУП-ЗЕЛЕНОДОЛЬСЬКЕ 83"
ТОВ "ЧЕС ЗЕЛЕНОДОЛЬСЬКЕ СОЛАР ГРУП-ЗЕЛЕНОДОЛЬСЬКЕ 84"
ТОВ "ЧЕС ЗЕЛЕНОДОЛЬСЬКЕ СОЛАР ГРУП-ЗЕЛЕНОДОЛЬСЬКЕ 85"
ТОВ "ЧЕС ЗЕЛЕНОДОЛЬСЬКЕ СОЛАР ГРУП-ЗЕЛЕНОДОЛЬСЬКЕ 86"
ТОВ "ЧЕС ЗЕЛЕНОДОЛЬСЬКЕ СОЛАР ГРУП-ЗЕЛЕНОДОЛЬСЬКЕ 87"
ТОВ "ЧЕС ЗЕЛЕНОДОЛЬСЬКЕ СОЛАР ГРУП-ЗЕЛЕНОДОЛЬСЬКЕ 88"
ТОВ "ЧЕС ЗЕЛЕНОДОЛЬСЬКЕ СОЛАР ГРУП-ЗЕЛЕНОДОЛЬСЬКЕ 89"
ТОВ "ЧЕС ЗЕЛЕНОДОЛЬСЬКЕ СОЛАР ГРУП-ЗЕЛЕНОДОЛЬСЬКЕ 90"
ТОВ "ЧЕС ЗЕЛЕНОДОЛЬСЬКЕ СОЛАР ГРУП-ЗЕЛЕНОДОЛЬСЬКЕ 91"
ТОВ "ЧЕС ЗЕЛЕНОДОЛЬСЬКЕ СОЛАР ГРУП-ЗЕЛЕНОДОЛЬСЬКЕ 92"
ТОВ "ЧЕС ЗЕЛЕНОДОЛЬСЬКЕ СОЛАР ГРУП-ЗЕЛЕНОДОЛЬСЬКЕ 93"
ТОВ "ЧЕС ЗЕЛЕНОДОЛЬСЬКЕ СОЛАР ГРУП-ЗЕЛЕНОДОЛЬСЬКЕ 94"
ТОВ "ЧЕС ЗЕЛЕНОДОЛЬСЬКЕ СОЛАР ГРУП-ЗЕЛЕНОДОЛЬСЬКЕ 95"
ТОВ "ЧЕС ЗЕЛЕНОДОЛЬСЬКЕ СОЛАР ГРУП-ЗЕЛЕНОДОЛЬСЬКЕ 96"
ТОВ "ЧЕС ЗЕЛЕНОДОЛЬСЬКЕ СОЛАР ГРУП-ЗЕЛЕНОДОЛЬСЬКЕ 97"
ТОВ "ЧЕС ЗЕЛЕНОДОЛЬСЬКЕ СОЛАР ГРУП-ЗЕЛЕНОДОЛЬСЬКЕ 98"
ТОВ "ЧЕС ЗЕЛЕНОДОЛЬСЬКЕ СОЛАР ГРУП-ЗЕЛЕНОДОЛЬСЬКЕ 99"
ТОВ "ЧЕС ЗЕЛЕНОДОЛЬСЬКЕ СОЛАР ГРУП-ЗЕЛЕНОДОЛЬСЬКЕ 100"
ТОВ "ЧЕС ЗЕЛЕНОДОЛЬСЬКЕ СОЛАР ГРУП-ЗЕЛЕНОДОЛЬСЬКЕ 101"
ТОВ "ЧЕС ЗЕЛЕНОДОЛЬСЬКЕ СОЛАР ГРУП-ЗЕЛЕНОДОЛЬСЬКЕ 102"
ТОВ "ЧЕС ЗЕЛЕНОДОЛЬСЬКЕ СОЛАР ГРУП-ЗЕЛЕНОДОЛЬСЬКЕ 103"
ТОВ "ЧЕС ЗЕЛЕНОДОЛЬСЬКЕ СОЛАР ГРУП-ЗЕЛЕНОДОЛЬСЬКЕ 104"
ТОВ "ЧЕС ЗЕЛЕНОДОЛЬСЬКЕ СОЛАР ГРУП-ЗЕЛЕНОДОЛЬСЬКЕ 105"
ТОВ "ЧЕС ЗЕЛЕНОДОЛЬСЬКЕ СОЛАР ГРУП-ЗЕЛЕНОДОЛЬСЬКЕ 106"
ТОВ "ЧЕС ЗЕЛЕНОДОЛЬСЬКЕ СОЛАР ГРУП-ЗЕЛЕНОДОЛЬСЬКЕ 107"
ТОВ "ЧЕС ЗЕЛЕНОДОЛЬСЬКЕ СОЛАР ГРУП-ЗЕЛЕНОДОЛЬСЬКЕ 108"
ТОВ "ЧЕС ЗЕЛЕНОДОЛЬСЬКЕ СОЛАР ГРУП-ЗЕЛЕНОДОЛЬСЬКЕ 109"
ТОВ "ЧЕС ЗЕЛЕНОДОЛЬСЬКЕ СОЛАР ГРУП-ЗЕЛЕНОДОЛЬСЬКЕ 110"
ТОВ "ЧЕС ЗЕЛЕНОДОЛЬСЬКЕ СОЛАР ГРУП-ЗЕЛЕНОДОЛЬСЬКЕ 111"
ТОВ "ЧЕС ЗЕЛЕНОДОЛЬСЬКЕ СОЛАР ГРУП-ЗЕЛЕНОДОЛЬСЬКЕ 112"
ТОВ "ЧЕС ЗЕЛЕНОДОЛЬСЬКЕ СОЛАР ГРУП-ЗЕЛЕНОДОЛЬСЬКЕ 113"
ТОВ "ЧЕС ЗЕЛЕНОДОЛЬСЬКЕ СОЛАР ГРУП-ЗЕЛЕНОДОЛЬСЬКЕ 114"
ТОВ "ЧЕС ЗЕЛЕНОДОЛЬСЬКЕ СОЛАР ГРУП-ЗЕЛЕНОДОЛЬСЬКЕ 115"
ТОВ "ЧЕС ЗЕЛЕНОДОЛЬСЬКЕ СОЛАР ГРУП-ЗЕЛЕНОДОЛЬСЬКЕ 116"
ТОВ "ЧЕС ЗЕЛЕНОДОЛЬСЬКЕ СОЛАР ГРУП-ЗЕЛЕНОДОЛЬСЬКЕ 117"
ТОВ "ЧЕС ЗЕЛЕНОДОЛЬСЬКЕ СОЛАР ГРУП-ЗЕЛЕНОДОЛЬСЬКЕ 118"
ТОВ "ЧЕС ЗЕЛЕНОДОЛЬСЬКЕ СОЛАР ГРУП-ЗЕЛЕНОДОЛЬСЬКЕ 119"
ТОВ "ЧЕС ЗЕЛЕНОДОЛЬСЬКЕ СОЛАР ГРУП-ЗЕЛЕНОДОЛЬСЬКЕ 120"
ТОВ "ЧЕС ЗЕЛЕНОДОЛЬСЬКЕ СОЛАР ГРУП-ЗЕЛЕНОДОЛЬСЬКЕ 121"
ТОВ "ЧЕС ЗЕЛЕНОДОЛЬСЬКЕ СОЛАР ГРУП-ЗЕЛЕНОДОЛЬСЬКЕ 122"
ТОВ "ЧЕС ЗЕЛЕНОДОЛЬСЬКЕ СОЛАР ГРУП-ЗЕЛЕНОДОЛЬСЬКЕ 123"
ТОВ "ЧЕС ЗЕЛЕНОДОЛЬСЬКЕ СОЛАР ГРУП-ЗЕЛЕНОДОЛЬСЬКЕ 124"
ТОВ "ЧЕС ЗЕЛЕНОДОЛЬСЬКЕ СОЛАР ГРУП-ЗЕЛЕНОДОЛЬСЬКЕ 125"
ТОВ "ЧЕС ЗЕЛЕНОДОЛЬСЬКЕ СОЛАР ГРУП-ЗЕЛЕНОДОЛЬСЬКЕ 126"
ТОВ "ЧЕС ЗЕЛЕНОДОЛЬСЬКЕ СОЛАР ГРУП-ЗЕЛЕНОДОЛЬСЬКЕ 127"
ТОВ "ЧЕС ЗЕЛЕНОДОЛЬСЬКЕ СОЛАР ГРУП-ЗЕЛЕНОДОЛЬСЬКЕ 128"
ТОВ "ЧЕС ЗЕЛЕНОДОЛЬСЬКЕ СОЛАР ГРУП-ЗЕЛЕНОДОЛЬСЬКЕ 129"
ТОВ "ЧЕС ЗЕЛЕНОДОЛЬСЬКЕ СОЛАР ГРУП-ЗЕЛЕНОДОЛЬСЬКЕ 130"
ТОВ "ЧЕС ЗЕЛЕНОДОЛЬСЬКЕ СОЛАР ГРУП-ЗЕЛЕНОДОЛЬСЬКЕ 131"
ТОВ "ЧЕС ЗЕЛЕНОДОЛЬСЬКЕ СОЛАР ГРУП-ЗЕЛЕНОДОЛЬСЬКЕ 132"
ТОВ "ЧЕС ЗЕЛЕНОДОЛЬСЬКЕ СОЛАР ГРУП-ЗЕЛЕНОДОЛЬСЬКЕ 133"
ТОВ "ЧЕС ЗЕЛЕНОДОЛЬСЬКЕ СОЛАР ГРУП-ЗЕЛЕНОДОЛЬСЬКЕ 134"
ТОВ "ЧЕС ЗЕЛЕНОДОЛЬСЬКЕ СОЛАР ГРУП-ЗЕЛЕНОДОЛЬСЬКЕ 135"
ТОВ "ЧЕС ЗЕЛЕНОДОЛЬСЬКЕ СОЛАР ГРУП-ЗЕЛЕНОДОЛЬСЬКЕ 136"
ТОВ "ЧЕС ЗЕЛЕНОДОЛЬСЬКЕ СОЛАР ГРУП-ЗЕЛЕНОДОЛЬСЬКЕ 137"
ТОВ "ЧЕС ЗЕЛЕНОДОЛЬСЬКЕ СОЛАР ГРУП-ЗЕЛЕНОДОЛЬСЬКЕ 138"
ТОВ "ЧЕС ЗЕЛЕНОДОЛЬСЬКЕ СОЛАР ГРУП-ЗЕЛЕНОДОЛЬСЬКЕ 139"
ТОВ "ЧЕС ЗЕЛЕНОДОЛЬСЬКЕ СОЛАР ГРУП-ЗЕЛЕНОДОЛЬСЬКЕ 140"
ТОВ "ЧЕС ЗЕЛЕНОДОЛЬСЬКЕ СОЛАР ГРУП-ЗЕЛЕНОДОЛЬСЬКЕ 141"
ТОВ "ЧЕС ЗЕЛЕНОДОЛЬСЬКЕ СОЛАР ГРУП-ЗЕЛЕНОДОЛЬСЬКЕ 142"
ТОВ "ЧЕС ЗЕЛЕНОДОЛЬСЬКЕ СОЛАР ГРУП-ЗЕЛЕНОДОЛЬСЬКЕ 143"
ТОВ "ЧЕС ЗЕЛЕНОДОЛЬСЬКЕ СОЛАР ГРУП-ЗЕЛЕНОДОЛЬСЬКЕ 144"
ТОВ "ЧЕС ЗЕЛЕНОДОЛЬСЬКЕ СОЛАР ГРУП-ЗЕЛЕНОДОЛЬСЬКЕ 145"
ТОВ "ЧЕС ЗЕЛЕНОДОЛЬСЬКЕ СОЛАР ГРУП-ЗЕЛЕНОДОЛЬСЬКЕ 146"
ТОВ "ЧЕС ЗЕЛЕНОДОЛЬСЬКЕ СОЛАР ГРУП-ЗЕЛЕНОДОЛЬСЬКЕ 147"
ТОВ "ЧЕС ЗЕЛЕНОДОЛЬСЬКЕ СОЛАР ГРУП-ЗЕЛЕНОДОЛЬСЬКЕ 148"
ТОВ "ЧЕС ЗЕЛЕНОДОЛЬСЬКЕ СОЛАР ГРУП-ЗЕЛЕНОДОЛЬСЬКЕ 149"
ТОВ "ЧЕС ЗЕЛЕНОДОЛЬСЬКЕ СОЛАР ГРУП-ЗЕЛЕНОДОЛЬСЬКЕ 150"
ТОВ "ЧЕС ЗЕЛЕНОДОЛЬСЬКЕ СОЛАР ГРУП-ЗЕЛЕНОДОЛЬСЬКЕ 151"
ТОВ "ЧЕС ЗЕЛЕНОДОЛЬСЬКЕ СОЛАР ГРУП-ЗЕЛЕНОДОЛЬСЬКЕ 152"
ТОВ "ЧЕС ЗЕЛЕНОДОЛЬСЬКЕ СОЛАР ГРУП-ЗЕЛЕНОДОЛЬСЬКЕ 153"
ТОВ "ЧЕС ЗЕЛЕНОДОЛЬСЬКЕ СОЛАР ГРУП-ЗЕЛЕНОДОЛЬСЬКЕ 154"
ТОВ "ЧЕС ЗЕЛЕНОДОЛЬСЬКЕ СОЛАР ГРУП-ЗЕЛЕНОДОЛЬСЬКЕ 155"
ТОВ "ЧЕС ЗЕЛЕНОДОЛЬСЬКЕ СОЛАР ГРУП-ЗЕЛЕНОДОЛЬСЬКЕ 156"
ТОВ "ЧЕС ЗЕЛЕНОДОЛЬСЬКЕ СОЛАР ГРУП-ЗЕЛЕНОДОЛЬСЬКЕ 157"
ТОВ "ЧЕС ЗЕЛЕНОДОЛЬСЬКЕ СОЛАР ГРУП-ЗЕЛЕНОДОЛЬСЬКЕ 158"
ТОВ "ЧЕС ЗЕЛЕНОДОЛЬСЬКЕ СОЛАР ГРУП-ЗЕЛЕНОДОЛЬСЬКЕ 159"
ТОВ "ЧЕС ЗЕЛЕНОДОЛЬСЬКЕ СОЛАР ГРУП-ЗЕЛЕНОДОЛЬСЬКЕ 160"
ТОВ "ЧЕС ЗЕЛЕНОДОЛЬСЬКЕ СОЛАР ГРУП-ЗЕЛЕНОДОЛЬСЬКЕ 161"
ТОВ "ЧЕС ЗЕЛЕНОДОЛЬСЬКЕ СОЛАР ГРУП-ЗЕЛЕНОДОЛЬСЬКЕ 162"
ТОВ "ЧЕС ЗЕЛЕНОДОЛЬСЬКЕ СОЛАР ГРУП-ЗЕЛЕНОДОЛЬСЬКЕ 163"
ТОВ "ЧЕС ЗЕЛЕНОДОЛЬСЬКЕ СОЛАР ГРУП-ЗЕЛЕНОДОЛЬСЬКЕ 164"
ТОВ "ЧЕС ЗЕЛЕНОДОЛЬСЬКЕ СОЛАР ГРУП-ЗЕЛЕНОДОЛЬСЬКЕ 165"
ТОВ "ЧЕС ЗЕЛЕНОДОЛЬСЬКЕ СОЛАР ГРУП-ЗЕЛЕНОДОЛЬСЬКЕ 166"
ТОВ "ЧЕС ЗЕЛЕНОДОЛЬСЬКЕ СОЛАР ГРУП-ЗЕЛЕНОДОЛЬСЬКЕ 167"
ТОВ "ЧЕС ЗЕЛЕНОДОЛЬСЬКЕ СОЛАР ГРУП-ЗЕЛЕНОДОЛЬСЬКЕ 168"
ТОВ "ЧЕС ЗЕЛЕНОДОЛЬСЬКЕ СОЛАР ГРУП-ЗЕЛЕНОДОЛЬСЬКЕ 169"
ТОВ "ЧЕС ЗЕЛЕНОДОЛЬСЬКЕ СОЛАР ГРУП-ЗЕЛЕНОДОЛЬСЬКЕ 170"
ТОВ "ЧЕС ЗЕЛЕНОДОЛЬСЬКЕ СОЛАР ГРУП-ЗЕЛЕНОДОЛЬСЬКЕ 171"
ТОВ "ЧЕС ЗЕЛЕНОДОЛЬСЬКЕ СОЛАР ГРУП-ЗЕЛЕНОДОЛЬСЬКЕ 172"
ТОВ "ЧЕС ЗЕЛЕНОДОЛЬСЬКЕ СОЛАР ГРУП-ЗЕЛЕНОДОЛЬСЬКЕ 173"
ТОВ "ЧЕС ЗЕЛЕНОДОЛЬСЬКЕ СОЛАР ГРУП-ЗЕЛЕНОДОЛЬСЬКЕ 174"
ТОВ "ЧЕС ЗЕЛЕНОДОЛЬСЬКЕ СОЛАР ГРУП-ЗЕЛЕНОДОЛЬСЬКЕ 175"
ТОВ "ЧЕС ЗЕЛЕНОДОЛЬСЬКЕ СОЛАР ГРУП-ЗЕЛЕНОДОЛЬСЬКЕ 176"
ТОВ "ЧЕС ЗЕЛЕНОДОЛЬСЬКЕ СОЛАР ГРУП-ЗЕЛЕНОДОЛЬСЬКЕ 177"
ТОВ "ЧЕС ЗЕЛЕНОДОЛЬСЬКЕ СОЛАР ГРУП-ЗЕЛЕНОДОЛЬСЬКЕ 178"
ТОВ "ЧЕС ЗЕЛЕНОДОЛЬСЬКЕ СОЛАР ГРУП-ЗЕЛЕНОДОЛЬСЬКЕ 179"
ТОВ "ЧЕС ЗЕЛЕНОДОЛЬСЬКЕ СОЛАР ГРУП-ЗЕЛЕНОДОЛЬСЬКЕ 180"
ТОВ "ЧЕС ЗЕЛЕНОДОЛЬСЬКЕ СОЛАР ГРУП-ЗЕЛЕНОДОЛЬСЬКЕ 181"
ТОВ "ЧЕС ЗЕЛЕНОДОЛЬСЬКЕ СОЛАР ГРУП-ЗЕЛЕНОДОЛЬСЬКЕ 182"
ТОВ "ЧЕС ЗЕЛЕНОДОЛЬСЬКЕ СОЛАР ГРУП-ЗЕЛЕНОДОЛЬСЬКЕ 183"
ТОВ "ЧЕС ЗЕЛЕНОДОЛЬСЬКЕ СОЛАР ГРУП-ЗЕЛЕНОДОЛЬСЬКЕ 184"
ТОВ "ЧЕС ЗЕЛЕНОДОЛЬСЬКЕ СОЛАР ГРУП-ЗЕЛЕНОДОЛЬСЬКЕ 185"
ТОВ "ЧЕС ЗЕЛЕНОДОЛЬСЬКЕ СОЛАР ГРУП-ЗЕЛЕНОДОЛЬСЬКЕ 186"
ТОВ "ЧЕС ЗЕЛЕНОДОЛЬСЬКЕ СОЛАР ГРУП-ЗЕЛЕНОДОЛЬСЬКЕ 187"
ТОВ "ЧЕС ЗЕЛЕНОДОЛЬСЬКЕ СОЛАР ГРУП-ЗЕЛЕНОДОЛЬСЬКЕ 188"
ТОВ "ЧЕС ЗЕЛЕНОДОЛЬСЬКЕ СОЛАР ГРУП-ЗЕЛЕНОДОЛЬСЬКЕ 189"
ТОВ "ЧЕС ЗЕЛЕНОДОЛЬСЬКЕ СОЛАР ГРУП-ЗЕЛЕНОДОЛЬСЬКЕ 190"
ТОВ "ЧЕС З

Схема 329. Аналіз ремонтно-аварійного режиму роботи мережі 150кВ та вище Південного регіону ОЕС України (відключення ПЛ 150кВ «П.Покровська - Жовтнева»).
Вечірній максимум зимових навантажень 2024 року.

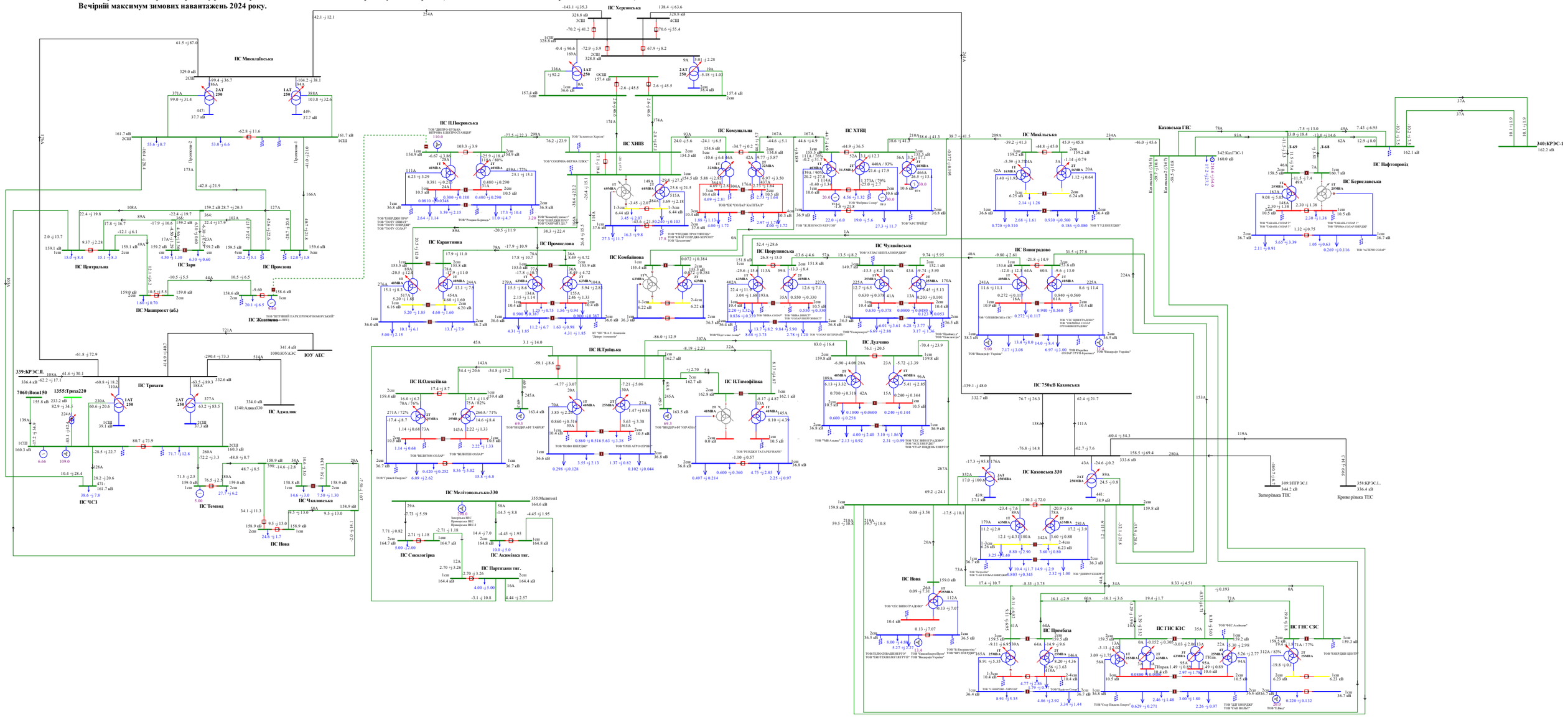

Схема 330. Аналіз ремонтно-аварійного режиму роботи мережі 150кВ та вище Південного регіону ОЕС України (відключення ПЛ 150кВ «Каховська - Дудчино»).

Вечірній максимум зимових навантажень 2024 року.

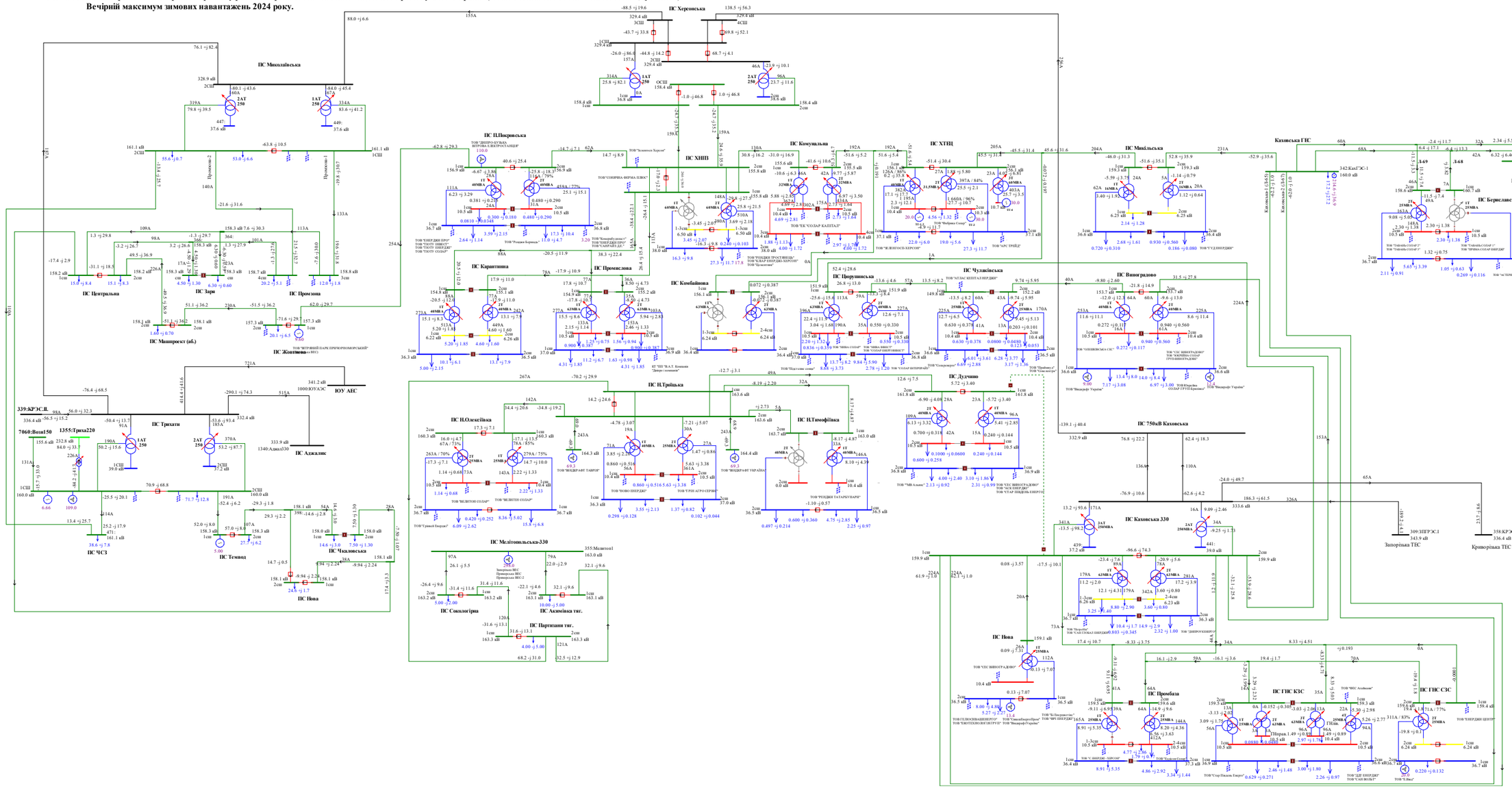
ПС Миколаївська
ПС Херсонська
ПС ПівденноУкраїнська
ПС Покровська
ПС ХНПЗ
ПС Комунальна
ПС ХТНЦ
ПС Миколаївська
ПС Каховська ГАЕС
ПС Нафтопровід
ПС Берославська
ПС Центральна
ПС Зорі
ПС Промзона
ПС Карантинна
ПС Промислова
ПС Кобилянова
ПС Чулаківська
ПС Виноградово
ПС Каховська 330
ПС 750кВ Каховська
ПС Машпроект (об.)
ПС Жовтневе
ПС Трихати
ПС ЮУ АЕС
ПС Аджалик
ПС ЧСЗ
ПС Темвод
ПС Чкаловська
ПС Нова
ПС Н.Троїцька
ПС Н.Олексіївка
ПС Н.Дудчино
ПС Н.Тимофіївка
ПС Мелітопольська-330
ПС Сокологірка
ПС Асєєвська тяг.
ПС Партизани тяг.
ПС Дудчино
ПС Прометей
ПС Виноградово
ПС ГНС КЗС
ПС ГНС СЗС
ПС Іванівська
ПС Каховська ГЕС
ПС Берославська
ПС Нафтопровід
ПС Запорізька ТЕС
ПС Криворізька ТЕС
ПС Каховська 330
ПС 750кВ Каховська
ПС Н.Троїцька
ПС Н.Олексіївка
ПС Н.Дудчино
ПС Н.Тимофіївка
ПС Мелітопольська-330
ПС Сокологірка
ПС Асєєвська тяг.
ПС Партизани тяг.
ПС Нова
ПС Чкаловська
ПС ЧСЗ
ПС Темвод
ПС Аджалик
ПС Жовтневе
ПС Трихати
ПС Машпроект (об.)
ПС Центральна
ПС Зорі
ПС Промзона
ПС Карантинна
ПС Промислова
ПС Кобилянова
ПС Чулаківська
ПС Виноградово
ПС Іванівська
ПС Прометей
ПС ГНС КЗС
ПС ГНС СЗС
ПС Дудчино
ПС Покровська
ПС ХНПЗ
ПС Комунальна
ПС ХТНЦ
ПС Миколаївська
ПС Каховська ГАЕС
ПС Нафтопровід
ПС Берославська