4. Аналіз досліджених режимів з урахуванням існуючого та прогнозного завантаження системи розподілу

Перевірку пропускної спроможності та відповідності схеми електричної мережі 35-150 кВ, що належать до мереж АТ “Херсонобленерго”, вимогам надійності здійснено на основі нормального режиму роботи електричної мережі станом на 01.01.2020р.

Розрахунки виконані за допомогою програмного комплексу “Дакар ЕЛЕКС V.16.1”. Літні режими роботи мереж розраховані при температурі навколишнього середовища +40°С вдень та +30°С ввечері, зимові — при температурі +0°С.

Нормальний режим роботи електричної мережі станом роботи в літній, зимовий період 2019 року, розрахований для денного зниження та вечірнього максимуму навантажень показав, що пропускна спроможність елементів мережі не перевищує тривало допустимі норми. Рівні напруги знаходяться в допустимих межах.

Розрахунки нормальних режимів роботи електричної мережі в характерні періоди їх роботи у 2020, 2021 роках і в перспективі до 2025 року вказують на те, що в літній період на вечірній максимум з урахуванням потужності виданих технічних умов про приєднання, навантаження силових трансформаторів на підстанціях 150 кВ “Дудчино” та “Н.Олексіївка” наближається до номінального. Відсутність РПН для регулювання напруги силовими трансформаторами на підстанції 150 кВ “ХНПЗ” в літній період у 2020, 2021 роках з урахуванням генеруючої потужності яка буде приєднана до мереж, призведе до підвищення напруги по стороні 6, 35 кВ вище 5%.

Були виконані розрахунки нормальних режимів роботи та ремонтно-аварійних режимів роботи мережі 150 кВ та вище Південного регіону ОЕС України (Схеми 1–232) в характерні періоди їх роботи (зима, літо, денне зниження та вечірній максимум навантажень) у 2019, 2020, 2021 роках і в перспективі до 2025 року та виконано аналіз потокорозподілу таких режимів та їх вплив на роботу мережі 150 кВ АТ “Херсонобленерго”.

Для всіх розрахункових періодів в Плані розвитку оператора системи розподілу АТ "Херсонобленерго" виконано розрахунки та аналіз потокорозподілу наступних ремонтно-аварійних режимів, які пов’язані з основною мережею оператора системи передачі та суттєво впливають на режим роботи мережі АТ "Херсонобленерго":

В ремонті:	**Аварійне відключення:**
	ПЛ 150 кВ П.Покровська на ПС Жовтнева

	ПЛ 150 кВ Комунальна на ПС ХНПЗ
	ПЛ 150 кВ Микільська на Каховській ГЕС
	ПЛ 150 кВ ХНПЗ-1, 2 на ПС Херсонська
	ПЛ 150 кВ Виноградово на ПС Каховська 330
	ПЛ 150 кВ Дудчино на ПС Каховська 330
	ПЛ 150 кВ Н.Троїцька на ПС Партизани
2АТ на ПС 330 кВ Каховська	3АТ на ПС 330 кВ Каховська
ПЛ 330 Трихати - Миколаївська	ПЛ 330 Каховська 750 – Херсонська
ПЛ 330 кВ Каховська - ЗаТЕС	ПЛ 330 кВ Каховська – КрТЕС
ПЛ 330 кВ Каховська750 – Каховська 1	ПЛ 330 кВ Каховська750 – Каховська 2
ПЛ 330 кВ Каховська – КрТЕС	ПЛ 330 кВ Каховська 750 – Херсонська
ПЛ 150 кВ Каховська – Каховська ГЕС 1	ПЛ 150 кВ Каховська – Каховська ГЕС 2
2АТ на ПС 330 кВ Каховська	ПЛ 150 кВ Партизани – Н.Троїцьк
1СШ-330 на ПС 330 Каховська	2СШ-330 на ПС 330 Каховська
ПЛ 150 кВ Каховська ГЕС - Микільська	2АТ на ПС 330 кВ Каховська
ПЛ 150 кВ Мелітопольська - Сокологірна	ПЛ 150 кВ Мелітопольська - Акимівка
ПЛ 150 кВ Партизани - Сокологірна	ПЛ 150 кВ Партизани - Акимівка

Аналіз ремонтно-аварійних режимів вказує на те, що аварійні відключення обладнання в мережах ОСП (або суміжного ОСР) при виведеному у ремонт іншого обладнання ОСП (або суміжного ОСР) призводить до значної зміни потокорозподілу в мережі АТ "Херсонобленерго", особливо у період вечірнього максимуму літніх навантажень, коли вплив джерел сонячної генерації на потокорозподіл відсутній, а навантаження споживання навпаки зростає.

Аналіз показує, що особливо мають вплив на потокорозподіл в мережі АТ "Херсонобленерго" такі аварійно-ремонтні режими, які пов'язані з одночасним відключенням:

- 1СШ-330 кВ та 2СШ-330 кВ на ПС Каховська-330;
- 2АТ та 3АТ на ПС Каховська-330;
- ПЛ 330 кВ Каховська-750 – Херсонська та ПЛ 330 кВ Трихати – Миколаївська.

Як показують розрахунки при таких режимах у вечірній максимум літніх навантажень, при відсутності значної потужності генерації ВДЕ, перевантажуються ПЛ-150 кВ транзиту “ХНПЗ — Комунальна — ХТЕЦ — Микільська — КГЕС”: ПЛ-150 кВ “Микільська — КГЕС” на 101% (Схема 43);

ПЛ-150 кВ “ХНПЗ — Комунальна” на 106% (Схема 49);

ПЛ-150 кВ “ХНПЗ — Комунальна” на 113% (Схема 121);

ПЛ-150 кВ “Комунальна — ХТЕЦ” на 103% (Схема 121);

ПЛ-150 кВ “ХНПЗ — Комунальна” на 124% (Схема 193);

У режимах денного зниження літніх та зимових навантажень у 2025 році, за рахунок приєднаних до мереж ХОЕ об'єктів ВДЕ в деяких аварійно-ремонтних та ремонтних режимах перевантажується ПЛ-150 кВ ПС Н.Троїцька-Партизани 102-126% (Схеми 168, 170, 172, 175, 204, 211).

Також у режимі денного зниження літніх навантажень у 2025 році спостерігається перевантаження ПЛ-150 кВ “П.Покровська — ХНПЗ” на 137% (Схема 161)під час відключення ПЛ-150 кВ “П.Покровська — Жовтнева”, за рахунок приєднаних до мереж ХОЕ об'єктів ВДЕ.

4.1. Аналіз нормального режиму роботи мережі 150кВ та вище Південного регіону ОЕС України. Денне зниження літніх навантажень 2019 року. Вечірній максимум літніх навантажень 2019 року.

Розрахунок нормального режиму роботи існуючої мережі 35-150 кВ АТ “Херсонобленерго” (Схема 1, Схема 2) виконано для денного зниження та для вечірнього максимуму літніх навантажень 2019 року згідно режимних вимірів. За результатами розрахунку можна зробити висновок, що пропускна спроможність елементів мережі не перевищує тривало допустимі норми, рівні напруги знаходяться в допустимих межах.

4.2. Аналіз нормального режиму роботи мережі 150кВ та вище Південного регіону ОЕС України. Денне зниження зимових навантажень 2019 року. Вечірній максимум зимових навантажень 2019 року.

Розрахунок нормального режиму роботи існуючої мережі 35-150 кВ АТ “Херсонобленерго” (Схема 3, Схема 4) виконано для денного зниження та для

для вечірнього максимуму зимових навантажень 2019 року згідно режимних вимірів. За результатами розрахунку можна зробити висновок, що пропускна спроможність елементів мережі не перевищує тривало допустимі норми, рівні напруги знаходяться в допустимих межах.

4.3. Аналіз нормального режиму роботи мережі 150кВ та вище Південного регіону ОЕС України. Денне зниження літніх навантажень 2020 року. Вечірній максимум літніх навантажень 2020 року.

Розрахунок нормального режиму роботи існуючої мережі 35-150 кВ АТ “Херсонобленерго” (Схема 5, Схема 6) виконано для денного зниження та для вечірнього максимуму літніх навантажень 2020 року згідно прогнозних даних. За результатами розрахунку можна зробити висновок, що пропускна спроможність елементів мережі не перевищує тривало допустимі норми, рівні напруги знаходяться в допустимих межах, крім підстанції 150 кВ “ХНПЗ”, де рівні напруги перевищують 10% у зв'язку з відсутністю РПН на силових трансформаторах, що не дає змоги регулювати напругу .

4.4. Аналіз нормального режиму роботи мережі 150кВ та вище Південного регіону ОЕС України. Денне зниження зимових навантажень 2020 року. Вечірній максимум зимових навантажень 2020 року.

Розрахунок нормального режиму роботи існуючої мережі 35-150 кВ АТ “Херсонобленерго” (Схема 7, Схема 8) виконано для денного зниження та для вечірнього максимуму літніх навантажень 2020 року згідно прогнозних даних. За результатами розрахунку можна зробити висновок, що пропускна спроможність елементів мережі не перевищує тривало допустимі норми, рівні напруги знаходяться в допустимих межах. Але для вечірнього максимуму (Схема 8) з урахуванням потужності виданих технічних умов про приєднання, навантаження силового трансформатора 1Т на підстанції 150 кВ “Н.Олексіївка” наближається до номінального.

4.5. Аналіз нормального режиму роботи мережі 150кВ та вище Південного регіону ОЕС України. Денне зниження літніх навантажень 2021 року. Вечірній максимум літніх навантажень 2021 року.

Розрахунок нормального режиму роботи існуючої мережі 35-150 кВ АТ “Херсонобленерго” (Схема 9, Схема 10) виконано для денного зниження та для для вечірнього максимуму літніх навантажень 2021року згідно прогнозних даних. За результатами розрахунку можна зробити висновок, що пропускна спроможність елементів мережі не перевищує тривало допустимі норми, рівні напруги знаходяться в допустимих межах, крім підстанції 150 кВ “ХНПЗ”, де рівні напруги перевищують 10% у зв'язку з відсутністю РПН на силових трансформаторах, що не дає змоги регулювати напругу.

4.6. Аналіз нормального режиму роботи мережі 150кВ та вище Південного регіону ОЕС України. Денне зниження зимових навантажень 2021 року. Вечірній максимум зимових навантажень 2021 року.

Розрахунок нормального режиму роботи існуючої мережі 35-150 кВ АТ “Херсонобленерго” (Схема 11, Схема 12) виконано для денного зниження та для вечірнього максимуму зимових навантажень 2021 року згідно прогнозних даних. За результатами розрахунку можна зробити висновок, що пропускна спроможність елементів мережі не перевищує тривало допустимі норми, рівні напруги знаходяться в допустимих межах.

4.7. Аналіз нормального режиму роботи мережі 150кВ та вище Південного регіону ОЕС України. Денне зниження літніх навантажень 2025 року. Вечірній максимум літніх навантажень 2025 року.

Розрахунок нормального режиму роботи існуючої мережі 35-150 кВ АТ “Херсонобленерго” (Схема 13, Схема 14) виконано для денного зниження та для вечірнього максимуму літніх навантажень 2025 року згідно прогнозних даних. За результатами розрахунку можна зробити висновок, що пропускна спроможність елементів мережі не перевищує тривало допустимі норми, рівні напруги знаходяться в допустимих межах.

4.8. Аналіз нормального режиму роботи мережі 150кВ та вище Південного регіону ОЕС України. Денне зниження зимових навантажень 2025 року. Вечірній максимум зимових навантажень 2025 року.

Розрахунок ремонтного режиму роботи мережі 150кВ та вище Південного регіону ОЕС України (Схема 15,16) виконано для денного зниження літніх навантажень 2020 року згідно прогнозних даних. За результатами розрахунку можна зробити висновок, що пропускна спроможність елементів мережі не перевищує тривало допустимі норми, рівні напруги знаходяться в допустимих межах.

4.9. Аналіз ремонтного режиму роботи мережі 150кВ та вище Південного регіону ОЕС України (відключення ПЛ 150 кВ П.Покровська на ПС Жовтнева). Денне зниження літніх навантажень 2020 року.

Розрахунок ремонтного режиму роботи мережі 150кВ та вище Південного регіону ОЕС України (Схема 17) виконано для денного зниження літніх навантажень 2020 року згідно прогнозних даних. За результатами розрахунку можна зробити висновок, що пропускна спроможність елементів мережі не перевищує тривало допустимі норми, рівні напруги знаходяться в допустимих межах, крім підстанції 150 кВ “ХНПЗ”, де рівні напруги перевищують 10% у зв'язку з відсутністю РПН на силових трансформаторах, що не дає змоги регулювати напругу.

4.10. Аналіз ремонтного режиму роботи мережі 150кВ та вище Південного регіону ОЕС України (відключення ПЛ 150 кВ Комунальна на ПС ХНПЗ). Денне зниження літніх навантажень 2020 року.

Розрахунок ремонтного режиму роботи мережі 150кВ та вище Південного регіону ОЕС України (Схема 18) виконано для денного зниження літніх навантажень 2020 року згідно прогнозних даних. За результатами розрахунку можна зробити висновок, що пропускна спроможність елементів мережі не перевищує тривало допустимі норми, рівні напруги знаходяться в допустимих межах, крім підстанції 150 кВ “ХНПЗ”, де рівні напруги перевищують 10% у зв'язку з відсутністю РПН на силових трансформаторах, що не дає змоги регулювати напругу.

4.11. Аналіз ремонтного режиму роботи мережі 150кВ та вище Південного регіону ОЕС України (відключення ПЛ 150 кВ Микільська на Каховській ГЕС). Денне зниження літніх навантажень 2020 року.

Розрахунок ремонтного режиму роботи мережі 150кВ та вище Південного регіону ОЕС України (Схема 19) виконано для денного зниження літніх навантажень 2020 року згідно прогнозних даних. За результатами розрахунку можна зробити висновок, що пропускна спроможність елементів мережі не перевищує тривало допустимі норми, рівні напруги знаходяться в допустимих межах, крім підстанції 150 кВ “ХНПЗ”, де рівні напруги перевищують 10% у зв'язку з відсутністю РПН на силових трансформаторах, що не дає змоги регулювати напругу.

4.12. Аналіз ремонтного режиму роботи мережі 150кВ та вище Південного регіону ОЕС України (відключення ПЛ 150 кВ ХНПЗ-1, 2 на ПС Херсонська). Денне зниження літніх навантажень 2020 року.

Розрахунок ремонтного режиму роботи мережі 150кВ та вище Південного регіону ОЕС України (Схема 20) виконано для денного зниження літніх навантажень 2020 року згідно прогнозних даних. За результатами розрахунку можна зробити висновок, що пропускна спроможність елементів мережі не перевищує тривало допустимі норми, рівні напруги знаходяться в допустимих межах.

4.13. Аналіз ремонтного режиму роботи мережі 150кВ та вище Південного регіону ОЕС України (відключення ПЛ 150 кВ Виноградово на ПС Каховська 330). Денне зниження літніх навантажень 2020 року.

Розрахунок ремонтного режиму роботи мережі 150кВ та вище Південного регіону ОЕС України (Схема 21) виконано для денного зниження літніх навантажень 2020 року згідно прогнозних даних. За результатами розрахунку можна зробити висновок, що пропускна спроможність елементів мережі не

перевищує тривало допустимі норми, рівні напруги знаходяться в допустимих межах.

4.14. Аналіз ремонтного режиму роботи мережі 150кВ та вище Південного регіону ОЕС України (відключення ПЛ 150 кВ Дудчино на ПС Каховська 330). Денне зниження літніх навантажень 2020 року.

Розрахунок ремонтного режиму роботи мережі 150кВ та вище Південного регіону ОЕС України (Схема 22) виконано для денного зниження літніх навантажень 2020 року згідно прогнозних даних. За результатами розрахунку можна зробити висновок, що пропускна спроможність елементів мережі не перевищує тривало допустимі норми, рівні напруги знаходяться в допустимих межах.

4.15. Аналіз ремонтного режиму роботи мережі 150кВ та вище Південного регіону ОЕС України (відключення ПЛ 150 кВ Н.Троїцька на ПС Партизани). Денне зниження літніх навантажень 2020 року.

Розрахунок ремонтного режиму роботи мережі 150кВ та вище Південного регіону ОЕС України (Схема 23) виконано для денного зниження літніх навантажень 2020 року згідно прогнозних даних. За результатами розрахунку можна зробити висновок, що пропускна спроможність елементів мережі не перевищує тривало допустимі норми, рівні напруги знаходяться в допустимих межах.

4.16. Аналіз ремонтно-аварійного режиму роботи мережі 150кВ та вище Південного регіону ОЕС України (відключення 3АТ на ПС 330кВ «Каховська» при виведеному у ремонт 2АТ на ПС 330кВ «Каховська»). Денне зниження літніх навантажень 2020 року.

Розрахунок ремонтно-аварійного режиму роботи мережі 150кВ та вище Південного регіону ОЕС України (Схема 24) виконано для денного зниження літніх навантажень 2020 року згідно прогнозних даних. За результатами розрахунку можна зробити висновок, що пропускна спроможність елементів мережі не перевищує тривало допустимі норми, рівні напруги знаходяться в допустимих межах.

4.17. Аналіз ремонтно-аварійного режиму роботи мережі 150кВ та вище Південного регіону ОЕС України (відключення ПЛ 330 «Каховська 750 - Херсонська» при виведеній у ремонт ПЛ 330 «Трихати - Миколаївська»). Денне зниження літніх навантажень 2020року.

Розрахунок ремонтно-аварійного режиму роботи мережі 150кВ та вище Південного регіону ОЕС України (Схема 25) виконано для денного зниження літніх навантажень 2020року згідно прогнозних даних. За результатами розрахунку можна зробити висновок, що пропускна спроможність елементів

мережі не перевищує тривало допустимі норми,рівні напруги знаходяться в допустимих межах.

4.18. Аналіз ремонтно-аварійного режиму роботи мережі 150кВ та вище Південного регіону ОЕС України (відключення ПЛ 330 «Каховська - КрТЕС» при виведеній у ремонт ПЛ 330 «Каховська - ЗаТЕС»). Денне зниження літніх навантажень 2020року.

Розрахунок ремонтно-аварійного режиму роботи мережі 150кВ та вище Південного регіону ОЕС України (Схема 26) виконано для денного зниження літніх навантажень 2020 року згідно прогнозних даних. За результатами розрахунку можна зробити висновок, що пропускна спроможність елементів мережі не перевищує тривало допустимі норми, рівні напруги мережі 150 кВ АТ “Херсонобленерго” занижені до рівня 143,8-149,6кВ, але рівні напруги мережі 35-6/10 кВ знаходяться в допустимих межах за рахунок регулювання на ПС.

4.19. Аналіз ремонтно-аварійного режиму роботи мережі 150кВ та вище Південного регіону ОЕС України (відключення ПЛ 330 «Каховська 750 – Каховська 2» при виведеній у ремонт ПЛ 330«Каховська 750 – Каховська 1»). Денне зниження літніх навантажень 2020року.

Розрахунок ремонтно-аварійного режиму роботи мережі 150кВ та вище Південного регіону ОЕС України (Схема 27) виконано для денного зниження літніх навантажень 2020 року згідно прогнозних даних. За результатами розрахунку можна зробити висновок, що пропускна спроможність елементів мережі не перевищує тривало допустимі норми, рівні напруги мережі 150 кВ АТ “Херсонобленерго” занижені до рівня 144-151,8кВ, але рівні напруги мережі 35-6/10 кВ знаходяться в допустимих межах за рахунок регулювання на ПС.

4.20. Аналіз ремонтно-аварійного режиму роботи мережі 150кВ та вище Південного регіону ОЕС України (відключення ПЛ 330 «Каховська 750 - Херсонська» при виведеній у ремонт ПЛ 330 «Каховська - КрТЕС»). Денне зниження літніх навантажень 2020року.

Розрахунок ремонтно-аварійного режиму роботи мережі 150кВ та вище Південного регіону ОЕС України (Схема 28) виконано для денного зниження літніх навантажень 2020 року згідно прогнозних даних. За результатами розрахунку можна зробити висновок, що пропускна спроможність елементів мережі не перевищує тривало допустимі норми, рівні напруги мережі 150 кВ АТ “Херсонобленерго” занижені до рівня 144-151,5кВ, але рівні напруги мережі 35-6/10 кВ знаходяться в допустимих межах за рахунок регулювання на ПС.

4.21. Аналіз ремонтно-аварійного режиму роботи мережі 150кВ та вище Південного регіону ОЕС України (відключення ПЛ 150 «Каховська – Каховська ГЕС 2» при виведеній у ремонт ПЛ 150 «Каховська – Каховська ГЕС 1»). Денне зниження літніх навантажень 2020року.

Розрахунок ремонтно-аварійного режиму роботи мережі 150кВ та вище Південного регіону ОЕС України (Схема 29) виконано для денного зниження літніх навантажень 2020 року згідно прогнозних даних. За результатами розрахунку можна зробити висновок, що пропускна спроможність елементів мережі не перевищує тривало допустимі норми, рівні напруги мережі 150 кВ АТ “Херсонобленерго” занижені до рівня 143-150,9кВ, але рівні напруги мережі 35-6/10 кВ знаходяться в допустимих межах за рахунок регулювання на ПС.

4.22. Аналіз ремонтно-аварійного режиму роботи мережі 150кВ та вище Південного регіону ОЕС України (відключення ПЛ 150 «Партизани – Н.Троїцьк» при виведеному у ремонт 2АТ на ПС 330кВ «Каховська»). Денне зниження літніх навантажень 2020року.

Розрахунок ремонтно-аварійного режиму роботи мережі 150кВ та вище Південного регіону ОЕС України (Схема 30) виконано для денного зниження літніх навантажень 2020 року згідно прогнозних даних. За результатами розрахунку можна зробити висновок, що пропускна спроможність елементів мережі не перевищує тривало допустимі норми, рівні напруги мережі 150 кВ АТ “Херсонобленерго” занижені до рівня 143,9-150,9кВ, але рівні напруги мережі 35-6/10 кВ знаходяться в допустимих межах за рахунок регулювання на ПС.

4.23. Аналіз ремонтно-аварійного режиму роботи мережі 150кВ та вище Південного регіону ОЕС України (відключення 2СШ-330 на ПС 330 «Каховська» при виведеній у ремонт 1СШ-330 на ПС 330кВ «Каховська»). Денне зниження літніх навантажень 2020року.

Розрахунок ремонтно-аварійного режиму роботи мережі 150кВ та вище Південного регіону ОЕС України (Схема 31) виконано для денного зниження літніх навантажень 2020 року згідно прогнозних даних. За результатами розрахунку можна зробити висновок, що пропускна спроможність елементів мережі не перевищує тривало допустимі норми, рівні напруги мережі 150 кВ АТ “Херсонобленерго” занижені до рівня 133,8-150,5кВ, але рівні напруги мережі 35-6/10 кВ знаходяться в допустимих межах за рахунок регулювання на ПС. ПС 150/35/10 кВ Нова відключена, споживачі переключені по ремонтним схемам по мережі 35кВ від ПС Виноградово та Дудчино.

4.24. Аналіз ремонтно-аварійного режиму роботи мережі 150кВ та вище Південного регіону ОЕС України (відключення 2АТ на ПС 330кВ «Каховська» при виведеній у ремонт ПЛ 150 «Каховська ГЕС - Микільська»). Денне зниження літніх навантажень 2020року.

Розрахунок ремонтно-аварійного режиму роботи мережі 150кВ та вище Південного регіону ОЕС України (Схема 32) виконано для денного зниження літніх навантажень 2020 року згідно прогнозних даних. За результатами розрахунку можна зробити висновок, що пропускна спроможність елементів мережі не перевищує тривало допустимі норми, рівні напруги мережі 150 кВ АТ

“Херсонобленерго” занижені до рівня 144-150,1кВ, але рівні напруги мережі 35-6/10 кВ знаходяться в допустимих межах за рахунок регулювання на ПС.

4.25. Аналіз ремонтно-аварійного режиму роботи мережі 150кВ та вище Південного регіону ОЕС України (відключення ПЛ 150кВ «Мелітопольська - Акимівка» при виведеній у ремонт ПЛ 150 «Мелітопольська - Сокологірна»). Денне зниження літніх навантажень 2020року.

Розрахунок ремонтно-аварійного режиму роботи мережі 150кВ та вище Південного регіону ОЕС України (Схема 33) виконано для денного зниження літніх навантажень 2020 року згідно прогнозних даних. За результатами розрахунку можна зробити висновок, що пропускна спроможність елементів мережі не перевищує тривало допустимі норми, рівні напруги мережі 150 кВ АТ “Херсонобленерго” занижені до рівня 143,9-150,6кВ, але рівні напруги мережі 35-6/10 кВ знаходяться в допустимих межах за рахунок регулювання на ПС.

4.26. Аналіз ремонтно-аварійного режиму роботи мережі 150кВ та вище Південного регіону ОЕС України (відключення ПЛ 150кВ «Партизани - Акимівка» при виведеній у ремонт ПЛ 150 «Партизани - Сокологірна»). Денне зниження літніх навантажень 2020року

Розрахунок ремонтно-аварійного режиму роботи мережі 150кВ та вище Південного регіону ОЕС України (Схема 34) виконано для денного зниження літніх навантажень 2020 року згідно прогнозних даних. За результатами розрахунку можна зробити висновок, що пропускна спроможність елементів мережі не перевищує тривало допустимі норми, рівні напруги мережі 150 кВ АТ “Херсонобленерго” занижені до рівня 143,9-150,6кВ, але рівні напруги мережі 35-6/10 кВ знаходяться в допустимих межах за рахунок регулювання на ПС.

4.27. Аналіз ремонтного режиму роботи мережі 150кВ та вище Південного регіону ОЕС України (відключення ПЛ 150 кВ П.Покровська на ПС Жовтнева). Вечірній максимум літніх навантажень 2020 року.

Розрахунок ремонтного режиму роботи мережі 150кВ та вище Південного регіону ОЕС України (Схема 35) виконано для вечірнього максимуму літніх навантажень 2020 року згідно прогнозних даних. За результатами розрахунку можна зробити висновок, що пропускна спроможність елементів мережі не перевищує тривало допустимі норми, рівні напруги знаходяться в допустимих межах, крім підстанції 150 кВ “ХНПЗ”, де рівні напруги перевищують 10% у зв'язку з відсутністю РПН на силових трансформаторах, що не дає змоги регулювати напругу.

4.28. Аналіз ремонтного режиму роботи мережі 150кВ та вище Південного регіону ОЕС України (відключення ПЛ 150 кВ Комунальна на ПС ХНПЗ). Вечірній максимум літніх навантажень 2020 року.

Розрахунок ремонтного режиму роботи мережі 150кВ та вище Південного регіону ОЕС України (Схема 36) виконано для вечірнього максимуму літніх навантажень 2020 року згідно прогнозних даних. За результатами розрахунку можна зробити висновок, що пропускна спроможність елементів мережі не перевищує тривало допустимі норми, рівні напруги знаходяться в допустимих межах, крім підстанції 150 кВ “ХНПЗ”, де рівні напруги перевищують 10% у зв'язку з відсутністю РПН на силових трансформаторах, що не дає змоги регулювати напругу.

4.29. Аналіз ремонтного режиму роботи мережі 150кВ та вище Південного регіону ОЕС України (відключення ПЛ 150 кВ Микільська на Каховській ГЕС). Вечірній максимум літніх навантажень 2020 року.

Розрахунок ремонтного режиму роботи мережі 150кВ та вище Південного регіону ОЕС України (Схема 37) виконано для вечірнього максимуму літніх навантажень 2020 року згідно прогнозних даних. За результатами розрахунку можна зробити висновок, що пропускна спроможність елементів мережі не перевищує тривало допустимі норми, рівні напруги знаходяться в допустимих межах.

4.30. Аналіз ремонтного режиму роботи мережі 150кВ та вище Південного регіону ОЕС України (відключення ПЛ 150 кВ ХНПЗ-1, 2 на ПС Херсонська). Вечірній максимум літніх навантажень 2020 року.

Розрахунок ремонтного режиму роботи мережі 150кВ та вище Південного регіону ОЕС України (Схема 38) виконано для вечірнього максимуму літніх навантажень 2020 року згідно прогнозних даних. За результатами розрахунку можна зробити висновок, що пропускна спроможність елементів мережі не перевищує тривало допустимі норми, рівні напруги мережі 150 кВ АТ “Херсонобленерго” занижені до рівня 137,5-153,6кВ, але рівні напруги мережі 35-6/10 кВ знаходяться в допустимих межах за рахунок регулювання на ПС.

4.31. Аналіз ремонтного режиму роботи мережі 150кВ та вище Південного регіону ОЕС України (відключення ПЛ 150 кВ Виноградово на ПС Каховська 330). Вечірній максимум літніх навантажень 2020 року.

Розрахунок ремонтного режиму роботи мережі 150кВ та вище Південного регіону ОЕС України (Схема 39) виконано для вечірнього максимуму літніх навантажень 2020 року згідно прогнозних даних. За результатами розрахунку можна зробити висновок, що пропускна спроможність елементів мережі не перевищує тривало допустимі норми, рівні напруги мережі 150 кВ АТ “Херсонобленерго” занижені до рівня 127,5-153,5кВ, але рівні напруги мережі 35-6/10 кВ знаходяться в допустимих межах за рахунок регулювання на ПС.

4.32. Аналіз ремонтного режиму роботи мережі 150кВ та вище Південного регіону ОЕС України (відключення ПЛ 150 кВ Дудчино на ПС Каховська 330). Вечірній максимум літніх навантажень 2020 року.

Розрахунок ремонтного режиму роботи мережі 150кВ та вище Південного регіону ОЕС України (Схема 40) виконано для вечірнього максимуму літніх навантажень 2020 року згідно прогнозних даних. За результатами розрахунку можна зробити висновок, що пропускна спроможність елементів мережі не перевищує тривало допустимі норми, рівні напруги мережі 150 кВ АТ "Херсонобленерго" занижені до рівня 134,7-153,7кВ, але рівні напруги мережі 35-6/10 кВ знаходяться в допустимих межах за рахунок регулювання на ПС.

4.33. Аналіз ремонтного режиму роботи мережі 150кВ та вище Південного регіону ОЕС України (відключення ПЛ 150 кВ Н.Троїцька на ПС Партизани). Вечірній максимум літніх навантажень 2020 року.

Розрахунок ремонтного режиму роботи мережі 150кВ та вище Південного регіону ОЕС України (Схема 41) виконано для вечірнього максимуму літніх навантажень 2020 року згідно прогнозних даних. За результатами розрахунку можна зробити висновок, що пропускна спроможність елементів мережі не перевищує тривало допустимі норми, рівні напруги мережі 150 кВ АТ "Херсонобленерго" занижені до рівня 140,4-153,4кВ, але рівні напруги мережі 35-6/10 кВ знаходяться в допустимих межах за рахунок регулювання на ПС.

4.34. Аналіз ремонтно-аварійного режиму роботи мережі 150кВ та вище Південного регіону ОЕС України (відключення 3АТ на ПС 330кВ «Каховська» при виведеному у ремонт 2АТ на ПС 330кВ «Каховська»). Вечірній максимум літніх навантажень 2020 року.

Розрахунок ремонтно-аварійного режиму роботи мережі 150кВ та вище Південного регіону ОЕС України (Схема 42) виконано для вечірнього максимуму літніх навантажень 2020 року згідно прогнозних даних. За результатами розрахунку можна зробити висновок, що пропускна спроможність елементів мережі не перевищує тривало допустимі норми, рівні напруги мережі 150 кВ АТ "Херсонобленерго" занижені до рівня 141,7-153,1кВ, але рівні напруги мережі 35-6/10 кВ знаходяться в допустимих межах за рахунок регулювання на ПС.

4.35. Аналіз ремонтно-аварійного режиму роботи мережі 150кВ та вище Південного регіону ОЕС України (відключення ПЛ 330 «Каховська 750 - Херсонська» при виведеній у ремонт ПЛ 330 «Трихати - Миколаївська»). Вечірній максимум літніх навантажень 2020 року.

Розрахунок ремонтно-аварійного режиму роботи мережі 150кВ та вище Південного регіону ОЕС України (Схема 43) виконано для вечірнього максимуму літніх навантажень 2020 року згідно прогнозних даних. Даний режим характеризується зниженням рівнів напруги мережі прилеглої до ПС 330кВ

“Херсонська” нижче аварійно допустимих (129,9-139,4кВ), рівні напруги мережі 35- 6/10 кВ ПС ХТЕЦ, ХНПЗ, Карантинна також занижені (можливості регулювання на ПС вичерпані). ПЛ-150 кВ КахГЕС-Микільська завантажена на 485А (101% для 30ºС).

4.36. Аналіз ремонтно-аварійного режиму роботи мережі 150кВ та вище Південного регіону ОЕС України (відключення ПЛ 330 «Каховська - КрТЕС» при виведеній у ремонт ПЛ 330 «Каховська - ЗаТЕС»). Вечірній максимум літніх навантажень 2020 року.

Розрахунок ремонтно-аварійного режиму роботи мережі 150кВ та вище Південного регіону ОЕС України (Схема 44) виконано для вечірнього максимуму літніх навантажень 2020 року згідно прогнозних даних. За результатами розрахунку можна зробити висновок, що пропускна спроможність елементів мережі не перевищує тривало допустимі норми, рівні напруги мережі 150 кВ АТ “Херсонобленерго” занижені до рівня 138,5-144,6кВ, але рівні напруги мережі 35-6/10 кВ знаходяться в допустимих межах за рахунок регулювання на ПС.

4.37. Аналіз ремонтно-аварійного режиму роботи мережі 150кВ та вище Південного регіону ОЕС України (відключення ПЛ 330 «Каховська 750 – Каховська 2» при виведеній у ремонт ПЛ 330«Каховська 750 – Каховська 1»). Вечірній максимум літніх навантажень 2020 року.

Розрахунок ремонтно-аварійного режиму роботи мережі 150кВ та вище Південного регіону ОЕС України (Схема 45) виконано для вечірнього максимуму літніх навантажень 2020 року згідно прогнозних даних. За результатами розрахунку можна зробити висновок, що пропускна спроможність елементів мережі не перевищує тривало допустимі норми, рівні напруги мережі 150 кВ АТ “Херсонобленерго” занижені до рівня 142-153,5кВ, але рівні напруги мережі 35-6/10 кВ знаходяться в допустимих межах за рахунок регулювання на ПС.

4.38. Аналіз ремонтно-аварійного режиму роботи мережі 150кВ та вище Південного регіону ОЕС України (відключення ПЛ 330 «Каховська 750 - Херсонська» при виведеній у ремонт ПЛ 330 «Каховська - КрТЕС»). Вечірній максимум літніх навантажень 2020 року.

Розрахунок ремонтно-аварійного режиму роботи мережі 150кВ та вище Південного регіону ОЕС України (Схема 46) виконано для вечірнього максимуму літніх навантажень 2020 року згідно прогнозних даних. За результатами розрахунку можна зробити висновок, що пропускна спроможність елементів мережі не перевищує тривало допустимі норми, рівні напруги мережі 150 кВ АТ “Херсонобленерго” занижені до рівня 141,9-153,5кВ, але рівні напруги мережі 35-6/10 кВ знаходяться в допустимих межах за рахунок регулювання на ПС.

4.39. Аналіз ремонтно-аварійного режиму роботи мережі 150кВ та вище Південного регіону ОЕС України (відключення ПЛ 150 «Каховська –

Каховська ГЕС 2» при виведеній у ремонт ПЛ 150 «Каховська – Каховська ГЕС 1»). Вечірній максимум літніх навантажень 2020 року.

Розрахунок ремонтно-аварійного режиму роботи мережі 150кВ та вище Південного регіону ОЕС України (Схема 47) виконано для вечірнього максимуму літніх навантажень 2020 року згідно прогнозних даних. За результатами розрахунку можна зробити висновок, що пропускна спроможність елементів мережі не перевищує тривало допустимі норми, рівні напруги мережі 150 кВ АТ "Херсонобленерго" занижені до рівня 134,8-151,3кВ, але рівні напруги мережі 35-6/10 кВ знаходяться в допустимих межах за рахунок регулювання на ПС.

4.40. Аналіз ремонтно-аварійного режиму роботи мережі 150кВ та вище Південного регіону ОЕС України (відключення ПЛ 150 «Партизани – Н.Троїцьк» при виведеному у ремонт 2АТ на ПС 330кВ «Каховська»). Вечірній максимум літніх навантажень 2020 року.

Розрахунок ремонтно-аварійного режиму роботи мережі 150кВ та вище Південного регіону ОЕС України (Схема 48) виконано для вечірнього максимуму літніх навантажень 2020 року згідно прогнозних даних. За результатами розрахунку можна зробити висновок, що пропускна спроможність елементів мережі не перевищує тривало допустимі норми, рівні напруги мережі 150 кВ АТ "Херсонобленерго" занижені до рівня 136,5-153,3кВ, але рівні напруги мережі 35-6/10 кВ знаходяться в допустимих межах за рахунок регулювання на ПС.

4.41. Аналіз ремонтно-аварійного режиму роботи мережі 150кВ та вище Південного регіону ОЕС України (відключення 2СШ-330 на ПС 330 «Каховська» при виведеній у ремонт 1СШ-330 на ПС 330кВ «Каховська»). Вечірній максимум літніх навантажень 2020 року.

Розрахунок ремонтно-аварійного режиму роботи мережі 150кВ та вище Південного регіону ОЕС України (Схема 49) виконано для вечірнього максимуму літніх навантажень 2020 року згідно прогнозних даних. Даний режим характеризується значним зниженням рівнів напруги мереж прилеглих до ПС 330кВ "Каховська" та ПС Херсонська нижче аварійно допустимих (93,7-138,6кВ). Перевантажується ПЛ-150 кВ ПС Н.Троїцька-Партизани 466А (110%), ПЛ-150 кВ ХНПЗ- Комунальна 507А (106%). Режим роботи мережі АТ "Херсонобленерго" нероботоспроможний.

4.42. Аналіз ремонтно-аварійного режиму роботи мережі 150кВ та вище Південного регіону ОЕС України (відключення 2АТ на ПС 330кВ «Каховська» при виведеній у ремонт ПЛ 150 «Каховська ГЕС - Микільська»). Вечірній максимум літніх навантажень 2020 року.

Розрахунок ремонтно-аварійного режиму роботи мережі 150кВ та вище Південного регіону ОЕС України (Схема 50) виконано для вечірнього максимуму літніх навантажень 2020 року згідно прогнозних даних. За результатами

розрахунку можна зробити висновок, що пропускна спроможність елементів мережі не перевищує тривало допустимі норми, рівні напруги мережі 150 кВ АТ “Херсонобленерго” занижені до рівня 141,8-153,4 кВ, але рівні напруги мережі 35-6/10 кВ знаходяться в допустимих межах за рахунок регулювання на ПС.

4.43. Аналіз ремонтно-аварійного режиму роботи мережі 150кВ та вище Південного регіону ОЕС України (відключення ПЛ 150кВ «Мелітопольська - Акимівка» при виведеній у ремонт ПЛ 150 «Мелітопольська - Сокологірна»). Вечірній максимум літніх навантажень 2020 року.

Розрахунок ремонтно-аварійного режиму роботи мережі 150кВ та вище Південного регіону ОЕС України (Схема 51) виконано для вечірнього максимуму літніх навантажень 2020 року згідно прогнозних даних. За результатами розрахунку можна зробити висновок, що пропускна спроможність елементів мережі не перевищує тривало допустимі норми, рівні напруги мережі 150 кВ АТ “Херсонобленерго” занижені до рівня 135,2-153,4 кВ, але рівні напруги мережі 35-6/10 кВ знаходяться в допустимих межах за рахунок регулювання на ПС.

4.44. Аналіз ремонтно-аварійного режиму роботи мережі 150кВ та вище Південного регіону ОЕС України (відключення ПЛ 150кВ «Партизани - Акимівка» при виведеній у ремонт ПЛ 150 «Партизани - Сокологірна»). Вечірній максимум літніх навантажень 2020 року.

Розрахунок ремонтно-аварійного режиму роботи мережі 150кВ та вище Південного регіону ОЕС України (Схема 52) виконано для вечірнього максимуму літніх навантажень 2020 року згідно прогнозних даних. За результатами розрахунку можна зробити висновок, що пропускна спроможність елементів мережі не перевищує тривало допустимі норми, рівні напруги мережі 150 кВ АТ “Херсонобленерго” занижені до рівня 137,7-153,4кВ, але рівні напруги мережі 35-6/10 кВ знаходяться в допустимих межах за рахунок регулювання на ПС.

4.45. Аналіз ремонтного режиму роботи мережі 150кВ та вище Південного регіону ОЕС України (відключення ПЛ 150 кВ П.Покровська на ПС Жовтнева). Денне зниження зимових навантажень 2020 року.

Розрахунок ремонтного режиму роботи мережі 150кВ та вище Південного регіону ОЕС України (Схема 53) виконано для денного зниження зимових навантажень 2020 року згідно прогнозних даних. За результатами розрахунку можна зробити висновок, що пропускна спроможність елементів мережі не перевищує тривало допустимі норми, рівні напруги знаходяться в допустимих межах.

4.46. Аналіз ремонтного режиму роботи мережі 150кВ та вище Південного регіону ОЕС України (відключення ПЛ 150 кВ Комунальна на ПС ХНПЗ). Денне зниження зимових навантажень 2020 року.

Розрахунок ремонтного режиму роботи мережі 150кВ та вище Південного регіону ОЕС України (Схема 54) виконано для денного зниження зимових навантажень 2020 року згідно прогнозних даних. За результатами розрахунку можна зробити висновок, що пропускна спроможність елементів мережі не перевищує тривало допустимі норми, рівні напруги знаходяться в допустимих межах.

4.47. Аналіз ремонтного режиму роботи мережі 150кВ та вище Південного регіону ОЕС України (відключення ПЛ 150 кВ Микільська на Каховській ГЕС). Денне зниження зимових навантажень 2020 року.

Розрахунок ремонтного режиму роботи мережі 150кВ та вище Південного регіону ОЕС України (Схема 55) виконано для денного зниження зимових навантажень 2020 року згідно прогнозних даних. За результатами розрахунку можна зробити висновок, що пропускна спроможність елементів мережі не перевищує тривало допустимі норми, рівні напруги знаходяться в допустимих межах.

4.48. Аналіз ремонтного режиму роботи мережі 150кВ та вище Південного регіону ОЕС України (відключення ПЛ 150 кВ ХНПЗ-1, 2 на ПС Херсонська). Денне зниження зимових навантажень 2020 року.

Розрахунок ремонтного режиму роботи мережі 150кВ та вище Південного регіону ОЕС України (Схема 56) виконано для денного зниження зимових навантажень 2020 року згідно прогнозних даних. За результатами розрахунку можна зробити висновок, що пропускна спроможність елементів мережі не перевищує тривало допустимі норми, рівні напруги знаходяться в допустимих межах.

4.49. Аналіз ремонтного режиму роботи мережі 150кВ та вище Південного регіону ОЕС України (відключення ПЛ 150 кВ Виноградово на ПС Каховська 330). Денне зниження зимових навантажень 2020 року.

Розрахунок ремонтного режиму роботи мережі 150кВ та вище Південного регіону ОЕС України (Схема 57) виконано для денного зниження зимових навантажень 2020 року згідно прогнозних даних. За результатами розрахунку можна зробити висновок, що пропускна спроможність елементів мережі не перевищує тривало допустимі норми, рівні напруги знаходяться в допустимих межах.

4.50. Аналіз ремонтного режиму роботи мережі 150кВ та вище Південного регіону ОЕС України (відключення ПЛ 150 кВ Дудчино на ПС Каховська 330). Денне зниження зимових навантажень 2020 року.

Розрахунок ремонтного режиму роботи мережі 150кВ та вище Південного регіону ОЕС України (Схема 58) виконано для денного зниження зимових навантажень 2020 року згідно прогнозних даних. За результатами розрахунку можна зробити висновок, що пропускна спроможність елементів мережі не перевищує тривало допустимі норми, рівні напруги знаходяться в допустимих межах.

4.51. Аналіз ремонтного режиму роботи мережі 150кВ та вище Південного регіону ОЕС України (відключення ПЛ 150 кВ Н.Троїцька на ПС Партизани). Денне зниження зимових навантажень 2020 року.

Розрахунок ремонтного режиму роботи мережі 150кВ та вище Південного регіону ОЕС України (Схема 59) виконано для денного зниження зимових навантажень 2020 року згідно прогнозних даних. За результатами розрахунку можна зробити висновок, що пропускна спроможність елементів мережі не перевищує тривало допустимі норми, рівні напруги знаходяться в допустимих межах.

4.52. Аналіз ремонтно-аварійного режиму роботи мережі 150кВ та вище Південного регіону ОЕС України (відключення 3АТ на ПС 330кВ «Каховська» при виведеному у ремонт 2АТ на ПС 330кВ «Каховська»). Денне зниження зимових навантажень 2020 року.

Розрахунок ремонтно-аварійного режиму роботи мережі 150кВ та вище Південного регіону ОЕС України (Схема 60) виконано для денного зниження зимових навантажень 2020 року згідно прогнозних даних. За результатами розрахунку можна зробити висновок, що пропускна спроможність елементів мережі не перевищує тривало допустимі норми, рівні напруги знаходяться в допустимих межах.

4.53. Аналіз ремонтно-аварійного режиму роботи мережі 150кВ та вище Південного регіону ОЕС України (відключення ПЛ 330 «Каховська 750 - Херсонська» при виведеній у ремонт ПЛ 330 «Трихати - Миколаївська»). Денне зниження зимових навантажень 2020року.

Розрахунок ремонтно-аварійного режиму роботи мережі 150кВ та вище Південного регіону ОЕС України (Схема 61) виконано для денного зниження зимових навантажень 2020року згідно прогнозних даних. За результатами розрахунку можна зробити висновок, що пропускна спроможність елементів мережі не перевищує тривало допустимі норми, рівні напруги знаходяться в допустимих межах.

4.54. Аналіз ремонтно-аварійного режиму роботи мережі 150кВ та вище Південного регіону ОЕС України (відключення ПЛ 330 «Каховська - КрТЕС» при виведеній у ремонт ПЛ 330 «Каховська - ЗаТЕС»). Денне зниження зимових навантажень 2020року.

Розрахунок ремонтно-аварійного режиму роботи мережі 150кВ та вище Південного регіону ОЕС України (Схема 62) виконано для денного зниження зимових навантажень 2020 року згідно прогнозних даних. За результатами розрахунку можна зробити висновок, що пропускна спроможність елементів мережі не перевищує тривало допустимі норми, рівні напруги знаходяться в допустимих межах.

4.55. Аналіз ремонтно-аварійного режиму роботи мережі 150кВ та вище Південного регіону ОЕС України (відключення ПЛ 330 «Каховська 750 – Каховська 2» при виведеній у ремонт ПЛ 330«Каховська 750 – Каховська 1»). Денне зниження зимових навантажень 2020року.

Розрахунок ремонтно-аварійного режиму роботи мережі 150кВ та вище Південного регіону ОЕС України (Схема 63) виконано для денного зниження зимових навантажень 2020 року згідно прогнозних даних. За результатами розрахунку можна зробити висновок, що пропускна спроможність елементів мережі не перевищує тривало допустимі норми, рівні напруги знаходяться в допустимих межах.

4.56. Аналіз ремонтно-аварійного режиму роботи мережі 150кВ та вище Південного регіону ОЕС України (відключення ПЛ 330 «Каховська 750 - Херсонська» при виведеній у ремонт ПЛ 330 «Каховська - КрТЕС»). Денне зниження зимових навантажень 2020року.

Розрахунок ремонтно-аварійного режиму роботи мережі 150кВ та вище Південного регіону ОЕС України (Схема 64) виконано для денного зниження зимових навантажень 2020 року згідно прогнозних даних. За результатами розрахунку можна зробити висновок, що пропускна спроможність елементів мережі не перевищує тривало допустимі норми, рівні напруги знаходяться в допустимих межах.

4.57. Аналіз ремонтно-аварійного режиму роботи мережі 150кВ та вище Південного регіону ОЕС України (відключення ПЛ 150 «Каховська – Каховська ГЕС 2» при виведеній у ремонт ПЛ 150 «Каховська – Каховська ГЕС 1»). Денне зниження зимових навантажень 2020року.

Розрахунок ремонтно-аварійного режиму роботи мережі 150кВ та вище Південного регіону ОЕС України (Схема 65) виконано для денного зниження зимових навантажень 2020 року згідно прогнозних даних. За результатами розрахунку можна зробити висновок, що пропускна спроможність елементів

мережі не перевищує тривало допустимі норми, рівні напруги знаходяться в допустимих межах.

4.58. Аналіз ремонтно-аварійного режиму роботи мережі 150кВ та вище Південного регіону ОЕС України (відключення ПЛ 150 «Партизани – Н.Троїцьк» при виведеному у ремонт 2АТ на ПС 330кВ «Каховська»). Денне зниження зимових навантажень 2020року.

Розрахунок ремонтно-аварійного режиму роботи мережі 150кВ та вище Південного регіону ОЕС України (Схема 66) виконано для денного зниження зимових навантажень 2020 року згідно прогнозних даних. За результатами розрахунку можна зробити висновок, що пропускна спроможність елементів мережі не перевищує тривало допустимі норми, рівні напруги знаходяться в допустимих межах.

4.59. Аналіз ремонтно-аварійного режиму роботи мережі 150кВ та вище Південного регіону ОЕС України (відключення 2СШ-330 на ПС 330 «Каховська» при виведеній у ремонт 1СШ-330 на ПС 330кВ «Каховська»). Денне зниження зимових навантажень 2020року.

Розрахунок ремонтно-аварійного режиму роботи мережі 150кВ та вище Південного регіону ОЕС України (Схема 67) виконано для денного зниження зимових навантажень 2020 року згідно прогнозних даних. За результатами розрахунку можна зробити висновок, що пропускна спроможність елементів мережі не перевищує тривало допустимі норми, рівні напруги знаходяться в допустимих межах. ПС 150/35/10 кВ Нова відключена, споживачі переключені по ремонтним схемам по мережі 35кВ від ПС Виноградово та Дудчино.

4.60. Аналіз ремонтно-аварійного режиму роботи мережі 150кВ та вище Південного регіону ОЕС України (відключення 2АТ на ПС 330кВ «Каховська» при виведеній у ремонт ПЛ 150 «Каховська ГЕС - Микільська»). Денне зниження зимових навантажень 2020року.

Розрахунок ремонтно-аварійного режиму роботи мережі 150кВ та вище Південного регіону ОЕС України (Схема 68) виконано для денного зниження зимових навантажень 2020 року згідно прогнозних даних. За результатами розрахунку можна зробити висновок, що пропускна спроможність елементів мережі не перевищує тривало допустимі норми, рівні напруги знаходяться в допустимих межах.

4.61. Аналіз ремонтно-аварійного режиму роботи мережі 150кВ та вище Південного регіону ОЕС України (відключення ПЛ 150кВ «Мелітопольська - Акимівка» при виведеній у ремонт ПЛ 150 «Мелітопольська - Сокологірна»). Денне зниження зимових навантажень 2020року.

Розрахунок ремонтно-аварійного режиму роботи мережі 150кВ та вище Південного регіону ОЕС України (Схема 69) виконано для денного зниження зимових навантажень 2020 року згідно прогнозних даних. За результатами розрахунку можна зробити висновок, що пропускна спроможність елементів мережі не перевищує тривало допустимі норми, рівні напруги знаходяться в допустимих межах.

4.62. Аналіз ремонтно-аварійного режиму роботи мережі 150кВ та вище Південного регіону ОЕС України (відключення ПЛ 150кВ «Партизани - Акимівка» при виведеній у ремонт ПЛ 150 «Партизани - Сокологірна»). Денне зниження зимових навантажень 2020року

Розрахунок ремонтно-аварійного режиму роботи мережі 150кВ та вище Південного регіону ОЕС України (Схема 70) виконано для денного зниження зимових навантажень 2020 року згідно прогнозних даних. За результатами розрахунку можна зробити висновок, що пропускна спроможність елементів мережі не перевищує тривало допустимі норми, рівні напруги знаходяться в допустимих межах.

4.63. Аналіз ремонтного режиму роботи мережі 150кВ та вище Південного регіону ОЕС України (відключення ПЛ 150 кВ П.Покровська на ПС Жовтнева). Вечірній максимум зимових навантажень 2020 року.

Розрахунок ремонтного режиму роботи мережі 150кВ та вище Південного регіону ОЕС України (Схема 71) виконано для вечірнього максимуму зимових навантажень 2020 року згідно прогнозних даних. За результатами розрахунку можна зробити висновок, що пропускна спроможність елементів мережі не перевищує тривало допустимі норми, рівні напруги знаходяться в допустимих межах.

4.64. Аналіз ремонтного режиму роботи мережі 150кВ та вище Південного регіону ОЕС України (відключення ПЛ 150 кВ Комунальна на ПС ХНПЗ). Вечірній максимум зимових навантажень 2020 року.

Розрахунок ремонтного режиму роботи мережі 150кВ та вище Південного регіону ОЕС України (Схема 72) виконано для вечірнього максимуму зимових навантажень 2020 року згідно прогнозних даних. За результатами розрахунку можна зробити висновок, що пропускна спроможність елементів мережі не перевищує тривало допустимі норми, рівні напруги знаходяться в допустимих межах, крім підстанції 150 кВ “ХНПЗ”, де рівні напруги перевищують 10% у зв'язку з відсутністю РПН на силових трансформаторах, що не дає змоги регулювати напругу.

4.65. Аналіз ремонтного режиму роботи мережі 150кВ та вище Південного регіону ОЕС України (відключення ПЛ 150 кВ Микільська на Каховській ГЕС). Вечірній максимум зимових навантажень 2020 року.

Розрахунок ремонтного режиму роботи мережі 150кВ та вище Південного регіону ОЕС України (Схема 73) виконано для вечірнього максимуму зимових навантажень 2020 року згідно прогнозних даних. За результатами розрахунку можна зробити висновок, що пропускна спроможність елементів мережі не перевищує тривало допустимі норми, рівні напруги знаходяться в допустимих межах.

4.66. Аналіз ремонтного режиму роботи мережі 150кВ та вище Південного регіону ОЕС України (відключення ПЛ 150 кВ ХНПЗ-1, 2 на ПС Херсонська). Вечірній максимум зимових навантажень 2020 року.

Розрахунок ремонтного режиму роботи мережі 150кВ та вище Південного регіону ОЕС України (Схема 74) виконано для вечірнього максимуму зимових навантажень 2020 року згідно прогнозних даних. За результатами розрахунку можна зробити висновок, що пропускна спроможність елементів мережі не перевищує тривало допустимі норми, рівні напруги мережі 150 кВ АТ "Херсонобленерго" занижені до рівня 140,4-153,4кВ, але рівні напруги мережі 35-6/10 кВ знаходяться в допустимих межах за рахунок регулювання на ПС.

4.67. Аналіз ремонтного режиму роботи мережі 150кВ та вище Південного регіону ОЕС України (відключення ПЛ 150 кВ Виноградово на ПС Каховська 330). Вечірній максимум зимових навантажень 2020 року.

Розрахунок ремонтного режиму роботи мережі 150кВ та вище Південного регіону ОЕС України (Схема 75) виконано для вечірнього максимуму зимових навантажень 2020 року згідно прогнозних даних. За результатами розрахунку можна зробити висновок, що пропускна спроможність елементів мережі не перевищує тривало допустимі норми, рівні напруги мережі 150 кВ АТ "Херсонобленерго" занижені до рівня 129,1-155,6 кВ, але рівні напруги мережі 35-6/10 кВ знаходяться в допустимих межах за рахунок регулювання на ПС.

4.68. Аналіз ремонтного режиму роботи мережі 150кВ та вище Південного регіону ОЕС України (відключення ПЛ 150 кВ Дудчино на ПС Каховська 330). Вечірній максимум зимових навантажень 2020 року.

Розрахунок ремонтного режиму роботи мережі 150кВ та вище Південного регіону ОЕС України (Схема 76) виконано для вечірнього максимуму зимових навантажень 2020 року згідно прогнозних даних. За результатами розрахунку можна зробити висновок, що пропускна спроможність елементів мережі не перевищує тривало допустимі норми, рівні напруги знаходяться в допустимих межах.

4.69. Аналіз ремонтного режиму роботи мережі 150кВ та вище Південного регіону ОЕС України (відключення ПЛ 150 кВ Н.Троїцька на ПС Партизани). Вечірній максимум зимових навантажень 2020 року.

Розрахунок ремонтного режиму роботи мережі 150кВ та вище Південного регіону ОЕС України (Схема 77) виконано для вечірнього максимуму зимових навантажень 2020 року згідно прогнозних даних. За результатами розрахунку можна зробити висновок, що пропускна спроможність елементів мережі не перевищує тривало допустимі норми, рівні напруги знаходяться в допустимих межах.

4.70. Аналіз ремонтно-аварійного режиму роботи мережі 150кВ та вище Південного регіону ОЕС України (відключення 3АТ на ПС 330кВ «Каховська» при виведеному у ремонт 2АТ на ПС 330кВ «Каховська»). Вечірній максимум зимових навантажень 2020 року.

Розрахунок ремонтно-аварійного режиму роботи мережі 150кВ та вище Південного регіону ОЕС України (Схема 78) виконано для вечірнього максимуму зимових навантажень 2020 року згідно прогнозних даних. За результатами розрахунку можна зробити висновок, що пропускна спроможність елементів мережі не перевищує тривало допустимі норми, рівні напруги знаходяться в допустимих межах.

4.71. Аналіз ремонтно-аварійного режиму роботи мережі 150кВ та вище Південного регіону ОЕС України (відключення ПЛ 330 «Каховська 750 - Херсонська» при виведеній у ремонт ПЛ 330 «Трихати - Миколаївська»). Вечірній максимум зимових навантажень 2020 року.

Розрахунок ремонтно-аварійного режиму роботи мережі 150кВ та вище Південного регіону ОЕС України (Схема 79) виконано для вечірнього максимуму зимових навантажень 2020 року згідно прогнозних даних. Даний режим характеризується зниженням рівнів напруги мережі прилеглої до ПС 330кВ “Херсонська” нижче аварійно допустимих (133,5-145кВ), але рівні напруги мережі 35-6/10 кВ знаходяться в допустимих межах за рахунок регулювання на ПС, окрім мережі 10 кВ ПС ХТЕЦ (9,5 кВ). ПЛ-150 кВ ХТЕЦ-Комунальна завантажена на 584 А (92% для 0ºС).

4.72. Аналіз ремонтно-аварійного режиму роботи мережі 150кВ та вище Південного регіону ОЕС України (відключення ПЛ 330 «Каховська - КрТЕС» при виведеній у ремонт ПЛ 330 «Каховська - ЗаТЕС»). Вечірній максимум зимових навантажень 2020 року.

Розрахунок ремонтно-аварійного режиму роботи мережі 150кВ та вище Південного регіону ОЕС України (Схема 80) виконано для вечірнього максимуму зимових навантажень 2020 року згідно прогнозних даних. За результатами розрахунку можна зробити висновок, що пропускна спроможність елементів мережі не перевищує тривало допустимі норми, рівні напруги знаходяться в допустимих межах.

4.73. Аналіз ремонтно-аварійного режиму роботи мережі 150кВ та вище Південного регіону ОЕС України (відключення ПЛ 330 «Каховська 750 – Каховська 2» при виведеній у ремонт ПЛ 330«Каховська 750 – Каховська 1»). Вечірній максимум зимових навантажень 2020 року.

Розрахунок ремонтно-аварійного режиму роботи мережі 150кВ та вище Південного регіону ОЕС України (Схема 81) виконано для вечірнього максимуму зимових навантажень 2020 року згідно прогнозних даних. За результатами розрахунку можна зробити висновок, що пропускна спроможність елементів мережі не перевищує тривало допустимі норми, рівні напруги знаходяться в допустимих межах.

4.74. Аналіз ремонтно-аварійного режиму роботи мережі 150кВ та вище Південного регіону ОЕС України (відключення ПЛ 330 «Каховська 750 - Херсонська» при виведеній у ремонт ПЛ 330 «Каховська - КрТЕС»). Вечірній максимум зимових навантажень 2020 року.

Розрахунок ремонтно-аварійного режиму роботи мережі 150кВ та вище Південного регіону ОЕС України (Схема 82) виконано для вечірнього максимуму зимових навантажень 2020 року згідно прогнозних даних. За результатами розрахунку можна зробити висновок, що пропускна спроможність елементів мережі не перевищує тривало допустимі норми, рівні напруги знаходяться в допустимих межах.

4.75. Аналіз ремонтно-аварійного режиму роботи мережі 150кВ та вище Південного регіону ОЕС України (відключення ПЛ 150 «Каховська – Каховська ГЕС 2» при виведеній у ремонт ПЛ 150 «Каховська – Каховська ГЕС 1»). Вечірній максимум зимових навантажень 2020 року.

Розрахунок ремонтно-аварійного режиму роботи мережі 150кВ та вище Південного регіону ОЕС України (Схема 83) виконано для вечірнього максимуму зимових навантажень 2020 року згідно прогнозних даних. За результатами розрахунку можна зробити висновок, що пропускна спроможність елементів мережі не перевищує тривало допустимі норми, рівні напруги знаходяться в допустимих межах.

4.76. Аналіз ремонтно-аварійного режиму роботи мережі 150кВ та вище Південного регіону ОЕС України (відключення ПЛ 150 «Партизани – Н.Троїцьк» при виведеному у ремонт 2АТ на ПС 330кВ «Каховська»). Вечірній максимум зимових навантажень 2020 року.

Розрахунок ремонтно-аварійного режиму роботи мережі 150кВ та вище Південного регіону ОЕС України (Схема 84) виконано для вечірнього максимуму зимових навантажень 2020 року згідно прогнозних даних. За результатами розрахунку можна зробити висновок, що пропускна спроможність елементів

мережі не перевищує тривало допустимі норми, рівні напруги знаходяться в допустимих межах.

4.77. Аналіз ремонтно-аварійного режиму роботи мережі 150кВ та вище Південного регіону ОЕС України (відключення 2СШ-330 на ПС 330 «Каховська» при виведеній у ремонт 1СШ-330 на ПС 330кВ «Каховська»). Вечірній максимум зимових навантажень 2020 року.

Розрахунок ремонтно-аварійного режиму роботи мережі 150кВ та вище Південного регіону ОЕС України (Схема 85) виконано для вечірнього максимуму зимових навантажень 2020 року згідно прогнозних даних. За результатами розрахунку можна зробити висновок, що пропускна спроможність елементів мережі не перевищує тривало допустимі норми, рівні напруги знаходяться в допустимих межах. ПС 150/35/10 кВ Нова відключена, споживачі переключені по ремонтним схемам по мережі 35кВ від ПС Виноградово та Дудчино.

4.78. Аналіз ремонтно-аварійного режиму роботи мережі 150кВ та вище Південного регіону ОЕС України (відключення 2АТ на ПС 330кВ «Каховська» при виведеній у ремонт ПЛ 150 «Каховська ГЕС - Микільська»). Вечірній максимум зимових навантажень 2020 року.

Розрахунок ремонтно-аварійного режиму роботи мережі 150кВ та вище Південного регіону ОЕС України (Схема 86) виконано для вечірнього максимуму зимових навантажень 2020 року згідно прогнозних даних. За результатами розрахунку можна зробити висновок, що пропускна спроможність елементів мережі не перевищує тривало допустимі норми, рівні напруги знаходяться в допустимих межах.

4.79. Аналіз ремонтно-аварійного режиму роботи мережі 150кВ та вище Південного регіону ОЕС України (відключення ПЛ 150кВ «Мелітопольська - Акимівка» при виведеній у ремонт ПЛ 150 «Мелітопольська - Сокологірна»). Вечірній максимум зимових навантажень 2020 року.

Розрахунок ремонтно-аварійного режиму роботи мережі 150кВ та вище Південного регіону ОЕС України (Схема 87) виконано для вечірнього максимуму зимових навантажень 2020 року згідно прогнозних даних. За результатами розрахунку можна зробити висновок, що пропускна спроможність елементів мережі не перевищує тривало допустимі норми, рівні напруги знаходяться в допустимих межах.

4.80. Аналіз ремонтно-аварійного режиму роботи мережі 150кВ та вище Південного регіону ОЕС України (відключення ПЛ 150кВ «Партизани - Акимівка» при виведеній у ремонт ПЛ 150 «Партизани - Сокологірна»). Вечірній максимум зимових навантажень 2020 року.

Розрахунок ремонтно-аварійного режиму роботи мережі 150кВ та вище Південного регіону ОЕС України (Схема 88) виконано для вечірнього максимуму зимових навантажень 2020 року згідно прогнозних даних. За результатами розрахунку можна зробити висновок, що пропускна спроможність елементів мережі не перевищує тривало допустимі норми, рівні напруги знаходяться в допустимих межах.

4.81. Аналіз ремонтного режиму роботи мережі 150кВ та вище Південного регіону ОЕС України (відключення ПЛ 150 кВ П.Покровська на ПС Жовтнева). Денне зниження літніх навантажень 2021 року.

Розрахунок ремонтного режиму роботи мережі 150кВ та вище Південного регіону ОЕС України (Схема 89) виконано для денного зниження літніх навантажень 2021 року згідно прогнозних даних. За результатами розрахунку можна зробити висновок, що пропускна спроможність елементів мережі не перевищує тривало допустимі норми, рівні напруги знаходяться в допустимих межах, крім підстанції 150 кВ “ХНПЗ”, де рівні напруги перевищують 10% у зв'язку з відсутністю РПН на силових трансформаторах, що не дає змоги регулювати напругу.

4.82. Аналіз ремонтного режиму роботи мережі 150кВ та вище Південного регіону ОЕС України (відключення ПЛ 150 кВ Комунальна на ПС ХНПЗ). Денне зниження літніх навантажень 2021 року.

Розрахунок ремонтного режиму роботи мережі 150кВ та вище Південного регіону ОЕС України (Схема 90) виконано для денного зниження літніх навантажень 2021 року згідно прогнозних даних. За результатами розрахунку можна зробити висновок, що пропускна спроможність елементів мережі не перевищує тривало допустимі норми, рівні напруги знаходяться в допустимих межах, крім підстанції 150 кВ “ХНПЗ”, де рівні напруги перевищують 10% у зв'язку з відсутністю РПН на силових трансформаторах, що не дає змоги регулювати напругу.

4.83. Аналіз ремонтного режиму роботи мережі 150кВ та вище Південного регіону ОЕС України (відключення ПЛ 150 кВ Микільська на Каховській ГЕС). Денне зниження літніх навантажень 2021 року.

Розрахунок ремонтного режиму роботи мережі 150кВ та вище Південного регіону ОЕС України (Схема 91) виконано для денного зниження літніх навантажень 2021 року згідно прогнозних даних. За результатами розрахунку можна зробити висновок, що пропускна спроможність елементів мережі не перевищує тривало допустимі норми, рівні напруги знаходяться в допустимих межах, крім підстанції 150 кВ “ХНПЗ”, де рівні напруги перевищують 10% у зв'язку з відсутністю РПН на силових трансформаторах, що не дає змоги регулювати напругу.

4.84. Аналіз ремонтного режиму роботи мережі 150кВ та вище Південного регіону ОЕС України (відключення ПЛ 150 кВ ХНПЗ-1, 2 на ПС Херсонська). Денне зниження літніх навантажень 2021 року.

Розрахунок ремонтного режиму роботи мережі 150кВ та вище Південного регіону ОЕС України (Схема 92) виконано для денного зниження літніх навантажень 2021 року згідно прогнозних даних. За результатами розрахунку можна зробити висновок, що пропускна спроможність елементів мережі не перевищує тривало допустимі норми, рівні напруги знаходяться в допустимих межах.

4.85. Аналіз ремонтного режиму роботи мережі 150кВ та вище Південного регіону ОЕС України (відключення ПЛ 150 кВ Виноградово на ПС Каховська 330). Денне зниження літніх навантажень 2021 року.

Розрахунок ремонтного режиму роботи мережі 150кВ та вище Південного регіону ОЕС України (Схема 93) виконано для денного зниження літніх навантажень 2021 року згідно прогнозних даних. За результатами розрахунку можна зробити висновок, що пропускна спроможність елементів мережі не перевищує тривало допустимі норми, рівні напруги знаходяться в допустимих межах.

4.86. Аналіз ремонтного режиму роботи мережі 150кВ та вище Південного регіону ОЕС України (відключення ПЛ 150 кВ Дудчино на ПС Каховська 330). Денне зниження літніх навантажень 2021 року.

Розрахунок ремонтного режиму роботи мережі 150кВ та вище Південного регіону ОЕС України (Схема 94) виконано для денного зниження літніх навантажень 2021 року згідно прогнозних даних. За результатами розрахунку можна зробити висновок, що пропускна спроможність елементів мережі не перевищує тривало допустимі норми, рівні напруги знаходяться в допустимих межах.

4.87. Аналіз ремонтного режиму роботи мережі 150кВ та вище Південного регіону ОЕС України (відключення ПЛ 150 кВ Н.Троїцька на ПС Партизани). Денне зниження літніх навантажень 2021 року.

Розрахунок ремонтного режиму роботи мережі 150кВ та вище Південного регіону ОЕС України (Схема 95) виконано для денного зниження літніх навантажень 2021 року згідно прогнозних даних. За результатами розрахунку можна зробити висновок, що пропускна спроможність елементів мережі не перевищує тривало допустимі норми, рівні напруги знаходяться в допустимих межах.

4.88. Аналіз ремонтно-аварійного режиму роботи мережі 150кВ та вище Південного регіону ОЕС України (відключення ЗАТ на ПС 330кВ

«Каховська» при виведеному у ремонт 2АТ на ПС 330кВ «Каховська»). Денне зниження літніх навантажень 2021 року.

Розрахунок ремонтно-аварійного режиму роботи мережі 150кВ та вище Південного регіону ОЕС України (Схема 96) виконано для денного зниження літніх навантажень 2021 року згідно прогнозних даних. За результатами розрахунку можна зробити висновок, що пропускна спроможність елементів мережі не перевищує тривало допустимі норми, рівні напруги знаходяться в допустимих межах.

4.89. Аналіз ремонтно-аварійного режиму роботи мережі 150кВ та вище Південного регіону ОЕС України (відключення ПЛ 330 «Каховська 750 - Херсонська» при виведеній у ремонт ПЛ 330 «Трихати - Миколаївська»). Денне зниження літніх навантажень 2021року.

Розрахунок ремонтно-аварійного режиму роботи мережі 150кВ та вище Південного регіону ОЕС України (Схема 97) виконано для денного зниження літніх навантажень 2021року згідно прогнозних даних. За результатами розрахунку можна зробити висновок, що пропускна спроможність елементів мережі не перевищує тривало допустимі норми,рівні напруги знаходяться в допустимих межах.

4.90. Аналіз ремонтно-аварійного режиму роботи мережі 150кВ та вище Південного регіону ОЕС України (відключення ПЛ 330 «Каховська - КрТЕС» при виведеній у ремонт ПЛ 330 «Каховська - ЗаТЕС»). Денне зниження літніх навантажень 2021року.

Розрахунок ремонтно-аварійного режиму роботи мережі 150кВ та вище Південного регіону ОЕС України (Схема 98) виконано для денного зниження літніх навантажень 2021 року згідно прогнозних даних. За результатами розрахунку можна зробити висновок, що пропускна спроможність елементів мережі не перевищує тривало допустимі норми,рівні напруги знаходяться в допустимих межах.

4.91. Аналіз ремонтно-аварійного режиму роботи мережі 150кВ та вище Південного регіону ОЕС України (відключення ПЛ 330 «Каховська 750 – Каховська 2» при виведеній у ремонт ПЛ 330«Каховська 750 – Каховська 1»). Денне зниження літніх навантажень 2021року.

Розрахунок ремонтно-аварійного режиму роботи мережі 150кВ та вище Південного регіону ОЕС України (Схема 99) виконано для денного зниження літніх навантажень 2021 року згідно прогнозних даних. За результатами розрахунку можна зробити висновок, що пропускна спроможність елементів мережі не перевищує тривало допустимі норми,рівні напруги знаходяться в допустимих межах.

4.92. Аналіз ремонтно-аварійного режиму роботи мережі 150кВ та вище Південного регіону ОЕС України (відключення ПЛ 330 «Каховська 750 - Херсонська» при виведеній у ремонт ПЛ 330 «Каховська - КрТЕС»). Денне зниження літніх навантажень 2021року.

Розрахунок ремонтно-аварійного режиму роботи мережі 150кВ та вище Південного регіону ОЕС України (Схема 100) виконано для денного зниження літніх навантажень 2021 року згідно прогнозних даних.За результатами розрахунку можна зробити висновок, що пропускна спроможність елементів мережі не перевищує тривало допустимі норми,рівні напруги знаходяться в допустимих межах.

4.93. Аналіз ремонтно-аварійного режиму роботи мережі 150кВ та вище Південного регіону ОЕС України (відключення ПЛ 150 «Каховська – Каховська ГЕС 2» при виведеній у ремонт ПЛ 150 «Каховська – Каховська ГЕС 1»). Денне зниження літніх навантажень 2021року.

Розрахунок ремонтно-аварійного режиму роботи мережі 150кВ та вище Південного регіону ОЕС України (Схема101) виконано для денного зниження літніх навантажень 2021 року згідно прогнозних даних. За результатами розрахунку можна зробити висновок, що пропускна спроможність елементів мережі не перевищує тривало допустимі норми,рівні напруги знаходяться в допустимих межах.

4.94. Аналіз ремонтно-аварійного режиму роботи мережі 150кВ та вище Південного регіону ОЕС України (відключення ПЛ 150 «Партизани – Н.Троїцьк» при виведеному у ремонт 2АТ на ПС 330кВ «Каховська»). Денне зниження літніх навантажень 2021року.

Розрахунок ремонтно-аварійного режиму роботи мережі 150кВ та вище Південного регіону ОЕС України (Схема 102) виконано для денного зниження літніх навантажень 2021 року згідно прогнозних даних. За результатами розрахунку можна зробити висновок, що пропускна спроможність елементів мережі не перевищує тривало допустимі норми, рівні напруги мережі 150 кВ АТ “Херсонобленерго” занижені до рівня 141-153,1кВ, але рівні напруги мережі 35-6/10 кВ знаходяться в допустимих межах за рахунок регулювання на ПС.

4.95. Аналіз ремонтно-аварійного режиму роботи мережі 150кВ та вище Південного регіону ОЕС України (відключення 2СШ-330 на ПС 330 «Каховська» при виведеній у ремонт 1СШ-330 на ПС 330кВ «Каховська»). Денне зниження літніх навантажень 2021року.

Розрахунок ремонтно-аварійного режиму роботи мережі 150кВ та вище Південного регіону ОЕС України (Схема 103) виконано для денного зниження літніх навантажень 2021 року згідно прогнозних даних. За результатами розрахунку можна зробити висновок, що пропускна спроможність елементів

мережі не перевищує тривало допустимі норми,рівні напруги знаходяться в допустимих межах. ПС 150/35/10 кВ Нова відключена, споживачі переключені по ремонтним схемам по мережі 35кВ від ПС Виноградово та Дудчино.

4.96. Аналіз ремонтно-аварійного режиму роботи мережі 150кВ та вище Південного регіону ОЕС України (відключення 2АТ на ПС 330кВ «Каховська» при виведеній у ремонт ПЛ 150 «Каховська ГЕС - Микільська»). Денне зниження літніх навантажень 2021року.

Розрахунок ремонтно-аварійного режиму роботи мережі 150кВ та вище Південного регіону ОЕС України (Схема 104) виконано для денного зниження літніх навантажень 2021 року згідно прогнозних даних. За результатами розрахунку можна зробити висновок, що пропускна спроможність елементів мережі не перевищує тривало допустимі норми,рівні напруги знаходяться в допустимих межах.

4.97. Аналіз ремонтно-аварійного режиму роботи мережі 150кВ та вище Південного регіону ОЕС України (відключення ПЛ 150кВ «Мелітопольська - Акимівка» при виведеній у ремонт ПЛ 150 «Мелітопольська - Сокологірна»). Денне зниження літніх навантажень 2021року.

Розрахунок ремонтно-аварійного режиму роботи мережі 150кВ та вище Південного регіону ОЕС України (Схема 105) виконано для денного зниження літніх навантажень 2021 року згідно прогнозних даних. За результатами розрахунку можна зробити висновок, що пропускна спроможність елементів мережі не перевищує тривало допустимі норми, рівні напруги мережі 150 кВ АТ “Херсонобленерго” занижені до рівня 138,2-155,3кВ, але рівні напруги мережі 35-6/10 кВ знаходяться в допустимих межах за рахунок регулювання на ПС.

4.98. Аналіз ремонтно-аварійного режиму роботи мережі 150кВ та вище Південного регіону ОЕС України (відключення ПЛ 150кВ «Партизани - Акимівка» при виведеній у ремонт ПЛ 150 «Партизани - Сокологірна»). Денне зниження літніх навантажень 2021року

Розрахунок ремонтно-аварійного режиму роботи мережі 150кВ та вище Південного регіону ОЕС України (Схема 106) виконано для денного зниження літніх навантажень 2021 року згідно прогнозних даних. За результатами розрахунку можна зробити висновок, що пропускна спроможність елементів мережі не перевищує тривало допустимі норми, рівні напруги мережі 150 кВ АТ “Херсонобленерго” занижені до рівня 139,7-155,3 кВ, але рівні напруги мережі 35-6/10 кВ знаходяться в допустимих межах за рахунок регулювання на ПС.

4.99. Аналіз ремонтного режиму роботи мережі 150кВ та вище Південного регіону ОЕС України (відключення ПЛ 150 кВ П.Покровська на ПС Жовтнева). Вечірній максимум літніх навантажень 2021 року.

Розрахунок ремонтного режиму роботи мережі 150кВ та вище Південного регіону ОЕС України (Схема 107) виконано для вечірнього максимуму літніх навантажень 2021 року згідно прогнозних даних. За результатами розрахунку можна зробити висновок, що пропускна спроможність елементів мережі не перевищує тривало допустимі норми, рівні напруги знаходяться в допустимих межах, крім підстанції 150 кВ “ХНПЗ”, де рівні напруги перевищують 10% у зв'язку з відсутністю РПН на силових трансформаторах, що не дає змоги регулювати напругу.

4.100. Аналіз ремонтного режиму роботи мережі 150кВ та вище Південного регіону ОЕС України (відключення ПЛ 150 кВ Комунальна на ПС ХНПЗ). Вечірній максимум літніх навантажень 2021року.

Розрахунок ремонтного режиму роботи мережі 150кВ та вище Південного регіону ОЕС України (Схема 108) виконано для вечірнього максимуму літніх навантажень 2021 року згідно прогнозних даних. За результатами розрахунку можна зробити висновок, що пропускна спроможність елементів мережі не перевищує тривало допустимі норми, рівні напруги знаходяться в допустимих межах, крім підстанції 150 кВ “ХНПЗ”, де рівні напруги перевищують 10% у зв'язку з відсутністю РПН на силових трансформаторах, що не дає змоги регулювати напругу.

4.101. Аналіз ремонтного режиму роботи мережі 150кВ та вище Південного регіону ОЕС України (відключення ПЛ 150 кВ Микільська на Каховській ГЕС). Вечірній максимум літніх навантажень 2021 року.

Розрахунок ремонтного режиму роботи мережі 150кВ та вище Південного регіону ОЕС України (Схема 109) виконано для вечірнього максимуму літніх навантажень 2021 року згідно прогнозних даних. За результатами розрахунку можна зробити висновок, що пропускна спроможність елементів мережі не перевищує тривало допустимі норми, рівні напруги знаходяться в допустимих межах, крім підстанції 150 кВ “ХНПЗ”, де рівні напруги перевищують 10% у зв'язку з відсутністю РПН на силових трансформаторах, що не дає змоги регулювати напругу.

4.102. Аналіз ремонтного режиму роботи мережі 150кВ та вище Південного регіону ОЕС України (відключення ПЛ 150 кВ ХНПЗ-1, 2 на ПС Херсонська). Вечірній максимум літніх навантажень 2021 року.

Розрахунок ремонтного режиму роботи мережі 150кВ та вище Південного регіону ОЕС України (Схема 110) виконано для вечірнього максимуму літніх навантажень 2021 року згідно прогнозних даних. За результатами розрахунку можна зробити висновок, що пропускна спроможність елементів мережі не перевищує тривало допустимі норми,рівні напруги знаходяться в допустимих межах.

4.103. Аналіз ремонтного режиму роботи мережі 150кВ та вище Південного регіону ОЕС України (відключення ПЛ 150 кВ Виноградово на ПС Каховська 330). Вечірній максимум літніх навантажень 2021 року.

Розрахунок ремонтного режиму роботи мережі 150кВ та вище Південного регіону ОЕС України (Схема 111) виконано для вечірнього максимуму літніх навантажень 2021 року згідно прогнозних даних. За результатами розрахунку можна зробити висновок, що пропускна спроможність елементів мережі не перевищує тривало допустимі норми,рівні напруги знаходяться в допустимих межах.

4.104. Аналіз ремонтного режиму роботи мережі 150кВ та вище Південного регіону ОЕС України (відключення ПЛ 150 кВ Дудчино на ПС Каховська 330). Вечірній максимум літніх навантажень 2021 року.

Розрахунок ремонтного режиму роботи мережі 150кВ та вище Південного регіону ОЕС України (Схема 112) виконано для вечірнього максимуму літніх навантажень 2021 року згідно прогнозних даних. За результатами розрахунку можна зробити висновок, що пропускна спроможність елементів мережі не перевищує тривало допустимі норми,рівні напруги знаходяться в допустимих межах.

4.105. Аналіз ремонтного режиму роботи мережі 150кВ та вище Південного регіону ОЕС України (відключення ПЛ 150 кВ Н.Троїцька на ПС Партизани). Вечірній максимум літніх навантажень 2021 року.

Розрахунок ремонтного режиму роботи мережі 150кВ та вище Південного регіону ОЕС України (Схема 113) виконано для вечірнього максимуму літніх навантажень 2021 року згідно прогнозних даних. За результатами розрахунку можна зробити висновок, що пропускна спроможність елементів мережі не перевищує тривало допустимі норми,рівні напруги знаходяться в допустимих межах.

4.106. Аналіз ремонтно-аварійного режиму роботи мережі 150кВ та вище Південного регіону ОЕС України (відключення 3АТ на ПС 330кВ «Каховська» при виведеному у ремонт 2АТ на ПС 330кВ «Каховська»). Вечірній максимум літніх навантажень 2021 року.

Розрахунок ремонтно-аварійного режиму роботи мережі 150кВ та вище Південного регіону ОЕС України (Схема 114) виконано для вечірнього максимуму літніх навантажень 2021 року згідно прогнозних даних. За результатами розрахунку можна зробити висновок, що пропускна спроможність елементів мережі не перевищує тривало допустимі норми,рівні напруги знаходяться в допустимих межах.

4.107. Аналіз ремонтно-аварійного режиму роботи мережі 150кВ та вище Південного регіону ОЕС України (відключення ПЛ 330 «Каховська 750 - Херсонська» при виведеній у ремонт ПЛ 330 «Трихати - Миколаївська»). Вечірній максимум літніх навантажень 2021 року.

Розрахунок ремонтно-аварійного режиму роботи мережі 150кВ та вище Південного регіону ОЕС України (Схема 115) виконано для вечірнього максимуму літніх навантажень 2021 року згідно прогнозних даних. За результатами розрахунку можна зробити висновок, що пропускна спроможність елементів мережі не перевищує тривало допустимі норми, рівні напруги мережі 150 кВ АТ “Херсонобленерго” занижені до рівня 139,6-147,6кВ, але рівні напруги мережі 35-6/10 кВ знаходяться в допустимих межах за рахунок регулювання на ПС. ПЛ-150 кВ КахГЕС-Микільська завантажена на 465А (97% для 30ºС).

4.108. Аналіз ремонтно-аварійного режиму роботи мережі 150кВ та вище Південного регіону ОЕС України (відключення ПЛ 330 «Каховська - КрТЕС» при виведеній у ремонт ПЛ 330 «Каховська - ЗаТЕС»). Вечірній максимум літніх навантажень 2021 року.

Розрахунок ремонтно-аварійного режиму роботи мережі 150кВ та вище Південного регіону ОЕС України (Схема 116) виконано для вечірнього максимуму літніх навантажень 2021 року згідно прогнозних даних. За результатами розрахунку можна зробити висновок, що пропускна спроможність елементів мережі не перевищує тривало допустимі норми,рівні напруги знаходяться в допустимих межах.

4.109. Аналіз ремонтно-аварійного режиму роботи мережі 150кВ та вище Південного регіону ОЕС України (відключення ПЛ 330 «Каховська 750 – Каховська 2» при виведеній у ремонт ПЛ 330«Каховська 750 – Каховська 1»). Вечірній максимум літніх навантажень 2021 року.

Розрахунок ремонтно-аварійного режиму роботи мережі 150кВ та вище Південного регіону ОЕС України (Схема 117) виконано для вечірнього максимуму літніх навантажень 2021 року згідно прогнозних даних. За результатами розрахунку можна зробити висновок, що пропускна спроможність елементів мережі не перевищує тривало допустимі норми,рівні напруги знаходяться в допустимих межах.

4.110. Аналіз ремонтно-аварійного режиму роботи мережі 150кВ та вище Південного регіону ОЕС України (відключення ПЛ 330 «Каховська 750 - Херсонська» при виведеній у ремонт ПЛ 330 «Каховська - КрТЕС»). Вечірній максимум літніх навантажень 2021 року.

Розрахунок ремонтно-аварійного режиму роботи мережі 150кВ та вище Південного регіону ОЕС України (Схема 118) виконано для вечірнього

максимуму літніх навантажень 2021 року згідно прогнозних даних. За результатами розрахунку можна зробити висновок, що пропускна спроможність елементів мережі не перевищує тривало допустимі норми,рівні напруги знаходяться в допустимих межах.

4.111. Аналіз ремонтно-аварійного режиму роботи мережі 150кВ та вище Південного регіону ОЕС України (відключення ПЛ 150 «Каховська – Каховська ГЕС 2» при виведеній у ремонт ПЛ 150 «Каховська – Каховська ГЕС 1»). Вечірній максимум літніх навантажень 2021 року.

Розрахунок ремонтно-аварійного режиму роботи мережі 150кВ та вище Південного регіону ОЕС України (Схема 119) виконано для вечірнього максимуму літніх навантажень 2021 року згідно прогнозних даних. За результатами розрахунку можна зробити висновок, що пропускна спроможність елементів мережі не перевищує тривало допустимі норми,рівні напруги знаходяться в допустимих межах.

4.112. Аналіз ремонтно-аварійного режиму роботи мережі 150кВ та вище Південного регіону ОЕС України (відключення ПЛ 150 «Партизани – Н.Троїцьк» при виведеному у ремонт 2АТ на ПС 330кВ «Каховська»). Вечірній максимум літніх навантажень 2021 року.

Розрахунок ремонтно-аварійного режиму роботи мережі 150кВ та вище Південного регіону ОЕС України (Схема 120) виконано для вечірнього максимуму літніх навантажень 2021 року згідно прогнозних даних. За результатами розрахунку можна зробити висновок, що пропускна спроможність елементів мережі не перевищує тривало допустимі норми,рівні напруги знаходяться в допустимих межах.

4.113. Аналіз ремонтно-аварійного режиму роботи мережі 150кВ та вище Південного регіону ОЕС України (відключення 2СШ-330 на ПС 330 «Каховська» при виведеній у ремонт 1СШ-330 на ПС 330кВ «Каховська»). Вечірній максимум літніх навантажень 2021року.

Розрахунок ремонтно-аварійного режиму роботи мережі 150кВ та вище Південного регіону ОЕС України (Схема 121) виконано для вечірнього максимуму літніх навантажень 2021 року згідно прогнозних даних. Даний режим характеризується значним зниженням рівнів напруги мереж прилеглих до ПС 330кВ “Каховська” нижче аварійно допустимих (127,1-139,3 кВ). Перевантажується ПЛ-150 кВ ХТЕЦ- Комунальна 492А (103%) ПЛ-150 кВ ХНПЗ- Комунальна 540А (113%).

4.114. Аналіз ремонтно-аварійного режиму роботи мережі 150кВ та вище Південного регіону ОЕС України (відключення 2АТ на ПС 330кВ «Каховська» при виведеній у ремонт ПЛ 150 «Каховська ГЕС - Микільська»). Вечірній максимум літніх навантажень 2021 року.

Розрахунок ремонтно-аварійного режиму роботи мережі 150кВ та вище Південного регіону ОЕС України (Схема 122) виконано для вечірнього максимуму літніх навантажень 2021 року згідно прогнозних даних. За результатами розрахунку можна зробити висновок, що пропускна спроможність елементів мережі не перевищує тривало допустимі норми,рівні напруги знаходяться в допустимих межах.

4.115. Аналіз ремонтно-аварійного режиму роботи мережі 150кВ та вище Південного регіону ОЕС України (відключення ПЛ 150кВ «Мелітопольська - Акимівка» при виведеній у ремонт ПЛ 150 «Мелітопольська - Сокологірна»). Вечірній максимум літніх навантажень 2021 року.

Розрахунок ремонтно-аварійного режиму роботи мережі 150кВ та вище Південного регіону ОЕС України (Схема 123) виконано для вечірнього максимуму літніх навантажень 2021 року згідно прогнозних даних. За результатами розрахунку можна зробити висновок, що пропускна спроможність елементів мережі не перевищує тривало допустимі норми,рівні напруги знаходяться в допустимих межах.

4.116. Аналіз ремонтно-аварійного режиму роботи мережі 150кВ та вище Південного регіону ОЕС України (відключення ПЛ 150кВ «Партизани - Акимівка» при виведеній у ремонт ПЛ 150 «Партизани - Сокологірна»). Вечірній максимум літніх навантажень 2021 року.

Розрахунок ремонтно-аварійного режиму роботи мережі 150кВ та вище Південного регіону ОЕС України (Схема 124) виконано для вечірнього максимуму літніх навантажень 2021 року згідно прогнозних даних. За результатами розрахунку можна зробити висновок, що пропускна спроможність елементів мережі не перевищує тривало допустимі норми,рівні напруги знаходяться в допустимих межах.

4.117. Аналіз ремонтного режиму роботи мережі 150кВ та вище Південного регіону ОЕС України (відключення ПЛ 150 кВ П.Покровська на ПС Жовтнева). Денне зниження зимових навантажень 2021 року.

Розрахунок ремонтного режиму роботи мережі 150кВ та вище Південного регіону ОЕС України (Схема 125) виконано для денного зниження зимових навантажень 2021 року згідно прогнозних даних. За результатами розрахунку можна зробити висновок, що пропускна спроможність елементів мережі не перевищує тривало допустимі норми, рівні напруги знаходяться в допустимих межах.

4.118. Аналіз ремонтного режиму роботи мережі 150кВ та вище Південного регіону ОЕС України (відключення ПЛ 150 кВ Комунальна на ПС ХНПЗ). Денне зниження зимових навантажень 2021 року.

Розрахунок ремонтного режиму роботи мережі 150кВ та вище Південного регіону ОЕС України (Схема 126) виконано для денного зниження зимових навантажень 2021 року згідно прогнозних даних. За результатами розрахунку можна зробити висновок, що пропускна спроможність елементів мережі не перевищує тривало допустимі норми, рівні напруги знаходяться в допустимих межах.

4.119. Аналіз ремонтного режиму роботи мережі 150кВ та вище Південного регіону ОЕС України (відключення ПЛ 150 кВ Микільська на Каховській ГЕС). Денне зниження зимових навантажень 2021 року.

Розрахунок ремонтного режиму роботи мережі 150кВ та вище Південного регіону ОЕС України (Схема 127) виконано для денного зниження зимових навантажень 2021 року згідно прогнозних даних. За результатами розрахунку можна зробити висновок, що пропускна спроможність елементів мережі не перевищує тривало допустимі норми, рівні напруги знаходяться в допустимих межах.

4.120. Аналіз ремонтного режиму роботи мережі 150кВ та вище Південного регіону ОЕС України (відключення ПЛ 150 кВ ХНПЗ-1, 2 на ПС Херсонська). Денне зниження зимових навантажень 2021 року.

Розрахунок ремонтного режиму роботи мережі 150кВ та вище Південного регіону ОЕС України (Схема 128) виконано для денного зниження зимових навантажень 2021 року згідно прогнозних даних. За результатами розрахунку можна зробити висновок, що пропускна спроможність елементів мережі не перевищує тривало допустимі норми, рівні напруги знаходяться в допустимих межах.

4.121. Аналіз ремонтного режиму роботи мережі 150кВ та вище Південного регіону ОЕС України (відключення ПЛ 150 кВ Виноградово на ПС Каховська 330). Денне зниження зимових навантажень 2021 року.

Розрахунок ремонтного режиму роботи мережі 150кВ та вище Південного регіону ОЕС України (Схема 129) виконано для денного зниження зимових навантажень 2021 року згідно прогнозних даних. За результатами розрахунку можна зробити висновок, що пропускна спроможність елементів мережі не перевищує тривало допустимі норми, рівні напруги знаходяться в допустимих межах.

4.122. Аналіз ремонтного режиму роботи мережі 150кВ та вище Південного регіону ОЕС України (відключення ПЛ 150 кВ Дудчино на ПС Каховська 330). Денне зниження зимових навантажень 2021 року.

Розрахунок ремонтного режиму роботи мережі 150кВ та вище Південного регіону ОЕС України (Схема 130) виконано для денного зниження зимових

навантажень 2021 року згідно прогнозних даних. За результатами розрахунку можна зробити висновок, що пропускна спроможність елементів мережі не перевищує тривало допустимі норми, рівні напруги знаходяться в допустимих межах.

4.123. Аналіз ремонтного режиму роботи мережі 150кВ та вище Південного регіону ОЕС України (відключення ПЛ 150 кВ Н.Троїцька на ПС Партизани). Денне зниження зимових навантажень 2021 року.

Розрахунок ремонтного режиму роботи мережі 150кВ та вище Південного регіону ОЕС України (Схема 131) виконано для денного зниження зимових навантажень 2021 року згідно прогнозних даних. За результатами розрахунку можна зробити висновок, що пропускна спроможність елементів мережі не перевищує тривало допустимі норми, рівні напруги знаходяться в допустимих межах.

4.124. Аналіз ремонтно-аварійного режиму роботи мережі 150кВ та вище Південного регіону ОЕС України (відключення 3АТ на ПС 330кВ «Каховська» при виведеному у ремонт 2АТ на ПС 330кВ «Каховська»). Денне зниження зимових навантажень 2021 року.

Розрахунок ремонтно-аварійного режиму роботи мережі 150кВ та вище Південного регіону ОЕС України (Схема 132) виконано для денного зниження зимових навантажень 2021 року згідно прогнозних даних. За результатами розрахунку можна зробити висновок, що пропускна спроможність елементів мережі не перевищує тривало допустимі норми, рівні напруги знаходяться в допустимих межах.

4.125. Аналіз ремонтно-аварійного режиму роботи мережі 150кВ та вище Південного регіону ОЕС України (відключення ПЛ 330 «Каховська 750 - Херсонська» при виведеній у ремонт ПЛ 330 «Трихати - Миколаївська»). Денне зниження зимових навантажень 2021року.

Розрахунок ремонтно-аварійного режиму роботи мережі 150кВ та вище Південного регіону ОЕС України (Схема 133) виконано для денного зниження зимових навантажень 2021року згідно прогнозних даних. За результатами розрахунку можна зробити висновок, що пропускна спроможність елементів мережі не перевищує тривало допустимі норми, рівні напруги знаходяться в допустимих межах.

4.126. Аналіз ремонтно-аварійного режиму роботи мережі 150кВ та вище Південного регіону ОЕС України (відключення ПЛ 330 «Каховська - КрТЕС» при виведеній у ремонт ПЛ 330 «Каховська - ЗаТЕС»). Денне зниження зимових навантажень 2021року.

Розрахунок ремонтно-аварійного режиму роботи мережі 150кВ та вище Південного регіону ОЕС України (Схема 134) виконано для денного зниження зимових навантажень 2021 року згідно прогнозних даних. За результатами розрахунку можна зробити висновок, що пропускна спроможність елементів мережі не перевищує тривало допустимі норми, рівні напруги знаходяться в допустимих межах.

4.127. Аналіз ремонтно-аварійного режиму роботи мережі 150кВ та вище Південного регіону ОЕС України (відключення ПЛ 330 «Каховська 750 – Каховська 2» при виведеній у ремонт ПЛ 330«Каховська 750 – Каховська 1»). Денне зниження зимових навантажень 2021року.

Розрахунок ремонтно-аварійного режиму роботи мережі 150кВ та вище Південного регіону ОЕС України (Схема 135) виконано для денного зниження зимових навантажень 2021 року згідно прогнозних даних. За результатами розрахунку можна зробити висновок, що пропускна спроможність елементів мережі не перевищує тривало допустимі норми, рівні напруги знаходяться в допустимих межах.

4.128. Аналіз ремонтно-аварійного режиму роботи мережі 150кВ та вище Південного регіону ОЕС України (відключення ПЛ 330 «Каховська 750 - Херсонська» при виведеній у ремонт ПЛ 330 «Каховська - КрТЕС»). Денне зниження зимових навантажень 2021року.

Розрахунок ремонтно-аварійного режиму роботи мережі 150кВ та вище Південного регіону ОЕС України (Схема136) виконано для денного зниження зимових навантажень 2021 року згідно прогнозних даних. За результатами розрахунку можна зробити висновок, що пропускна спроможність елементів мережі не перевищує тривало допустимі норми, рівні напруги знаходяться в допустимих межах.

4.129. Аналіз ремонтно-аварійного режиму роботи мережі 150кВ та вище Південного регіону ОЕС України (відключення ПЛ 150 «Каховська – Каховська ГЕС 2» при виведеній у ремонт ПЛ 150 «Каховська – Каховська ГЕС 1»). Денне зниження зимових навантажень 2021року.

Розрахунок ремонтно-аварійного режиму роботи мережі 150кВ та вище Південного регіону ОЕС України (Схема 137) виконано для денного зниження зимових навантажень 2021 року згідно прогнозних даних. За результатами розрахунку можна зробити висновок, що пропускна спроможність елементів мережі не перевищує тривало допустимі норми, рівні напруги знаходяться в допустимих межах.

4.130. Аналіз ремонтно-аварійного режиму роботи мережі 150кВ та вище Південного регіону ОЕС України (відключення ПЛ 150 «Партизани –

Н.Троїцьк» при виведеному у ремонт 2АТ на ПС 330кВ «Каховська»). Денне зниження зимових навантажень 2021року.

Розрахунок ремонтно-аварійного режиму роботи мережі 150кВ та вище Південного регіону ОЕС України (Схема 138) виконано для денного зниження зимових навантажень 2021 року згідно прогнозних даних. За результатами розрахунку можна зробити висновок, що пропускна спроможність елементів мережі не перевищує тривало допустимі норми, рівні напруги знаходяться в допустимих межах.

4.131. Аналіз ремонтно-аварійного режиму роботи мережі 150кВ та вище Південного регіону ОЕС України (відключення 2СШ-330 на ПС 330 «Каховська» при виведеній у ремонт 1СШ-330 на ПС 330кВ «Каховська»). Денне зниження зимових навантажень 2021року.

Розрахунок ремонтно-аварійного режиму роботи мережі 150кВ та вище Південного регіону ОЕС України (Схема 139) виконано для денного зниження зимових навантажень 2021 року згідно прогнозних даних. За результатами розрахунку можна зробити висновок, що пропускна спроможність елементів мережі не перевищує тривало допустимі норми, рівні напруги знаходяться в допустимих межах. ПС 150/35/10 кВ Нова відключена, споживачі переключені по ремонтним схемам по мережі 35кВ від ПС Виноградово та Дудчино.

4.132. Аналіз ремонтно-аварійного режиму роботи мережі 150кВ та вище Південного регіону ОЕС України (відключення 2АТ на ПС 330кВ «Каховська» при виведеній у ремонт ПЛ 150 «Каховська ГЕС - Микільська»). Денне зниження зимових навантажень 2021року.

Розрахунок ремонтно-аварійного режиму роботи мережі 150кВ та вище Південного регіону ОЕС України (Схема 140) виконано для денного зниження зимових навантажень 2021 року згідно прогнозних даних. За результатами розрахунку можна зробити висновок, що пропускна спроможність елементів мережі не перевищує тривало допустимі норми, рівні напруги знаходяться в допустимих межах.

4.133. Аналіз ремонтно-аварійного режиму роботи мережі 150кВ та вище Південного регіону ОЕС України (відключення ПЛ 150кВ «Мелітопольська - Акимівка» при виведеній у ремонт ПЛ 150 «Мелітопольська - Сокологірна»). Денне зниження зимових навантажень 2021року.

Розрахунок ремонтно-аварійного режиму роботи мережі 150кВ та вище Південного регіону ОЕС України (Схема 141) виконано для денного зниження зимових навантажень 2021 року згідно прогнозних даних. За результатами розрахунку можна зробити висновок, що пропускна спроможність елементів

мережі не перевищує тривало допустимі норми, рівні напруги знаходяться в допустимих межах.

4.134. Аналіз ремонтно-аварійного режиму роботи мережі 150кВ та вище Південного регіону ОЕС України (відключення ПЛ 150кВ «Партизани - Акимівка» при виведеній у ремонт ПЛ 150 «Партизани - Сокологірна»). Денне зниження зимових навантажень 2021року

Розрахунок ремонтно-аварійного режиму роботи мережі 150кВ та вище Південного регіону ОЕС України (Схема 142) виконано для денного зниження зимових навантажень 2021 року згідно прогнозних даних. За результатами розрахунку можна зробити висновок, що пропускна спроможність елементів мережі не перевищує тривало допустимі норми, рівні напруги знаходяться в допустимих межах.

4.135. Аналіз ремонтного режиму роботи мережі 150кВ та вище Південного регіону ОЕС України (відключення ПЛ 150 кВ П.Покровська на ПС Жовтнева). Вечірній максимум зимових навантажень 2021 року.

Розрахунок ремонтного режиму роботи мережі 150кВ та вище Південного регіону ОЕС України (Схема 143) виконано для вечірнього максимуму зимових навантажень 2021 року згідно прогнозних даних. За результатами розрахунку можна зробити висновок, що пропускна спроможність елементів мережі не перевищує тривало допустимі норми, рівні напруги знаходяться в допустимих межах.

4.136. Аналіз ремонтного режиму роботи мережі 150кВ та вище Південного регіону ОЕС України (відключення ПЛ 150 кВ Комунальна на ПС ХНПЗ). Вечірній максимум зимових навантажень 2021 року.

Розрахунок ремонтного режиму роботи мережі 150кВ та вище Південного регіону ОЕС України (Схема 144) виконано для вечірнього максимуму зимових навантажень 2021 року згідно прогнозних даних. За результатами розрахунку можна зробити висновок, що пропускна спроможність елементів мережі не перевищує тривало допустимі норми, рівні напруги знаходяться в допустимих межах, крім підстанції 150 кВ “ХНПЗ”, де рівні напруги перевищують 10% у зв'язку з відсутністю РПН на силових трансформаторах, що не дає змоги регулювати напругу.

4.137. Аналіз ремонтного режиму роботи мережі 150кВ та вище Південного регіону ОЕС України (відключення ПЛ 150 кВ Микільська на Каховській ГЕС). Вечірній максимум зимових навантажень 2021 року.

Розрахунок ремонтного режиму роботи мережі 150кВ та вище Південного регіону ОЕС України (Схема 145) виконано для вечірнього максимуму зимових навантажень 2021 року згідно прогнозних даних. За результатами розрахунку

можна зробити висновок, що пропускна спроможність елементів мережі не перевищує тривало допустимі норми, рівні напруги знаходяться в допустимих межах.

4.138. Аналіз ремонтного режиму роботи мережі 150кВ та вище Південного регіону ОЕС України (відключення ПЛ 150 кВ ХНПЗ-1, 2 на ПС Херсонська). Вечірній максимум зимових навантажень 2021 року.

Розрахунок ремонтного режиму роботи мережі 150кВ та вище Південного регіону ОЕС України (Схема146) виконано для вечірнього максимуму зимових навантажень 2021 року згідно прогнозних даних. За результатами розрахунку можна зробити висновок, що пропускна спроможність елементів мережі не перевищує тривало допустимі норми, рівні напруги знаходяться в допустимих межах.

4.139. Аналіз ремонтного режиму роботи мережі 150кВ та вище Південного регіону ОЕС України (відключення ПЛ 150 кВ Виноградово на ПС Каховська 330). Вечірній максимум зимових навантажень 2021 року.

Розрахунок ремонтного режиму роботи мережі 150кВ та вище Південного регіону ОЕС України (Схема 147) виконано для вечірнього максимуму зимових навантажень 2021 року згідно прогнозних даних. За результатами розрахунку можна зробити висновок, що пропускна спроможність елементів мережі не перевищує тривало допустимі норми, рівні напруги знаходяться в допустимих межах.

4.140. Аналіз ремонтного режиму роботи мережі 150кВ та вище Південного регіону ОЕС України (відключення ПЛ 150 кВ Дудчино на ПС Каховська 330). Вечірній максимум зимових навантажень 2021 року.

Розрахунок ремонтного режиму роботи мережі 150кВ та вище Південного регіону ОЕС України (Схема 148) виконано для вечірнього максимуму зимових навантажень 2021 року згідно прогнозних даних. За результатами розрахунку можна зробити висновок, що пропускна спроможність елементів мережі не перевищує тривало допустимі норми, рівні напруги знаходяться в допустимих межах.

4.141. Аналіз ремонтного режиму роботи мережі 150кВ та вище Південного регіону ОЕС України (відключення ПЛ 150 кВ Н.Троїцька на ПС Партизани). Вечірній максимум зимових навантажень 2021 року.

Розрахунок ремонтного режиму роботи мережі 150кВ та вище Південного регіону ОЕС України (Схема 149) виконано для вечірнього максимуму зимових навантажень 2021 року згідно прогнозних даних. За результатами розрахунку можна зробити висновок, що пропускна спроможність елементів мережі не

перевищує тривало допустимі норми, рівні напруги знаходяться в допустимих межах.

4.142. Аналіз ремонтно-аварійного режиму роботи мережі 150кВ та вище Південного регіону ОЕС України (відключення ЗАТ на ПС 330кВ «Каховська» при виведеному у ремонт 2АТ на ПС 330кВ «Каховська»). Вечірній максимум зимових навантажень 2021 року.

Розрахунок ремонтно-аварійного режиму роботи мережі 150кВ та вище Південного регіону ОЕС України (Схема 150) виконано для вечірнього максимуму зимових навантажень 2021 року згідно прогнозних даних. За результатами розрахунку можна зробити висновок, що пропускна спроможність елементів мережі не перевищує тривало допустимі норми, рівні напруги знаходяться в допустимих межах.

4.143. Аналіз ремонтно-аварійного режиму роботи мережі 150кВ та вище Південного регіону ОЕС України (відключення ПЛ 330 «Каховська 750 - Херсонська» при виведеній у ремонт ПЛ 330 «Трихати - Миколаївська»). Вечірній максимум зимових навантажень 2021 року.

Розрахунок ремонтно-аварійного режиму роботи мережі 150кВ та вище Південного регіону ОЕС України (Схема 151) виконано для вечірнього максимуму зимових навантажень 2021року згідно прогнозних даних. За результатами розрахунку можна зробити висновок, що пропускна спроможність елементів мережі не перевищує тривало допустимі норми, рівні напруги знаходяться в допустимих межах.

4.144. Аналіз ремонтно-аварійного режиму роботи мережі 150кВ та вище Південного регіону ОЕС України (відключення ПЛ 330 «Каховська - КрТЕС» при виведеній у ремонт ПЛ 330 «Каховська - ЗаТЕС»). Вечірній максимум зимових навантажень 2021 року.

Розрахунок ремонтно-аварійного режиму роботи мережі 150кВ та вище Південного регіону ОЕС України (Схема 152) виконано для вечірнього максимуму зимових навантажень 2021 року згідно прогнозних даних. За результатами розрахунку можна зробити висновок, що пропускна спроможність елементів мережі не перевищує тривало допустимі норми, рівні напруги знаходяться в допустимих межах.

4.145. Аналіз ремонтно-аварійного режиму роботи мережі 150кВ та вище Південного регіону ОЕС України (відключення ПЛ 330 «Каховська 750 – Каховська 2» при виведеній у ремонт ПЛ 330«Каховська 750 – Каховська 1»). Вечірній максимум зимових навантажень 2021 року.

Розрахунок ремонтно-аварійного режиму роботи мережі 150кВ та вище Південного регіону ОЕС України (Схема 153) виконано для вечірнього

максимуму зимових навантажень 2021 року згідно прогнозних даних. За результатами розрахунку можна зробити висновок, що пропускна спроможність елементів мережі не перевищує тривало допустимі норми, рівні напруги знаходяться в допустимих межах.

4.146. Аналіз ремонтно-аварійного режиму роботи мережі 150кВ та вище Південного регіону ОЕС України (відключення ПЛ 330 «Каховська 750 - Херсонська» при виведеній у ремонт ПЛ 330 «Каховська - КрТЕС»). Вечірній максимум зимових навантажень 2021 року.

Розрахунок ремонтно-аварійного режиму роботи мережі 150кВ та вище Південного регіону ОЕС України (Схема 154) виконано для вечірнього максимуму зимових навантажень 2021 року згідно прогнозних даних. За результатами розрахунку можна зробити висновок, що пропускна спроможність елементів мережі не перевищує тривало допустимі норми, рівні напруги знаходяться в допустимих межах.

4.147. Аналіз ремонтно-аварійного режиму роботи мережі 150кВ та вище Південного регіону ОЕС України (відключення ПЛ 150 «Каховська – Каховська ГЕС 2» при виведеній у ремонт ПЛ 150 «Каховська – Каховська ГЕС 1»). Вечірній максимум зимових навантажень 2021 року.

Розрахунок ремонтно-аварійного режиму роботи мережі 150кВ та вище Південного регіону ОЕС України (Схема 155) виконано для вечірнього максимуму зимових навантажень 2021 року згідно прогнозних даних. За результатами розрахунку можна зробити висновок, що пропускна спроможність елементів мережі не перевищує тривало допустимі норми, рівні напруги знаходяться в допустимих межах.

4.148. Аналіз ремонтно-аварійного режиму роботи мережі 150кВ та вище Південного регіону ОЕС України (відключення ПЛ 150 «Партизани – Н.Троїцьк» при виведеному у ремонт 2АТ на ПС 330кВ «Каховська»). Вечірній максимум зимових навантажень 2021 року.

Розрахунок ремонтно-аварійного режиму роботи мережі 150кВ та вище Південного регіону ОЕС України (Схема 156) виконано для вечірнього максимуму зимових навантажень 2021 року згідно прогнозних даних. За результатами розрахунку можна зробити висновок, що пропускна спроможність елементів мережі не перевищує тривало допустимі норми, рівні напруги знаходяться в допустимих межах.

4.149. Аналіз ремонтно-аварійного режиму роботи мережі 150кВ та вище Південного регіону ОЕС України (відключення 2СШ-330 на ПС 330 «Каховська» при виведеній у ремонт 1СШ-330 на ПС 330кВ «Каховська»). Вечірній максимум зимових навантажень 2021 року.

Розрахунок ремонтно-аварійного режиму роботи мережі 150кВ та вище Південного регіону ОЕС України (Схема 157) виконано для вечірнього максимуму зимових навантажень 2021 року згідно прогнозних даних. За результатами розрахунку можна зробити висновок, що пропускна спроможність елементів мережі не перевищує тривало допустимі норми, рівні напруги знаходяться в допустимих межах. ПС 150/35/10 кВ Нова відключена, споживачі переключені по ремонтним схемам по мережі 35кВ від ПС Виноградово та Дудчино.

4.150. Аналіз ремонтно-аварійного режиму роботи мережі 150кВ та вище Південного регіону ОЕС України (відключення 2АТ на ПС 330кВ «Каховська» при виведеній у ремонт ПЛ 150 «Каховська ГЕС - Микільська»). Вечірній максимум зимових навантажень 2021 року.

Розрахунок ремонтно-аварійного режиму роботи мережі 150кВ та вище Південного регіону ОЕС України (Схема 158) виконано для вечірнього максимуму зимових навантажень 2021 року згідно прогнозних даних. За результатами розрахунку можна зробити висновок, що пропускна спроможність елементів мережі не перевищує тривало допустимі норми, рівні напруги знаходяться в допустимих межах.

4.151. Аналіз ремонтно-аварійного режиму роботи мережі 150кВ та вище Південного регіону ОЕС України (відключення ПЛ 150кВ «Мелітопольська - Акимівка» при виведеній у ремонт ПЛ 150 «Мелітопольська - Сокологірна»). Вечірній максимум зимових навантажень 2021 року.

Розрахунок ремонтно-аварійного режиму роботи мережі 150кВ та вище Південного регіону ОЕС України (Схема 159) виконано для вечірнього максимуму зимових навантажень 2021 року згідно прогнозних даних. За результатами розрахунку можна зробити висновок, що пропускна спроможність елементів мережі не перевищує тривало допустимі норми, рівні напруги знаходяться в допустимих межах.

4.152. Аналіз ремонтно-аварійного режиму роботи мережі 150кВ та вище Південного регіону ОЕС України (відключення ПЛ 150кВ «Партизани - Акимівка» при виведеній у ремонт ПЛ 150 «Партизани - Сокологірна»). Вечірній максимум зимових навантажень 2021 року.

Розрахунок ремонтно-аварійного режиму роботи мережі 150кВ та вище Південного регіону ОЕС України (Схема 160) виконано для вечірнього максимуму зимових навантажень 2021 року згідно прогнозних даних. За результатами розрахунку можна зробити висновок, що пропускна спроможність елементів мережі не перевищує тривало допустимі норми, рівні напруги знаходяться в допустимих межах.

4.153. Аналіз ремонтного режиму роботи мережі 150кВ та вище Південного регіону ОЕС України (відключення ПЛ 150 кВ П.Покровська на ПС Жовтнева). Денне зниження літніх навантажень 2025 року.

Розрахунок ремонтного режиму роботи мережі 150кВ та вище Південного регіону ОЕС України (Схема 161) виконано для денного зниження літніх навантажень 2025 року згідно прогнозних даних.За результатами розрахунку можна зробити висновок, що рівні напруги знаходяться в допустимих межах, пропускна спроможність елементів мережі не перевищує тривало допустимі норми, окрім ПЛ-150 кВ “П.Покровська — ХНПЗ” навантаження якої складає 568А (137%) за рахунок приєднаної до мереж ХОЕ об'єктів ВДЕ.

4.154. Аналіз ремонтного режиму роботи мережі 150кВ та вище Південного регіону ОЕС України (відключення ПЛ 150 кВ Комунальна на ПС ХНПЗ). Денне зниження літніх навантажень 2025 року.

Розрахунок ремонтного режиму роботи мережі 150кВ та вище Південного регіону ОЕС України (Схема 162) виконано для денного зниження літніх навантажень 2025 року згідно прогнозних даних. За результатами розрахунку можна зробити висновок, що пропускна спроможність елементів мережі не перевищує тривало допустимі норми, рівні напруги знаходяться в допустимих межах.

4.155. Аналіз ремонтного режиму роботи мережі 150кВ та вище Південного регіону ОЕС України (відключення ПЛ 150 кВ Микільська на Каховській ГЕС). Денне зниження літніх навантажень 2025 року.

Розрахунок ремонтного режиму роботи мережі 150кВ та вище Південного регіону ОЕС України (Схема 163) виконано для денного зниження літніх навантажень 2025 року згідно прогнозних даних. За результатами розрахунку можна зробити висновок, що пропускна спроможність елементів мережі не перевищує тривало допустимі норми, рівні напруги знаходяться в допустимих межах.

4.156. Аналіз ремонтного режиму роботи мережі 150кВ та вище Південного регіону ОЕС України (відключення ПЛ 150 кВ ХНПЗ-1, 2 на ПС Херсонська). Денне зниження літніх навантажень 2025 року.

Розрахунок ремонтного режиму роботи мережі 150кВ та вище Південного регіону ОЕС України (Схема 164) виконано для денного зниження літніх навантажень 2025 року згідно прогнозних даних. За результатами розрахунку можна зробити висновок, що пропускна спроможність елементів мережі не перевищує тривало допустимі норми, рівні напруги знаходяться в допустимих межах.

4.157. Аналіз ремонтного режиму роботи мережі 150кВ та вище Південного регіону ОЕС України (відключення ПЛ 150 кВ Виноградово на ПС Каховська 330). Денне зниження літніх навантажень 2025 року.

Розрахунок ремонтного режиму роботи мережі 150кВ та вище Південного регіону ОЕС України (Схема 165) виконано для денного зниження літніх навантажень 2025 року згідно прогнозних даних. За результатами розрахунку можна зробити висновок, що пропускна спроможність елементів мережі не перевищує тривало допустимі норми, рівні напруги знаходяться в допустимих межах.

4.158. Аналіз ремонтного режиму роботи мережі 150кВ та вище Південного регіону ОЕС України (відключення ПЛ 150 кВ Дудчино на ПС Каховська 330). Денне зниження літніх навантажень 2025 року.

Розрахунок ремонтного режиму роботи мережі 150кВ та вище Південного регіону ОЕС України (Схема 166) виконано для денного зниження літніх навантажень 2025 року згідно прогнозних даних. За результатами розрахунку можна зробити висновок, що пропускна спроможність елементів мережі не перевищує тривало допустимі норми, рівні напруги знаходяться в допустимих межах. З урахуванням потужності виданих технічних умов про приєднання, навантаження повітряної лінії 150 кВ “Н.Троїцьк — Партизани” в даному режимі є номінальною 364А (100%).

4.159. Аналіз ремонтного режиму роботи мережі 150кВ та вище Південного регіону ОЕС України (відключення ПЛ 150 кВ Н.Троїцька на ПС Партизани). Денне зниження літніх навантажень 2025 року.

Розрахунок ремонтного режиму роботи мережі 150кВ та вище Південного регіону ОЕС України (Схема 167) виконано для денного зниження літніх навантажень 2025 року згідно прогнозних даних. За результатами розрахунку можна зробити висновок, що пропускна спроможність елементів мережі не перевищує тривало допустимі норми, рівні напруги знаходяться в допустимих межах.З урахуванням потужності виданих технічних умов про приєднання, навантаження повітряної лінії 150 кВ “Н.Троїцьк — Дудчино” наближається до номінального (91%).

4.160. Аналіз ремонтно-аварійного режиму роботи мережі 150кВ та вище Південного регіону ОЕС України (відключення 3АТ на ПС 330кВ «Каховська» при виведеному у ремонт 2АТ на ПС 330кВ «Каховська»). Денне зниження літніх навантажень 2025 року.

Розрахунок ремонтно-аварійного режиму роботи мережі 150кВ та вище Південного регіону ОЕС України (Схема 168) виконано для денного зниження літніх навантажень 2025 року згідно прогнозних даних. За результатами розрахунку можна зробити висновок, що пропускна спроможність елементів

мережі не перевищує тривало допустимі норми, рівні напруги знаходяться в допустимих межах, окрім повітряної лінії 150 кВ “Н.Троїцьк — Партизани” , яка з урахуванням потужності виданих технічних умов про приєднання, перевантажується 387А (106%).

4.161. Аналіз р емонтно-аварійного режиму роботи мережі 150кВ та вище Південного регіону ОЕС України (відключення ПЛ 330 «Каховська 750 - Херсонська» при виведеній у ремонт ПЛ 330 «Трихати - Миколаївська»). Денне зниження літніх навантажень 2025року.

Розрахунок ремонтно-аварійного режиму роботи мережі 150кВ та вище Південного регіону ОЕС України (Схема 169) виконано для денного зниження літніх навантажень 2025року згідно прогнозних даних. За результатами розрахунку можна зробити висновок, що пропускна спроможність елементів мережі не перевищує тривало допустимі норми,рівні напруги знаходяться в допустимих межах.

4.162. Аналіз ремонтно-аварійного режиму роботи мережі 150кВ та вище Південного регіону ОЕС України (відключення ПЛ 330 «Каховська - КрТЕС» при виведеній у ремонт ПЛ 330 «Каховська - ЗаТЕС»). Денне зниження літніх навантажень 2025року.

Розрахунок ремонтно-аварійного режиму роботи мережі 150кВ та вище Південного регіону ОЕС України (Схема 170) виконано для денного зниження літніх навантажень 2025 року згідно прогнозних даних. За результатами розрахунку можна зробити висновок, що пропускна спроможність елементів мережі не перевищує тривало допустимі норми,рівні напруги знаходяться в допустимих межах, окрім повітряної лінії 150 кВ “Н.Троїцьк — Партизани” , яка з урахуванням потужності виданих технічних умов про приєднання, перевантажується 461А (126%).

4.163. Аналіз ремонтно-аварійного режиму роботи мережі 150кВ та вище Південного регіону ОЕС України (відключення ПЛ 330 «Каховська 750 – Каховська 2» при виведеній у ремонт ПЛ 330«Каховська 750 – Каховська 1»). Денне зниження літніх навантажень 2025року.

Розрахунок ремонтно-аварійного режиму роботи мережі 150кВ та вище Південного регіону ОЕС України (Схема 171) виконано для денного зниження літніх навантажень 2025 року згідно прогнозних даних. За результатами розрахунку можна зробити висновок, що пропускна спроможність елементів мережі не перевищує тривало допустимі норми,рівні напруги знаходяться в допустимих межах.

4.164. Аналіз ремонтно-аварійного режиму роботи мережі 150кВ та вище Південного регіону ОЕС України (відключення ПЛ 330 «Каховська 750 -

Херсонська» при виведеній у ремонт ПЛ 330 «Каховська - КрТЕС»). Денне зниження літніх навантажень 2025року.

Розрахунок ремонтно-аварійного режиму роботи мережі 150кВ та вище Південного регіону ОЕС України (Схема 172) виконано для денного зниження літніх навантажень 2025 року згідно прогнозних даних. За результатами розрахунку можна зробити висновок, що пропускна спроможність елементів мережі не перевищує тривало допустимі норми,рівні напруги знаходяться в допустимих межах, окрім повітряної лінії 150 кВ “Н.Троїцьк — Партизани” , яка з урахуванням потужності виданих технічних умов про приєднання, перевантажується 380А (104%).

4.165. Аналіз ремонтно-аварійного режиму роботи мережі 150кВ та вище Південного регіону ОЕС України (відключення ПЛ 150 «Каховська – Каховська ГЕС 2» при виведеній у ремонт ПЛ 150 «Каховська – Каховська ГЕС 1»). Денне зниження літніх навантажень 2025року.

Розрахунок ремонтно-аварійного режиму роботи мережі 150кВ та вище Південного регіону ОЕС України (Схема173) виконано для денного зниження літніх навантажень 2025 року згідно прогнозних даних. За результатами розрахунку можна зробити висновок, що пропускна спроможність елементів мережі не перевищує тривало допустимі норми,рівні напруги знаходяться в допустимих межах.

4.166. Аналіз ремонтно-аварійного режиму роботи мережі 150кВ та вище Південного регіону ОЕС України (відключення ПЛ 150 «Партизани – Н.Троїцьк» при виведеному у ремонт 2АТ на ПС 330кВ «Каховська»). Денне зниження літніх навантажень 2025 року.

Розрахунок ремонтно-аварійного режиму роботи мережі 150кВ та вище Південного регіону ОЕС України (Схема 174) виконано для денного зниження літніх навантажень 2025 року згідно прогнозних даних. За результатами розрахунку можна зробити висновок, що пропускна спроможність елементів мережі не перевищує тривало допустимі норми,рівні напруги знаходяться в допустимих межах.

4.167. Аналіз ремонтно-аварійного режиму роботи мережі 150кВ та вище Південного регіону ОЕС України (відключення 2СШ-330 на ПС 330 «Каховська» при виведеній у ремонт 1СШ-330 на ПС 330кВ «Каховська»). Денне зниження літніх навантажень 2025 року.

Розрахунок ремонтно-аварійного режиму роботи мережі 150кВ та вище Південного регіону ОЕС України (Схема 175) виконано для денного зниження літніх навантажень 2025 року згідно прогнозних даних. За результатами розрахунку можна зробити висновок, що пропускна спроможність елементів мережі не перевищує тривало допустимі норми,рівні напруги знаходяться в

допустимих межах, окрім повітряної лінії 150 кВ “Н.Троїцьк — Партизани” , яка з урахуванням потужності виданих технічних умов про приєднання, перевантажується 413А (113%). ПС 150/35/10 кВ Нова відключена, споживачі переключені по ремонтним схемам по мережі 35кВ від ПС Виноградово та Дудчино.

4.168. Аналіз ремонтно-аварійного режиму роботи мережі 150кВ та вище Південного регіону ОЕС України (відключення 2АТ на ПС 330кВ «Каховська» при виведеній у ремонт ПЛ 150 «Каховська ГЕС - Микільська»). Денне зниження літніх навантажень 2025року.

Розрахунок ремонтно-аварійного режиму роботи мережі 150кВ та вище Південного регіону ОЕС України (Схема 176) виконано для денного зниження літніх навантажень 2025 року згідно прогнозних даних. За результатами розрахунку можна зробити висновок, що пропускна спроможність елементів мережі не перевищує тривало допустимі норми,рівні напруги знаходяться в допустимих межах.

4.169. Аналіз ремонтно-аварійного режиму роботи мережі 150кВ та вище Південного регіону ОЕС України (відключення ПЛ 150кВ «Мелітопольська - Акимівка» при виведеній у ремонт ПЛ 150 «Мелітопольська - Сокологірна»). Денне зниження літніх навантажень 2025 року.

Розрахунок ремонтно-аварійного режиму роботи мережі 150кВ та вище Південного регіону ОЕС України (Схема 177) виконано для денного зниження літніх навантажень 2025 року згідно прогнозних даних. За результатами розрахунку можна зробити висновок, що пропускна спроможність елементів мережі не перевищує тривало допустимі норми,рівні напруги знаходяться в допустимих межах.

4.170. Аналіз ремонтно-аварійного режиму роботи мережі 150кВ та вище Південного регіону ОЕС України (відключення ПЛ 150кВ «Партизани - Акимівка» при виведеній у ремонт ПЛ 150 «Партизани - Сокологірна»). Денне зниження літніх навантажень 2025року

Розрахунок ремонтно-аварійного режиму роботи мережі 150кВ та вище Південного регіону ОЕС України (Схема 178) виконано для денного зниження літніх навантажень 2025 року згідно прогнозних даних. За результатами розрахунку можна зробити висновок, що пропускна спроможність елементів мережі не перевищує тривало допустимі норми,рівні напруги знаходяться в допустимих межах.

4.171. Аналіз ремонтного режиму роботи мережі 150кВ та вище Південного регіону ОЕС України (відключення ПЛ 150 кВ П.Покровська на ПС Жовтнева). Вечірній максимум літніх навантажень 2025 року.

Розрахунок ремонтного режиму роботи мережі 150кВ та вище Південного регіону ОЕС України (Схема 179) виконано для вечірнього максимуму літніх навантажень 2025 року згідно прогнозних даних. За результатами розрахунку можна зробити висновок, що пропускна спроможність елементів мережі не перевищує тривало допустимі норми,рівні напруги знаходяться в допустимих межах.

4.172. Аналіз ремонтного режиму роботи мережі 150кВ та вище Південного регіону ОЕС України (відключення ПЛ 150 кВ Комунальна на ПС ХНПЗ). Вечірній максимум літніх навантажень 2025 року.

Розрахунок ремонтного режиму роботи мережі 150кВ та вище Південного регіону ОЕС України (Схема 180) виконано для вечірнього максимуму літніх навантажень 2025 року згідно прогнозних даних.За результатами розрахунку можна зробити висновок, що пропускна спроможність елементів мережі не перевищує тривало допустимі норми,рівні напруги знаходяться в допустимих межах.

4.173. Аналіз ремонтного режиму роботи мережі 150кВ та вище Південного регіону ОЕС України (відключення ПЛ 150 кВ Микільська на Каховській ГЕС). Вечірній максимум літніх навантажень 2025 року.

Розрахунок ремонтного режиму роботи мережі 150кВ та вище Південного регіону ОЕС України (Схема 181) виконано для вечірнього максимуму літніх навантажень 2025 року згідно прогнозних даних. За результатами розрахунку можна зробити висновок, що пропускна спроможність елементів мережі не перевищує тривало допустимі норми,рівні напруги знаходяться в допустимих межах.

4.174. Аналіз ремонтного режиму роботи мережі 150кВ та вище Південного регіону ОЕС України (відключення ПЛ 150 кВ ХНПЗ-1, 2 на ПС Херсонська). Вечірній максимум літніх навантажень 2025 року.

Розрахунок ремонтного режиму роботи мережі 150кВ та вище Південного регіону ОЕС України (Схема 182) виконано для вечірнього максимуму літніх навантажень 2025 року згідно прогнозних даних. За результатами розрахунку можна зробити висновок, що пропускна спроможність елементів мережі не перевищує тривало допустимі норми,рівні напруги знаходяться в допустимих межах.

4.175. Аналіз ремонтного режиму роботи мережі 150кВ та вище Південного регіону ОЕС України (відключення ПЛ 150 кВ Виноградово на ПС Каховська 330). Вечірній максимум літніх навантажень 2025 року.

Розрахунок ремонтного режиму роботи мережі 150кВ та вище Південного регіону ОЕС України (Схема 183) виконано для вечірнього максимуму літніх

навантажень 2025 року згідно прогнозних даних. За результатами розрахунку можна зробити висновок, що пропускна спроможність елементів мережі не перевищує тривало допустимі норми,рівні напруги знаходяться в допустимих межах.

4.176. Аналіз ремонтного режиму роботи мережі 150кВ та вище Південного регіону ОЕС України (відключення ПЛ 150 кВ Дудчино на ПС Каховська 330). Вечірній максимум літніх навантажень 2025 року.

Розрахунок ремонтного режиму роботи мережі 150кВ та вище Південного регіону ОЕС України (Схема 184) виконано для вечірнього максимуму літніх навантажень 2025 року згідно прогнозних даних. За результатами розрахунку можна зробити висновок, що пропускна спроможність елементів мережі не перевищує тривало допустимі норми,рівні напруги знаходяться в допустимих межах.

4.177. Аналіз ремонтного режиму роботи мережі 150кВ та вище Південного регіону ОЕС України (відключення ПЛ 150 кВ Н.Троїцька на ПС Партизани). Вечірній максимум літніх навантажень 2025 року.

Розрахунок ремонтного режиму роботи мережі 150кВ та вище Південного регіону ОЕС України (Схема 185) виконано для вечірнього максимуму літніх навантажень 2025 року згідно прогнозних даних. За результатами розрахунку можна зробити висновок, що пропускна спроможність елементів мережі не перевищує тривало допустимі норми,рівні напруги знаходяться в допустимих межах.

4.178. Аналіз ремонтно-аварійного режиму роботи мережі 150кВ та вище Південного регіону ОЕС України (відключення 3АТ на ПС 330кВ «Каховська» при виведеному у ремонт 2АТ на ПС 330кВ «Каховська»). Вечірній максимум літніх навантажень 2025 року.

Розрахунок ремонтно-аварійного режиму роботи мережі 150кВ та вище Південного регіону ОЕС України (Схема 186) виконано для вечірнього максимуму літніх навантажень 2025 року згідно прогнозних даних. За результатами розрахунку можна зробити висновок, що пропускна спроможність елементів мережі не перевищує тривало допустимі норми,рівні напруги знаходяться в допустимих межах.

4.179. Аналіз ремонтно-аварійного режиму роботи мережі 150кВ та вище Південного регіону ОЕС України (відключення ПЛ 330 «Каховська 750 - Херсонська» при виведеній у ремонт ПЛ 330 «Трихати - Миколаївська»). Вечірній максимум літніх навантажень 2025 року.

Розрахунок ремонтно-аварійного режиму роботи мережі 150кВ та вище Південного регіону ОЕС України (Схема 187) виконано для вечірнього

максимуму літніх навантажень 2025 року згідно прогнозних даних. За результатами розрахунку можна зробити висновок, що пропускна спроможність елементів мережі не перевищує тривало допустимі норми,рівні напруги знаходяться в допустимих межах.

4.180. Аналіз ремонтно-аварійного режиму роботи мережі 150кВ та вище Південного регіону ОЕС України (відключення ПЛ 330 «Каховська - КрТЕС» при виведеній у ремонт ПЛ 330 «Каховська - ЗаТЕС»). Вечірній максимум літніх навантажень 2025 року.

Розрахунок ремонтно-аварійного режиму роботи мережі 150кВ та вище Південного регіону ОЕС України (Схема 188) виконано для вечірнього максимуму літніх навантажень 2025 року згідно прогнозних даних. За результатами розрахунку можна зробити висновок, що пропускна спроможність елементів мережі не перевищує тривало допустимі норми,рівні напруги знаходяться в допустимих межах.

4.181. Аналіз ремонтно-аварійного режиму роботи мережі 150кВ та вище Південного регіону ОЕС України (відключення ПЛ 330 «Каховська 750 – Каховська 2» при виведеній у ремонт ПЛ 330«Каховська 750 – Каховська 1»). Вечірній максимум літніх навантажень 2025 року.

Розрахунок ремонтно-аварійного режиму роботи мережі 150кВ та вище Південного регіону ОЕС України (Схема 189) виконано для вечірнього максимуму літніх навантажень 2025 року згідно прогнозних даних. За результатами розрахунку можна зробити висновок, що пропускна спроможність елементів мережі не перевищує тривало допустимі норми,рівні напруги знаходяться в допустимих межах.

4.182. Аналіз ремонтно-аварійного режиму роботи мережі 150кВ та вище Південного регіону ОЕС України (відключення ПЛ 330 «Каховська 750 - Херсонська» при виведеній у ремонт ПЛ 330 «Каховська - КрТЕС»). Вечірній максимум літніх навантажень 2025 року.

Розрахунок ремонтно-аварійного режиму роботи мережі 150кВ та вище Південного регіону ОЕС України (Схема 190) виконано для вечірнього максимуму літніх навантажень 2025 року згідно прогнозних даних. За результатами розрахунку можна зробити висновок, що пропускна спроможність елементів мережі не перевищує тривало допустимі норми,рівні напруги знаходяться в допустимих межах.

4.183. Аналіз ремонтно-аварійного режиму роботи мережі 150кВ та вище Південного регіону ОЕС України (відключення ПЛ 150 «Каховська – Каховська ГЕС 2» при виведеній у ремонт ПЛ 150 «Каховська – Каховська ГЕС 1»). Вечірній максимум літніх навантажень 2025 року.

Розрахунок ремонтно-аварійного режиму роботи мережі 150кВ та вище Південного регіону ОЕС України (Схема 191) виконано для вечірнього максимуму літніх навантажень 2025 року згідно прогнозних даних. За результатами розрахунку можна зробити висновок, що пропускна спроможність елементів мережі не перевищує тривало допустимі норми,рівні напруги знаходяться в допустимих межах.

4.184. Аналіз ремонтно-аварійного режиму роботи мережі 150кВ та вище Південного регіону ОЕС України (відключення ПЛ 150 «Партизани – Н.Троїцьк» при виведеному у ремонт 2АТ на ПС 330кВ «Каховська»). Вечірній максимум літніх навантажень 2025 року.

Розрахунок ремонтно-аварійного режиму роботи мережі 150кВ та вище Південного регіону ОЕС України (Схема 192) виконано для вечірнього максимуму літніх навантажень 2025 року згідно прогнозних даних. За результатами розрахунку можна зробити висновок, що пропускна спроможність елементів мережі не перевищує тривало допустимі норми, рівні напруги знаходяться в допустимих межах.

4.185. Аналіз ремонтно-аварійного режиму роботи мережі 150кВ та вище Південного регіону ОЕС України (відключення 2СШ-330 на ПС 330 «Каховська» при виведеній у ремонт 1СШ-330 на ПС 330кВ «Каховська»). Вечірній максимум літніх навантажень 2025 року.

Розрахунок ремонтно-аварійного режиму роботи мережі 150кВ та вище Південного регіону ОЕС України (Схема 193) виконано для вечірнього максимуму літніх навантажень 2025 року згідно прогнозних даних. Даний режим характеризується значним зниженням рівнів напруги мереж прилеглих до ПС 330кВ “Каховська” нижче аварійно допустимих (127,3-140,5 кВ). Перевантажується ПЛ-150 кВ ХНПЗ- Комунальна 595А (124%).

4.186. Аналіз ремонтно-аварійного режиму роботи мережі 150кВ та вище Південного регіону ОЕС України (відключення 2АТ на ПС 330кВ «Каховська» при виведеній у ремонт ПЛ 150 «Каховська ГЕС - Микільська»). Вечірній максимум літніх навантажень 2025 року.

Розрахунок ремонтно-аварійного режиму роботи мережі 150кВ та вище Південного регіону ОЕС України (Схема 194) виконано для вечірнього максимуму літніх навантажень 2025 року згідно прогнозних даних. За результатами розрахунку можна зробити висновок, що пропускна спроможність елементів мережі не перевищує тривало допустимі норми, рівні напруги знаходяться в допустимих межах.

4.187. Аналіз ремонтно-аварійного режиму роботи мережі 150кВ та вище Південного регіону ОЕС України (відключення ПЛ 150кВ «Мелітопольська - Акимівка» при виведеній у ремонт ПЛ 150

«Мелітопольська - Сокологірна»). Вечірній максимум літніх навантажень 2025 року.

Розрахунок ремонтно-аварійного режиму роботи мережі 150кВ та вище Південного регіону ОЕС України (Схема 195) виконано для вечірнього максимуму літніх навантажень 2025 року згідно прогнозних даних. За результатами розрахунку можна зробити висновок, що пропускна спроможність елементів мережі не перевищує тривало допустимі норми,рівні напруги знаходяться в допустимих межах.

4.188. Аналіз ремонтно-аварійного режиму роботи мережі 150кВ та вище Південного регіону ОЕС України (відключення ПЛ 150кВ «Партизани - Акимівка» при виведеній у ремонт ПЛ 150 «Партизани - Сокологірна»). Вечірній максимум літніх навантажень 2025 року.

Розрахунок ремонтно-аварійного режиму роботи мережі 150кВ та вище Південного регіону ОЕС України (Схема 196) виконано для вечірнього максимуму літніх навантажень 2025 року згідно прогнозних даних. За результатами розрахунку можна зробити висновок, що пропускна спроможність елементів мережі не перевищує тривало допустимі норми,рівні напруги знаходяться в допустимих межах.

4.189. Аналіз ремонтного режиму роботи мережі 150кВ та вище Південного регіону ОЕС України (відключення ПЛ 150 кВ П.Покровська на ПС Жовтнева). Денне зниження зимових навантажень 2025 року.

Розрахунок ремонтного режиму роботи мережі 150кВ та вище Південного регіону ОЕС України (Схема 197) виконано для денного зниження зимових навантажень 2025 року згідно прогнозних даних. За результатами розрахунку можна зробити висновок, що пропускна спроможність елементів мережі не перевищує тривало допустимі норми, рівні напруги знаходяться в допустимих межах.

4.190. Аналіз ремонтного режиму роботи мережі 150кВ та вище Південного регіону ОЕС України (відключення ПЛ 150 кВ Комунальна на ПС ХНПЗ). Денне зниження зимових навантажень 2025 року.

Розрахунок ремонтного режиму роботи мережі 150кВ та вище Південного регіону ОЕС України (Схема 198) виконано для денного зниження зимових навантажень 2025 року згідно прогнозних даних. За результатами розрахунку можна зробити висновок, що пропускна спроможність елементів мережі не перевищує тривало допустимі норми, рівні напруги знаходяться в допустимих межах.

4.191. Аналіз ремонтного режиму роботи мережі 150кВ та вище Південного регіону ОЕС України (відключення ПЛ 150 кВ Микільська на Каховській ГЕС). Денне зниження зимових навантажень 2025 року.

Розрахунок ремонтного режиму роботи мережі 150кВ та вище Південного регіону ОЕС України (Схема 199) виконано для денного зниження зимових навантажень 2025 року згідно прогнозних даних. За результатами розрахунку можна зробити висновок, що пропускна спроможність елементів мережі не перевищує тривало допустимі норми, рівні напруги знаходяться в допустимих межах.

4.192. Аналіз ремонтного режиму роботи мережі 150кВ та вище Південного регіону ОЕС України (відключення ПЛ 150 кВ ХНПЗ-1, 2 на ПС Херсонська). Денне зниження зимових навантажень 2025 року.

Розрахунок ремонтного режиму роботи мережі 150кВ та вище Південного регіону ОЕС України (Схема 200) виконано для денного зниження зимових навантажень 2025 року згідно прогнозних даних. За результатами розрахунку можна зробити висновок, що пропускна спроможність елементів мережі не перевищує тривало допустимі норми, рівні напруги знаходяться в допустимих межах.

4.193. Аналіз ремонтного режиму роботи мережі 150кВ та вище Південного регіону ОЕС України (відключення ПЛ 150 кВ Виноградово на ПС Каховська 330). Денне зниження зимових навантажень 2025 року.

Розрахунок ремонтного режиму роботи мережі 150кВ та вище Південного регіону ОЕС України (Схема 201) виконано для денного зниження зимових навантажень 2025 року згідно прогнозних даних. За результатами розрахунку можна зробити висновок, що пропускна спроможність елементів мережі не перевищує тривало допустимі норми, рівні напруги знаходяться в допустимих межах.

4.194. Аналіз ремонтного режиму роботи мережі 150кВ та вище Південного регіону ОЕС України (відключення ПЛ 150 кВ Дудчино на ПС Каховська 330). Денне зниження зимових навантажень 2025 року.

Розрахунок ремонтного режиму роботи мережі 150кВ та вище Південного регіону ОЕС України (Схема 202) виконано для денного зниження зимових навантажень 2025 року згідно прогнозних даних. За результатами розрахунку можна зробити висновок, що пропускна спроможність елементів мережі не перевищує тривало допустимі норми, рівні напруги знаходяться в допустимих межах. З урахуванням потужності виданих технічних умов про приєднання, навантаження повітряної лінії 150 кВ “Н.Троїцьк — Партизани” наближається до номінального 524А (94%).

4.195. Аналіз ремонтного режиму роботи мережі 150кВ та вище Південного регіону ОЕС України (відключення ПЛ 150 кВ Н.Троїцька на ПС Партизани). Денне зниження зимових навантажень 2025 року.

Розрахунок ремонтного режиму роботи мережі 150кВ та вище Південного регіону ОЕС України (Схема 203) виконано для денного зниження зимових навантажень 2025 року згідно прогнозних даних. За результатами розрахунку можна зробити висновок, що пропускна спроможність елементів мережі не перевищує тривало допустимі норми, рівні напруги знаходяться в допустимих межах.

4.196. Аналіз ремонтно-аварійного режиму роботи мережі 150кВ та вище Південного регіону ОЕС України (відключення 3АТ на ПС 330кВ «Каховська» при виведеному у ремонт 2АТ на ПС 330кВ «Каховська»). Денне зниження зимових навантажень 2025 року.

Розрахунок ремонтно-аварійного режиму роботи мережі 150кВ та вище Південного регіону ОЕС України (Схема 204) виконано для денного зниження зимових навантажень 2025 року згідно прогнозних даних. За результатами розрахунку можна зробити висновок, що пропускна спроможність елементів мережі не перевищує тривало допустимі норми, рівні напруги знаходяться в допустимих межах, окрім повітряної лінії 150 кВ “Н.Троїцьк — Партизани” , яка з урахуванням потужності виданих технічних умов про приєднання, перевантажується 568А (102%).

4.197. Аналіз ремонтно-аварійного режиму роботи мережі 150кВ та вище Південного регіону ОЕС України (відключення ПЛ 330 «Каховська 750 - Херсонська» при виведеній у ремонт ПЛ 330 «Трихати - Миколаївська»). Денне зниження зимових навантажень 2025 року.

Розрахунок ремонтно-аварійного режиму роботи мережі 150кВ та вище Південного регіону ОЕС України (Схема 205) виконано для денного зниження зимових навантажень 2025 року згідно прогнозних даних. За результатами розрахунку можна зробити висновок, що пропускна спроможність елементів мережі не перевищує тривало допустимі норми, рівні напруги знаходяться в допустимих межах.

4.198. Аналіз ремонтно-аварійного режиму роботи мережі 150кВ та вище Південного регіону ОЕС України (відключення ПЛ 330 «Каховська - КрТЕС» при виведеній у ремонт ПЛ 330 «Каховська - ЗаТЕС»). Денне зниження зимових навантажень 2025 року.

Розрахунок ремонтно-аварійного режиму роботи мережі 150кВ та вище Південного регіону ОЕС України (Схема 206) виконано для денного зниження зимових навантажень 2025 року згідно прогнозних даних. За результатами розрахунку можна зробити висновок, що пропускна спроможність елементів

мережі не перевищує тривало допустимі норми, рівні напруги знаходяться в допустимих межах. З урахуванням потужності виданих технічних умов про приєднання, навантаження повітряної лінії 150 кВ “Н.Троїцьк — Партизани” наближається до номінального 524А (94%).

4.199. Аналіз ремонтно-аварійного режиму роботи мережі 150кВ та вище Південного регіону ОЕС України (відключення ПЛ 330 «Каховська 750 – Каховська 2» при виведеній у ремонт ПЛ 330«Каховська 750 – Каховська 1»). Денне зниження зимових навантажень 2025 року.

Розрахунок ремонтно-аварійного режиму роботи мережі 150кВ та вище Південного регіону ОЕС України (Схема 207) виконано для денного зниження зимових навантажень 2025 року згідно прогнозних даних. За результатами розрахунку можна зробити висновок, що пропускна спроможність елементів мережі не перевищує тривало допустимі норми, рівні напруги знаходяться в допустимих межах.

4.200. Аналіз ремонтно-аварійного режиму роботи мережі 150кВ та вище Південного регіону ОЕС України (відключення ПЛ 330 «Каховська 750 - Херсонська» при виведеній у ремонт ПЛ 330 «Каховська - КрТЕС»). Денне зниження зимових навантажень 2025 року.

Розрахунок ремонтно-аварійного режиму роботи мережі 150кВ та вище Південного регіону ОЕС України (Схема 208) виконано для денного зниження зимових навантажень 2025 року згідно прогнозних даних. За результатами розрахунку можна зробити висновок, що пропускна спроможність елементів мережі не перевищує тривало допустимі норми, рівні напруги знаходяться в допустимих межах.

4.201. Аналіз ремонтно-аварійного режиму роботи мережі 150кВ та вище Південного регіону ОЕС України (відключення ПЛ 150 «Каховська – Каховська ГЕС 2» при виведеній у ремонт ПЛ 150 «Каховська – Каховська ГЕС 1»). Денне зниження зимових навантажень 2025 року.

Розрахунок ремонтно-аварійного режиму роботи мережі 150кВ та вище Південного регіону ОЕС України (Схема 209) виконано для денного зниження зимових навантажень 2025 року згідно прогнозних даних. За результатами розрахунку можна зробити висновок, що пропускна спроможність елементів мережі не перевищує тривало допустимі норми, рівні напруги знаходяться в допустимих межах.

4.202. Аналіз ремонтно-аварійного режиму роботи мережі 150кВ та вище Південного регіону ОЕС України (відключення ПЛ 150 «Партизани – Н.Троїцьк» при виведеному у ремонт 2АТ на ПС 330кВ «Каховська»). Денне зниження зимових навантажень 2025 року.

Розрахунок ремонтно-аварійного режиму роботи мережі 150кВ та вище Південного регіону ОЕС України (Схема 210) виконано для денного зниження зимових навантажень 2025 року згідно прогнозних даних. За результатами розрахунку можна зробити висновок, що пропускна спроможність елементів мережі не перевищує тривало допустимі норми, рівні напруги знаходяться в допустимих межах.

4.203. Аналіз ремонтно-аварійного режиму роботи мережі 150кВ та вище Південного регіону ОЕС України (відключення 2СШ-330 на ПС 330 «Каховська» при виведеній у ремонт 1СШ-330 на ПС 330кВ «Каховська»). Денне зниження зимових навантажень 2025 року.

Розрахунок ремонтно-аварійного режиму роботи мережі 150кВ та вище Південного регіону ОЕС України (Схема 211) виконано для денного зниження зимових навантажень 2025 року згідно прогнозних даних. За результатами розрахунку можна зробити висновок, що пропускна спроможність елементів мережі не перевищує тривало допустимі норми,рівні напруги знаходяться в допустимих межах, окрім повітряної лінії 150 кВ “Н.Троїцьк — Партизани” , яка з урахуванням потужності виданих технічних умов про приєднання, перевантажується 599А (107%). ПС 150/35/10 кВ Нова відключена, споживачі переключені по ремонтним схемам по мережі 35кВ від ПС Виноградово та Дудчино.

4.204. Аналіз ремонтно-аварійного режиму роботи мережі 150кВ та вище Південного регіону ОЕС України (відключення 2АТ на ПС 330кВ «Каховська» при виведеній у ремонт ПЛ 150 «Каховська ГЕС - Микільська»). Денне зниження зимових навантажень 2025 року.

Розрахунок ремонтно-аварійного режиму роботи мережі 150кВ та вище Південного регіону ОЕС України (Схема 212) виконано для денного зниження зимових навантажень 2025 року згідно прогнозних даних. За результатами розрахунку можна зробити висновок, що пропускна спроможність елементів мережі не перевищує тривало допустимі норми, рівні напруги знаходяться в допустимих межах.

4.205. Аналіз ремонтно-аварійного режиму роботи мережі 150кВ та вище Південного регіону ОЕС України (відключення ПЛ 150кВ «Мелітопольська - Акимівка» при виведеній у ремонт ПЛ 150 «Мелітопольська - Сокологірна»). Денне зниження зимових навантажень 2025 року.

Розрахунок ремонтно-аварійного режиму роботи мережі 150кВ та вище Південного регіону ОЕС України (Схема 213) виконано для денного зниження зимових навантажень 2025 року згідно прогнозних даних. За результатами розрахунку можна зробити висновок, що пропускна спроможність елементів

мережі не перевищує тривало допустимі норми, рівні напруги знаходяться в допустимих межах.

4.206. Аналіз ремонтно-аварійного режиму роботи мережі 150кВ та вище Південного регіону ОЕС України (відключення ПЛ 150кВ «Партизани - Акимівка» при виведеній у ремонт ПЛ 150 «Партизани - Сокологірна»). Денне зниження зимових навантажень 2025 року

Розрахунок ремонтно-аварійного режиму роботи мережі 150кВ та вище Південного регіону ОЕС України (Схема 214) виконано для денного зниження зимових навантажень 2025 року згідно прогнозних даних. За результатами розрахунку можна зробити висновок, що пропускна спроможність елементів мережі не перевищує тривало допустимі норми, рівні напруги знаходяться в допустимих межах.

4.207. Аналіз ремонтного режиму роботи мережі 150кВ та вище Південного регіону ОЕС України (відключення ПЛ 150 кВ П.Покровська на ПС Жовтнева). Вечірній максимум зимових навантажень 2025 року.

Розрахунок ремонтного режиму роботи мережі 150кВ та вище Південного регіону ОЕС України (Схема 215) виконано для вечірнього максимуму зимових навантажень 2025 року згідно прогнозних даних. За результатами розрахунку можна зробити висновок, що пропускна спроможність елементів мережі не перевищує тривало допустимі норми, рівні напруги знаходяться в допустимих межах.

4.207. Аналіз ремонтного режиму роботи мережі 150кВ та вище Південного регіону ОЕС України (відключення ПЛ 150 кВ Комунальна на ПС ХНПЗ). Вечірній максимум зимових навантажень 2025 року.

Розрахунок ремонтного режиму роботи мережі 150кВ та вище Південного регіону ОЕС України (Схема 216) виконано для вечірнього максимуму зимових навантажень 2025 року згідно прогнозних даних. За результатами розрахунку можна зробити висновок, що пропускна спроможність елементів мережі не перевищує тривало допустимі норми, рівні напруги знаходяться в допустимих межах.

4.208. Аналіз ремонтного режиму роботи мережі 150кВ та вище Південного регіону ОЕС України (відключення ПЛ 150 кВ Микільська на Каховській ГЕС). Вечірній максимум зимових навантажень 2025 року.

Розрахунок ремонтного режиму роботи мережі 150кВ та вище Південного регіону ОЕС України (Схема 217) виконано для вечірнього максимуму зимових навантажень 2025 року згідно прогнозних даних. За результатами розрахунку можна зробити висновок, що пропускна спроможність елементів мережі не

перевищує тривало допустимі норми, рівні напруги знаходяться в допустимих межах.

4.209. Аналіз ремонтного режиму роботи мережі 150кВ та вище Південного регіону ОЕС України (відключення ПЛ 150 кВ ХНПЗ-1, 2 на ПС Херсонська). Вечірній максимум зимових навантажень 2025 року.

Розрахунок ремонтного режиму роботи мережі 150кВ та вище Південного регіону ОЕС України (Схема 218) виконано для вечірнього максимуму зимових навантажень 2025 року згідно прогнозних даних. За результатами розрахунку можна зробити висновок, що пропускна спроможність елементів мережі не перевищує тривало допустимі норми, рівні напруги знаходяться в допустимих межах.

4.210. Аналіз ремонтного режиму роботи мережі 150кВ та вище Південного регіону ОЕС України (відключення ПЛ 150 кВ Виноградово на ПС Каховська 330). Вечірній максимум зимових навантажень 2025 року.

Розрахунок ремонтного режиму роботи мережі 150кВ та вище Південного регіону ОЕС України (Схема 219) виконано для вечірнього максимуму зимових навантажень 2025 року згідно прогнозних даних. За результатами розрахунку можна зробити висновок, що пропускна спроможність елементів мережі не перевищує тривало допустимі норми, рівні напруги в частині мережі 150 кВ АТ “Херсонобленерго” занижені до рівня 131,8-146,9 кВ, але рівні напруги мережі 35-6/10 кВ знаходяться в допустимих межах за рахунок регулювання на ПС.

4.211. Аналіз ремонтного режиму роботи мережі 150кВ та вище Південного регіону ОЕС України (відключення ПЛ 150 кВ Дудчино на ПС Каховська 330). Вечірній максимум зимових навантажень 2025 року.

Розрахунок ремонтного режиму роботи мережі 150кВ та вище Південного регіону ОЕС України (Схема 220) виконано для вечірнього максимуму зимових навантажень 2025 року згідно прогнозних даних. За результатами розрахунку можна зробити висновок, що пропускна спроможність елементів мережі не перевищує тривало допустимі норми, рівні напруги знаходяться в допустимих межах.

4.212. Аналіз ремонтного режиму роботи мережі 150кВ та вище Південного регіону ОЕС України (відключення ПЛ 150 кВ Н.Троїцька на ПС Партизани). Вечірній максимум зимових навантажень 2025 року.

Розрахунок ремонтного режиму роботи мережі 150кВ та вище Південного регіону ОЕС України (Схема 221) виконано для вечірнього максимуму зимових навантажень 2025 року згідно прогнозних даних. За результатами розрахунку можна зробити висновок, що пропускна спроможність елементів мережі не

перевищує тривало допустимі норми, рівні напруги знаходяться в допустимих межах.

4.213. Аналіз ремонтно-аварійного режиму роботи мережі 150кВ та вище Південного регіону ОЕС України (відключення ЗАТ на ПС 330кВ «Каховська» при виведеному у ремонт 2АТ на ПС 330кВ «Каховська»). Вечірній максимум зимових навантажень 2025 року.

Розрахунок ремонтно-аварійного режиму роботи мережі 150кВ та вище Південного регіону ОЕС України (Схема 222) виконано для вечірнього максимуму зимових навантажень 2025 року згідно прогнозних даних. За результатами розрахунку можна зробити висновок, що пропускна спроможність елементів мережі не перевищує тривало допустимі норми, рівні напруги знаходяться в допустимих межах.

4.214. Аналіз ремонтно-аварійного режиму роботи мережі 150кВ та вище Південного регіону ОЕС України (відключення ПЛ 330 «Каховська 750 - Херсонська» при виведеній у ремонт ПЛ 330 «Трихати - Миколаївська»). Вечірній максимум зимових навантажень 2025 року.

Розрахунок ремонтно-аварійного режиму роботи мережі 150кВ та вище Південного регіону ОЕС України (Схема 223) виконано для вечірнього максимуму зимових навантажень 2025 року згідно прогнозних даних. За результатами розрахунку можна зробити висновок, що пропускна спроможність елементів мережі не перевищує тривало допустимі норми, рівні напруги знаходяться в допустимих межах.

4.215. Аналіз ремонтно-аварійного режиму роботи мережі 150кВ та вище Південного регіону ОЕС України (відключення ПЛ 330 «Каховська - КрТЕС» при виведеній у ремонт ПЛ 330 «Каховська - ЗаТЕС»). Вечірній максимум зимових навантажень 2025 року.

Розрахунок ремонтно-аварійного режиму роботи мережі 150кВ та вище Південного регіону ОЕС України (Схема 224) виконано для вечірнього максимуму зимових навантажень 2025 року згідно прогнозних даних. За результатами розрахунку можна зробити висновок, що пропускна спроможність елементів мережі не перевищує тривало допустимі норми, рівні напруги знаходяться в допустимих межах.

4.216. Аналіз ремонтно-аварійного режиму роботи мережі 150кВ та вище Південного регіону ОЕС України (відключення ПЛ 330 «Каховська 750 – Каховська 2» при виведеній у ремонт ПЛ 330«Каховська 750 – Каховська 1»). Вечірній максимум зимових навантажень 2025 року.

Розрахунок ремонтно-аварійного режиму роботи мережі 150кВ та вище Південного регіону ОЕС України (Схема 225) виконано для вечірнього

максимуму зимових навантажень 2025 року згідно прогнозних даних. За результатами розрахунку можна зробити висновок, що пропускна спроможність елементів мережі не перевищує тривало допустимі норми, рівні напруги знаходяться в допустимих межах.

4.217. Аналіз ремонтно-аварійного режиму роботи мережі 150кВ та вище Південного регіону ОЕС України (відключення ПЛ 330 «Каховська 750 - Херсонська» при виведеній у ремонт ПЛ 330 «Каховська - КрТЕС»). Вечірній максимум зимових навантажень 2025 року.

Розрахунок ремонтно-аварійного режиму роботи мережі 150кВ та вище Південного регіону ОЕС України (Схема 226) виконано для вечірнього максимуму зимових навантажень 2025 року згідно прогнозних даних. За результатами розрахунку можна зробити висновок, що пропускна спроможність елементів мережі не перевищує тривало допустимі норми, рівні напруги знаходяться в допустимих межах.

4.218. Аналіз ремонтно-аварійного режиму роботи мережі 150кВ та вище Південного регіону ОЕС України (відключення ПЛ 150 «Каховська – Каховська ГЕС 2» при виведеній у ремонт ПЛ 150 «Каховська – Каховська ГЕС 1»). Вечірній максимум зимових навантажень 2025 року.

Розрахунок ремонтно-аварійного режиму роботи мережі 150кВ та вище Південного регіону ОЕС України (Схема 227) виконано для вечірнього максимуму зимових навантажень 2025 року згідно прогнозних даних. За результатами розрахунку можна зробити висновок, що пропускна спроможність елементів мережі не перевищує тривало допустимі норми, рівні напруги знаходяться в допустимих межах.

4.219. Аналіз ремонтно-аварійного режиму роботи мережі 150кВ та вище Південного регіону ОЕС України (відключення ПЛ 150 «Партизани – Н.Троїцьк» при виведеному у ремонт 2АТ на ПС 330кВ «Каховська»). Вечірній максимум зимових навантажень 2025 року.

Розрахунок ремонтно-аварійного режиму роботи мережі 150кВ та вище Південного регіону ОЕС України (Схема 228) виконано для вечірнього максимуму зимових навантажень 2025 року згідно прогнозних даних. За результатами розрахунку можна зробити висновок, що пропускна спроможність елементів мережі не перевищує тривало допустимі норми, рівні напруги знаходяться в допустимих межах.

4.220. Аналіз ремонтно-аварійного режиму роботи мережі 150кВ та вище Південного регіону ОЕС України (відключення 2СШ-330 на ПС 330 «Каховська» при виведеній у ремонт 1СШ-330 на ПС 330кВ «Каховська»). Вечірній максимум зимових навантажень 2025 року.

Розрахунок ремонтно-аварійного режиму роботи мережі 150кВ та вище Південного регіону ОЕС України (Схема 229) виконано для вечірнього максимуму зимових навантажень 2025 року згідно прогнозних даних. За результатами розрахунку можна зробити висновок, що пропускна спроможність елементів мережі не перевищує тривало допустимі норми, рівні напруги знаходяться в допустимих межах. ПС 150/35/10 кВ Нова відключена, споживачі переключені по ремонтним схемам по мережі 35кВ від ПС Виноградово та Дудчино.

4.221. Аналіз ремонтно-аварійного режиму роботи мережі 150кВ та вище Південного регіону ОЕС України (відключення 2АТ на ПС 330кВ «Каховська» при виведеній у ремонт ПЛ 150 «Каховська ГЕС - Микільська»). Вечірній максимум зимових навантажень 2025 року.

Розрахунок ремонтно-аварійного режиму роботи мережі 150кВ та вище Південного регіону ОЕС України (Схема 230) виконано для вечірнього максимуму зимових навантажень 2025 року згідно прогнозних даних. За результатами розрахунку можна зробити висновок, що пропускна спроможність елементів мережі не перевищує тривало допустимі норми, рівні напруги знаходяться в допустимих межах.

4.222. Аналіз ремонтно-аварійного режиму роботи мережі 150кВ та вище Південного регіону ОЕС України (відключення ПЛ 150кВ «Мелітопольська - Акимівка» при виведеній у ремонт ПЛ 150 «Мелітопольська - Сокологірна»). Вечірній максимум зимових навантажень 2025 року.

Розрахунок ремонтно-аварійного режиму роботи мережі 150кВ та вище Південного регіону ОЕС України (Схема 231) виконано для вечірнього максимуму зимових навантажень 2025 року згідно прогнозних даних. За результатами розрахунку можна зробити висновок, що пропускна спроможність елементів мережі не перевищує тривало допустимі норми, рівні напруги знаходяться в допустимих межах.

4.223. Аналіз ремонтно-аварійного режиму роботи мережі 150кВ та вище Південного регіону ОЕС України (відключення ПЛ 150кВ «Партизани - Акимівка» при виведеній у ремонт ПЛ 150 «Партизани - Сокологірна»). Вечірній максимум зимових навантажень 2025 року.

Розрахунок ремонтно-аварійного режиму роботи мережі 150кВ та вище Південного регіону ОЕС України (Схема232) виконано для вечірнього максимуму зимових навантажень 2025 року згідно прогнозних даних. За результатами розрахунку можна зробити висновок, що пропускна спроможність елементів мережі не перевищує тривало допустимі норми, рівні напруги знаходяться в допустимих межах.

Схема 4. Аналіз режиму роботи мережі 150кВ та вище Південного регіону ОЕС
Вечірній максимум зимових навантажень 2019 року.

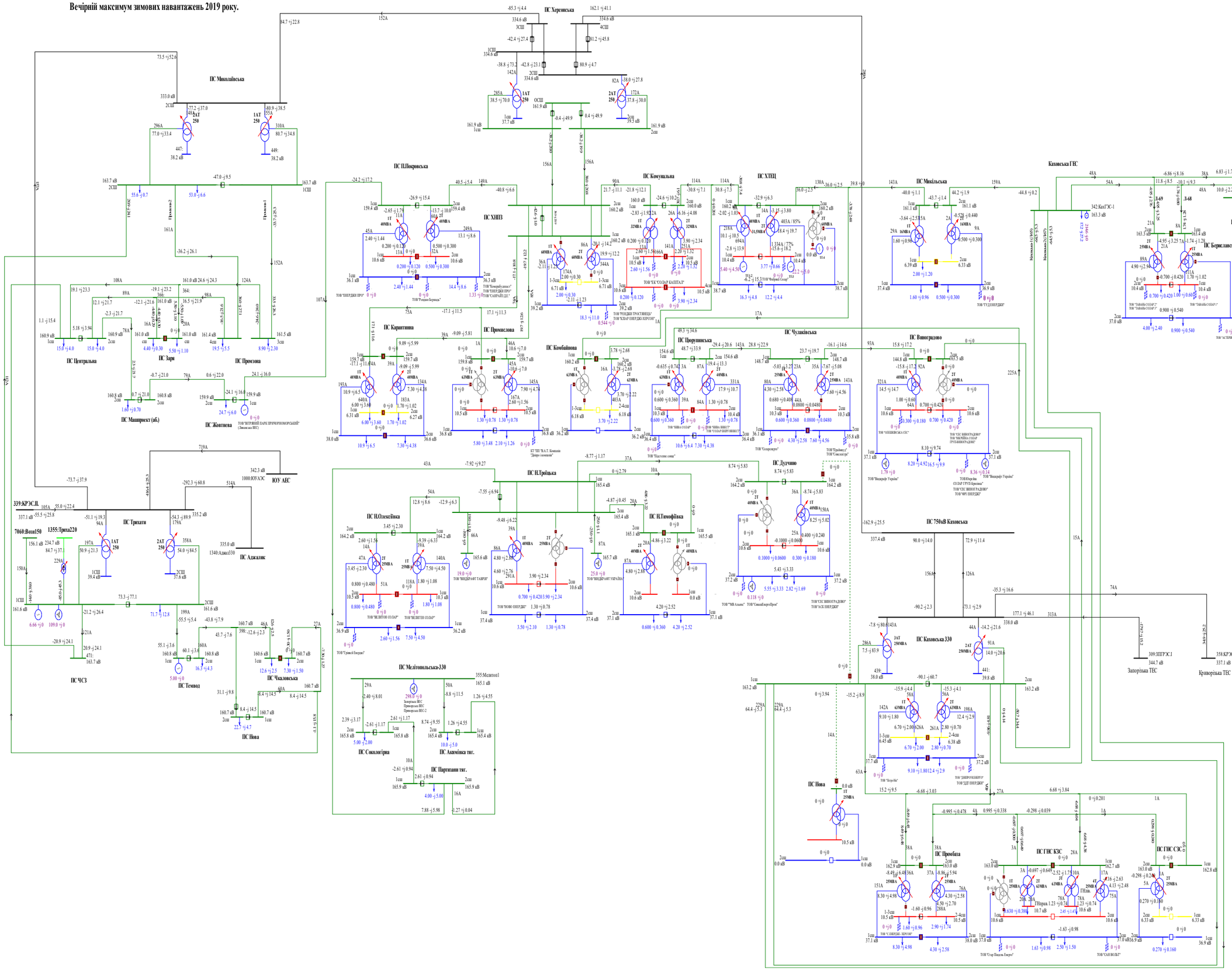
ПС Миколаївська
ПС Херсонська
ПС П.Покровська
ПС Комунальна
ПС ХТЕЦ
ПС ХНПЗ
ПС Карантинна
ПС Промислова
ПС Комбайнова
ПС Центральна
ПС Зари
ПС Промзона
ПС Маширект (аб.)
ПС Жовтнева
ПС Михальська
ПС Чулаківська
ПС Виноградово
ПС Дудчино
ПС Каховська ГЕС
ПС Інфотроніка
ПС Берславська
ПС Каховська 330
ПС 750кВ Каховська
ПС Запорізька ТЕС
ПС Криворізька ТЕС
ПС Трикати
ПС Аджалик
ПС ЮУ АЕС
ПС ЧСЗ
ПС Темвод
ПС Нова
ПС Чкаловська
ПС Н.Троїцька
ПС Н.Олексіївка
ПС Н.Тимофіївка
ПС Мелітопольська-330
ПС Соколигірка
ПС Акимівка тяг.
ПС Парижани тяг.
ПС Пологівська
ПС Комсомольська
ПС ГНС КЗС
ПС ГНС СЗС
ПС Промінь
ПС Нова
ПС Каховська 330
ПС 750кВ Каховська
Запорізька ТЕС
Криворізька ТЕС
339:КРЭСІІ
7060:Вош150
1355:Триха220
1340:Аджа330
1000:ЮУАЕС
342:КахГЭС-1
340:КРЭС-1
309:ЗПРЭС1
358:КРЭС1.
Каховська ГЕС
ТОВ "ЕНЕРДЖІ ПРО"
ТОВ "Гродек Борщів"
ТОВ "Комерц.вимог"
ТОВ "ЕНЕРДЖІ ПРО"
ТОВ "СОЛАР ДЖ."
ТОВ "ТЕНДЕР ТРАСТ ВІЩЕЦЬ"
ТОВ "ЕК "СОЛАР КАПІТАЛ"
ТОВ "ЕНЕРДЖІ ХАРОЧІ"
ТОВ "Комерц.вимог"
ТОВ "Чабанівський Сетар"
ТОВ "ТУ ЕНЕРДЖІ"
ТОВ "ЧИЖА ЮНІСТ"
ТОВ "СОЛАР ЮНІВЕРСІТІ"
ТОВ "Пласт-ене сонце"
ТОВ "Підприємство"
ТОВ "Комсомолець"
ТОВ "ЧЕШЕВСЬКА СЕС"
ТОВ "Виндфарм Україна"
ТОВ "ЧЕС ВИНОГРАДОВО"
ТОВ "УКРЕНЕРГОСЕРВІС"
ТОВ "ЧЕС ВИНОГРАДОВО"
ТОВ "ЧФУ ЕНЕРДЖІ"
ТОВ "ЧЕС ВИНОГРАДОВО"
ТОВ "УКРЕНЕРГОСЕРВІС"
ТОВ "ЧЕС ВИНОГРАДОВО"
ТОВ "ЧФУ ЕНЕРДЖІ"
ТОВ "ЧАБАНІ СОЛАР 2"
ТОВ "ЧАБАНІ СОЛАР 1"
ТОВ "ЧАБАНІ СОЛАР 1"
ТОВ "АСТЕРІЯ СОЛАР"
ТОВ "ТЕНДЕР ТРАСТ ВІЩЕЦЬ"
ТОВ "Гродек Борщів"
ТОВ "ЧИЖА ЮНІСТ"
ТОВ "СОЛАР ЮНІВЕРСІТІ"
ТОВ "Пласт-ене сонце"
ТОВ "Підприємство"
ТОВ "Комсомолець"
ТОВ "Сонячні Парки Енерго"
ТОВ "ЧАЙ ВОЛЬТ"
ТОВ "Сонячні Парки Енерго"
ТОВ "ЧАЙ ВОЛЬТ"
ТОВ "ЧЕС ВИНОГРАДОВО"
ТОВ "УКРЕНЕРГОСЕРВІС"
ТОВ "ЧЕС ВИНОГРАДОВО"
ТОВ "ЧФУ ЕНЕРДЖІ"
ТОВ "ЧАСНИЙ ЯР"
ТОВ "Т

Схема 1. Аналіз режиму роботи мережі 150кВ та вище Південного регіону ОЕС України.
Денне зниження літніх навантажень 2019 року.

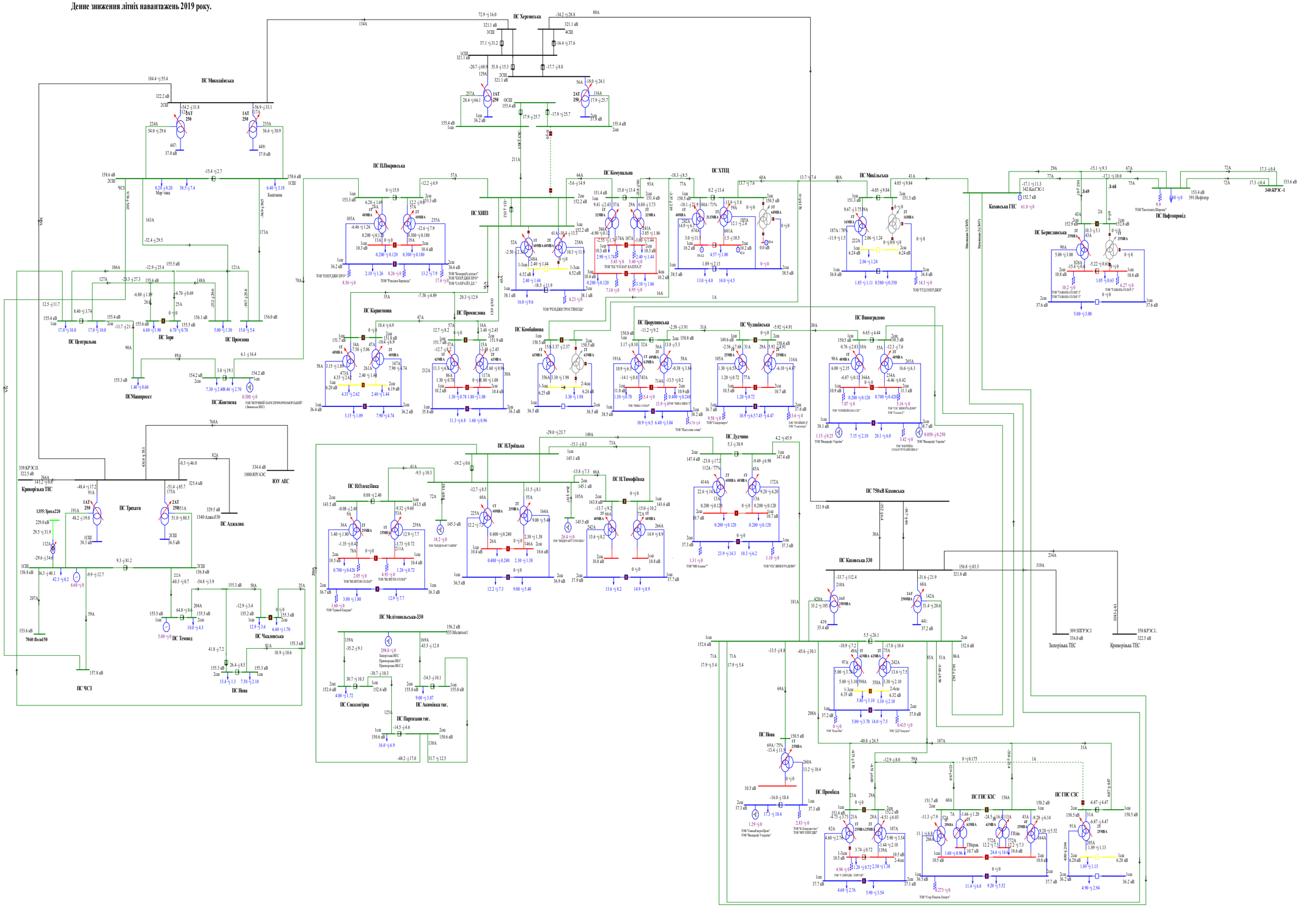

Схема 2. Аналіз режиму роботи мережі 150кВ та вище Південного регіону ОЕС України.
Вечірній максимум літніх навантажень 2019 року.

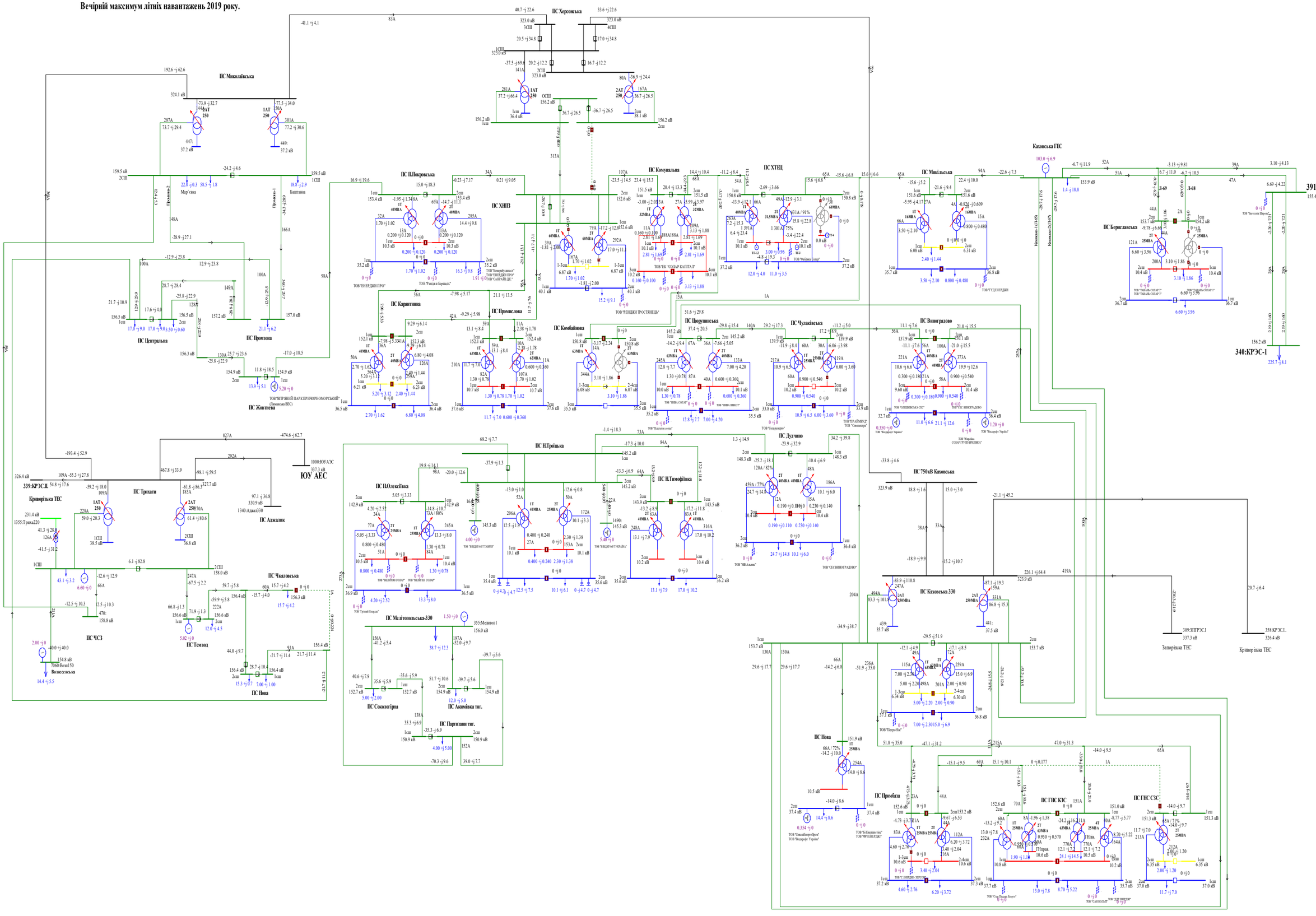

Схема 3. Аналіз режиму роботи мережі 150кВ та вище Південного регіону ОЕС України.

Денне зниження зимових навантажень 2019 року.

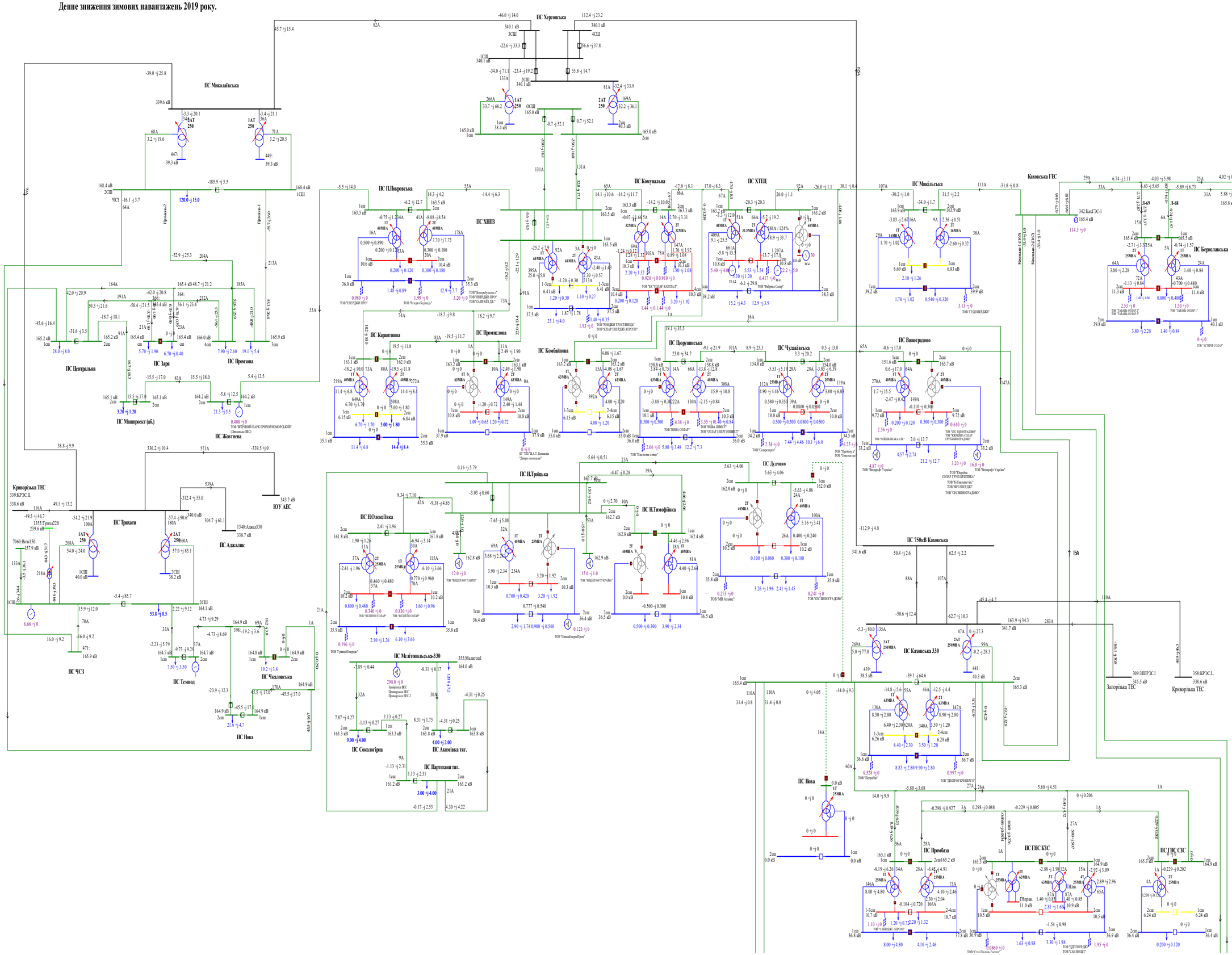

Схема 5. Аналіз режиму роботи мережі 150кВ та вище Південного регіону ОЕС України.
Денне зниження літніх навантажень 2020 року.

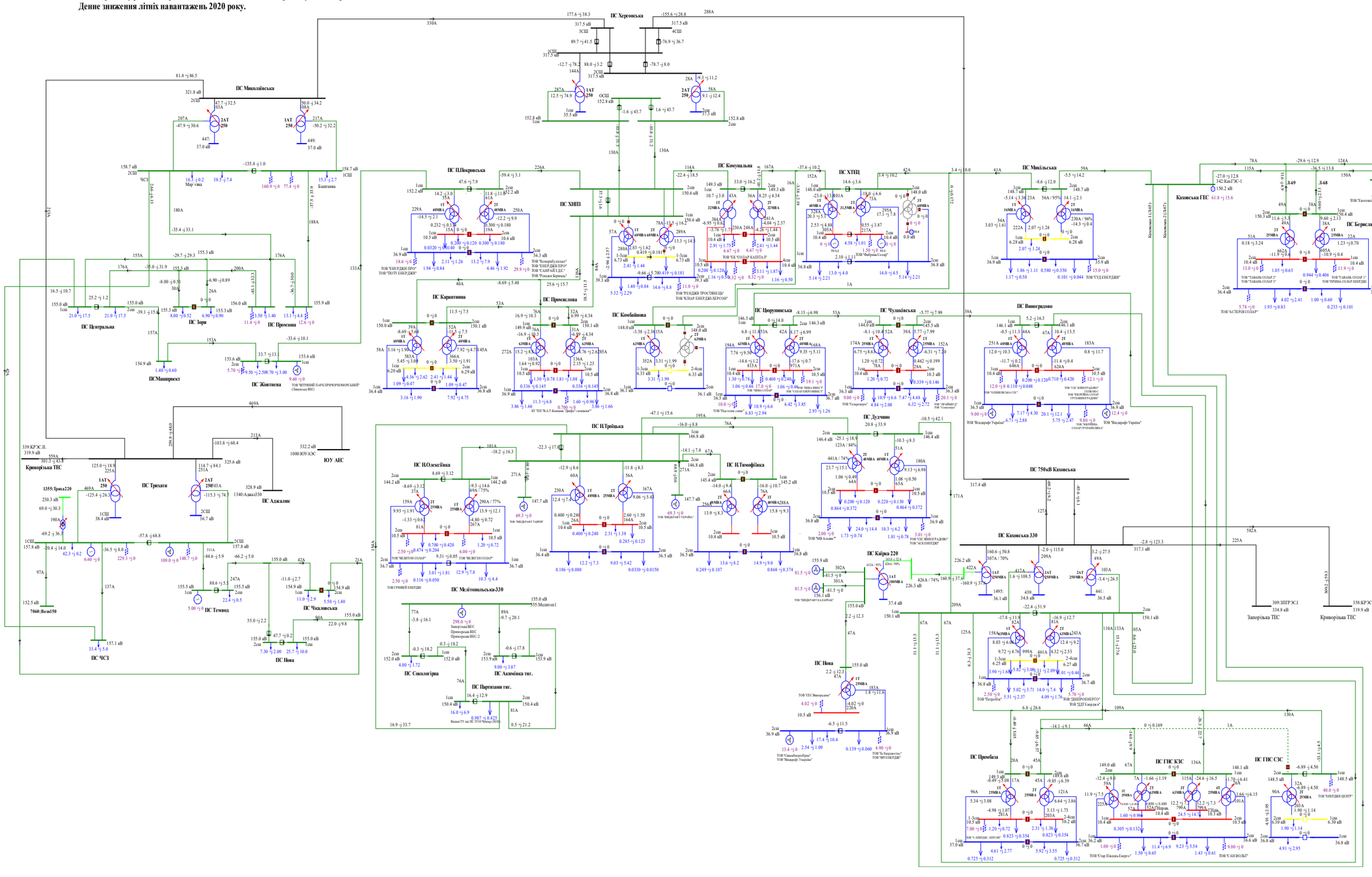

Схема 6. Аналіз режиму роботи мережі 150кВ та вище Південного регіону ОЕС України.
Вечірній максимум літніх навантажень 2020 року.

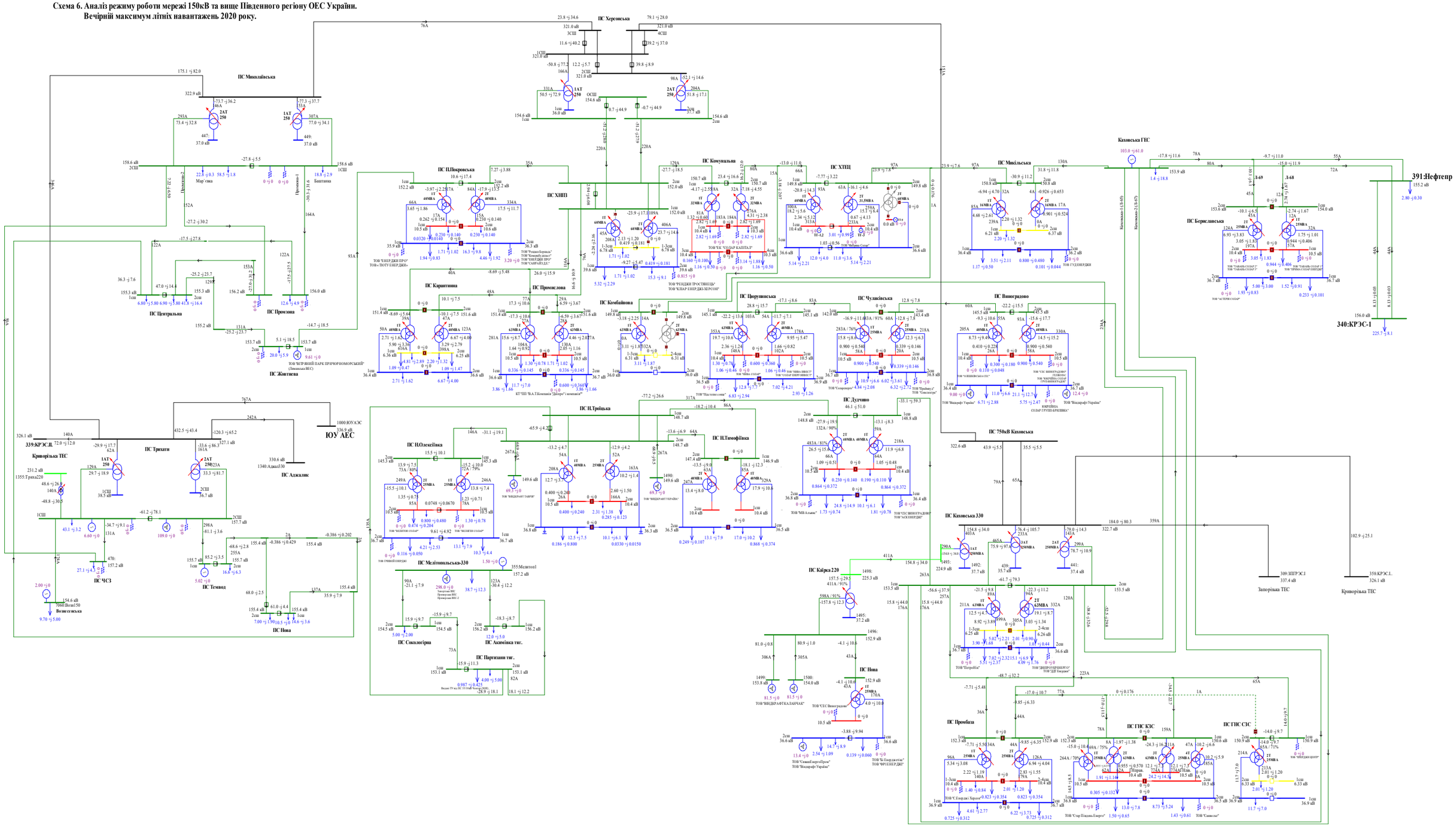

Схема 7 . Аналіз режиму роботи мережі 150кВ та вище Південного регіону ОЕС України.
Денне зниження зимових навантажень 2020року.

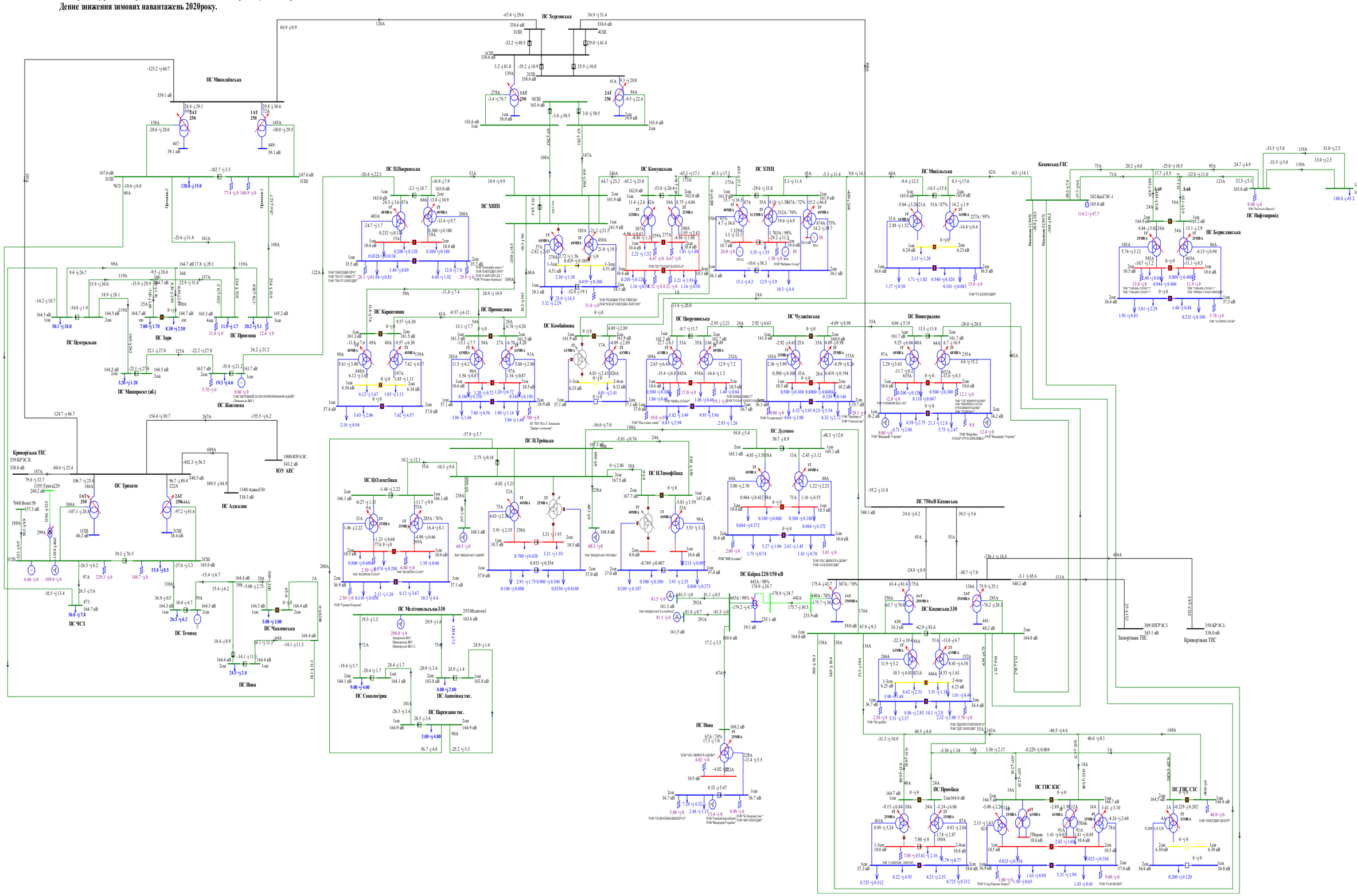

Схема 8. Аналіз режиму роботи мережі 150кВ та вище Південного регіону ОЕС
Вечірній максимум зимових навантажень 2020 року.

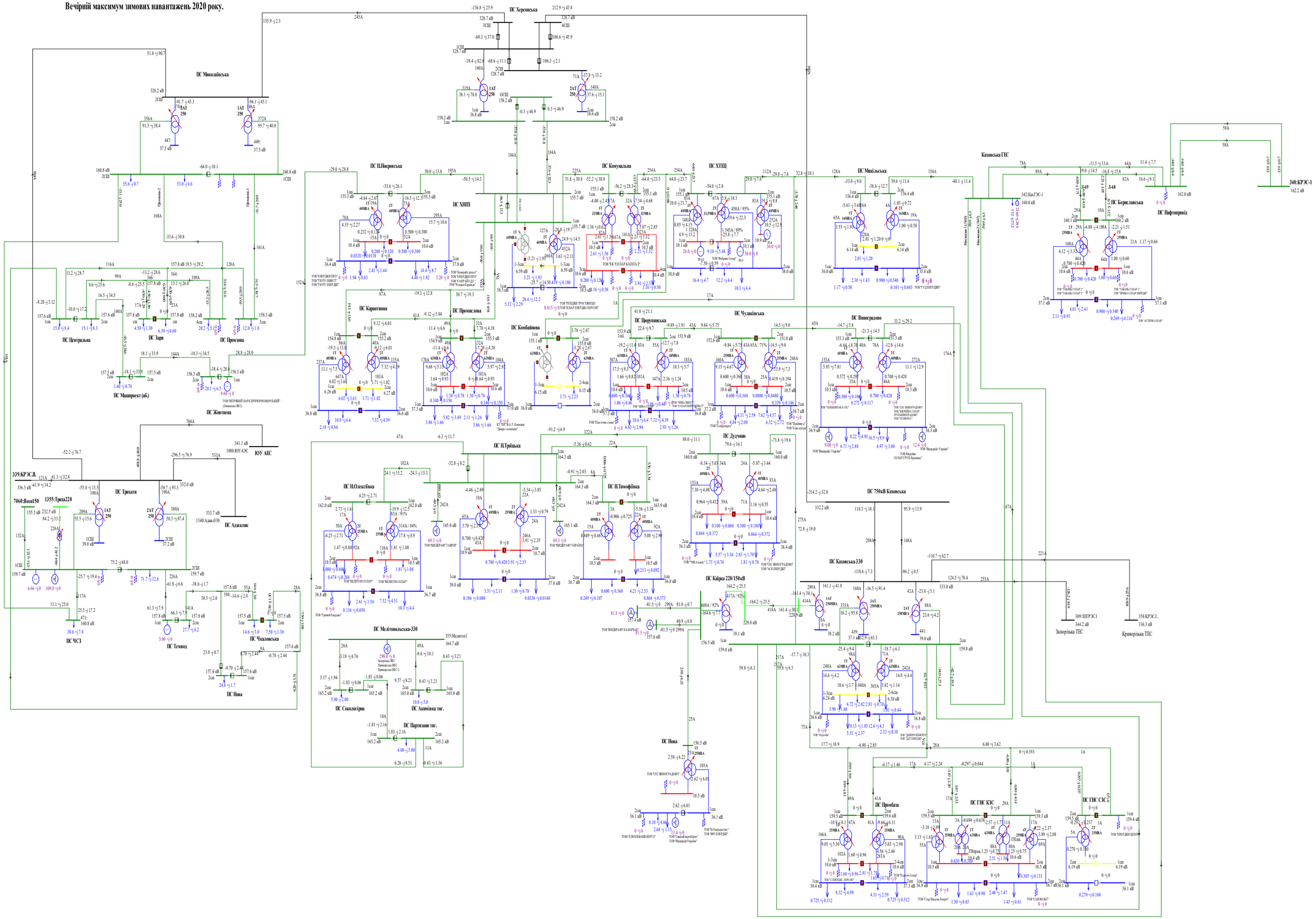

Схема 9. Аналіз режиму роботи мережі 150кВ та вище Південного регіону ОЕС України.
Денне зниження літніх навантажень 2021 року.

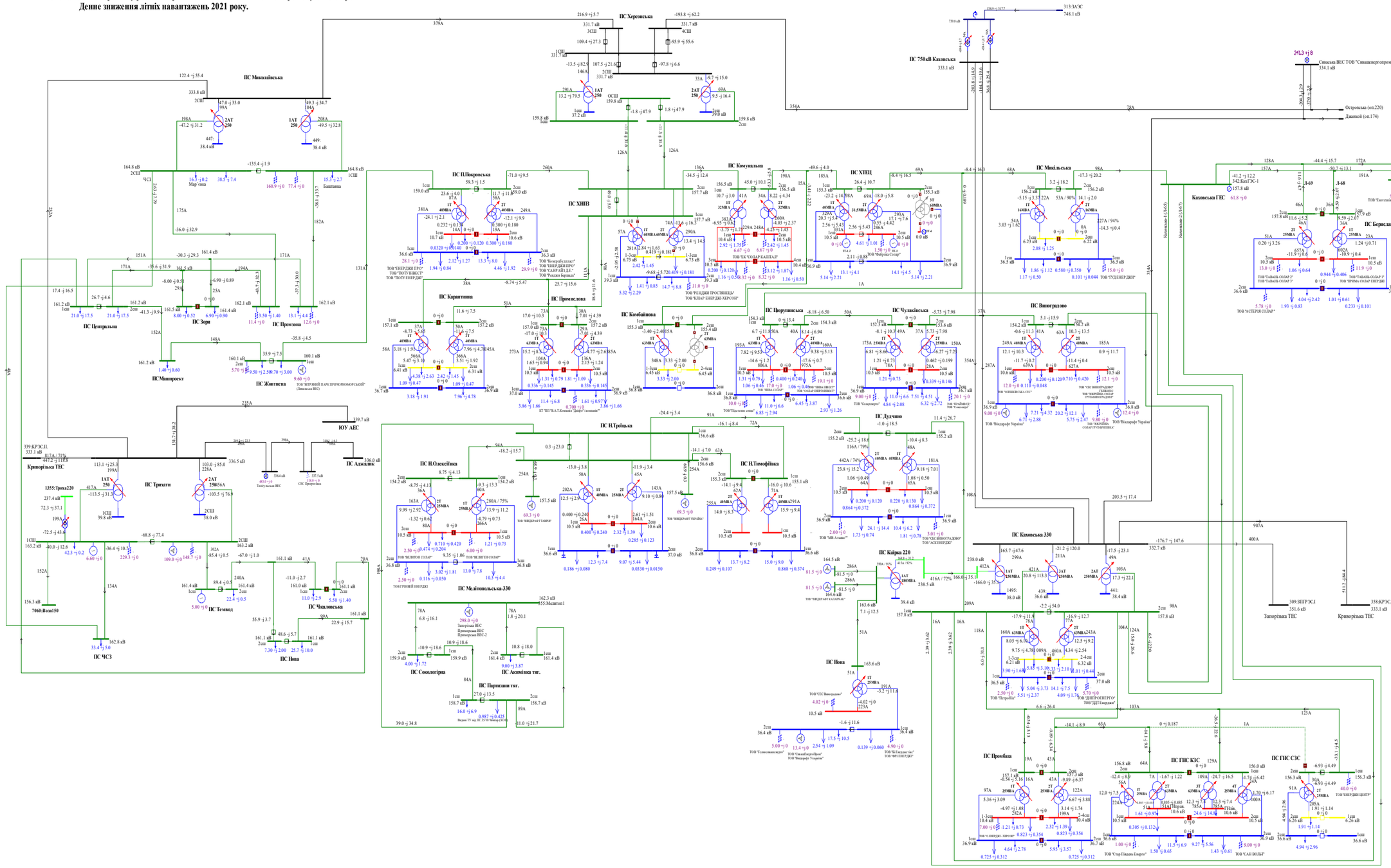
ПС Херсонська
ПС Михайлівська
ПС 750кВ Каховська
ПС Каховська 330
ПС Центральна
ПС Зори
ПС Промзона
ПС Маяк
ПС Житнява
ПС Кринтинна
ПС Покровська
ПС ХНПЗ
ПС Комунальна
ПС ХТЕЦ
ПС Михайлівська
ПС Промислова
ПС Комбайнова
ПС Чорноліська
ПС Чумаківська
ПС Виноградово
ПС Троїцька
ПС Олексіївка
ПС Тимофіївка
ПС Дудчино
ПС Трихати
ПС Кривбаська ТЕС
ПС Темвол
ПС Чкаловська
ПС ЧСЗ
ПС Нова
ПС Мелітопольська-330
ПС Сокологірка
ПС Акимівка тяг.
ПС Партизани тяг.
ПС Кайраз 220
ПС Промінь
ПС ГНС КЗС
ПС ГНС СЗС
Каховська ГАС
ПС Нафтопровід
ПС Берегівська
Запорізька ТЕС
Криворізька ТЕС
Каховська-2 (58.67)
Каховська-1 (58.65)
Сиваське ВЕС ТОВ "Сивашенергопром"
Острозька (оп.220)
Джанкой (оп.174)
ПС Ювілейна
ПС Ювілейна 330
ПС Ювілейна 750
ПС Ювілейна 220
ПС Ювілейна 110
ПС Ювілейна 35
ПС Ювілейна 10
ПС Ювілейна 6
ПС Ювілейна 0.4
ПС Ювілейна 0.23
ПС Ювілейна 0.12
ПС Ювілейна 0.06
ПС Ювілейна 0.03
ПС Ювілейна 0.01
ПС Ювілейна 0.005
ПС Ювілейна 0.002
ПС Ювілейна 0.001
ПС Ювілейна 0.0005
ПС Ювілейна 0.0002
ПС Ювілейна 0.0001
ПС Ювілейна 0.00005
ПС Ювілейна 0.00002
ПС Ювілейна 0.00001
ПС Ювілейна 0.000005
ПС Ювілейна 0.000002
ПС Ювілейна 0.000001
ПС Ювілейна 0.0000005
ПС Ювілейна 0.0000002
ПС Ювілейна 0.0000001
ПС Ювілейна 0.00000005
ПС Ювілейна 0.00000002
ПС Ювілейна 0.00000001
ПС Ювілейна 0.000000005
ПС Ювілейна 0.000000002
ПС Ювілейна 0.000000001
ПС Ювілейна 0.0000000005
ПС Ювілейна 0.0000000002
ПС Ювілейна 0.0000000001
ПС Ювілейна 0.00000000005
ПС Ювілейна 0.00000000002
ПС Ювілейна 0.00000000001
ПС Ювілейна 0.000000000005
ПС Ювілейна 0.000000000002
ПС Ювілейна 0.000000000001
ПС Ювілейна 0.0000000000005
ПС Ювілейна 0.0000000000002
ПС Ювілейна 0.0000000000001
ПС Ювілейна 0.00000000000005
ПС Ювілейна 0.00000000000002
ПС Ювілейна 0.00000000000001
ПС Ювілейна 0.000000000000005
ПС Ювілейна 0.000000000000002
ПС Ювілейна 0.000000000000001
ПС Ювілейна 0.0000000000000005
ПС Ювілейна 0.0000000000000002
ПС Ювілейна 0.0000000000000001
ПС Ювілейна 0.00000000000000005
ПС Ювілейна 0.00000000000000002
ПС Ювілейна 0.00000000000000001
ПС Ювілейна 0.000000000000000005
ПС Ювілейна 0.000000000000000002
ПС Ювілейна 0.000000000000000001
ПС Ювілейна 0.0000000000000000005
ПС Ювілейна 0.0000000000000000002
ПС Ювілейна 0.0000000000000000001
ПС Ювілейна 0.00000000000000000005
ПС Ювілейна 0.00000000000000000002
ПС Ювілейна 0.00000000000000000001
ПС Ювілейна 0.000000000000000000005
ПС Ювілейна 0.000000000000000000002
ПС Ювілейна 0.000000000000000000001
ПС Ювілейна 0.0000000000000000000005
ПС Ювілейна 0.0000000000000000000002
ПС Ювілейна 0.0000000000000000000001
ПС Ювілейна 0.00000000000000000000005
ПС Ювілейна 0.00000000000000000000002
ПС Ювілейна 0.00000000000000000000001
ПС Ювілейна 0.000000000000000000000005
ПС Ювілейна 0.000000000000000000000002
ПС Ювілейна 0.000000000000000000000001
ПС Ювілейна 0.0000000000000000000000005
ПС Ювілейна 0.0000000000000000000000002
ПС Ювілейна 0.0000000000000000000000001
ПС Ювілейна 0.00000000000000000000000005
ПС Ювілейна 0.00000000000000000000000002
ПС Ювілейна 0.00000000000000000000000001
ПС Ювілейна 0.000000000000000000000000005
ПС Ювілейна 0.000000000000000000000000002
ПС Ювілейна 0.000000000000000000000000001
ПС Ювілейна 0.0000000000000000000000000005
ПС Ювілейна 0.0000000000000000000000000002
ПС Ювілейна 0.0000000000000000000000000001
ПС Ювілейна 0.00000000000000000000000000005
ПС Ювілейна 0.00000000000000000000000000002
ПС Ювілейна 0.00000000000000000000000000001
ПС Ювілейна 0.000000000000000000000000000005
ПС Ювілейна 0.000000000000000000000000000002
ПС Ювілейна 0.000000000000000000000000000001
ПС Ювілейна 0.0000000000000000000000000000005
ПС Ювілейна 0.0000000000000000000000000000002
ПС Ювілейна 0.0000000000000000000000000000001
ПС Ювілейна 0.00000000000000000000000000000005
ПС Ювілейна 0.00000000000000000000000000000002
ПС Ювілейна 0.00000000000000000000000000000001
ПС Ювілейна 0.000000000000000000000000000000005
ПС Ювілейна 0.000000000000000000000000000000002
ПС Ювілейна 0.000000000000000000000000000000001
ПС Ювілейна 0.0000000000000000000000000000000005
ПС Ювілейна 0.0000000000000000000000000000000002
ПС Ювілейна 0.0000000000000000000000000000000001
ПС Ювілейна 0.00000000000000000000000000000000005
ПС Ювілейна 0.00000000000000000000000000000000002
ПС Ювілейна 0.00000000000000000000000000000000001
ПС Ювілейна 0.000000000000000000000000000000000005
ПС Ювілейна 0.000000000000000000000000000000000002
ПС Ювілейна 0.000000000000000000000000000000000001
ПС Ювілейна 0.0000000000000000000000000000000000005
ПС Ювілейна 0.0000000000000000000000000000000000002
ПС Ювілейна 0.0000000000000000000000000000000000001
ПС Ювілейна 0.00000000000000000000000000000000000005
ПС Ювілейна 0.00000000000000000000000000000000000002
ПС Ювілейна 0.00000000000000000000000000000000000001
ПС Ювілейна 0.000000000000000000000000000000000000005
ПС Ювілейна 0.000000000000000000000000000000000000002
ПС Ювілейна 0.000000000000000000000000000000000000001
ПС Ювілейна 0.0000000000000000000000000000000000000005
ПС Ювілейна 0.0000000000000000000000000000000000000002
ПС Ювілейна 0.0000000000000000000000000000000000000001
ПС Ювілейна 0.00000000000000000000000000000000000000005
ПС Ювілейна 0.00000000000000000000000000000000000000002
ПС Ювілейна 0.00000000000000000000000000000000000000001
ПС Ювілейна 0.000000000000000000000000000000000000000005
ПС Ювілейна 0.000000000000000000000000000000000000000002
ПС Ювілейна 0.000000000000000000000000000000000000000001
ПС Ювілейна 0.0000000000000000000000000000000000000000005
ПС Ювілейна 0.0000000000000000000000000000000000000000002
ПС Ювілейна 0.0000000000000000000000000000000000000000001
ПС Ювілейна 0.00000000000000000000000000000000000000000005
ПС Ювілейна 0.00000000000000000000000000000000000000000002
ПС Ювілейна 0.00000000000000000000000000000000000000000001
ПС Ювілейна 0.000000000000000000000000000000000000000000005
ПС Ювілейна 0.000000000000000000000000000000000000000000002
ПС Ювілейна 0.000000000000000000000000000000000000000000001
ПС Ювілейна 0.0000000000000000000000000000000000000000000005
ПС Ювілейна 0.0000000000000000000000000000000000000000000002
ПС Ювілейна 0.0000000000000000000000000000000000000000000001
ПС Ювілейна 0.00000000000000000000000000000000000000000000005
ПС Ювілейна 0.00000000000000000000000000000000000000000000002
ПС Ювілейна 0.00000000000000000000000000000000000000000000001
ПС Ювілейна 0.000000000000000000000000000000000000000000000005
ПС Ювілейна 0.000000000000000000000000000000000000000000000002
ПС Ювілейна 0.000000000000000000000000000000000000000000000001
ПС Ювілейна 0.0000000000000000000000000000000000000000000000005
ПС Ювілейна 0.0000000000000000000000000000000000000000000000002
ПС Ювілейна 0.0000000000000000000000000000000000000000000000001
ПС Ювілейна 0.00000000000000000000000000000000000000000000000005
ПС Ювілейна 0.00000000000000000000000000000000000000000000000002
ПС Ювілейна 0.00000000000000000000000000000000000000000000000001
ПС Ювілейна 0.000000000000000000000000000000000000000000000000005
ПС Ювілейна 0.000000000000000000000000000000000000000000000000002
ПС Ювілейна 0.000000000000000000000000000000000000000000000000001
ПС Ювілейна 0.0000000000000000000000000000000000000000000000000005
ПС Ювілейна 0.0000000000000000000000000000000000000000000000000002
ПС Ювілейна 0.0000000000000000000000000000000000000000000000000001
ПС Ювілейна 0.00000000000000000000000000000000000000000000000000005
ПС Ювілейна 0.00000000000000000000000000000000000000000000000000002
ПС Ювілейна 0.00000000000000000000000000000000000000000000000000001
ПС Ювілейна 0.000000000000000000000000000000000000000000000000000005
ПС Ювілейна 0.000000000000000000000000000000000000000000000000000002
ПС Ювілейна 0.000000000000000000000000000000000000000000000000000001
ПС Ювілейна 0.0000000000000000000000000000000000000000000000000000005
ПС Ювілейна 0.0000000000000000000000000000000000000000000000000000002
ПС Ювілейна 0.0000000000000000000000000000000000000000000000000000001
ПС Ювілейна 0.00000000000000000000000000000000000000000000000000000005
ПС Ювілейна 0.00000000000000000000000000000000000000000000000000000002
ПС Ювілейна 0.00000000000000000000000000000000000000000000000000000001
ПС Ювілейна 0.000000000000000000000000000000000000000000000000000000005
ПС Ювілейна 0.000000000000000000000000000000000000000000000000000000002
ПС Ювілейна 0.000000000000000000000000000000000000000000000000000000001
ПС Ювілейна 0.0000000000000000000000000000000000000000000000000000000005
ПС Ювілейна 0.0000000000000000000000000000000000000000000000000000000002
ПС Ювілейна 0.0000000000000000000000000000000000000000000000000000000001
ПС Ювілейна 0.00000000000000000000000000000000000000000000000000000000005
ПС Ювілейна 0.00000000000000000000000000000000000000000000000000000000002
ПС Ювілейна 0.00000000000000000000000000000000000000000000000000000000001
ПС Ювілейна 0.000000000000000000000000000000000000000000000000000000000005
ПС Ювілейна 0.000000000000000000000000000000000000000000000000000000000002
ПС Ювілейна 0.000000000000000000000000000000000000000000000000000000000001
ПС Ювілейна 0.0000000000000000000000000000000000000000000000000000000000005
ПС Ювілейна 0.0000000000000000000000000000000000000000000000000000000000002
ПС Ювілейна 0.0000000000000000000000000000000000000000000000000000000000001
ПС Ювілейна 0.00000000000000000000000000000000000000000000000000000000000005
ПС Ювілейна 0.00000000000000000000000000000000000000000000000000000000000002
ПС Ювілейна 0.00000000000000000000000000000000000000000000000000000000000001
ПС Ювілейна 0.000000000000000000000000000000000000000000000000000000000000005
ПС Ювілейна 0.000000000000000000000000000000000000000000000000000000000000002
ПС Ювілейна 0.000000000000000000000000000000000000000000000000000000000000001
ПС Ювілейна 0.0000000000000000000000000000000000000000000000000000000000000005
ПС Ювілейна 0.0000000000000000000000000000000000000000000000000000000000000002
ПС Ювілейна 0.0000000000000000000000000000000000000000000000000000000000000001
ПС Ювілейна 0.00000000000000000000000000000000000000000000000000000000000000005
ПС Ювілейна 0.00000000000000000000000000000000000000000000000000000000000000002
ПС Ювілейна 0.00000000000000000000000000000000000000000000000000000000000000001
ПС Ювілейна 0.000000000000000000000000000000000000000000000000000000000000000005
ПС Ювілейна 0.000000000000000000000000000000000000000000000000000000000000000002
ПС Ювілейна 0.000000000000000000000000000000000000000000000000000000000000000001
ПС Ювілейна 0.0000000000000000000000000000000000000000000000000000000000000000005
ПС Ювілейна 0.0000000000000000000000000000000000000000000000000000000000000000002
ПС Ювілейна 0.0000000000000000000000000000000000000000000000000000000000000000001
ПС Ювілейна 0.00000000000000000000000000000000000000000000000000000000000000000005
ПС Ювілейна 0.00000000000000000000000000000000000000000000000000000000000000000002
ПС Ювілейна 0.00000000000000000000000000000000000000000000000000000000000000000001
ПС Ювілейна 0.000000000000000000000000000000000000000000000000000000000000000000005
ПС Ювілейна 0.000000000000000000000000000000000000000000000000000000000000000000002
ПС Ювілейна 0.000000000000000000000000000000000000000000000000000000000000000000001
ПС Ювілейна 0.0000000000000000000000000000000000000000000000000000000000000000000005
ПС Ювілейна 0.0000000000000000000000000000000000000000000000000000000000000000000002
ПС Ювілейна 0.0000000000000000000000000000000000000000000000000000000000000000000001
ПС Ювілейна 0.00000000000000000000000000000000000000000000000000000000000000000000005
ПС Ювілейна 0.00000000000000000000000000000000000000000000000000000000000000000000002
ПС Ювілейна 0.00000000000000000000000000000000000000000000000000000000000000000000001
ПС Ювілейна 0.000000000000000000000000000000000000000000000000000000000000000000000005
ПС Ювілейна 0.000000000000000000000000000000000000000000000000000000000000000000000002
ПС Ювілейна 0.000000000000000000000000000000000000000000000000000000000000000000000001
ПС Ювілейна 0.0000000000000000000000000000000000000000000000000000000000000000000000005
ПС Ювілейна 0.0000000000000000000000000000000000000000000000000000000000000000000000002
ПС Ювілейна 0.0000000000000000000000000000000000000000000000000000000000000000000000001
ПС Ювілейна 0.00000000000000000000000000000000000000000000000000000000000000000000000005
ПС Ювілейна 0.00000000000000000000000000000000000000000000000000000000000000000000000002
ПС Ювілейна 0.00000000000000000000000000000000000000000000000000000000000000000000000001
ПС Ювілейна 0.000000000000000000000000000000000000000000000000000000000000000000000000005
ПС Ювілейна 0.000000000000000000000000000000000000000000000000000000000000000000000000002
ПС Ювілейна 0.000000000000000000000000000000000000000000000000000000000000000000000000001
ПС Ювілейна 0.0000000000000000000000000000000000000000000000000000000000000000000000000005
ПС Ювілейна 0.0000000000000000000000000000000000000000000000000000000000000000000000000002
ПС Ювілейна 0.0000000000000000000000000000000000000000000000000000000000000000000000000001
ПС Ювілейна 0.00000000000000000000000000000000000000000000000000000000000000000000000000005
ПС Ювілейна 0.00000000000000000000000000000000000000000000000000000000000000000000000000002
ПС Ювілейна 0.00000000000000000000000000000000000000000000000000000000000000000000000000001
ПС Ювілейна 0.000000000000000000000000000000000000000000000000000000000000000000000000000005
ПС Ювілейна 0.000000000000000000000000000000000000000000000000000000000000000000000000000002
ПС Ювілейна 0.000000000000000000000000000000000000000000000000000000000000000000000000000001
ПС Ювілейна 0.0000000000000000000000000000000000000000000000000000000000000000000000000000005
ПС Ювілейна 0.0000000000000000000000000000000000000000000000000000000000000000000000000000002
ПС Ювілейна 0.0000000000000000000000000000000000000000000000000000000000000000000000000000001
ПС Ювілейна 0.00000000000000000000000000000000000000000000000000000000000000000000000000000005
ПС Ювілейна 0.00000000000000000000000000000000000000000000000000000000000000000000000000000002
ПС Ювілейна 0.00000000000000000000000000000000000000000000000000000000000000000000000000000001
ПС Ювілейна 0.000000000000000000000000000000000000000000000000000000000000000000000000000000005
ПС Ювілейна 0.000000000000000000000000000000000000000000000000000000000000000000000000000000002
ПС Ювілейна 0.000000000000000000000000000000000000000000000000000000000000000000000000000000001
ПС Ювілейна 0.0000000000000000000000000000000000000000000000000000000000000000000000000000000005
ПС Ювілейна 0.0000000000000000000000000000000000000000000000000000000000000000000000000000000002
ПС Ювілейна 0.0000000000000000000000000000000000000000000000000000000000000000000000000000000001
ПС Ювілейна 0.00000000000000000000000000000000000000000000000000000000000000000000000000000000005
ПС Ювілейна 0.00000000000000000000000000000000000000000000000000000000000000000000000000000000002
ПС Ювілейна 0.00000000000000000000000000000000000000000000000000000000000000000000000000000000001
ПС Ювілейна 0.000000000000000000000000000000000000000000000000000000000000000000000000000000000005
ПС Ювілейна 0.000000000000000000000000000000000000000000000000000000000000000000000000000000000002
ПС Ювілейна 0.000000000000000000000000000000000000000000000000000000000000000000000000000000000001
ПС Ювілейна 0.0000000000000000000000000000000000000000000000000000000000000000000000000000000000005
ПС Ювілейна 0.0000000000000000000000000000000000000000000000000000000000000000000000000000000000002
ПС Ювілейна 0.0000000000000000000000000000000000000000000000000000000000000000000000000000000000001
ПС Ювілейна 0.00000000000000000000000000000000000000000000000000000000000000000000000000000000000005
ПС Ювілейна 0.00000000000000000000000000000000000000000000000000000000000000000000000000000000000002
ПС Ювілейна 0.00000000000000000000000000000000000000000000000000000000000000000000000000000000000001
ПС Ювілейна 0.000000000000000000000000000000000000000000000000000000000000000000000000000000000000005
ПС Ювілейна 0.000000000000000000000000000000000000000000000000000000000000000000000000000000000000002
ПС Ювілейна 0.000000000000000000000000000000000000000000000000000000000000000000000000000000000000001
ПС Ювілейна 0.0000000000000000000000000000000000000000000000000000000000000000000000000000000000000005
ПС Ювілейна 0.0000000000000000000000000000000000000000000000000000000000000000000000000000000000000002
ПС Ювілейна 0.0000000000000000000000000000000000000000000000000000000000000000000000000000000000000001
ПС Ювілейна 0.00000000000000000000000000000000000000000000000000000000000000000000000000000000000000005
ПС Ювілейна 0.00000000000000000000000000000000000000000000000000000000000000000000000000000000000000002
ПС Ювілейна 0.00000000000000000000000000000000000000000000000000000000000000000000000000000000000000001
ПС Ювілейна 0.000000000000000000000000000000000000000000000000000000000000000000000000000000000000000005
ПС Ювілейна 0.000000000000000000000000000000000000000000000000000000000000000000000000000000000000000002
ПС Ювілейна 0.000000000000000000000000000000000000000000000000000000000000000000000000000000000000000001
ПС Ювілейна 0.0000000000000000000000000000000000000000000000000000000000000000000000000000000000000000005
ПС Ювілейна 0.0000000000000000000000000000000000000000000000000000000000000000000000000000000000000000002
ПС Ювілейна 0.0000000000000000000000000000000000000000000000000000000000000000000000000000000000000000001
ПС Ювілейна 0.00000000000000000000000000000000000000000000000000000000000000000000000000000000000000000005
ПС Ювілейна 0.00000000000000000000000000000000000000000000000000000000000000000000000000000000000000000002
ПС Ювілейна 0.00000000000000000000000000000000000000000000000000000000000000000000000000000000000000000001
ПС Ювілейна 0.000000000000000000000000000000000000000000000000000000000000000000000000000000000000000000005
ПС Ювілейна 0.000000000000000000000000000000000000000000000000000000000000000000000000000000000000000000002
ПС Ювілейна 0.000000000000000000000000000000000000000000000000000000000000000000000000000000000000000000001
ПС Ювілейна 0.0000000000000000000000000000000000000000000000000000000000000000000000000000000000000000000005
ПС Ювілейна 0.0000000000000000000000000000000000000000000000000000000000000000000000000000000000000000000002
ПС Ювілейна 0.0000000000000000000000000000000000000000000000000000000000000000000000000000000000000000000001
ПС Ювілейна 0.00000000000000000000000000000000000000000000000000000000000000000000000000000000000000000000005
ПС Ювілейна 0.00000000000000000000000000000000000000000000000000000000000000000000000000000000000000000000002
ПС Ювілейна 0.00000000000000000000000000000000000000000000000000000000000000000000000000000000000000000000001
ПС Ювілейна 0.000000000000000000000000000000000000000000000000000000000000000000000000000000000000000000000005
ПС Ювілейна 0.000000000000000000000000000000000000000000000000000000000000000000000000000000000000000000000002
ПС Ювілейна 0.000000000000000000000000000000000000000000000000000000000000000000000000000000000000000000000001
ПС Ювілейна 0.0000000000000000000000000000000000000000000000000000000000000000000000000000000000000000000000005
ПС Ювілейна 0.0000000000000000000000000000000000000000000000000000000000000000000000000000000000000000000000002
ПС Ювілейна 0.0000000000000000000000000000000000000000000000000000000000000000000000000000000000000000000000001
ПС Ювілейна 0.00000000000000000000000000000000000000000000000000000000000000000000000000000000000000000000000005
ПС Ювілейна 0.00000000000000000000000000000000000000000000000000000000000000000000000000000000000000000000000002
ПС Ювілейна 0.00000000000000000000000000000000000000000000000000000000000000000000000000000000000000000000000001
ПС Ювілейна 0.000000000000000000000000000000000000000000000000000000000000000000000000000000000000000000000000005
ПС Ювілейна 0.000000000000000000000000000000000000000000000000000000000000000000000000000000000000000000000000002
ПС Ювілейна 0.000000000000000000000000000000000000000000000000000000000000000000000000000000000000000000000000001
ПС Ювілейна 0.0000000000000000000000000000000000000000000000000000000000000000000000000000000000000000000000000005
ПС Ювілейна 0.0000000000000000000000000000000000000000000000000000000000000000000000000000000000000000000000000002
ПС Ювілейна 0.0000000000000000000000000000000000000000000000000000000000000000000000000000000000000000000000000001
ПС Ювілейна 0.00000000000000000000000000000000000000000000000000000000000000000000000000000000000000000000000000005
ПС Ювілейна 0.00000000000000000000000000000000000000000000000000000000000000000000000000000000000000000000000000002
ПС Ювілейна 0.00000000000000000000000000000000000000000000000000000000000000000000000000000000000000000000000000001
ПС Ювілейна 0.000000000000000000000000000000000000000000000000000000000000000000000000000000000000000000000000000005
ПС Ювілейна 0.000000000000000000000000000000000000000000000000000000000000000000000000000000000000000000000000000002
ПС Ювілейна 0.000000000000000000000000000000000000000000000000000000000000000000000000000000000000000000000000000001
ПС Ювілейна 0.0000000000000000000000000000000000000000000000000000000000000000000000000000000000000000000000000000005
ПС Ювілейна 0.0000000000000000000000000000000000000000000000000000000000000000000000000000000000000000000000000000002
ПС Ювілейна 0.0000000000000000000000000000000000000000000000000000000000000000000000000000000000000000000000000000001
ПС Ювілейна 0.00000000000000000000000000000000000000000000000000000000000000000000000000000000000000000000000000000005
ПС Ювілейна 0.00000000000000000000000000000000000000000000000000000000000000000000000000000000000000000000000000000002
ПС Ювілейна 0.00000000000000000000000000000000000000000000000000000000000000000000000000000000000000000000000000000001
ПС Ювілейна 0.000000000000000000000000000000000000000000000000000000000000000000000000000000000000000000000000000000005
ПС Ювілейна 0.000000000000000000000000000000000000000000000000000000000000000000000000000000000000000000000000000000002
ПС Ювілейна 0.000000000000000000000000000000000000000000000000000000000000000000000000000000000000000000000000000000001
ПС Ювілейна 0.0000000000000000000000000000000000000000000000000000000000000000000000000000000000000000000000000000000005
ПС Ювілейна 0.0000000000000000000000000000000000000000000000000000000000000000000000000000000000000000000000000000000002
ПС Ювілейна 0.0000000000000000000000000000000000000000000000000000000000000000000000000000000000000000000000000000000001
ПС Ювілейна 0.00000000000000000000000000000000000000000000000000000000000000000000000000000000000000000000000000000000005
ПС Ювілейна 0.00000000000000000000000000000000000000000000000000000000000000000000000000000000000000000000000000000000002
ПС Ювілейна 0.00000000000000000000000000000000000000000000000000000000000000000000000000000000000000000000000000000000001
ПС Ювілейна 0.000000000000000000000000000000000000000000000000000000000000000000000000000000000000000000000000000000000005
ПС Ювілейна 0.000000000000000000000000000000000000000000000000000000000000000000000000000000000000000000000000000000000002
ПС Ювілейна 0.000000000000000000000000000000000000000000000000000000000000000000000000000000000000000000000000000000000001
ПС Ювілейна 0.0000000000000000000000000000000000000000000000000000000000000000000000000000000000000000000000000000000000005
ПС Ювілейна 0.0000000000000000000000000000000000000000000000000000000000000000000000000000000000000000000000000000000000002
ПС Ювілейна 0.0000000000000000000000000000000000000000000000000000000000000000000000000000000000000000000000000000000000001
ПС Ювілейна 0.00000000000000000000000000000000000000000000000000000000000000000000000000000000000000000000000000000000000005
ПС Ювілейна 0.00000000000000000000000000000000000000000000000000000000000000000000000000000000000000000000000000000000000002
ПС Ювілейна 0.00000000000000000000000000000000000000000000000000000000000000000000000000000000000000000000000000000000000001
ПС Ювілейна 0.000000000000000000000000000000000000000000000000000000000000000000000000000000000000000000000000000000000000005
ПС Ювілейна 0.000000000000000000000000000000000000000000000000000000000000000000000000000000000000000000000000000000000000002
ПС Ювілейна 0.000000000000000000000000000000000000000000000000000000000000000000000000000000000000000000000000000000000000001
ПС Ювілейна 0.0000000000000000000000000000000000000000000000000000000000000000000000000000000000000000000000000000000000000005
ПС Ювілейна 0.0000000000000000000000000000000000000000000000000000000000000000000000000000000000000000000000000000000000000002
ПС Ювілейна 0.0000000000000000000000000000000000000000000000000000000000000000000000000000000000000000000000000000000000000001
ПС Ювілейна 0.00000000000000000000000000000000000000000000000000000000000000000000000000000000000000000000000000000000000000005
ПС Ювілейна 0.00000000000000000000000000000000000000000000000000000000000000000000000000000000000000000000000000000000000000002
ПС Ювілейна 0.00000000000000000000000000000000000000000000000000000000000000000000000000000000000000000000000000000000000000001
ПС Ювілейна 0.000000000000000000000000000000000000000000000000000000000000000000000000000000000000000000000000000000000000000005
ПС Ювілейна 0.000000000000000000000000000000000000000000000000000000000000000000000000000000000000000000000000000000000000000002
ПС Ювілейна 0.000000000000000000000000000000000000000000000000000000000000000000000000000000000000000000000000000000000000000001
ПС Ювілейна 0.0000000000000000000000000000000000000000000000000000000000000000000000000000000000000000000000000000000000000000005
ПС Ювілейна 0.0000000000000000000000000000000000000000000000000000000000000000000000000000000000000000000000000000000000000000002
ПС Ювілейна 0.0000000000000000000000000000000000000000000000000000000000000000000000000000000000000000000000000000000000000000001
ПС Ювілейна 0.00000000000000000000000000000000000000000000000000000000000000000000000000000000000000000000000000000000000000000005
ПС Ювілейна 0.00000000000000000000000000000000000000000000000000000000000000000000000000000000000000000000000000000000000000000002
ПС Ювілейна 0.00000000000000000000000000000000000000000000000000000000000000000000000000000000000000000000000000000000000000000001
ПС Ювілейна 0.000000000000000000000000000000000000000000000000000000000000000000000000000000000000000000000000000000000000000000005
ПС Ювілейна 0.000000000000000000000000000000000000000000000000000000000000000000000000000000000000000000000000000000000000000000002
ПС Ювілейна 0.000000000000000000000000000000000000000000000000000000000000000000000000000000000000000000000000000000000000000000001
ПС Ювілейна 0.0000000000000000000000000000000000000000000000000000000000000000000000000000000000000000000000000000000000000000000005
ПС Ювілейна 0.0000000000000000000000000000000000000000000000000000000000000000000000000000000000000000000000000000000000000000000002
ПС Ювілейна 0.0000000000000000000000000000000000000000000000000000000000000000000000000000000000000000000000000000000000000000000001
ПС Ювілейна 0.00000000000000000000000000000000000000000000000000000000000000000000000000000000000000000000000000000000000000000000005
ПС Ювілейна 0.00000000000000000000000000000000000000000000000000000000000000000000000000000000000000000000000000000000000000000000002
ПС Ювілейна 0.00000000000000000000000000000000000000000000000000000000000000000000000000000000000000000000000000000000000000000000001
ПС Ювілейна 0.000000000000000000000000000000000000000000000000000000000000000000000000000000000000000000000000000000000000000000000005
ПС Ювілейна 0.000000000000000000000000000000000000000000000000000000000000000000000000000000000000000000000000000000000000000000000002
ПС Ювілейна 0.000000000000000000000000000000000000000000000000000000000000000000000000000000000000000000000000000000000000000000000001
ПС Ювілейна 0.0000000000000000000000000000000000000000000000000000000000000000000000000000000000000000000000000000000000000000000000005
ПС Ювілейна 0.0000000000000000000000000000000000000000000000000000000000000000000000000000000000000000000000000000000000000000000000002
ПС Ювілейна 0.0000000000000000000000000000000000000000000000000000000000000000000000000000000000000000000000000000000000000000000000001
ПС Ювілейна 0.00000000000000000000000000000000000000000000000000000000000000000000000000000000000000000000000000000000000000000000000005
ПС Ювілейна 0.00000000000000000000000000000000000000000000000000000000000000000000000000000000000000000000000000000000000000000000000002
ПС Ювілейна 0.00000000000000000000000000000000000000000000000000000000000000000000000000000000000000000000000000000000000000000000000001
ПС Ювілейна 0.000000000000000000000000000000000000000000000000000000000000000000000000000000000000000000000000000000000000000000000000005
ПС Ювілейна 0.000000000000000000000000000000000000000000000000000000000000000000000000000000000000000000000000000000000000000000000000002
ПС Ювілейна 0.000000000000000000000000000000000000000000000000000000000000000000000000000000000000000000000000000000000000000000000000001
ПС Ювілейна 0.0000000000000000000000000000000000000000000000000000000000000000000000000000000000000000000000000000000000000000000000000005
ПС Ювілейна 0.0000000000000000000000000000000000000000000000000000000000000000000000000000000000000000000000000000000000000000000000000002
ПС Ювілейна 0.0000000000000000000000000000000000000000000000000000000000000000000000000000000000000000000000000000000000000000000000000001
ПС Ювілейна 0.00000000000000000000000000000000000000000000000000000000000000000000000000000000000000000000000000000000000000000000000000005
ПС Ювілейна 0.00000000000000000000000000000000000000000000000000000000000000000000000000000000000000000000000000000000000000000000000000002
ПС Ювілейна 0.00000

Схема 10. Аналіз режиму роботи мережі 150кВ та вище Південного регіону ОЕС України.
Вечірній максимум літніх навантажень 2021 року.

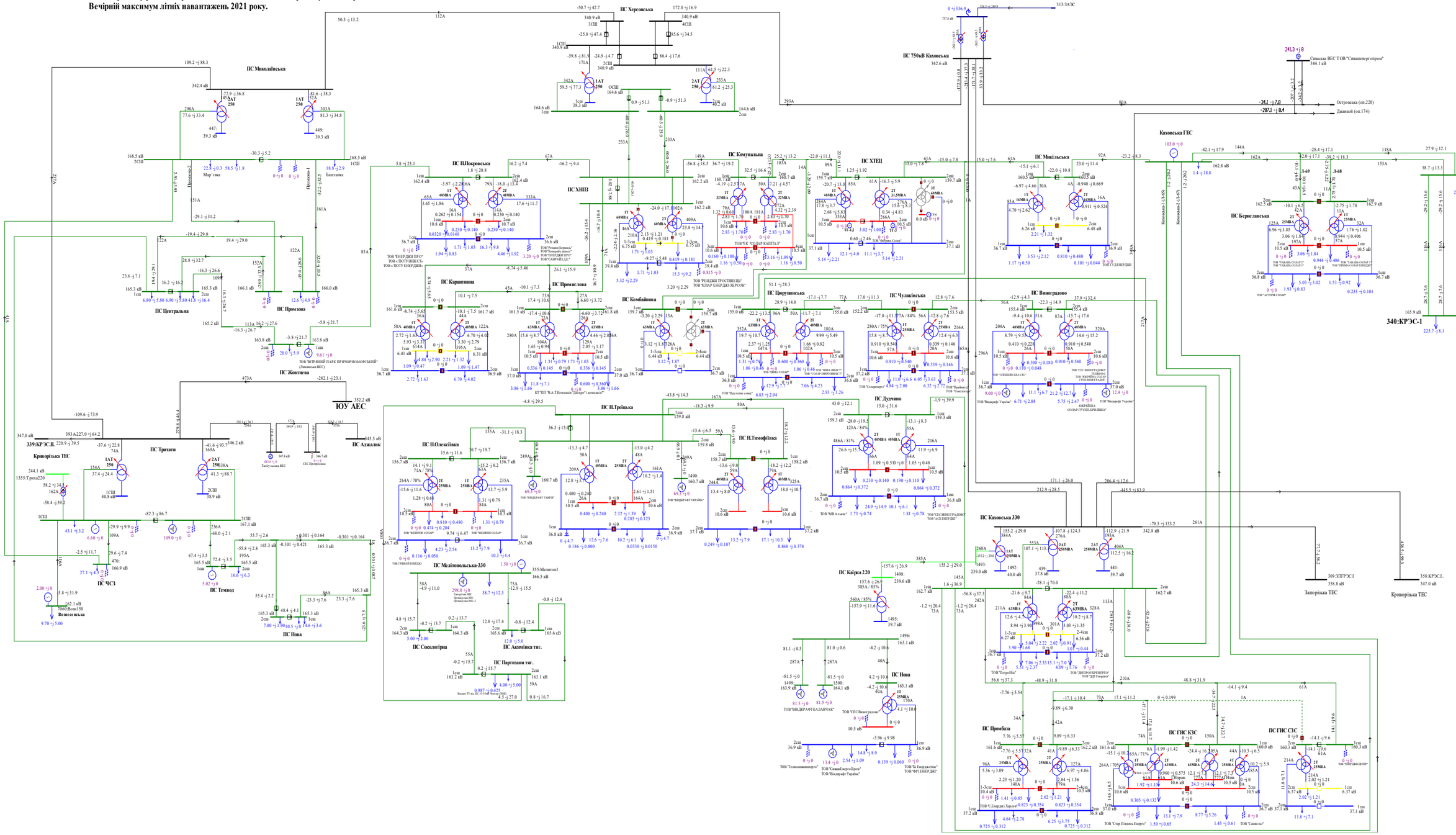

Схема 11. Аналіз режиму роботи мережі 150кВ та вище Південного регіону ОЕС України.
Денне зниження зимових навантажень 2021року.

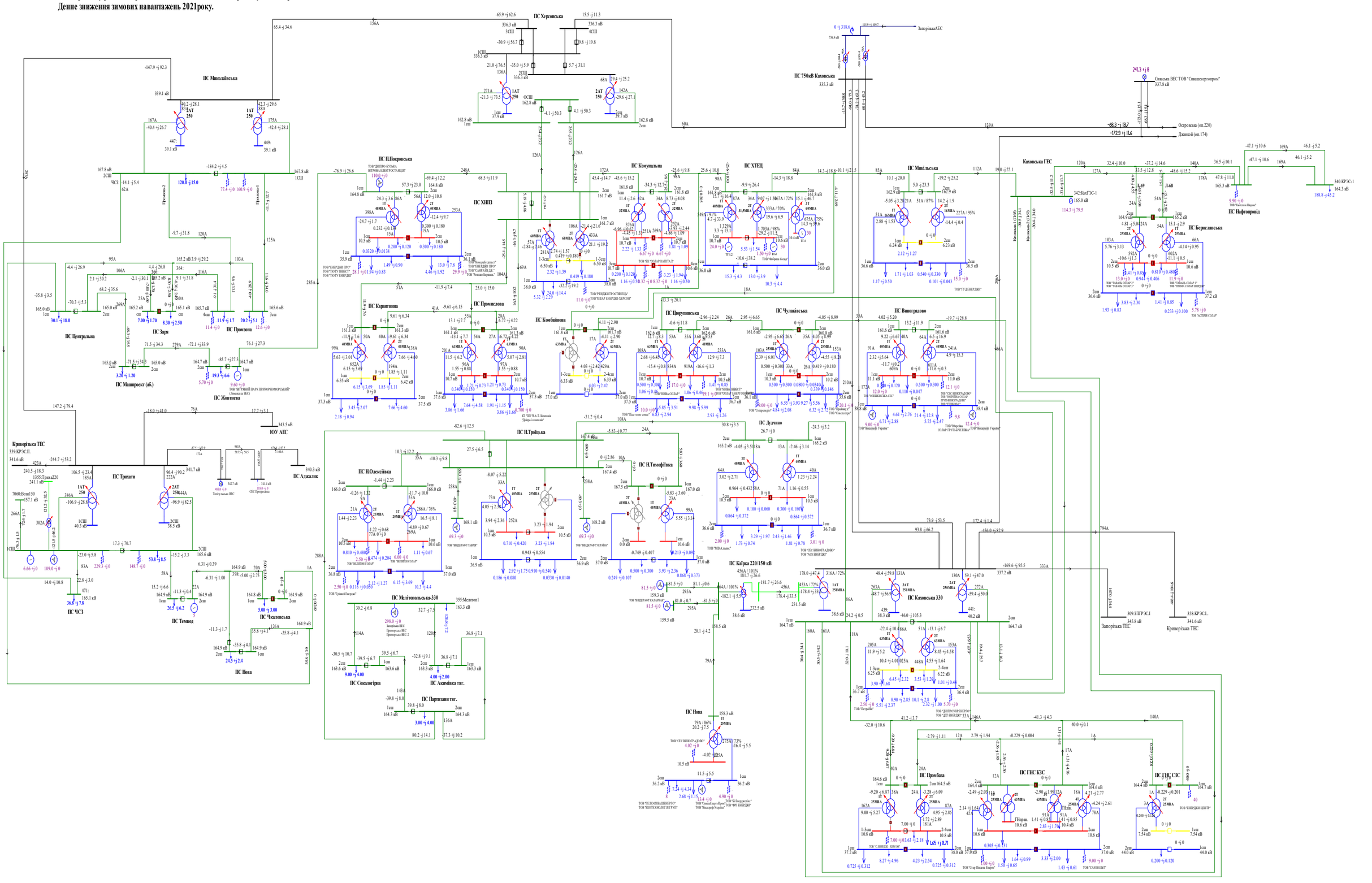

Схема 12. Аналіз режиму роботи мережі 150кВ та вище Південного регіону ОЕС
Вечірній максимум зимових навантажень 2021 року.

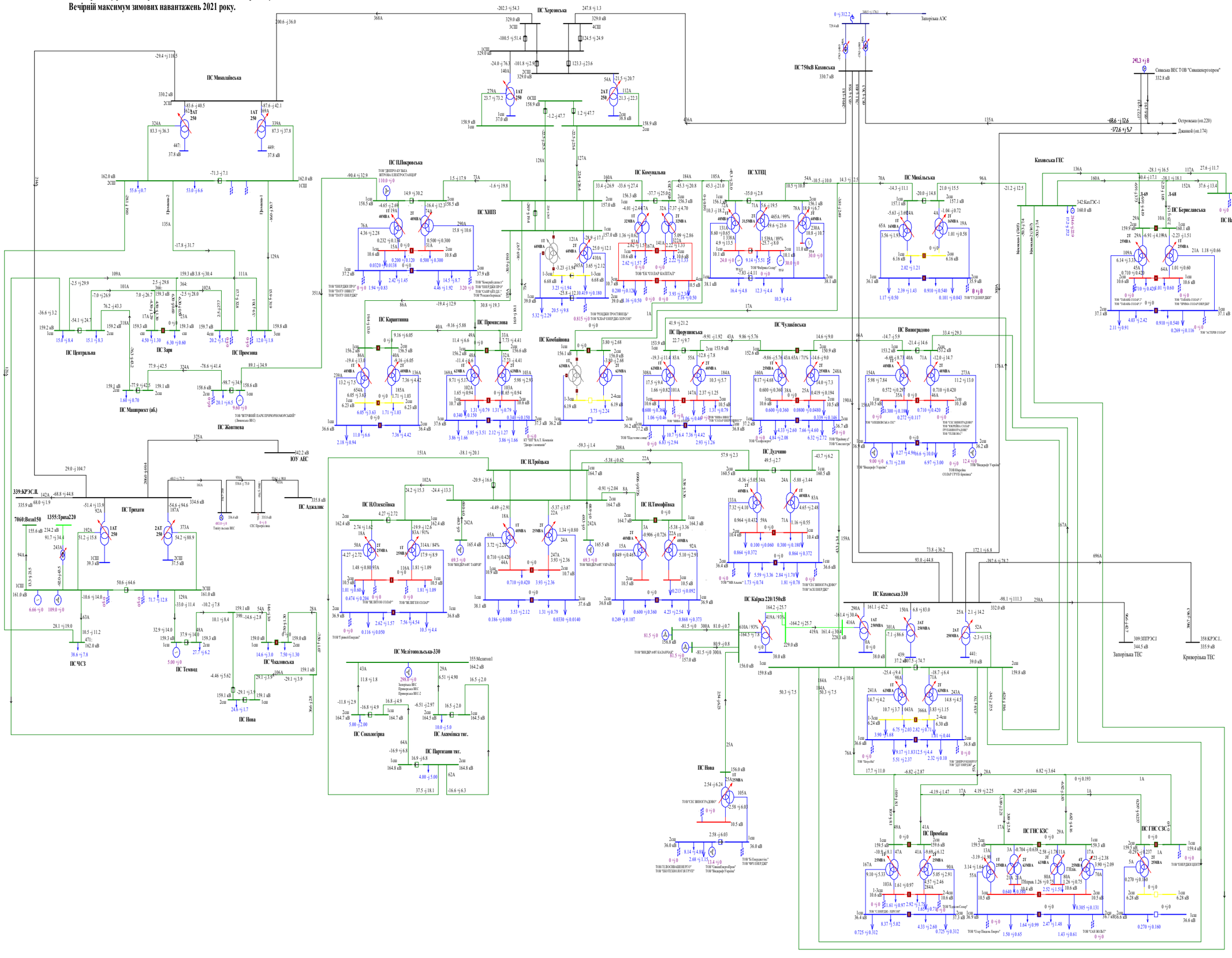

Схема 13. Аналіз режиму роботи мережі 150кВ та вище Південного регіону ОЕС України.
Денне зниження літніх навантажень 2025 року.

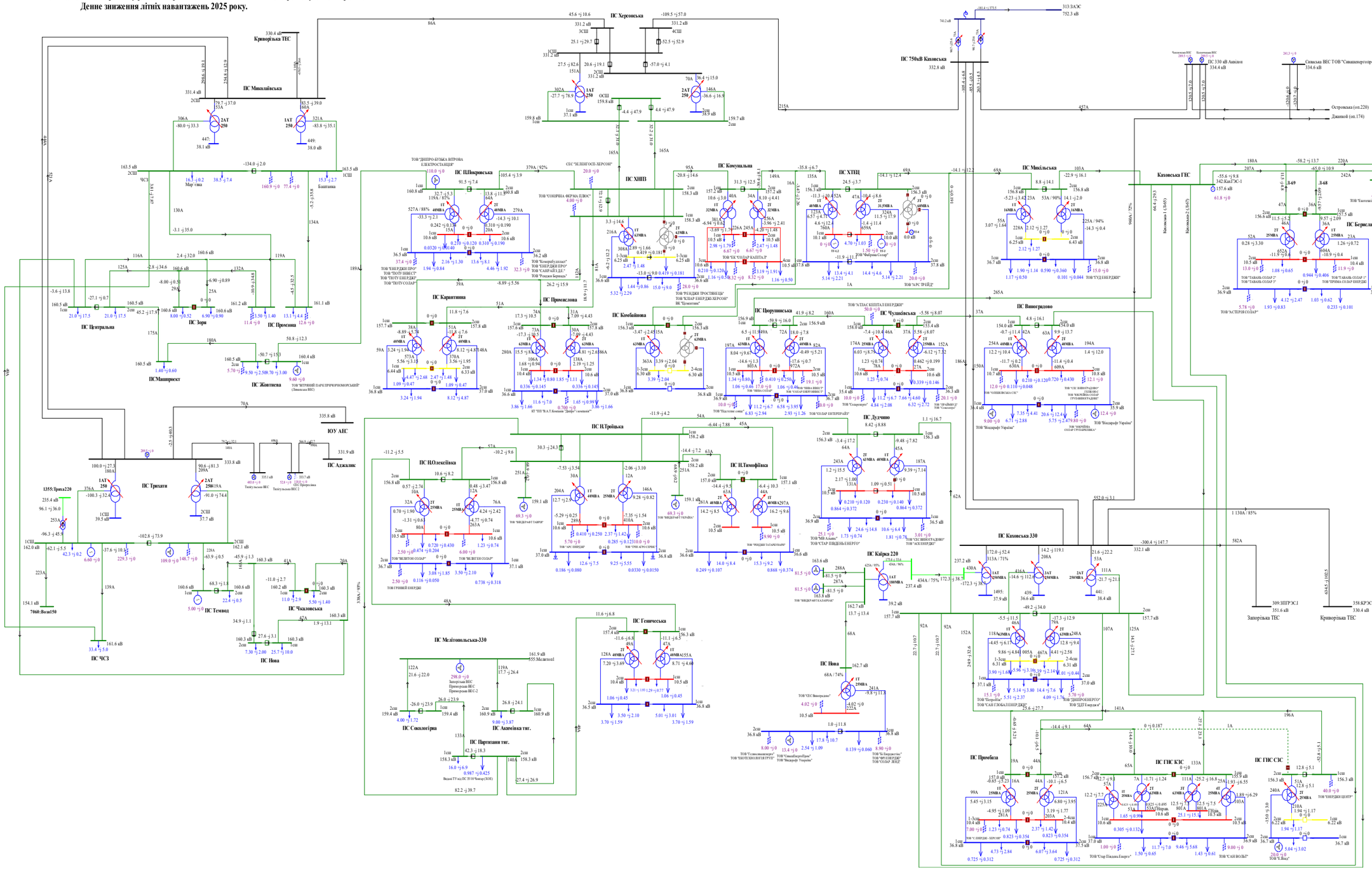
ПС Херсонська
ПС 750кВ Каховська
ПС 330 кВ Авангард
Сонячна ВЕС ТОВ "Сонячна ВЕС"
Сонячна ВЕС ТОВ "Сонцеенергопром"
Островська (оп.220)
Джанкой (оп.174)
313/ЗАЭС
752.3 кВ
ПС Миколаївська
Криворізька ТЕС
ПС Центральна
ПС Зоря
ПС Промінь
ПС Каховська
ПС Комунальна
ПС ХТЕЦ
ПС Миколаївська
ПС Каховська ГАЕС
ПС Виноградово
ПС Чаплинська
ПС Дудчино
ПС Каховська 330
ПС Кайра 220
ПС Нова
ПС Промбаза
ПС ГНС КЗС
ПС ГНС СЗС
ПС Берегівська
ПС Нафтопровід
ПС Карантинна
ПС Промислова
ПС Комбайнова
ПС Орлушинська
ПС Чаплинська
ПС Троїцька
ПС Олексіївка
ПС Тимофіївка
ПС Генічеська
ПС Мелітопольська-330
ПС Сокологірка
ПС Акимівка тяг.
ПС Партизани тяг.
ПС Трихати
ПС Аджалик
ПС ЮУ АЕС
ПС ЧСЗ
ПС Темнов
ПС Чкаловська
ПС Нова
ПСМашпроект
ПС Житнєва
ТОВ "ДНІПРО-БУДКА ВІТРОВА ЕЛЕКТРОСТАНЦІЯ"
ТОВ "СОНЯЧНА ФЕРМА ПЛЮС"
СЕС "ЗЕЛЕНГОСП. ХЕРСОН"
ТОВ "ВІНДКРАФТ ТАВРІЯ"
ТОВ "ВІНДКРАФТ УКРАЇНА"
ТОВ "ВІНДКРАФТ КАЛАНЧАК"
ТОВ "ЕНЕРДЖІ ПРО"
ТОВ "ПОТУ ІНВЕСТ"
ТОВ "ПОТУ ЕНЕРДЖІ"
ТОВ "ПОТУ СОЛАР"
ТОВ "КАВАЙ ДІЗ"
ТОВ "ЕНЕРДЖІ ПРО"
ТОВ "РЕНЕСА БЕРКАС"
ТОВ "ФЕНДЕК ТРОСТИНЕЦЬ"
ТОВ "СОЛАР ЕНЕРДЖІ-ХЕРСОН"
ТОВ "ВК "СОЛАР КАПІТАЛ"
ТОВ "ВІНДКРАФТ ТАВРІЯ"
ТОВ "ВІНДКРАФТ УКРАЇНА"
ТОВ "ВІНДКРАФТ КАЛАНЧАК"
ТОВ "ЕНЕРДЖІ ПРО"
ТОВ "ЕНЕРДЖІ ПРО"
ТОВ "ВІНДКРАФТ УКРАЇНА"
ТОВ "ВІНДКРАФТ УКРАЇНА"
ТОВ "ВІНДКРАФТ УКРАЇНА

Схема 14. Аналіз режиму роботи мережі 150кВ та вище Південного регіону ОЕС України.
Вечірній максимум літніх навантажень 2025 року.

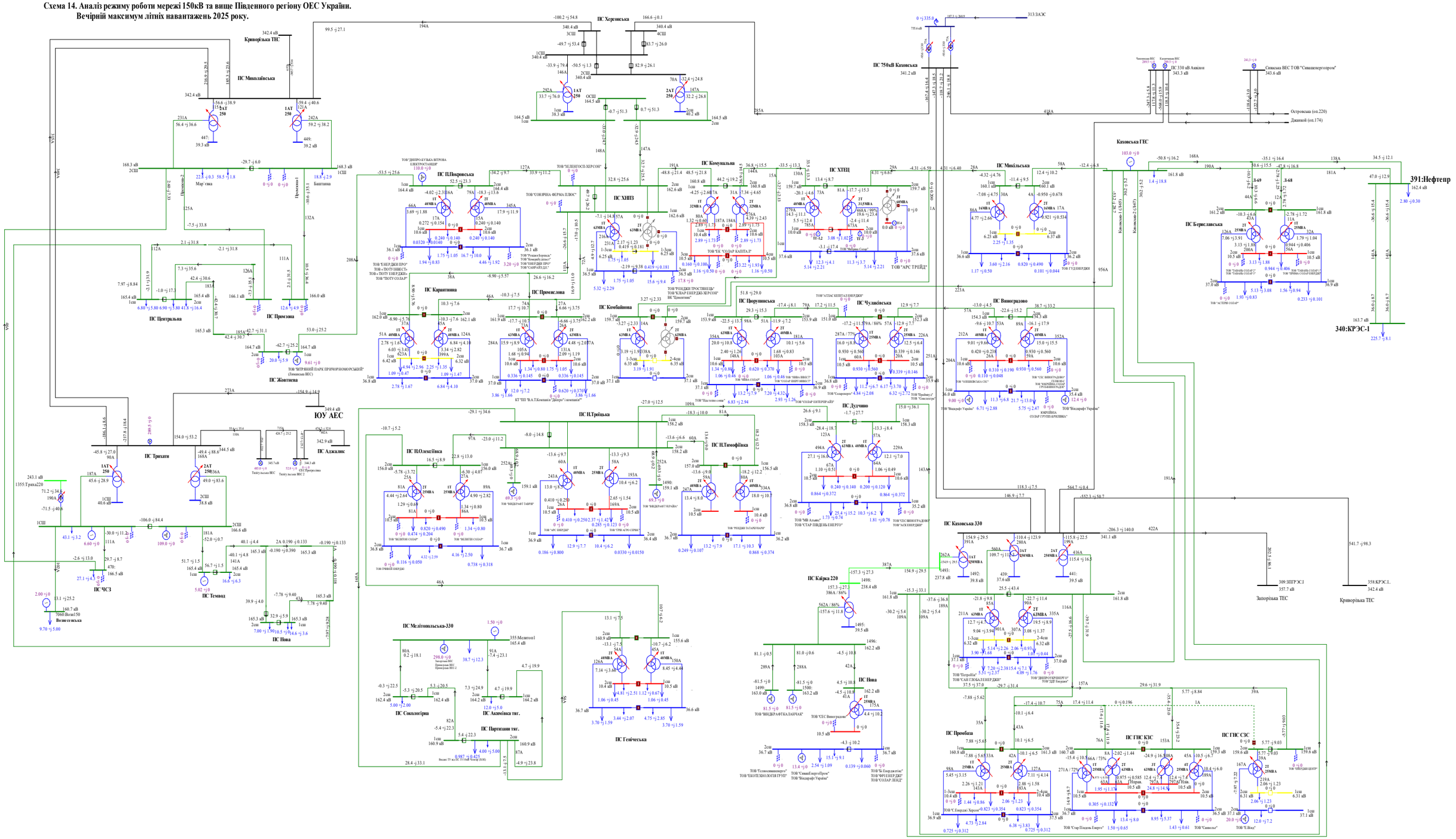

Схема 15. Аналіз режиму роботи мережі 150кВ та вище Південного регіону ОЕС України.
Денне зниження зимових навантажень 2025 року.

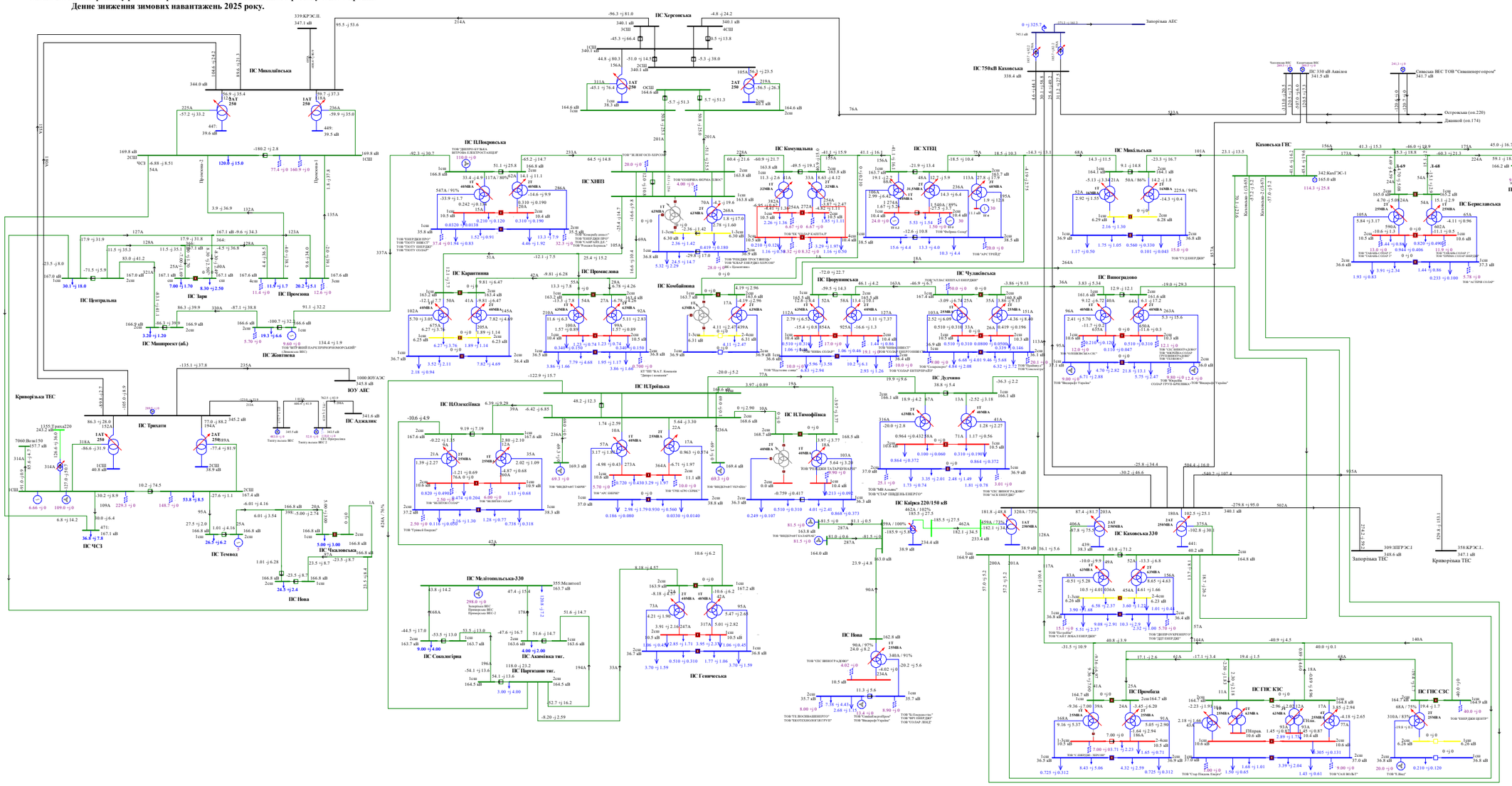

Схема 16. Аналіз режиму роботи мережі 150кВ та вище Південного регіону ОЕС
Вечірній максимум зимових навантажень 2025 року.

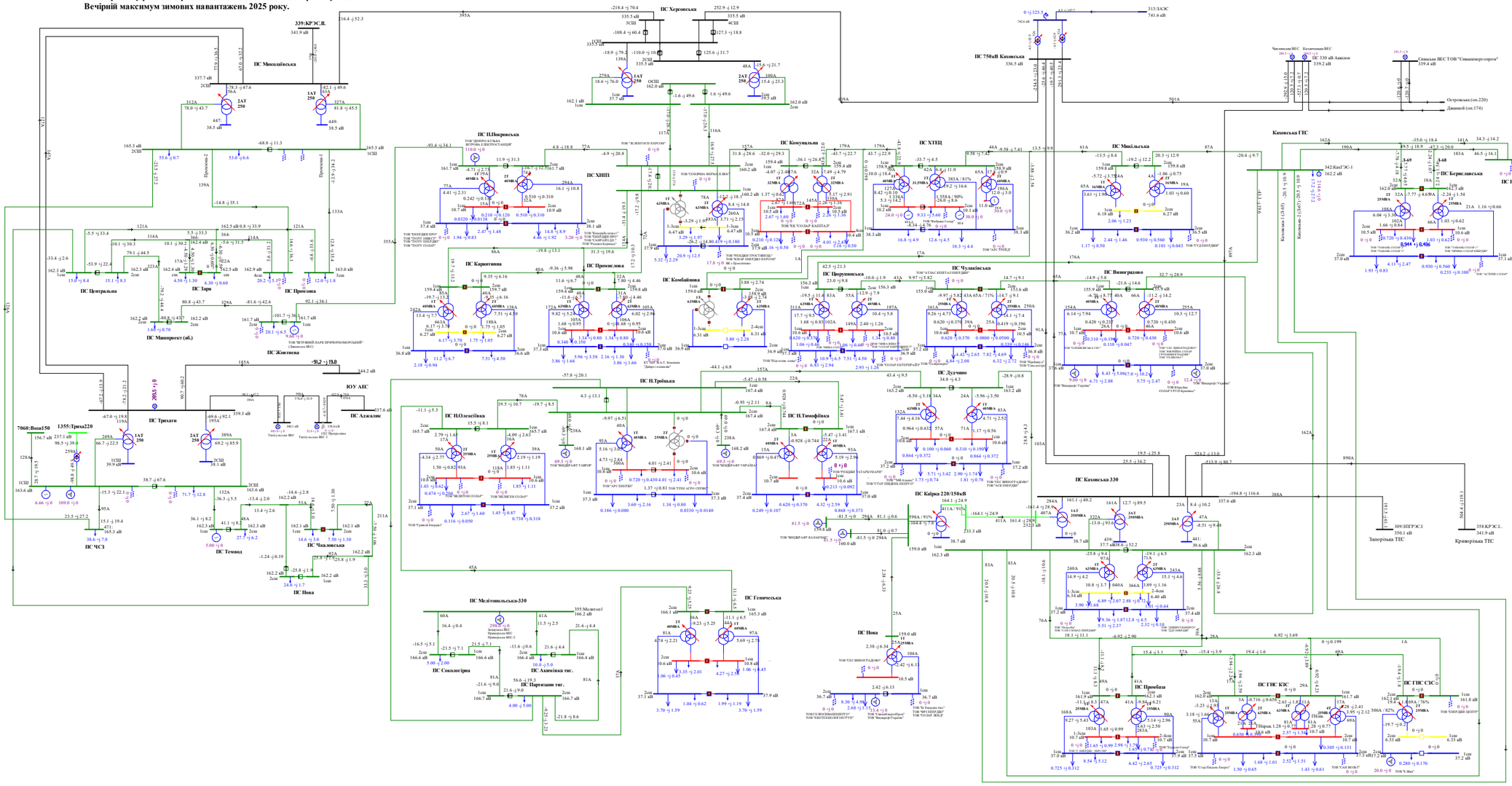
ПС Миколаївська
ПС Центральна
ПС Зорі
ПС Прохідна
ПС Маширеєвка (аб.)
ПС Жовтнева
ПС Трихати
ПС Аджалик
ЮУ АЕС
ПС ЧСЗ
ПС Темвод
ПС Чкаловська
ПС Нова
ПС Карантинна
ПС ПЗахарівська
ПС ХНПЗ
ПС Комунальна
ПС ХТЗЦ
ПС Промислова
ПС Комбайнова
ПС Центральна
ПС Чулпікіївська
ПС Дудчино
ПС Виноградово
ПС Миколаївська
ПС Каховська 330
ПС Берославська
ПС Нафтопровід
ПС Каховська ГЕС
ПС Кайсва 220/150кВ
ПС Мелітопольська-330
ПС Акимівка тяг.
ПС Партизани тяг.
ПС Сокологірка
ПС Геничеська
ПС Нова
ПС ГНС КЗС
ПС ГНС СЗС
ПС Прибаш
ПС Каховська 330
ПС 750кВ Каховська
ПС Херсонська
ПС Трипільська
ПС Олексіївка
ПС Тимофіївка
ПС Іванівська
ПС Запорізька
ПС Криворізька
ПС Кременчуцька
ПС Дніпровська
ПС Покровська
ПС Комсомольська
ПС Кам'янська
ПС Дніпровська-330
ПС Запорізька-330
ПС Каховська-330
ПС Таврійська
ПС Нижньодніпровська
ПС Придніпровська
ПС Запорізька-750
ПС Кременчуцька-750
ПС Дніпровська-750
ПС Покровська-750
ПС Комсомольська-750
ПС Кам'янська-750
ПС Таврійська-750
ПС Нижньодніпровська-750
ПС Придніпровська-750

Схема 17. Аналіз ремонтного режиму роботи мережі 150кВ та вище Південного регіону ОЕС України (відключення П/І 150 кВ П.Покровська на ПС Жовтнева).
Денне зниження літніх навантажень 2020 року.

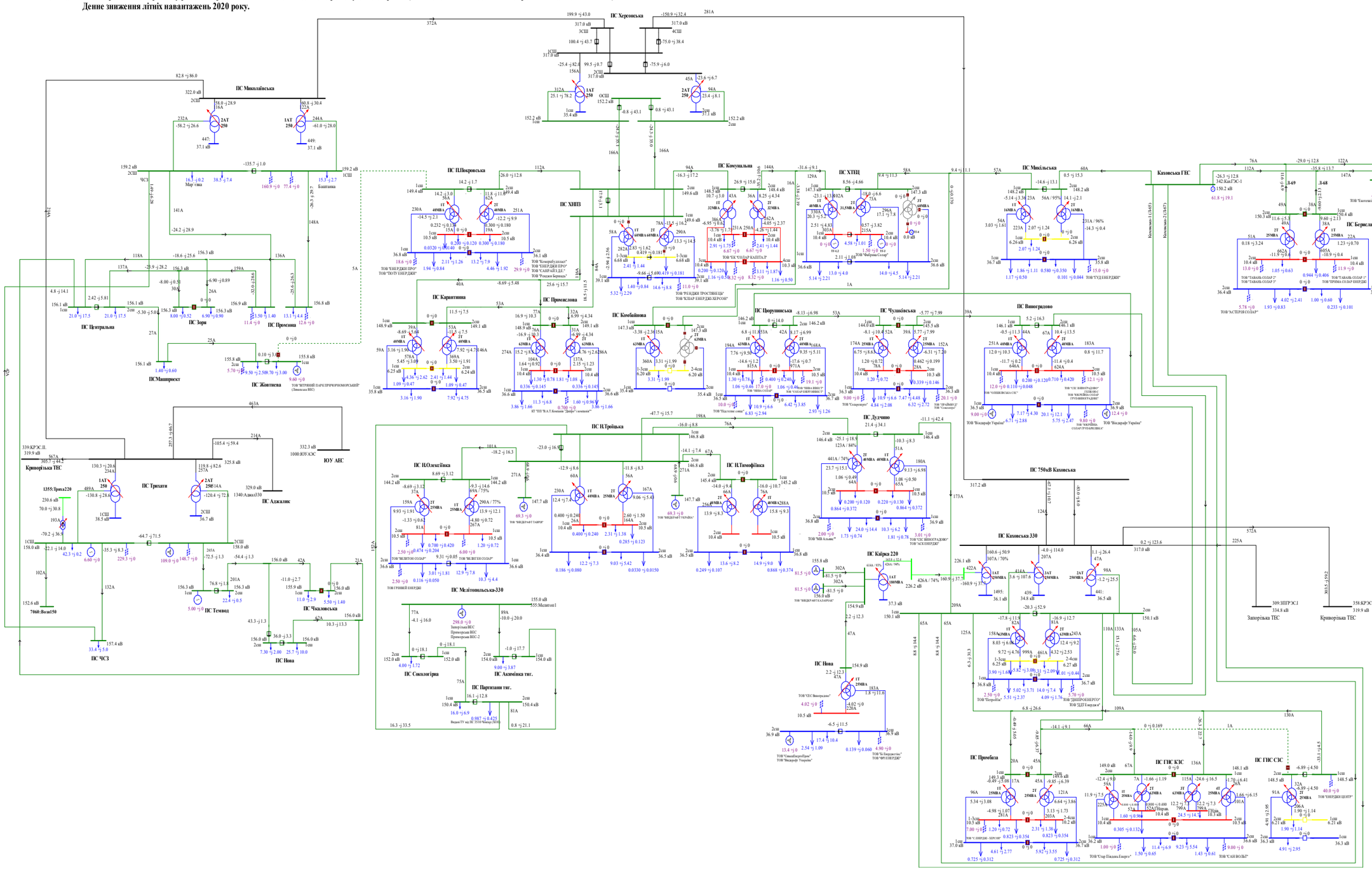

Схема 18. Аналіз ремонтного режиму роботи мережі 150кВ та вище Південного регіону ОЕС України (відключення ПЛ 150 кВ Комунальна на ПС ХНПЗ)

Денне зниження літніх навантажень 2020 року.

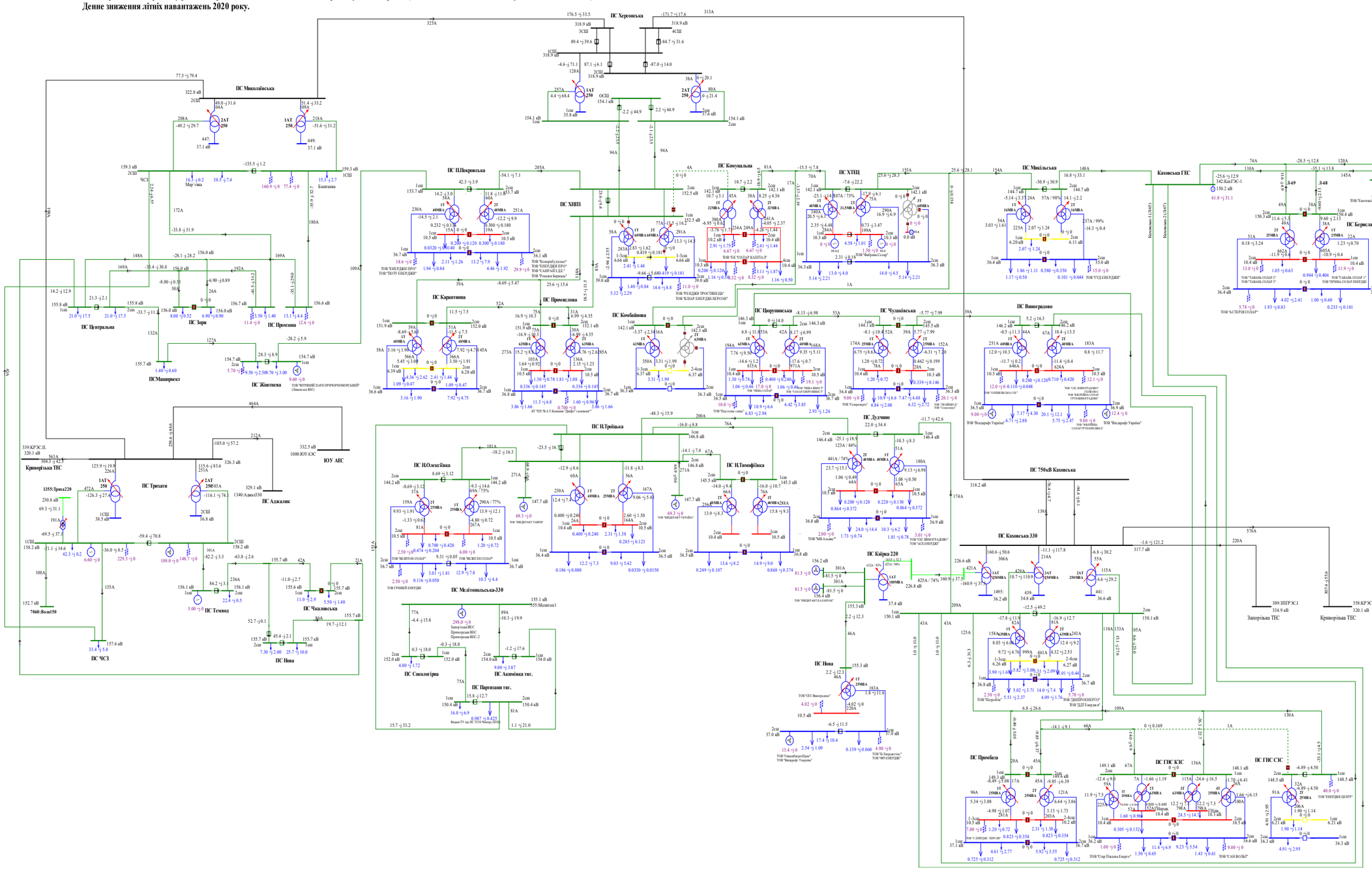

Схема 19. Аналіз ремонтного режиму роботи мережі 150кВ та вище Південного регіону ОЕС України (відключення ПЛ 150 кВ Микільська на Каховській ГЕС).
Денне зниження літніх навантажень 2020 року.

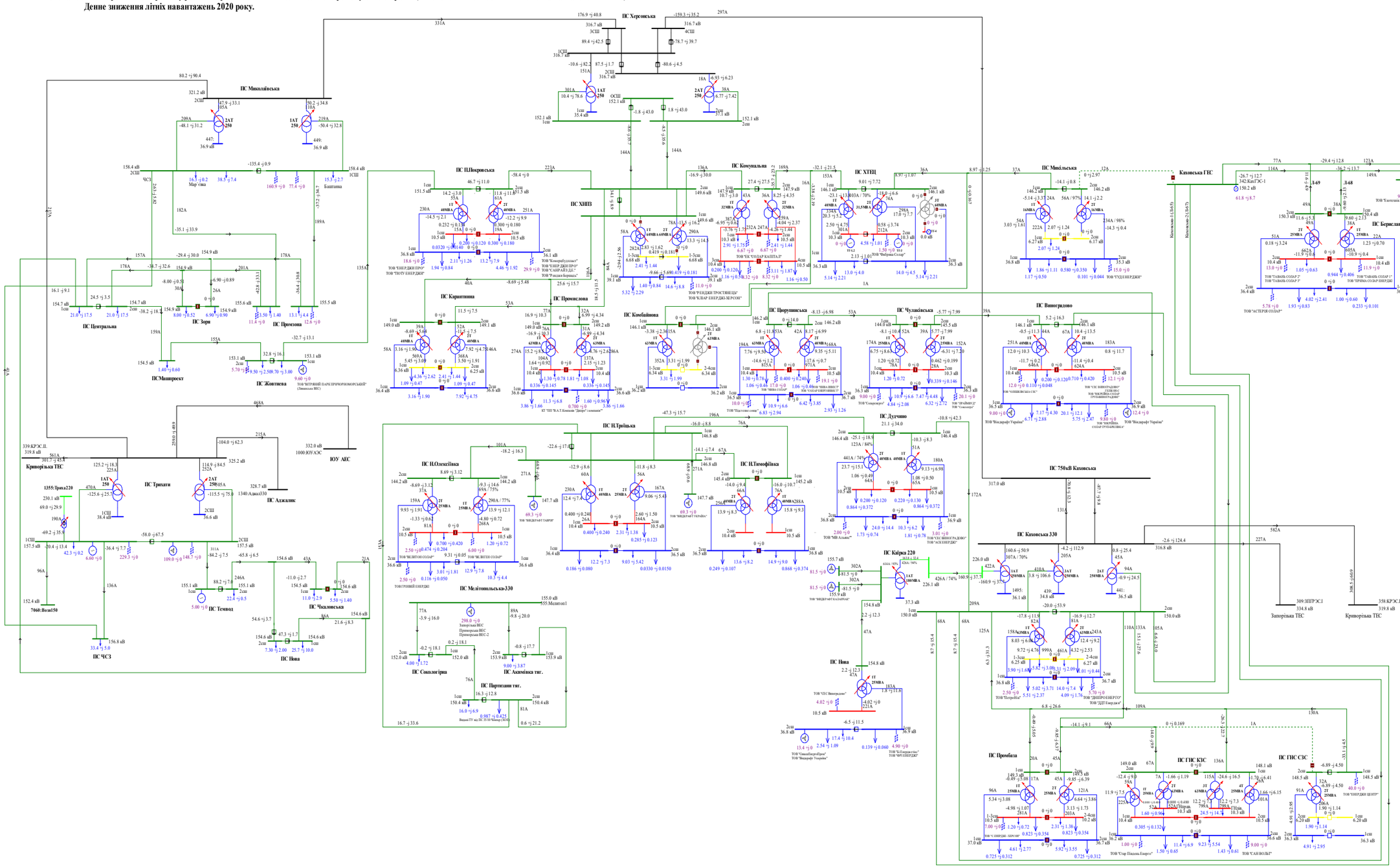
ПС Миколаївська
ПС Херсонська
ПС Каховська 330
ПС 750кВ Каховська
ПС Каховська ГЕС
ПС Центральна
ПС Зоря
ПС Промінь
ПС Маяк
ПС Баштанка
ПС Миколаївська
ПС ПЛПокровська
ПС ХНПЗ
ПС Комунальна
ПС ХТЕЦ
ПС Миколаївська
ПС Каховська
ПС Берегівська
ПС Нафтопровід
ПС Мелітопольська-330
ПС Кайсра 220
ПС Трикати
ПС Олександрівська
ПС Троїцька
ПС Тимофіївка
ПС Дудчино
ПС Виноградово
ПС Промінь
ПС Чулаївська
ПС Покровська
ПС Комишівка
ПС Запорізька
ПС Каховська
ПС Темрюк
ПС Чаплинська
ПС Нова
ПС Акимівська тяг.
ПС Партизани тяг.
ПС Сокологірка
ПС Машпроект
ПС Житнівка
ПС Промислова
ПС Кринківська
ПС ГНС КЗС
ПС ГНС СЗС
ПС Промбаза
ПС Каховська 330
ПС Запорізька ТЕС
ПС Криворізька ТЕС
Криворізька ТЕС
ЮУ АЕС
ПС Ажалик
ПС ЧСЗ
ПС Нова
ПС Темрюк
ПС Чаплинська
ПС Мелітопольська-330
ПС Кайсра 220
ПС Акимівська тяг.
ПС Партизани тяг.
ПС Сокологірка
ПС Машпроект
ПС Житнівка
ПС Центральна
ПС Зоря
ПС Промінь
ПС Маяк
ПС Баштанка
ПС Миколаївська
ПС ПЛПокровська
ПС ХНПЗ
ПС Комунальна
ПС ХТЕЦ
ПС Миколаївська
ПС Каховська
ПС Берегівська
ПС Нафтопровід

Схема 20. Аналіз ремонтного режиму роботи мережі 150кВ та вище Південного регіону ОЕС України (відключення ПЛ 150 кВ ХНПЗ -1, 2 на ПС Херсонська).
Денне зниження літніх навантажень 2020 року.

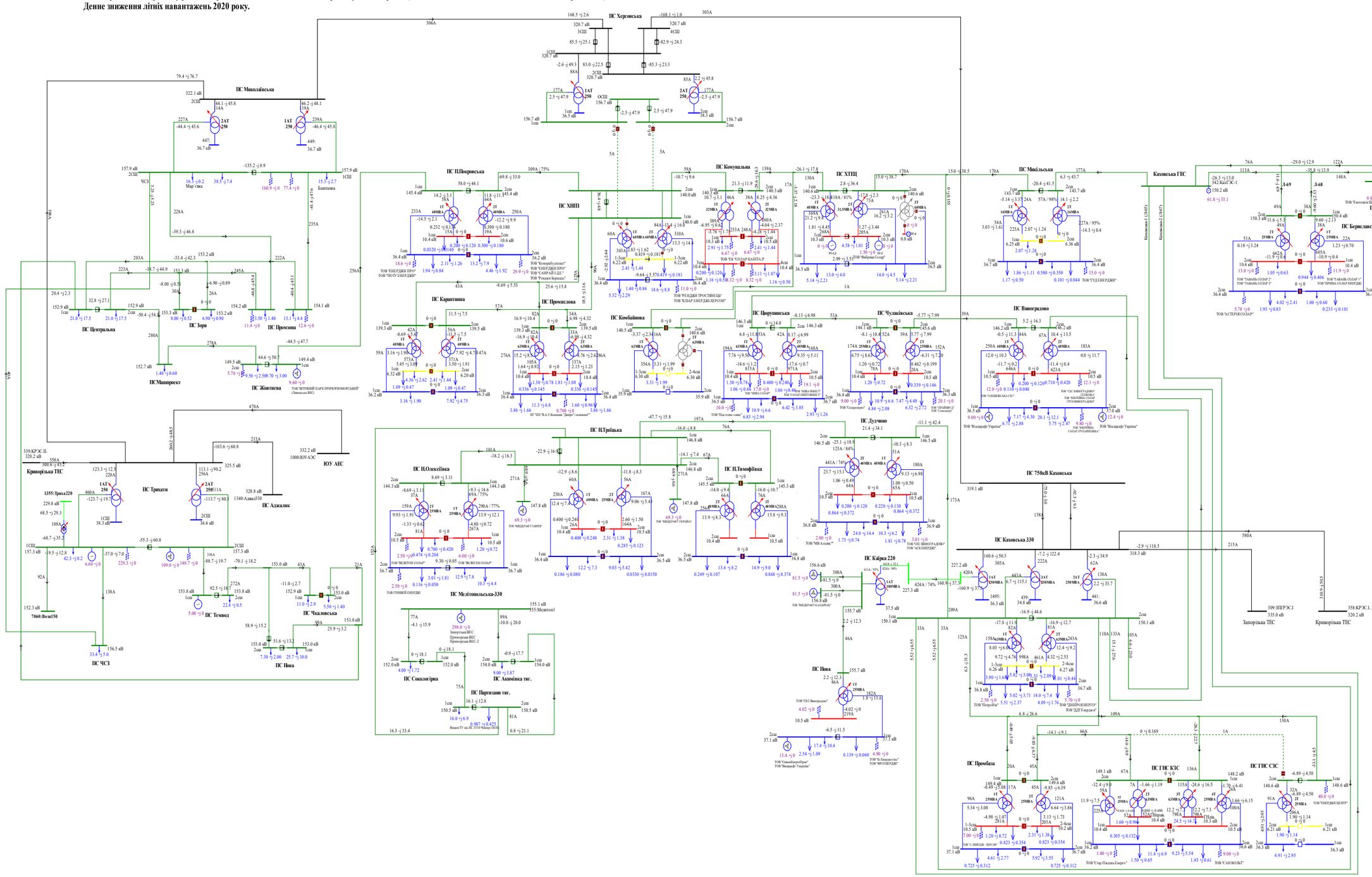

Схема 21. Аналіз ремонтного режиму роботи мережі 150кВ та вище Південного регіону ОЕС України (відключення П.Л 150 кВ Виноградово на ПС Каховська 330).

Денне зниження літніх навантажень 2020 року.

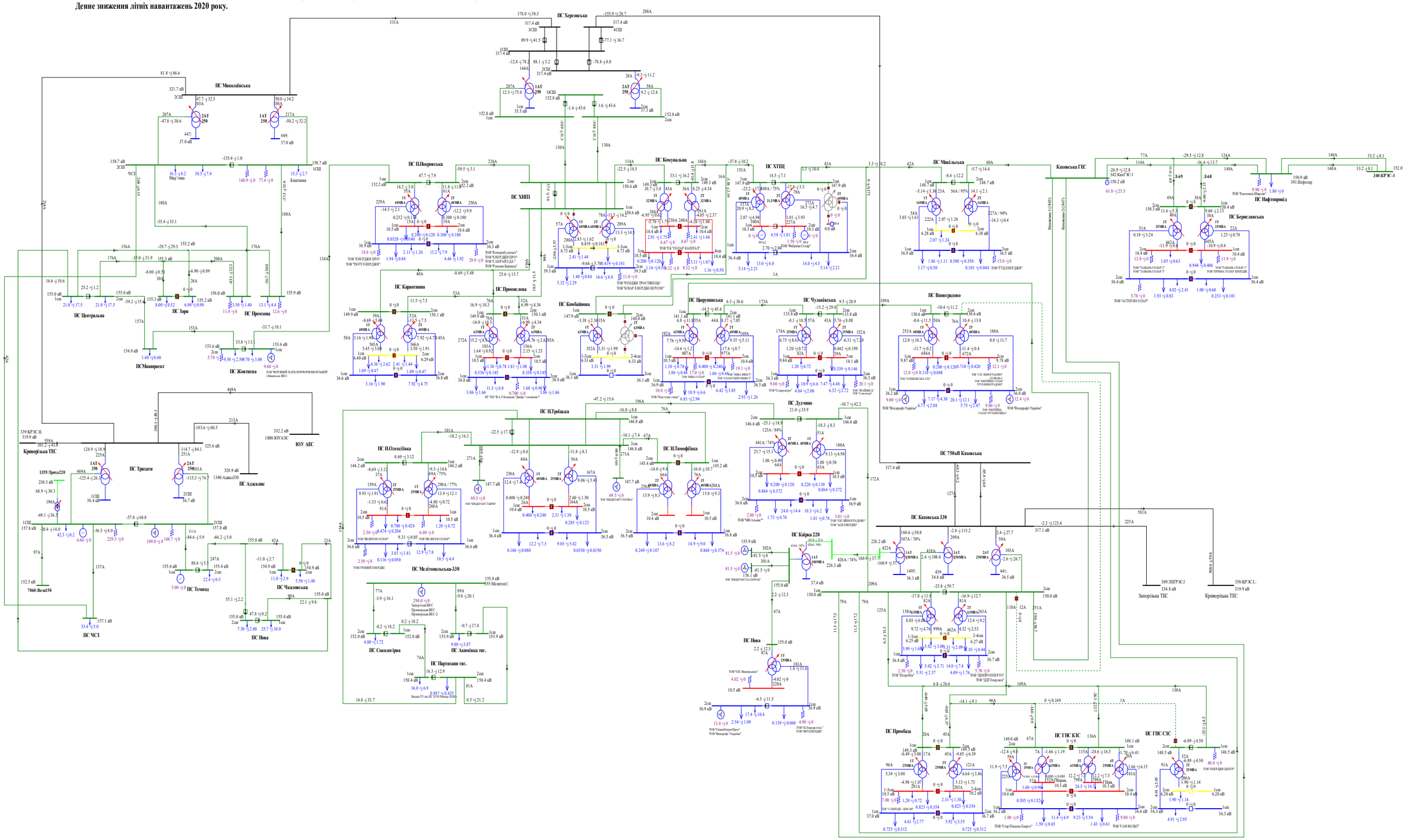
ПС Херсонська
ПС Миколаївська
ПС Каховська 330
ПС 750кВ Каховська
ПС Виноградово
ПС Чулаківська
ПС Дудчино
ПС Комунальна
ПС ХТЕЦ
ПС Михайлівська
ПС Берославська
ПС Нафтопровід
Каховська ГЕС
ПС П.Покровська
ПС ХНПЗ
ПС Карантинна
ПС Промислова
ПС Комбайнова
ПС Порогунська
ПС Н.Троїцька
ПС Н.Олексіївка
ПС Н.Тимофіївка
ПС Мелітопольська-330
ПС Кайра 220
ПС Центральна
ПС Зоря
ПС Промінь
ПС Маяк
ПС Трихати
ПС Джалик
ПС Темвод
ПС Чкаловська
ПС Нова
ПС ЧСЗ
ПС Сокологірка
ПС Акімівка тяг.
ПС Партизани тяг.
ПС Промбаза
ПС ГНС КЗС
ПС ГНС СЗС
Криворізька ТЕС
ЮУ АЕС
Запорізька ТЕС
Кременчуцька ТЕС
ПСМашпроект
ПС Жовтнева
ТОВ "ЕНЕРДЖІ ПРО"
ТОВ "ПІОТУ ЕНЕРДЖІ"
ТОВ "ЕНЕРДЖІ ПРО"
ТОВ "САПФАЙЕР"
ТОВ "Фенікс Бернаш"
ТОВ "ЕК "СОЛАР БАШПАЛ"
ТОВ "ФЕНДЕК ТРОСТВІНЦЬ"
ТОВ "СОЛАР ЕНЕРДЖІ-ХЕРСОН"
ТОВ "ЕК "СОЛАР ЕНЕРДЖІ

Схема 22. Аналіз ремонтного режиму роботи мережі 150кВ та вище Південного регіону ОЕС України (відключення ПЛ 150 кВ Дудчино на ПС Каховська 330).
Денне зниження літніх навантажень 2020 року.

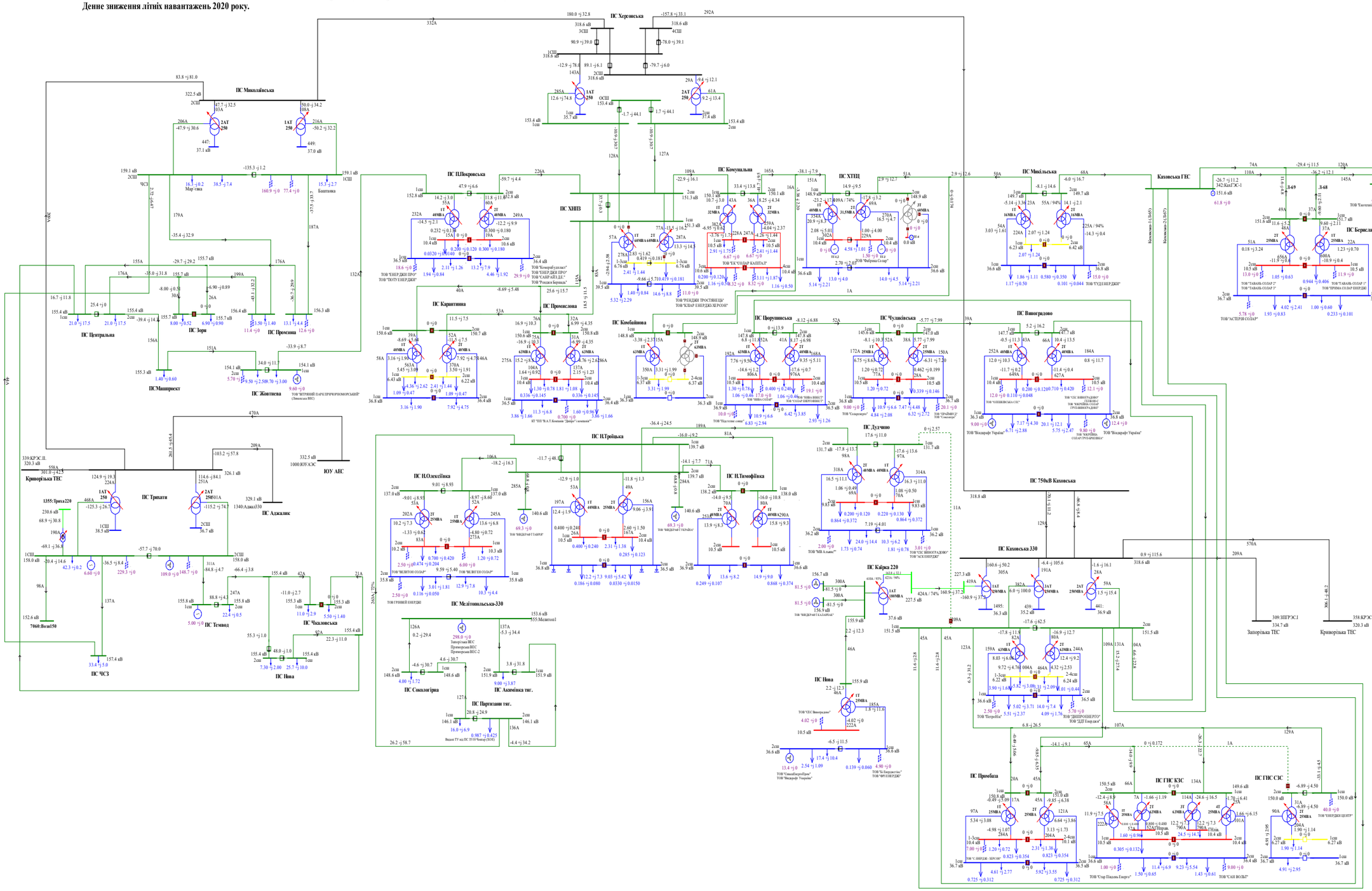

Схема 23. Аналіз ремонтного режиму роботи мережі 150кВ та вище Південного регіону ОЕС України (відключення П/І 150 кВ Н.Троїцьк на ПС Партизани).
Денне зниження літніх навантажень 2020 року.

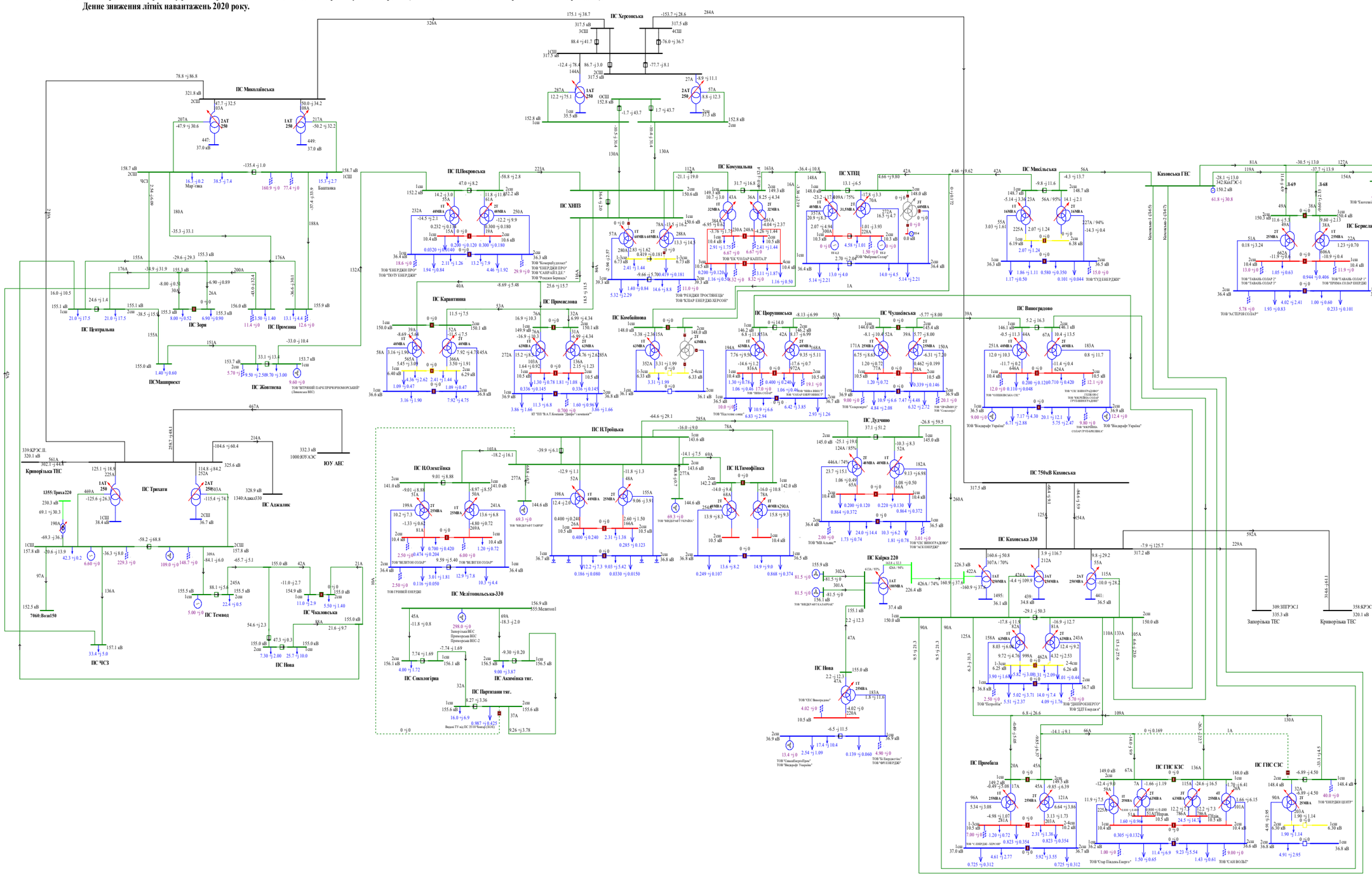
ПС Миколаївська
ПС Центральна
ПС Зоря
ПС Промінь
ПС Маяк
ПС Жовтнева
ПС Машпроект
ПС Трихати
ПС Криворізька ТЕС
ПС Аджалик
ПС ЮУ АЕС
ПС ЧСЗ
ПС Темвод
ПС Чкаловська
ПС Нова
ПС Покровська
ПС ХНПЗ
ПС Комунальна
ПС ХТПЦ
ПС Карантинна
ПС Промислова
ПС Комбайнова
ПС Сокологірка
ПС Мелітопольська-330
ПС Акимівка тяг.
ПС Партизани тяг.
ПС Троїцька
ПС Олексіївка
ПС Тимофіївка
ПС Дудчино
ПС Каїрська 220
ПС Микільська
ПС Прорізьківська
ПС Чулківська
ПС Виноградово
ПС Промбаза
ПС ГІС КЗС
ПС ГІС СЗС
ПС 750кВ Каховська
ПС Каховська 330
Каховська ГЕС
ПС Нижньодніпровська
ПС Нікопольська
ПС Запорізька ТЕС
ПС Криворізька ТЕС
ПС Нафтопровід
ПС Берислав
ПС Таврійська
ПС Каховська
ПС Вознесенськ
ПС Інгулецька
ПС Кривий Ріг
ПС Інгулець
ПС Кам'янська
ПС Дніпровська
ПС Запорізька
ПС Дніпровська-330
ПС Дніпровська-750
ПС Запорізька-330
ПС Запорізька-750

Схема 24. Аналіз ремонтно-аварійного режиму роботи мережі 150кВ та вище Південного регіону ОЕС України (відключення 3АТ на ПС 330кВ «Каховська» при виведеному у ремонт 2АТ на ПС 330кВ «Каховська»).
Денне зниження літніх навантажень 2020 року.

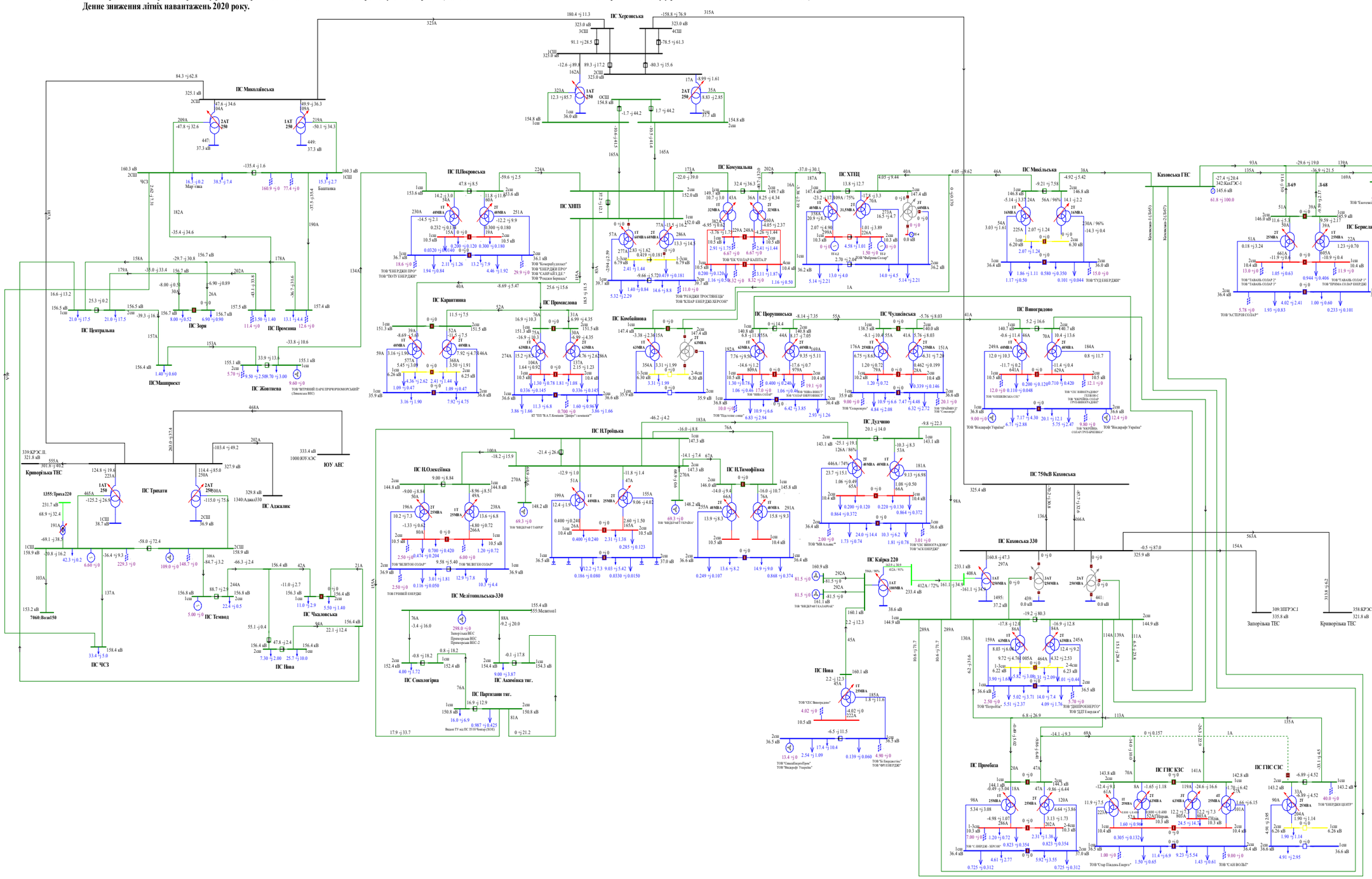

Схема 25. Аналіз ремонтно-аварійного режиму роботи мережі 150кВ та вище Південного регіону ОЕС України (відключення ПЛ 330 «Каховська 750 - Херсонська » при виведеній у ремонт ПЛ 330 «Трихати - Миколаївська»).
Денне зниження літніх навантажень 2020 року.

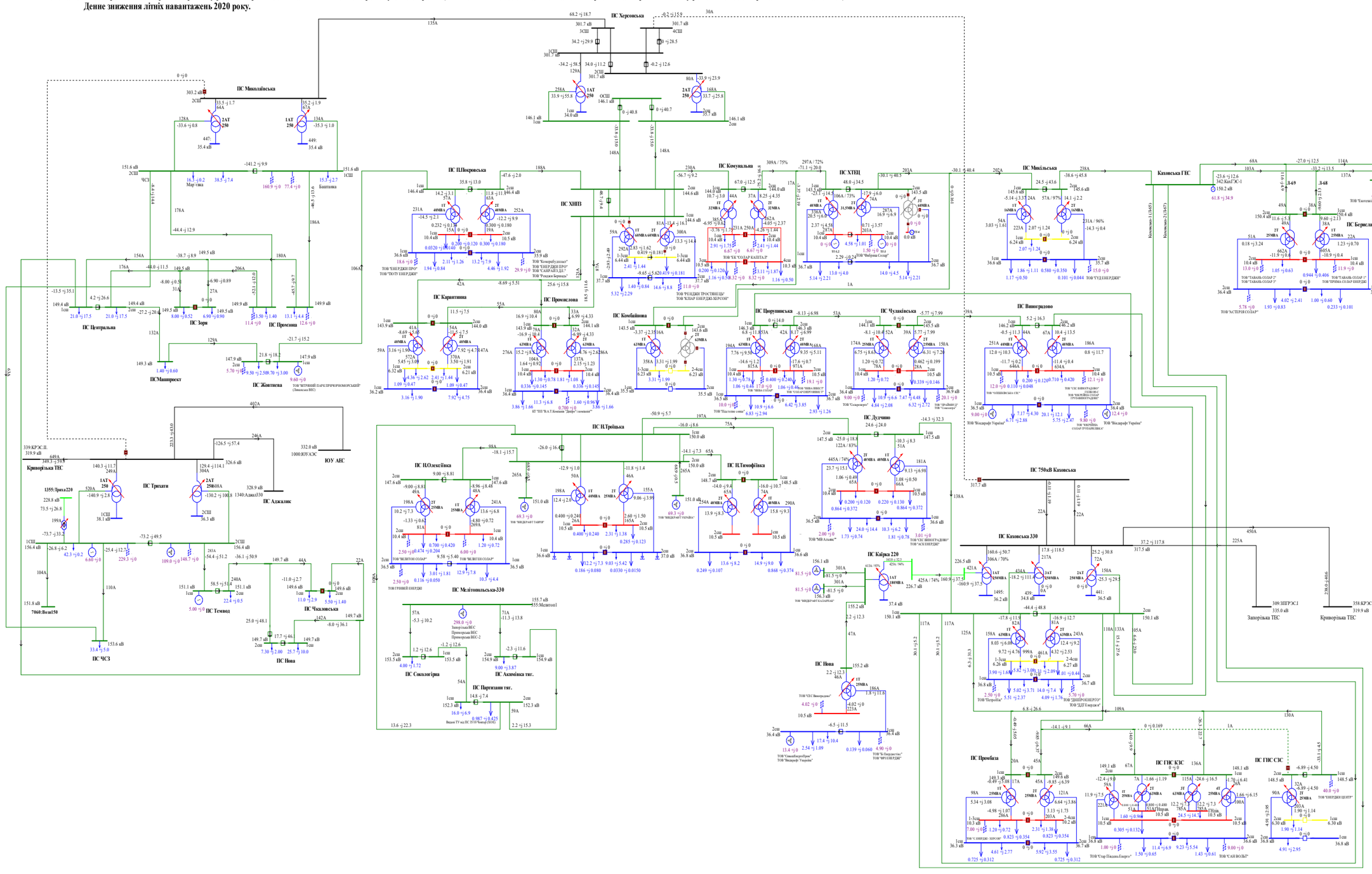

Схема 26. Аналіз ремонтно-аварійного режиму роботи мережі 150кВ та вище Південного регіону ОЕС України (відключення ПЛ 330 «Каховська - КрТЕС» при виведеній у ремонт ПЛ 330 «Каховська - ЗаТЕС»).
Денне зниження літніх навантажень 2020 року.

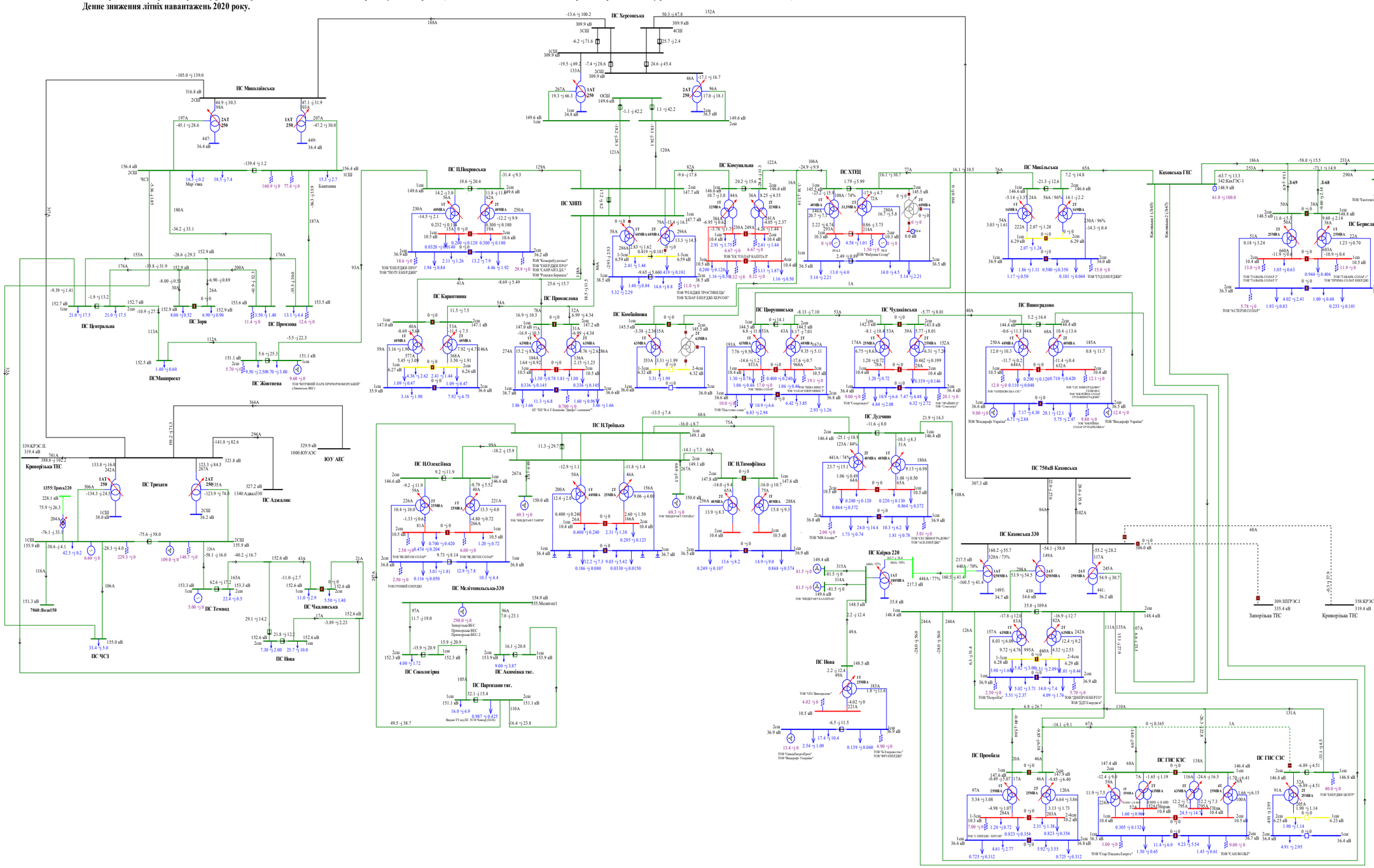

Схема 27. Аналіз ремонтно-аварійного режиму роботи мережі 150кВ та вище Південного регіону ОЕС України (відключення ПЛ 330 «Каховська 750 – Каховська 2» при виведеній у ремонт ПЛ 330«Каховська 750 – Каховська 1»).
Денне зниження літніх навантажень 2020 року.

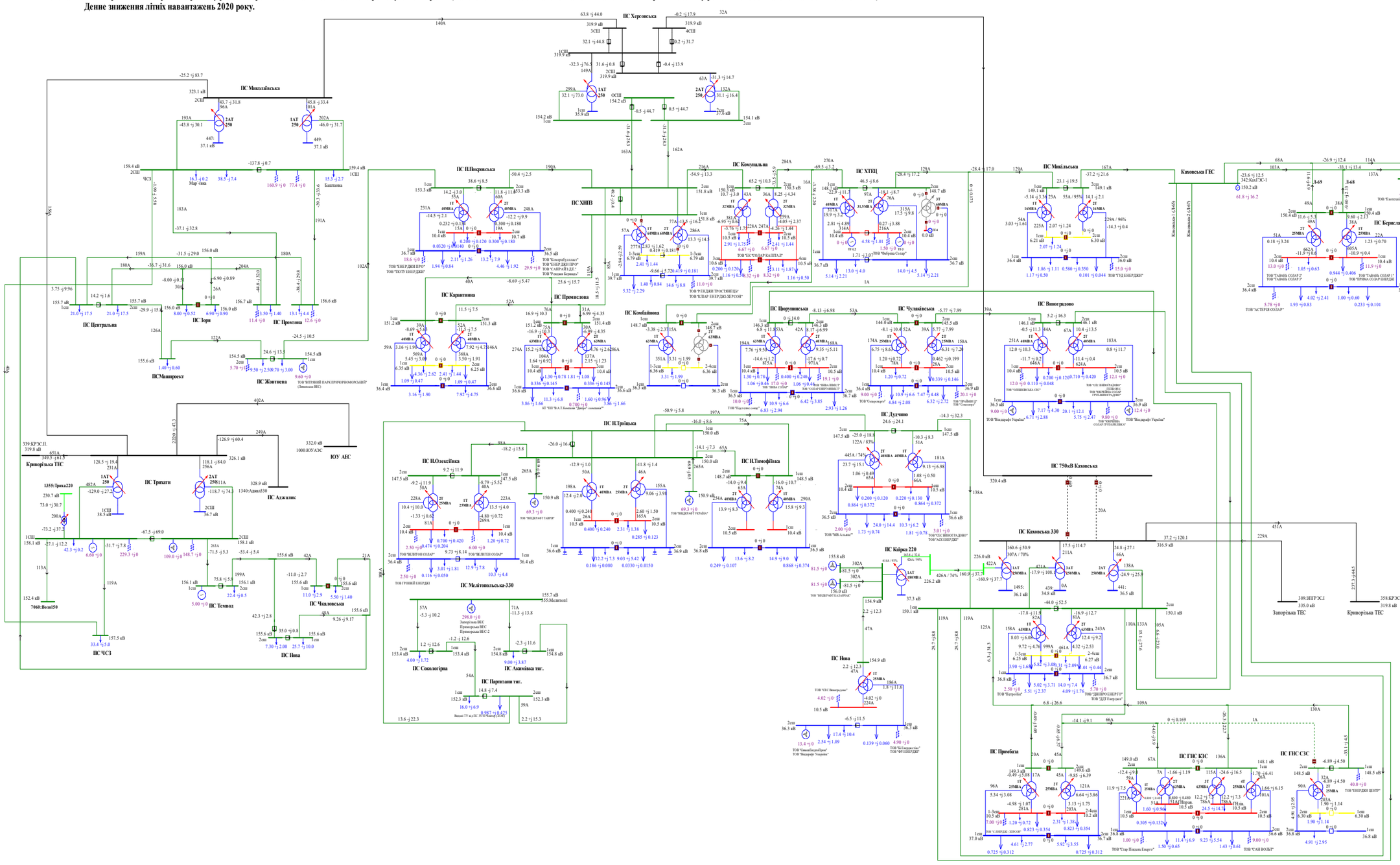

Схема 28. Аналіз ремонтно-аварійного режиму роботи мережі 150кВ та вище Південного регіону ОЕС України (відключення ПЛ 330 «Каховська 750 - Херсонська» при виведенні у ремонт ПЛ 330 «Каховська - КрТЕС»).
Денне зниження літніх навантажень 2020 року.

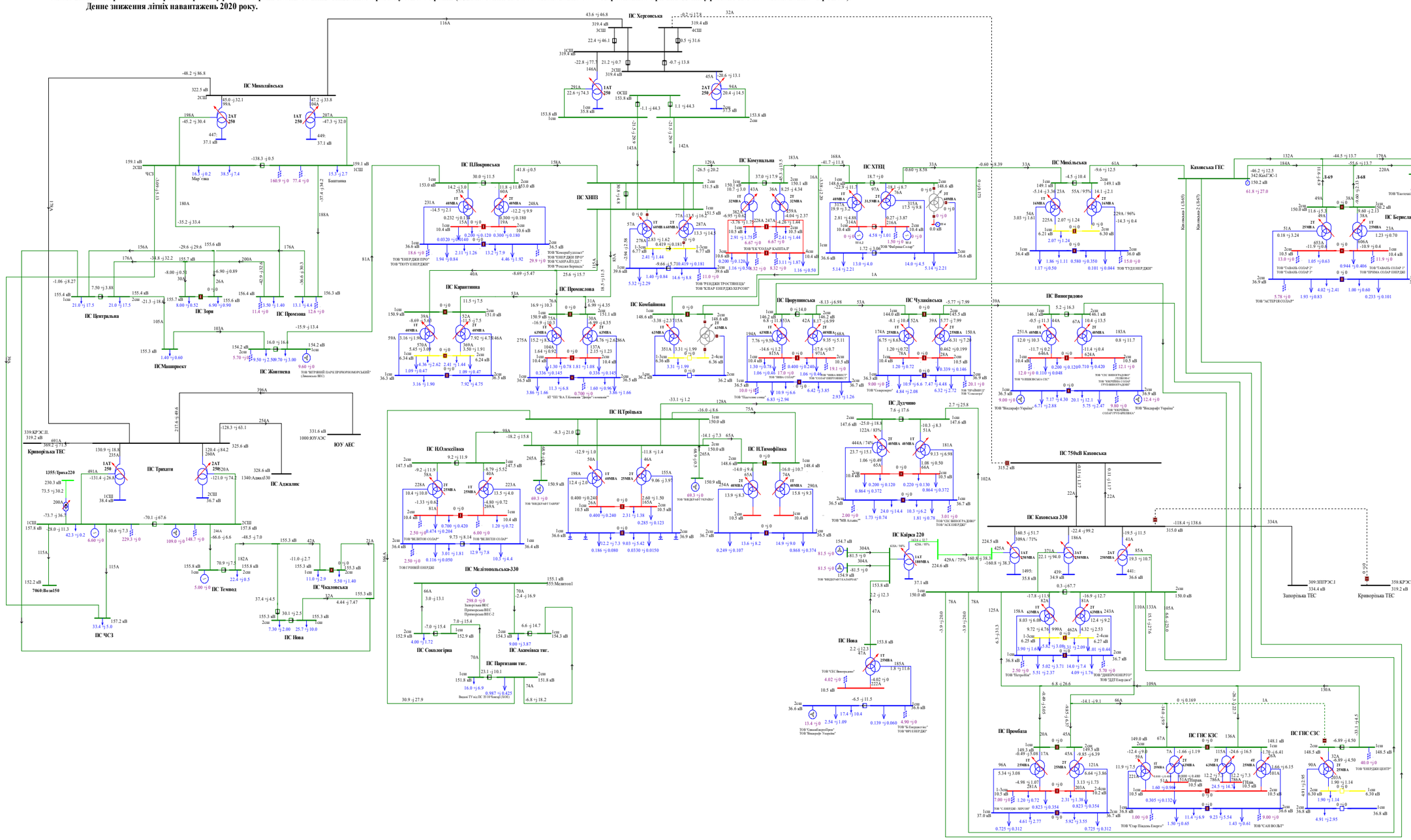

Схема 29. Аналіз ремонтно-аварійного режиму роботи мережі 150кВ та вище Південного регіону ОЕС України (відключення ПЛ 150 «Каховська – Каховська ГЕС 2» при виведеній у ремонт ПЛ 150 «Каховська – Каховська ГЕС 1»).
Денне зниження літніх навантажень 2020 року.

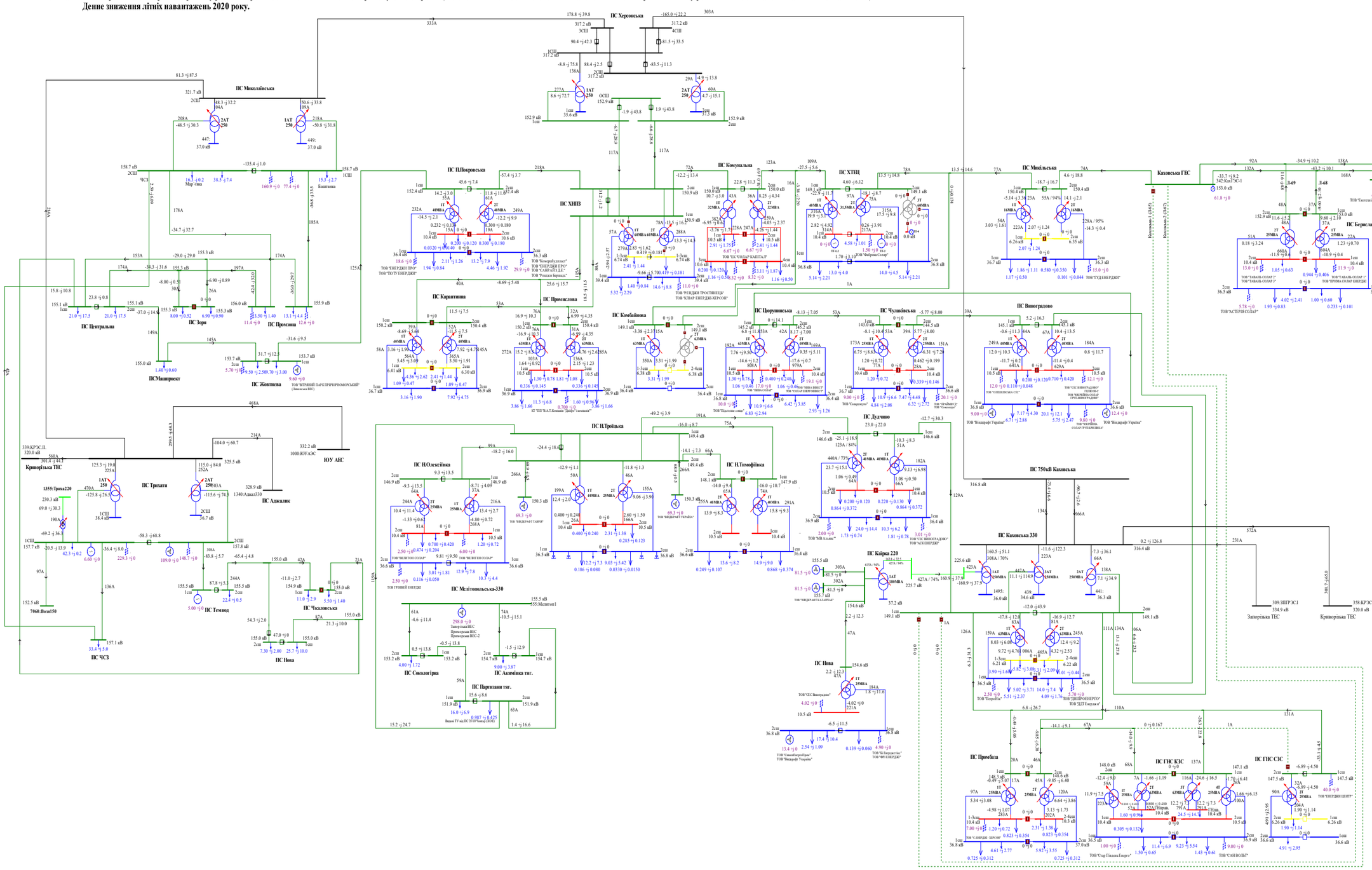

Схема 30. Аналіз ремонтно-аварійного режиму роботи мережі 150кВ та вище Південного регіону ОЕС України (відключення ПЛ 150 «Партизани – Н.Тройцьк» при виведеному у ремонт 2АТ на ПС 330кВ «Каховська»).
Денне зниження літніх навантажень 2020 року.

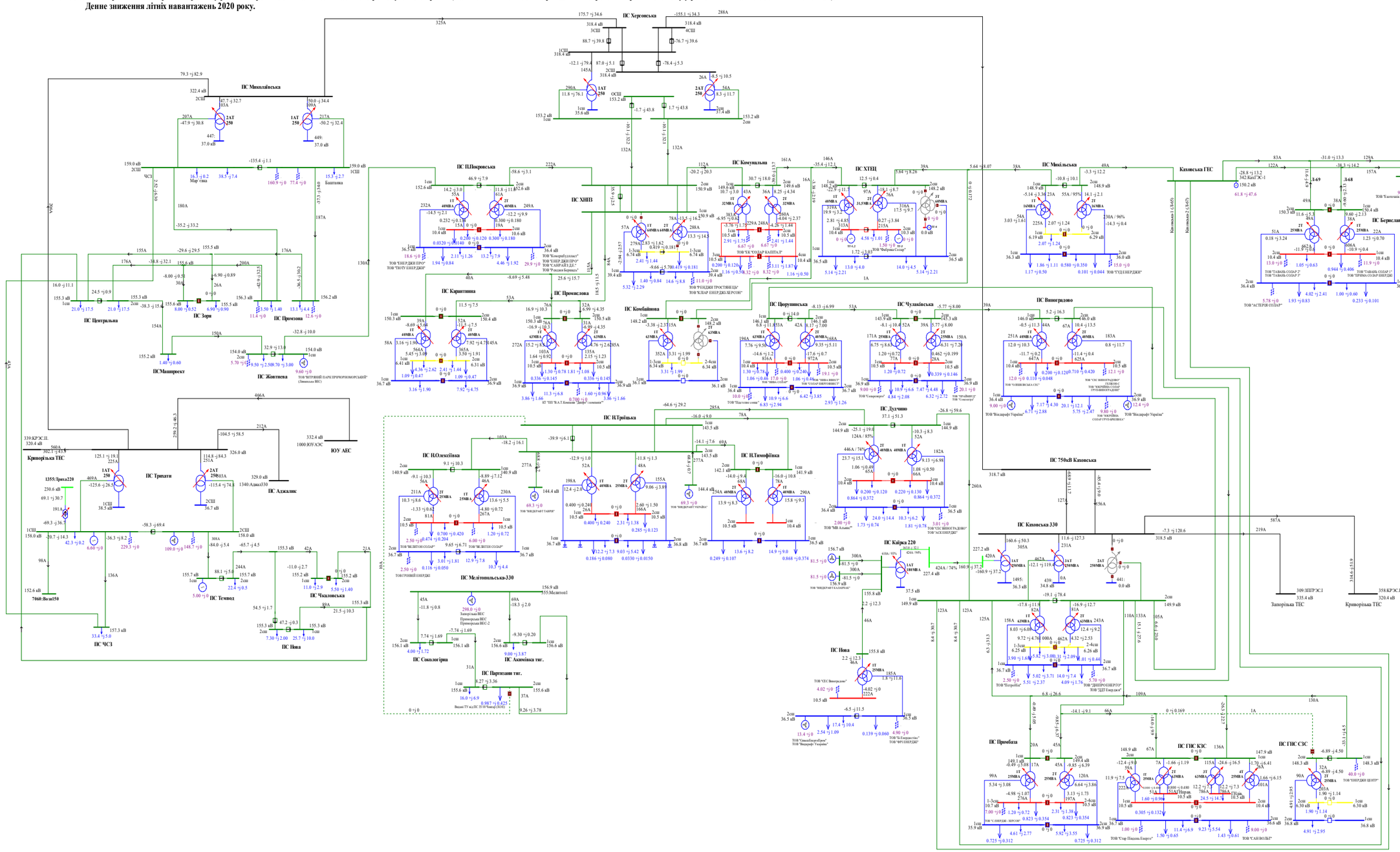
ПС Херсонська
ПС Миколаївська
ПС Каховська 330
ПС 750кВ Каховська
ПС Центральна
ПС Зоря
ПС Промоша
ПС Жовтнева
ПСМашпроект
ПС Трипілля
ПС Аджалик
ПС Криворізька ТЕС
ПС Темвод
ПС Чаплинська
ПС Чкаловська
ПС Нова
ПС Мелітопольська-330
ПС Сокологірка
ПС Запорізька тяг.
ПС Акімівська тяг.
ПС Запорізька ТЕС
ПС Криворізька ТЕС
ПС Каховська ГЕС
ПС Покровська
ПС ХНВП
ПС Комунальна
ПС ХТЕЦ
ПС Михайлівська
ПС Берегівська
ПС Нафтопровід
ПС Карантинна
ПС Промислова
ПС Комбайнова
ПС Прорізька
ПС Чумлянська
ПС Чулаївська
ПС Виноградово
ПС Дудчино
ПС Н.Олексіївка
ПС Н.Тимофіївка
ПС Кайсат 220
ПС Промбаза
ПС ГНС КЗС
ПС ГНС СЗС
ПС Н.Троїцька
ПС Нова
ПС Запорізька ТЕС
ПС Криворізька ТЕС
ПС Каховська 330
ПС 750кВ Каховська
7060:Вол150
340:КРЭС-1
309:ЗПГРЭС1
358:КРЭС1.
ТОВ "ЕНЕРДЖІ ПРО"
ТОВ "ПІОТУ ЕНЕРДЖІ"
ТОВ "Комерцбудзахід"
ТОВ "ЕНЕРДЖІ ПРО"
ТОВ "САЛЬВАРІЛ ЕДІСОН"
ТОВ "Фабрика Солар"
ТОВ "ЕК "СОЛАР КАПІТАЛ"
ТОВ "ТУДЕНЕРДЖІ"
ТОВ "ТАВАНЬ СОЛАР 2"
ТОВ "ТАВАНЬ СОЛАР 3"
ТОВ "ТАВАНЬ СОЛАР 17"
ТОВ "ТРІПІА СОЛАР ЕНЕРДЖІ"
ТОВ "АСТЕРІЯ СОЛАР"
ТОВ "Енергія Широкої"
ТОВ "ВІЗАНДЖІ ТРОСТЯНЕЦЬ"
ТОВ "КЛЕВАР ЕНЕРДЖІ ЕКСПЕРТИЗ"
ТОВ "ЧЕС Виноградове"
ТОВ "ЧЕС ВИНОГРАДОВО"
ТОВ "ЧЕС ВИНОГРАДОВО ГЛИБОКА"
ТОВ "ЖКУПЛЯ СОЛАР ГРУП ВІНОГРАДІВ"
ТОВ "ЖКУПЛЯ СОЛАР ГРУП ВІНОГРАДІВ 2"
ТОВ "Віндпарафін Україна"
ТОВ "ЧЕС Чумлянська"
ТОВ "Сонцедар"
ТОВ "ЧЕС ВИНОГРАДОВО"
ТОВ "АСКЕНЕРДЖІ"
ТОВ "ВІНДПАРК ТАЛАНТАН"
ТОВ "ВІНДПАРК ТАЛАНТАН"
ТОВ "ВІНДПАРК АЛЬЯНС"
ТОВ "ВІНДПАРК ЗАПОРІЖЖЯ"
ТОВ "ВІНДПАРК ЗАПОРІЖЖЯ"
ТОВ "ЧЕС ЗАПОРІЖЖЯ"
ТОВ "ЧЕС ЗАПОРІЖЖЯ"
ТОВ "ЧЕС

Схема 31. Аналіз ремонтно-аварійного режиму роботи мережі 150кВ та вище Південного регіону ОЕС України (відключення 2СШ-330 на ПС 330 «Каховська» при виведенні у ремонт 1СШ-330 на ПС 330кВ «Каховська»).
Денне зниження літніх навантажень 2020 року.

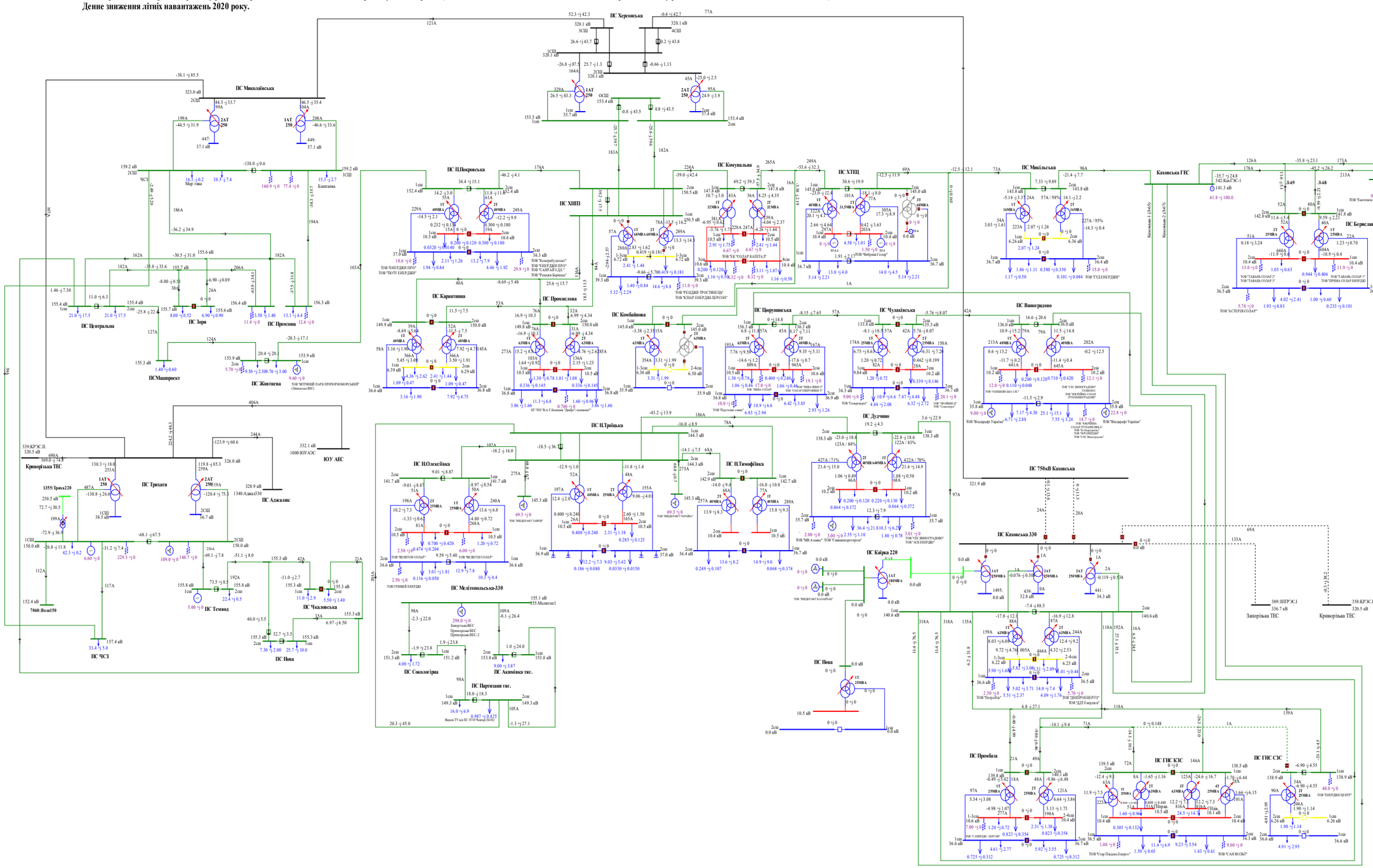

Схема 32. Аналіз ремонтно-аварійного режиму роботи мережі 150кВ та вище Південного регіону ОЕС України (відключення 2АТ на ПС 330кВ «Каховська» при виведенні у ремонт ПЛ 150 «Каховська ГЕС - Микільська»).
Денне зниження літніх навантажень 2020 року.

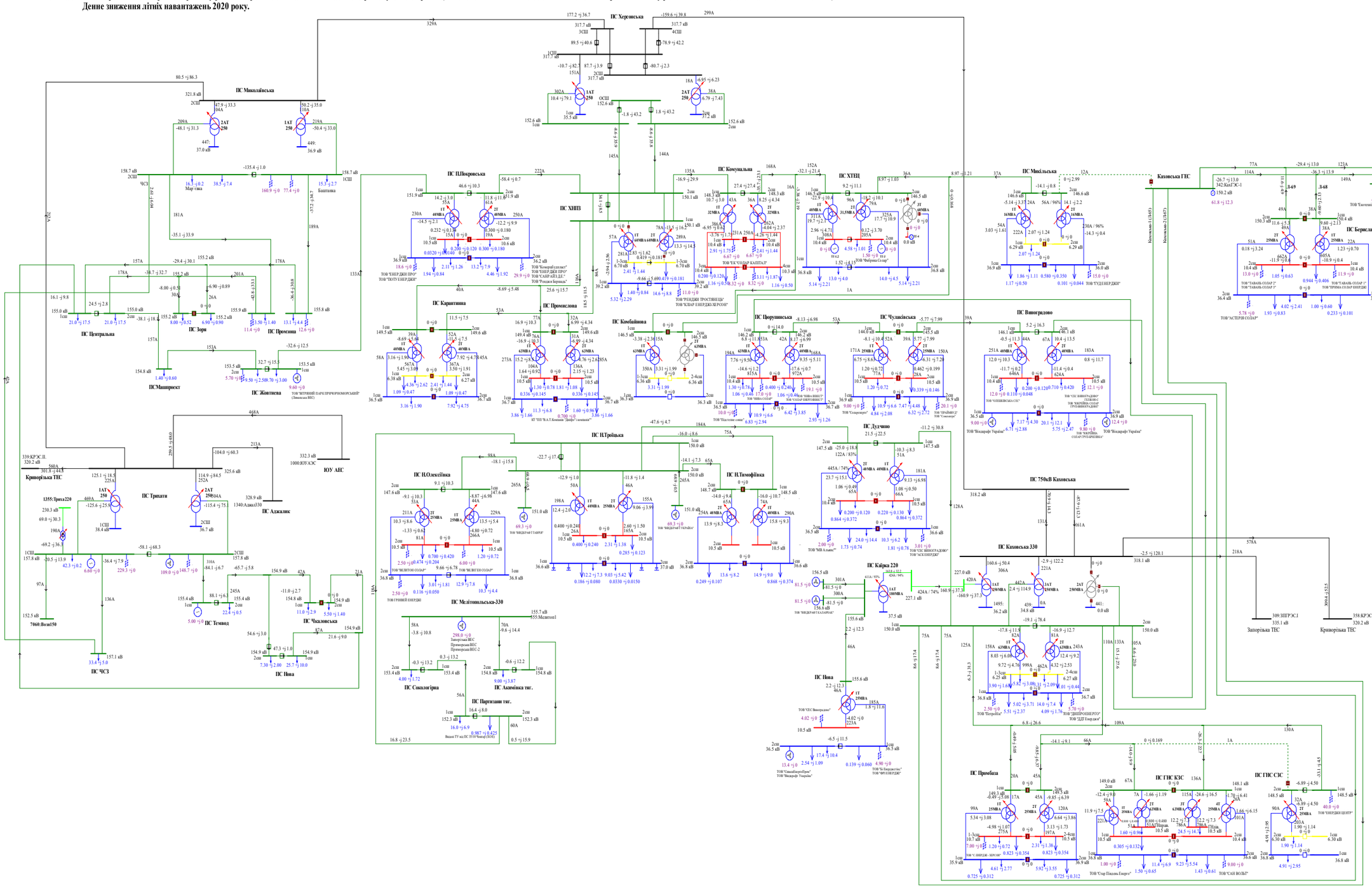

Схема 33. Аналіз ремонтно-аварійного режиму роботи мережі 150кВ та вище Південного регіону ОЕС України (відключення ПЛ 150кВ «Мелітопольська - Акимівка» при виведенні у ремонт ПЛ 150 «Мелітопольська - Сокологірна»).
Денне зниження літніх навантажень 2020 року.

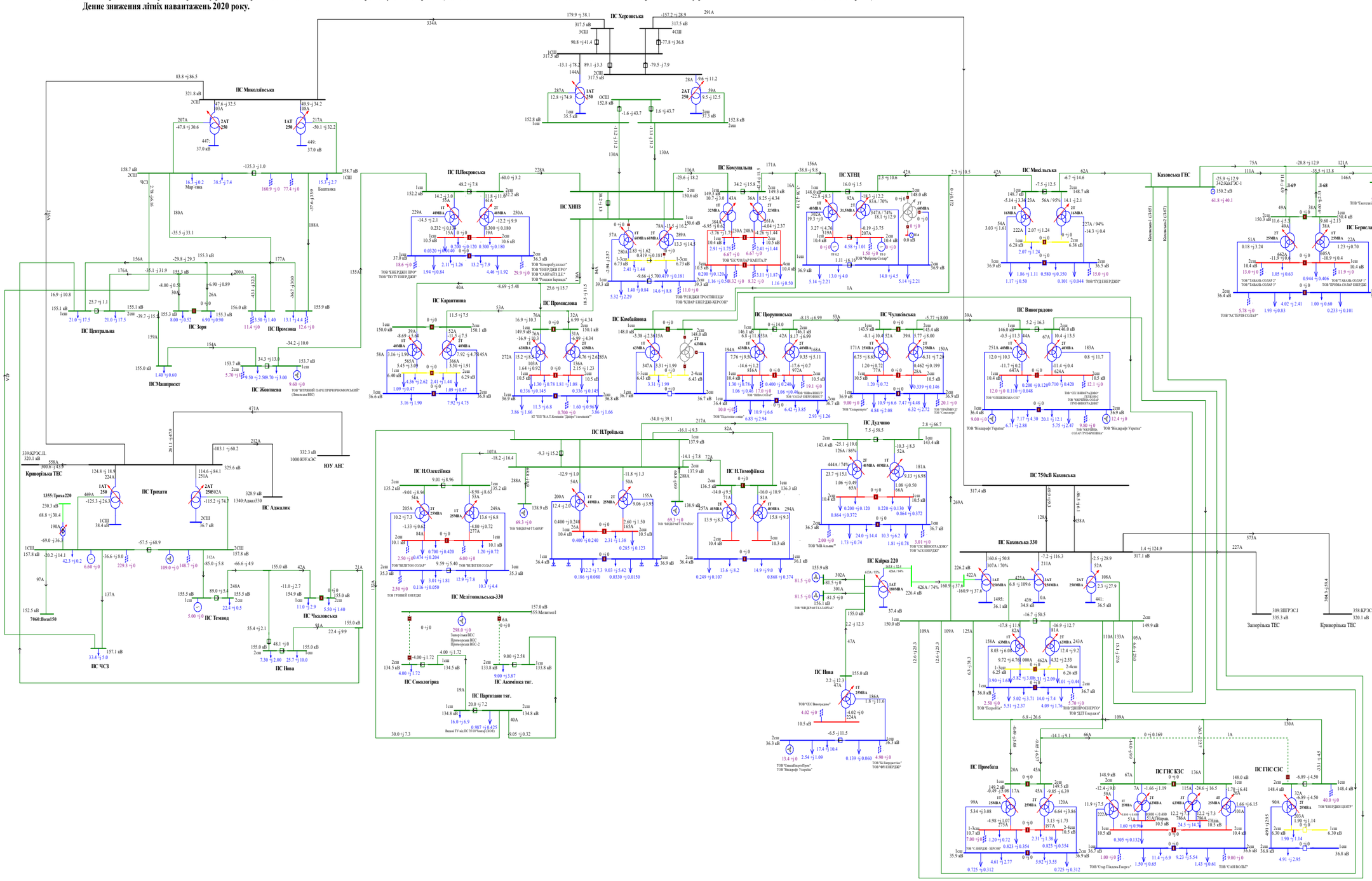

Схема 34. Аналіз ремонтно-аварійного режиму роботи мережі 150кВ та вище Південного регіону ОЕС України (відключення ПЛ 150кВ «Партизани -Акимівка» при виведеній у ремонт ПЛ 150 «Партизани — Сокологірна»).
Денне зниження літніх навантажень 2020 року.

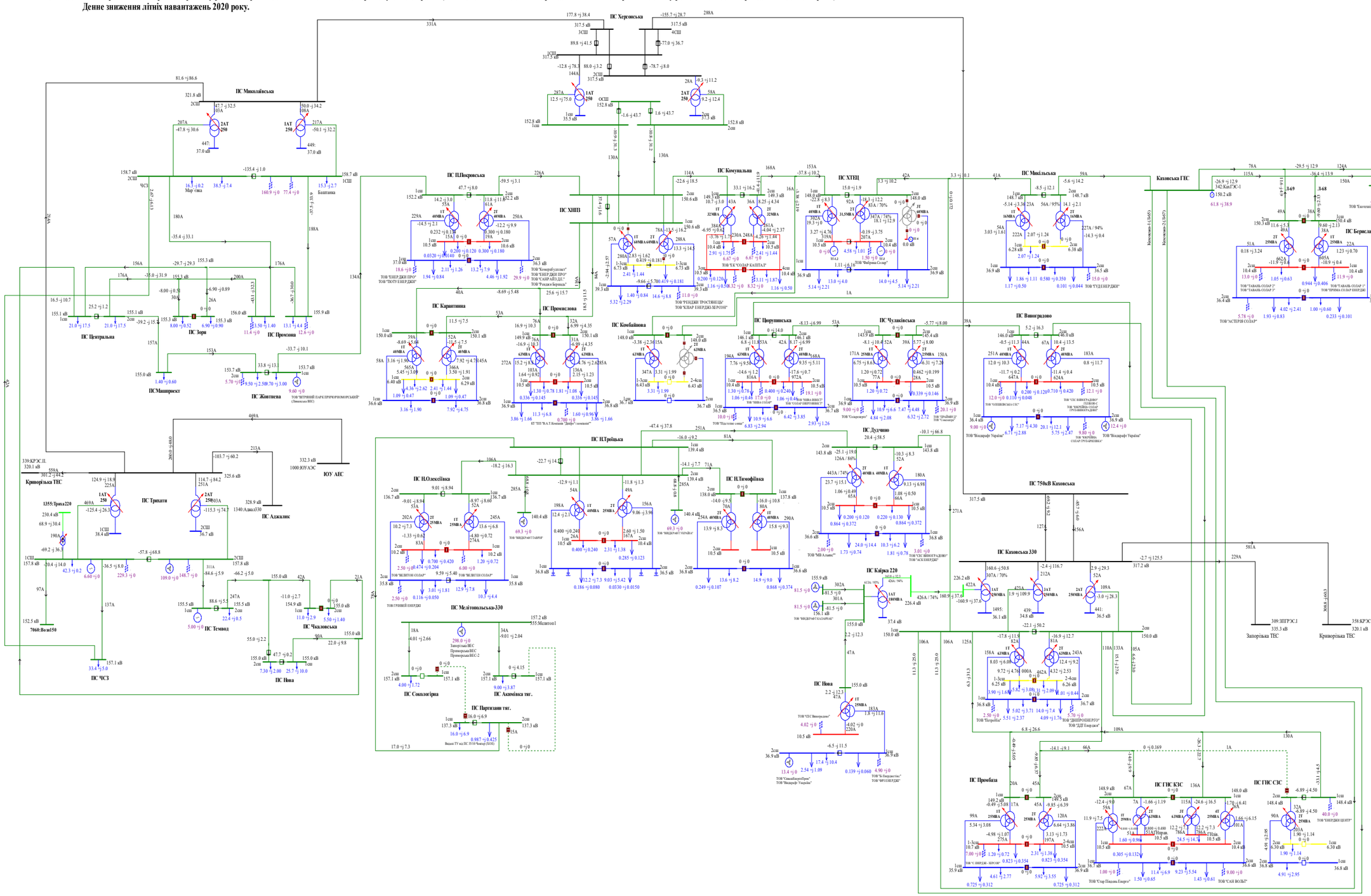

Схема 35. Аналіз ремонтного режиму роботи мережі 150кВ та вище Південного регіону ОЕС України (відключення ПЛ 150 кВ П.Покровська на ПС Жовтнева).
Вечірній максимум літніх навантажень 2020 року.

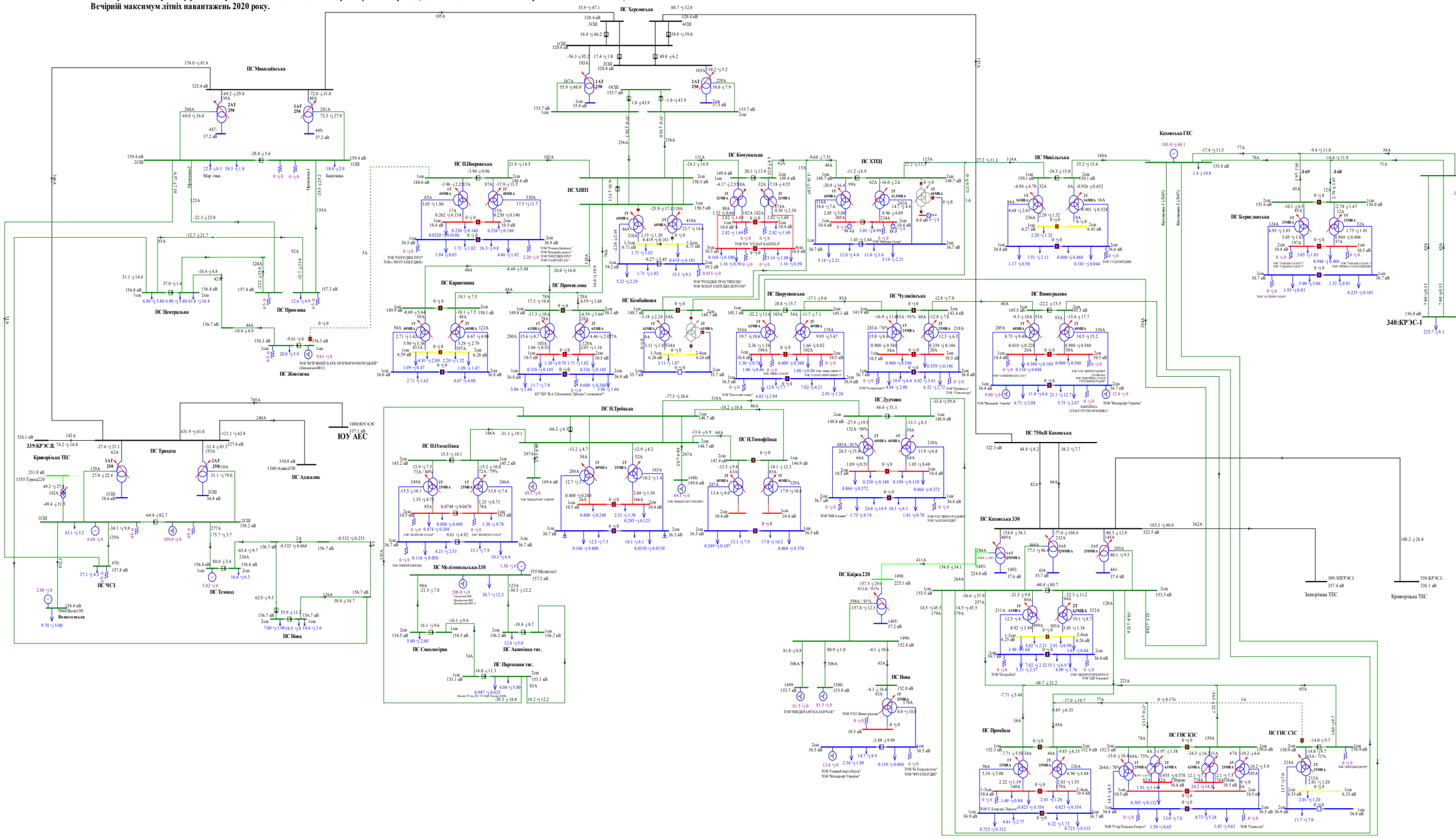
ПС Миколаївська
ПС Херсонська
ПС Каховська ГЕС
391:Нефтегір
340:КРЭС-1
ПС П.Покровська
ПС ХНПЗ
ПС Комунальна
ПС ХТЕЦ
ПС Миколаївська
ПС Берегівська
ПС Центральна
ПС Промона
ПС Жовтнева
ПС Карантинна
ПС Промислова
ПС Комбайнова
ПС Поорушівська
ПС Чулаківська
ПС Виноградово
ПС 750кВ Каховська
ПС Каховська 330
ПС Трикати
ПС Н.Троїцька
ПС Н.Олексіївка
ПС Н.Тимофіївка
ПС Дудчино
ПС Мелітопольська-330
ПС Кайсра 220
ПС Промбаза
ПС ПНС КЗС
ПС ПНС СЗС
ПС Сокологірка
ПС Акімівка тяг.
ПС Паргизани тяг.
ПС Темвод
ПС Нова
ПС ЧСЗ
ПС Аджалик
ЮУ АЕС
339:КРЭСД
Криворізька ТЕС
Запорізька ТЕС
Кривортівка ТЕС
Каховська ГЕС
ТОВ "ЧИП ЕНЕРДЖІ ПРО"
ТОВ "ПОТУ ЕНЕРДЖІ"
ТОВ "Ресіна-Берегів"
ТОВ "Комерц.диспет"
ТОВ "ЕНЕРДЖІ ПРО"
ТОВ "СОЛАР АРТ ЕС"
ТОВ "ЕК "СОЛАР КАПІТАЛ"
ТОВ "Альянс Солар"
ТОВ "ТАКАНЬ СОЛАР 1"
ТОВ "ТАКАНЬ СОЛАР 2"
ТОВ "ТАКАНЬ СОЛАР 3"
ТОВ "ГІМНАЗ СОЛАР ЕНЕРДЖІ"
ТОВ "АСТРІЯ СОЛАР"
ТОВ "ГУДЕНЕРДЖІ"
ТОВ "ЧИПЛИВЛАНА ОПС"
ТОВ "ЧУС ВИНОГРАДОВО"
ТОВ "ЧУС ВИНОГРАДОВО ТУРБОПАС ТУРБОПАС СОЛАР"
ТОВ "Віндкрафт Україна"
ТОВ "ЮКРЕЇНА СОЛАР ГРУПП-БРЕЙВІКА"
ТОВ "ЧИП ЕНЕРДЖІ ЦЕНТР"
ТОВ "ЧЕЧЕЛІВСЬКА СОЛАР"
ТОВ "ЧЕЧЕЛІВСЬКА СОЛАР"
ТОВ "ЧИП ЕНЕРДЖІ ПРО"
ТОВ "ЧИП ЕНЕРДЖІ ДВА"
ТОВ "ЧИП ЕНЕРДЖІ ТРИ"
ТОВ "ЧИП ЕНЕРДЖІ ЧОТИРИ"
ТОВ "ЧИП ЕНЕРДЖІ П'ЯТЬ"
ТОВ "ЧИП ЕНЕРДЖІ ШІСТЬ"
ТОВ "ЧИП ЕНЕРДЖІ СІМ"
ТОВ "ЧИП ЕНЕРДЖІ ВІСІМ"
ТОВ "ЧИП ЕНЕРДЖІ ДЕВ'ЯТЬ"
ТОВ "ЧИП ЕНЕРДЖІ ДЕСЯТЬ"
ТОВ "ЧИП ЕНЕРДЖІ ОДИНАДЦЯТЬ"
ТОВ "ЧИП ЕНЕРДЖІ ДВАНАДЦЯТЬ"
ТОВ "ЧИП ЕНЕРДЖІ ТРИНАДЦЯТЬ"
ТОВ "ЧИП ЕНЕРДЖІ ЧОТИРНАДЦЯТЬ"
ТОВ "ЧИП ЕНЕРДЖІ П'ЯТНАДЦЯТЬ"
ТОВ "ЧИП ЕНЕРДЖІ ШІСТНАДЦЯТЬ"
ТОВ "ЧИП ЕНЕРДЖІ СІМНАДЦЯТЬ"
ТОВ "ЧИП ЕНЕРДЖІ ВІСІМНАДЦЯТЬ"
ТОВ "ЧИП ЕНЕРДЖІ ДЕВ'ЯТНАДЦЯТЬ"
ТОВ "ЧИП ЕНЕРДЖІ ДВАДЦЯТЬ"
ТОВ "ЧИП ЕНЕРДЖІ ДВАДЦЯТЬ ОДИН"
ТОВ "ЧИП ЕНЕРДЖІ ДВАДЦЯТЬ ДВА"
ТОВ "ЧИП ЕНЕРДЖІ ДВАДЦЯТЬ ТРИ"
ТОВ "ЧИП ЕНЕРДЖІ ДВАДЦЯТЬ ЧОТИРИ"
ТОВ "ЧИП ЕНЕРДЖІ ДВАДЦЯТЬ П'ЯТЬ"
ТОВ "ЧИП ЕНЕРДЖІ ДВАДЦЯТЬ ШІСТЬ"
ТОВ "ЧИП ЕНЕРДЖІ ДВАДЦЯТЬ СІМ"
ТОВ "ЧИП ЕНЕРДЖІ ДВАДЦЯТЬ ВІСІМ"
ТОВ "ЧИП ЕНЕРДЖІ ДВАДЦЯТЬ ДЕВ'ЯТЬ"
ТОВ "ЧИП ЕНЕРДЖІ ТРИДЦЯТЬ"
ТОВ "ЧИП ЕНЕРДЖІ ТРИДЦЯТЬ ОДИН"
ТОВ "ЧИП ЕНЕРДЖІ ТРИДЦЯТЬ ДВА"
ТОВ "ЧИП ЕНЕРДЖІ ТРИДЦЯТЬ ТРИ"
ТОВ "ЧИП ЕНЕРДЖІ ТРИДЦЯТЬ ЧОТИРИ"
ТОВ "ЧИП ЕНЕРДЖІ ТРИДЦЯТЬ П'ЯТЬ"
ТОВ "ЧИП ЕНЕРДЖІ ТРИДЦЯТЬ ШІСТЬ"
ТОВ "ЧИП ЕНЕРДЖІ ТРИДЦЯТЬ СІМ"
ТОВ "ЧИП ЕНЕРДЖІ ТРИДЦЯТЬ ВІСІМ"
ТОВ "ЧИП ЕНЕРДЖІ ТРИДЦЯТЬ ДЕВ'ЯТЬ"
ТОВ "ЧИП ЕНЕРДЖІ СОРОК"
ТОВ "ЧИП ЕНЕРДЖІ СОРОК ОДИН"
ТОВ "ЧИП ЕНЕРДЖІ СОРОК ДВА"
ТОВ "ЧИП ЕНЕРДЖІ СОРОК ТРИ"
ТОВ "ЧИП ЕНЕРДЖІ СОРОК ЧОТИРИ"
ТОВ "ЧИП ЕНЕРДЖІ СОРОК П'ЯТЬ"
ТОВ "ЧИП ЕНЕРДЖІ СОРОК ШІСТЬ"
ТОВ "ЧИП ЕНЕРДЖІ СОРОК СІМ"
ТОВ "ЧИП ЕНЕРДЖІ СОРОК ВІСІМ"
ТОВ "ЧИП ЕНЕРДЖІ СОРОК ДЕВ'ЯТЬ"
ТОВ "ЧИП ЕНЕРДЖІ ПЯТДЕСЯТ"
ТОВ "ЧИП ЕНЕРДЖІ ПЯТДЕСЯТ ОДИН"
ТОВ "ЧИП ЕНЕРДЖІ ПЯТДЕСЯТ ДВА"
ТОВ "ЧИП ЕНЕРДЖІ ПЯТДЕСЯТ ТРИ"
ТОВ "ЧИП ЕНЕРДЖІ ПЯТДЕСЯТ ЧОТИРИ"
ТОВ "ЧИП ЕНЕРДЖІ ПЯТДЕСЯТ П'ЯТЬ"
ТОВ "ЧИП ЕНЕРДЖІ ПЯТДЕСЯТ ШІСТЬ"
ТОВ "ЧИП ЕНЕРДЖІ ПЯТДЕСЯТ СІМ"
ТОВ "ЧИП ЕНЕРДЖІ ПЯТДЕСЯТ ВІСІМ"
ТОВ "ЧИП ЕНЕРДЖІ ПЯТДЕСЯТ ДЕВ'ЯТЬ"
ТОВ "ЧИП ЕНЕРДЖІ ШІСТДЕСЯТ"
ТОВ "ЧИП ЕНЕРДЖІ ШІСТДЕСЯТ ОДИН"
ТОВ "ЧИП ЕНЕРДЖІ ШІСТДЕСЯТ ДВА"
ТОВ "ЧИП ЕНЕРДЖІ ШІСТДЕСЯТ ТРИ"
ТОВ "ЧИП ЕНЕРДЖІ ШІСТДЕСЯТ ЧОТИРИ"
ТОВ "ЧИП ЕНЕРДЖІ ШІСТДЕСЯТ П'ЯТЬ"
ТОВ "ЧИП ЕНЕРДЖІ ШІСТДЕСЯТ ШІСТЬ"
ТОВ "ЧИП ЕНЕРДЖІ ШІСТДЕСЯТ СІМ"
ТОВ "ЧИП ЕНЕРДЖІ ШІСТДЕСЯТ ВІСІМ"
ТОВ "ЧИП ЕНЕРДЖІ ШІСТДЕСЯТ ДЕВ'ЯТЬ"
ТОВ "ЧИП ЕНЕРДЖІ СІМДЕСЯТ"
ТОВ "ЧИП ЕНЕРДЖІ СІМДЕСЯТ ОДИН"
ТОВ "ЧИП ЕНЕРДЖІ СІМДЕСЯТ ДВА"
ТОВ "ЧИП ЕНЕРДЖІ СІМДЕСЯТ ТРИ"
ТОВ "ЧИП ЕНЕРДЖІ СІМДЕСЯТ ЧОТИРИ"
ТОВ "ЧИП ЕНЕРДЖІ СІМДЕСЯТ П'ЯТЬ"
ТОВ "ЧИП ЕНЕРДЖІ СІМДЕСЯТ ШІСТЬ"
ТОВ "ЧИП ЕНЕРДЖІ СІМДЕСЯТ СІМ"
ТОВ "ЧИП ЕНЕРДЖІ СІМДЕСЯТ ВІСІМ"
ТОВ "ЧИП ЕНЕРДЖІ СІМДЕСЯТ ДЕВ'ЯТЬ"
ТОВ "ЧИП ЕНЕРДЖІ ВІСІМДЕСЯТ"
ТОВ "ЧИП ЕНЕРДЖІ ВІСІМДЕСЯТ ОДИН"
ТОВ "ЧИП ЕНЕРДЖІ ВІСІМДЕСЯТ ДВА"
ТОВ "ЧИП ЕНЕРДЖІ ВІСІМДЕСЯТ ТРИ"
ТОВ "ЧИП ЕНЕРДЖІ ВІСІМДЕСЯТ ЧОТИРИ"
ТОВ "ЧИП ЕНЕРДЖІ ВІСІМДЕСЯТ П'ЯТЬ"
ТОВ "ЧИП ЕНЕРДЖІ ВІСІМДЕСЯТ ШІСТЬ"
ТОВ "ЧИП ЕНЕРДЖІ ВІСІМДЕСЯТ СІМ"
ТОВ "ЧИП ЕНЕРДЖІ ВІСІМДЕСЯТ ВІСІМ"
ТОВ "ЧИП ЕНЕРДЖІ ВІСІМДЕСЯТ ДЕВ'ЯТЬ"
ТОВ "ЧИП ЕНЕРДЖІ ДЕВ'ЯНОСТО"
ТОВ "ЧИП ЕНЕРДЖІ ДЕВ'ЯНОСТО ОДИН"
ТОВ "ЧИП ЕНЕРДЖІ ДЕВ'ЯНОСТО ДВА"
ТОВ "ЧИП ЕНЕРДЖІ ДЕВ'ЯНОСТО ТРИ"
ТОВ "ЧИП ЕНЕРДЖІ ДЕВ'ЯНОСТО ЧОТИРИ"
ТОВ "ЧИП ЕНЕРДЖІ ДЕВ'ЯНОСТО П'ЯТЬ"
ТОВ "ЧИП ЕНЕРДЖІ ДЕВ'ЯНОСТО ШІСТЬ"
ТОВ "ЧИП ЕНЕРДЖІ ДЕВ'ЯНОСТО СІМ"
ТОВ "ЧИП ЕНЕРДЖІ ДЕВ'ЯНОСТО ВІСІМ"
ТОВ "ЧИП ЕНЕРДЖІ ДЕВ'ЯНОСТО ДЕВ'ЯТЬ"
ТОВ "ЧИП ЕНЕРДЖІ СТО"
ТОВ "ЧИП ЕНЕРДЖІ СТО ОДИН"
ТОВ "ЧИП ЕНЕРДЖІ СТО ДВА"
ТОВ "ЧИП ЕНЕРДЖІ СТО ТРИ"
ТОВ "ЧИП ЕНЕРДЖІ СТО ЧОТИРИ"
ТОВ "ЧИП ЕНЕРДЖІ СТО П'ЯТЬ"
ТОВ "ЧИП ЕНЕРДЖІ СТО ШІСТЬ"
ТОВ "ЧИП ЕНЕРДЖІ СТО СІМ"
ТОВ "ЧИП ЕНЕРДЖІ СТО ВІСІМ"
ТОВ "ЧИП ЕНЕРДЖІ СТО ДЕВ'ЯТЬ"
ТОВ "ЧИП ЕНЕРДЖІ СТО ДЕСЯТЬ"
ТОВ "ЧИП ЕНЕРДЖІ СТО ОДИНАДЦЯТЬ"
ТОВ "ЧИП ЕНЕРДЖІ СТО ДВАНАДЦЯТЬ"
ТОВ "ЧИП ЕНЕРДЖІ СТО ТРИНАДЦЯТЬ"
ТОВ "ЧИП ЕНЕРДЖІ СТО ЧОТИРНАДЦЯТЬ"
ТОВ "ЧИП ЕНЕРДЖІ СТО П'ЯТНАДЦЯТЬ"
ТОВ "ЧИП ЕНЕРДЖІ СТО ШІСТНАДЦЯТЬ"
ТОВ "ЧИП ЕНЕРДЖІ СТО СІМНАДЦЯТЬ"
ТОВ "ЧИП ЕНЕРДЖІ СТО ВІСІМНАДЦЯТЬ"
ТОВ "ЧИП ЕНЕРДЖІ СТО ДЕВ'ЯТНАДЦЯТЬ"
ТОВ "ЧИП ЕНЕРДЖІ СТО ДВАДЦЯТЬ"
ТОВ "ЧИП ЕНЕРДЖІ СТО ДВАДЦЯТЬ ОДИН"
ТОВ "ЧИП ЕНЕРДЖІ СТО ДВАДЦЯТЬ ДВА"
ТОВ "ЧИП ЕНЕРДЖІ СТО ДВАДЦЯТЬ ТРИ"
ТОВ "ЧИП ЕНЕРДЖІ СТО ДВАДЦЯТЬ ЧОТИРИ"
ТОВ "ЧИП ЕНЕРДЖІ СТО ДВАДЦЯТЬ П'ЯТЬ"
ТОВ "ЧИП ЕНЕРДЖІ СТО ДВАДЦЯТЬ ШІСТЬ"
ТОВ "ЧИП ЕНЕРДЖІ СТО ДВАДЦЯТЬ СІМ"
ТОВ "ЧИП ЕНЕРДЖІ СТО ДВАДЦЯТЬ ВІСІМ"
ТОВ "ЧИП ЕНЕРДЖІ СТО ДВАДЦЯТЬ ДЕВ'ЯТЬ"
ТОВ "ЧИП ЕНЕРДЖІ СТО ТРИДЦЯТЬ"
ТОВ "ЧИП ЕНЕРДЖІ СТО ТРИДЦЯТЬ ОДИН"
ТОВ "ЧИП ЕНЕРДЖІ СТО ТРИДЦЯТЬ ДВА"
ТОВ "ЧИП ЕНЕРДЖІ СТО ТРИДЦЯТЬ ТРИ"
ТОВ "ЧИП ЕНЕРДЖІ СТО ТРИДЦЯТЬ ЧОТИРИ"
ТОВ "ЧИП ЕНЕРДЖІ СТО ТРИДЦЯТЬ П'ЯТЬ"
ТОВ "ЧИП ЕНЕРДЖІ СТО ТРИДЦЯТЬ ШІСТЬ"
ТОВ "ЧИП ЕНЕРДЖІ СТО ТРИДЦЯТЬ СІМ"
ТОВ "ЧИП ЕНЕРДЖІ СТО ТРИДЦЯТЬ ВІСІМ"
ТОВ "ЧИП ЕНЕРДЖІ СТО ТРИДЦЯТЬ ДЕВ'ЯТЬ"
ТОВ "ЧИП ЕНЕРДЖІ СТО СОРОК"
ТОВ "ЧИП ЕНЕРДЖІ СТО СОРОК ОДИН"
ТОВ "ЧИП ЕНЕРДЖІ СТО СОРОК ДВА"
ТОВ "ЧИП ЕНЕРДЖІ СТО СОРОК ТРИ"
ТОВ "ЧИП ЕНЕРДЖІ СТО СОРОК ЧОТИРИ"
ТОВ "ЧИП ЕНЕРДЖІ СТО СОРОК П'ЯТЬ"
ТОВ "ЧИП ЕНЕРДЖІ СТО СОРОК ШІСТЬ"
ТОВ "ЧИП ЕНЕРДЖІ СТО СОРОК СІМ"
ТОВ "ЧИП ЕНЕРДЖІ СТО СОРОК ВІСІМ"
ТОВ "ЧИП ЕНЕРДЖІ СТО СОРОК ДЕВ'ЯТЬ"
ТОВ "ЧИП ЕНЕРДЖІ СТО П'ЯТДЕСЯТ"
ТОВ "ЧИП ЕНЕРДЖІ СТО П'ЯТДЕСЯТ ОДИН"
ТОВ "ЧИП ЕНЕРДЖІ СТО П'ЯТДЕСЯТ ДВА"
ТОВ "ЧИП ЕНЕРДЖІ СТО П'ЯТДЕСЯТ ТРИ"
ТОВ "ЧИП ЕНЕРДЖІ СТО П'ЯТДЕСЯТ ЧОТИРИ"
ТОВ "ЧИП ЕНЕРДЖІ СТО П'ЯТДЕСЯТ П'ЯТЬ"
ТОВ "ЧИП ЕНЕРДЖІ СТО П'ЯТДЕСЯТ ШІСТЬ"
ТОВ "ЧИП ЕНЕРДЖІ СТО П'ЯТДЕСЯТ СІМ"
ТОВ "ЧИП ЕНЕРДЖІ СТО П'ЯТДЕСЯТ ВІСІМ"
ТОВ "ЧИП ЕНЕРДЖІ СТО П'ЯТДЕСЯТ ДЕВ'ЯТЬ"
ТОВ "ЧИП ЕНЕРДЖІ СТО ШІСТДЕСЯТ"
ТОВ "ЧИП ЕНЕРДЖІ СТО ШІСТДЕСЯТ ОДИН"
ТОВ "ЧИП ЕНЕРДЖІ СТО ШІСТДЕСЯТ ДВА"
ТОВ "ЧИП ЕНЕРДЖІ СТО ШІСТДЕСЯТ ТРИ"
ТОВ "ЧИП ЕНЕРДЖІ СТО ШІСТДЕСЯТ ЧОТИРИ"
ТОВ "ЧИП ЕНЕРДЖІ СТО ШІСТДЕСЯТ П'ЯТЬ"
ТОВ "ЧИП ЕНЕРДЖІ СТО ШІСТДЕСЯТ ШІСТЬ"
ТОВ "ЧИП ЕНЕРДЖІ СТО ШІСТДЕСЯТ СІМ"
ТОВ "ЧИП ЕНЕРДЖІ СТО ШІСТДЕСЯТ ВІСІМ"
ТОВ "ЧИП ЕНЕРДЖІ СТО ШІСТДЕСЯТ ДЕВ'ЯТЬ"
ТОВ "ЧИП ЕНЕРДЖІ СТО СІМДЕСЯТ"
ТОВ "ЧИП ЕНЕРДЖІ СТО СІМДЕСЯТ ОДИН"
ТОВ "ЧИП ЕНЕРДЖІ СТО СІМДЕСЯТ ДВА"
ТОВ "ЧИП ЕНЕРДЖІ СТО СІМДЕСЯТ ТРИ"
ТОВ "ЧИП ЕНЕРДЖІ СТО СІМДЕСЯТ ЧОТИРИ"
ТОВ "ЧИП ЕНЕРДЖІ СТО СІМДЕСЯТ П'ЯТЬ"
ТОВ "ЧИП ЕНЕРДЖІ СТО СІМДЕСЯТ ШІСТЬ"
ТОВ "ЧИП ЕНЕРДЖІ СТО СІМДЕСЯТ СІМ"
ТОВ "ЧИП ЕНЕРДЖІ СТО СІМДЕСЯТ ВІСІМ"
ТОВ "ЧИП ЕНЕРДЖІ СТО СІМДЕСЯТ ДЕВ'ЯТЬ"
ТОВ "ЧИП ЕНЕРДЖІ СТО ВІСІМДЕСЯТ"
ТОВ "ЧИП ЕНЕРДЖІ СТО ВІСІМДЕСЯТ ОДИН"
ТОВ "ЧИП ЕНЕРДЖІ СТО ВІСІМДЕСЯТ ДВА"
ТОВ "ЧИП ЕНЕРДЖІ СТО ВІСІМДЕСЯТ ТРИ"
ТОВ "ЧИП ЕНЕРДЖІ СТО ВІСІМДЕСЯТ ЧОТИРИ"
ТОВ "ЧИП ЕНЕРДЖІ СТО ВІСІМДЕСЯТ П'ЯТЬ"
ТОВ "ЧИП ЕНЕРДЖІ СТО ВІСІМДЕСЯТ ШІСТЬ"
ТОВ "ЧИП ЕНЕРДЖІ СТО ВІСІМДЕСЯТ СІМ"
ТОВ "ЧИП ЕНЕРДЖІ СТО ВІСІМДЕСЯТ ВІСІМ"
ТОВ "ЧИП ЕНЕРДЖІ СТО ВІСІМДЕСЯТ ДЕВ'ЯТЬ"
ТОВ "ЧИП ЕНЕРДЖІ ДЕВ'ЯНОСТО"
ТОВ "ЧИП ЕНЕРДЖІ ДЕВ'ЯНОСТО ОДИН"
ТОВ "ЧИП ЕНЕРДЖІ ДЕВ'ЯНОСТО ДВА"
ТОВ "ЧИП ЕНЕРДЖІ ДЕВ'ЯНОСТО ТРИ"
ТОВ "ЧИП ЕНЕРДЖІ ДЕВ'ЯНОСТО ЧОТИРИ"
ТОВ "ЧИП ЕНЕРДЖІ ДЕВ'ЯНОСТО П'ЯТЬ"
ТОВ "ЧИП ЕНЕРДЖІ ДЕВ'ЯНОСТО ШІСТЬ"
ТОВ "ЧИП ЕНЕРДЖІ ДЕВ'ЯНОСТО СІМ"
ТОВ "ЧИП ЕНЕРДЖІ ДЕВ'ЯНОСТО ВІСІМ"
ТОВ "ЧИП ЕНЕРДЖІ ДЕВ'ЯНОСТО ДЕВ'ЯТЬ"
ТОВ "ЧИП ЕНЕРДЖІ СТО"
ТОВ "ЧИП ЕНЕРДЖІ СТО ОДИН"
ТОВ "ЧИП ЕНЕРДЖІ СТО ДВА"
ТОВ "ЧИП ЕНЕРДЖІ СТО ТРИ"
ТОВ "ЧИП ЕНЕРДЖІ СТО ЧОТИРИ"
ТОВ "ЧИП ЕНЕРДЖІ СТО П'ЯТЬ"
ТОВ "ЧИП ЕНЕРДЖІ СТО ШІСТЬ"
ТОВ "ЧИП ЕНЕРДЖІ СТО СІМ"
ТОВ "ЧИП ЕНЕРДЖІ СТО ВІСІМ"
ТОВ "ЧИП ЕНЕРДЖІ СТО ДЕВ'ЯТЬ"
ТОВ "ЧИП ЕНЕРДЖІ СТО ДЕСЯТЬ"
ТОВ "ЧИП ЕНЕРДЖІ СТО ОДИНАДЦЯТЬ"
ТОВ "ЧИП ЕНЕРДЖІ СТО ДВАНАДЦЯТЬ"
ТОВ "ЧИП ЕНЕРДЖІ СТО ТРИНАДЦЯТЬ"
ТОВ "ЧИП ЕНЕРДЖІ СТО ЧОТИРНАДЦЯТЬ"
ТОВ "ЧИП ЕНЕРДЖІ СТО П'ЯТНАДЦЯТЬ"
ТОВ "ЧИП ЕНЕРДЖІ СТО ШІСТНАДЦЯТЬ"
ТОВ "ЧИП ЕНЕРДЖІ СТО СІМНАДЦЯТЬ"
ТОВ "ЧИП ЕНЕРДЖІ СТО ВІСІМНАДЦЯТЬ"
ТОВ "ЧИП ЕНЕРДЖІ СТО ДЕВ'ЯТНАДЦЯТЬ"
ТОВ "ЧИП ЕНЕРДЖІ СТО ДВАДЦЯТЬ"
ТОВ "ЧИП ЕНЕРДЖІ СТО ДВАДЦЯТЬ ОДИН"
ТОВ "ЧИП ЕНЕРДЖІ СТО ДВАДЦЯТЬ ДВА"
ТОВ "ЧИП ЕНЕРДЖІ СТО ДВАДЦЯТЬ ТРИ"
ТОВ "ЧИП ЕНЕРДЖІ СТО ДВАДЦЯТЬ ЧОТИРИ"
ТОВ "ЧИП ЕНЕРДЖІ СТО ДВАДЦЯТЬ П'ЯТЬ"
ТОВ "ЧИП ЕНЕРДЖІ СТО ДВАДЦЯТЬ ШІСТЬ"
ТОВ "ЧИП ЕНЕРДЖІ СТО ДВАДЦЯТЬ СІМ"
ТОВ "ЧИП ЕНЕРДЖІ СТО ДВАДЦЯТЬ ВІСІМ"
ТОВ "ЧИП ЕНЕРДЖІ СТО ДВАДЦЯТЬ ДЕВ'ЯТЬ"
ТОВ "ЧИП ЕНЕРДЖІ СТО ТРИДЦЯТЬ"
ТОВ "ЧИП ЕНЕРДЖІ СТО ТРИДЦЯТЬ ОДИН"
ТОВ "ЧИП ЕНЕРДЖІ СТО ТРИДЦЯТЬ ДВА"
ТОВ "ЧИП ЕНЕРДЖІ СТО ТРИДЦЯТЬ ТРИ"
ТОВ "ЧИП ЕНЕРДЖІ СТО ТРИДЦЯТЬ ЧОТИРИ"
ТОВ "ЧИП ЕНЕРДЖІ СТО ТРИДЦЯТЬ П'ЯТЬ"
ТОВ "ЧИП ЕНЕРДЖІ СТО ТРИДЦЯТЬ ШІСТЬ"
ТОВ "ЧИП ЕНЕРДЖІ СТО ТРИДЦЯТЬ СІМ"
ТОВ "ЧИП ЕНЕРДЖІ СТО ТРИДЦЯТЬ ВІСІМ"
ТОВ "ЧИП ЕНЕРДЖІ СТО ТРИДЦЯТЬ ДЕВ'ЯТЬ"
ТОВ "ЧИП ЕНЕРДЖІ СТО СОРОК"
ТОВ "ЧИП ЕНЕРДЖІ СТО СОРОК ОДИН"
ТОВ "ЧИП ЕНЕРДЖІ СТО СОРОК ДВА"
ТОВ "ЧИП ЕНЕРДЖІ СТО СОРОК ТРИ"
ТОВ "ЧИП ЕНЕРДЖІ СТО СОРОК ЧОТИРИ"
ТОВ "ЧИП ЕНЕРДЖІ СТО СОРОК П'ЯТЬ"
ТОВ "ЧИП ЕНЕРДЖІ СТО СОРОК ШІСТЬ"
ТОВ "ЧИП ЕНЕРДЖІ СТО СОРОК СІМ"
ТОВ "ЧИП ЕНЕРДЖІ СТО СОРОК ВІСІМ"
ТОВ "ЧИП ЕНЕРДЖІ СТО СОРОК ДЕВ'ЯТЬ"
ТОВ "ЧИП ЕНЕРДЖІ СТО П'ЯТДЕСЯТ"
ТОВ "ЧИП ЕНЕРДЖІ СТО П'ЯТДЕСЯТ ОДИН"
ТОВ "ЧИП ЕНЕРДЖІ СТО П'ЯТДЕСЯТ ДВА"
ТОВ "ЧИП ЕНЕРДЖІ СТО П'ЯТДЕСЯТ ТРИ"
ТОВ "ЧИП ЕНЕРДЖІ СТО П'ЯТДЕСЯТ ЧОТИРИ"
ТОВ "ЧИП ЕНЕРДЖІ СТО П'ЯТДЕСЯТ П'ЯТЬ"
ТОВ "ЧИП ЕНЕРДЖІ СТО П'ЯТДЕСЯТ ШІСТЬ"
ТОВ "ЧИП ЕНЕРДЖІ СТО П'ЯТДЕСЯТ СІМ"
ТОВ "ЧИП ЕНЕРДЖІ СТО П'ЯТДЕСЯТ ВІСІМ"
ТОВ "ЧИП ЕНЕРДЖІ СТО П'ЯТДЕСЯТ ДЕВ'ЯТЬ"
ТОВ "ЧИП ЕНЕРДЖІ СТО ШІСТДЕСЯТ"
ТОВ "ЧИП ЕНЕРДЖІ СТО ШІСТДЕСЯТ ОДИН"
ТОВ "ЧИП ЕНЕРДЖІ СТО ШІСТДЕСЯТ ДВА"
ТОВ "ЧИП ЕНЕРДЖІ СТО ШІСТДЕСЯТ ТРИ"
ТОВ "ЧИП ЕНЕРДЖІ СТО ШІСТДЕСЯТ ЧОТИРИ"
ТОВ "ЧИП ЕНЕРДЖІ СТО ШІСТДЕСЯТ П'ЯТЬ"
ТОВ "ЧИП ЕНЕРДЖІ СТО ШІСТДЕСЯТ ШІСТЬ"
ТОВ "ЧИП ЕНЕРДЖІ СТО ШІСТДЕСЯТ СІМ"
ТОВ "ЧИП ЕНЕРДЖІ СТО ШІСТДЕСЯТ ВІСІМ"
ТОВ "ЧИП ЕНЕРДЖІ СТО ШІСТДЕСЯТ ДЕВ'ЯТЬ"
ТОВ "ЧИП ЕНЕРДЖІ СТО СІМДЕСЯТ"
ТОВ "ЧИП ЕНЕРДЖІ СТО СІМДЕСЯТ ОДИН"
ТОВ "ЧИП ЕНЕРДЖІ СТО СІМДЕСЯТ ДВА"
ТОВ "ЧИП ЕНЕРДЖІ СТО СІМДЕСЯТ ТРИ"
ТОВ "ЧИП ЕНЕРДЖІ СТО СІМДЕСЯТ ЧОТИРИ"
ТОВ "ЧИП ЕНЕРДЖІ СТО СІМДЕСЯТ П'ЯТЬ"
ТОВ "ЧИП ЕНЕРДЖІ СТО СІМДЕСЯТ ШІСТЬ"
ТОВ "ЧИП ЕНЕРДЖІ СТО СІМДЕСЯТ СІМ"
ТОВ "ЧИП ЕНЕРДЖІ СТО СІМДЕСЯТ ВІСІМ"
ТОВ "ЧИП ЕНЕРДЖІ СТО СІМДЕСЯТ ДЕВ'ЯТЬ"
ТОВ "ЧИП ЕНЕРДЖІ СТО ВІСІМДЕСЯТ"
ТОВ "ЧИП ЕНЕРДЖІ СТО ВІСІМДЕСЯТ ОДИН"
ТОВ "ЧИП ЕНЕРДЖІ СТО ВІСІМДЕСЯТ ДВА"
ТОВ "ЧИП ЕНЕРДЖІ СТО ВІСІМДЕСЯТ ТРИ"
ТОВ "ЧИП ЕНЕРДЖІ СТО ВІСІМДЕСЯТ ЧОТИРИ"
ТОВ "ЧИП ЕНЕРДЖІ СТО ВІСІМДЕСЯТ П'ЯТЬ"
ТОВ "ЧИП ЕНЕРДЖІ СТО ВІСІМДЕСЯТ ШІСТЬ"
ТОВ "ЧИП ЕНЕРДЖІ СТО ВІСІМДЕСЯТ СІМ"
ТОВ "ЧИП ЕНЕРДЖІ СТО ВІСІМДЕСЯТ ВІСІМ"
ТОВ "ЧИП ЕНЕРДЖІ СТО ВІСІМДЕСЯТ ДЕВ'ЯТЬ"
ТОВ "ЧИП ЕНЕРДЖІ ДЕВ'ЯНОСТО"
ТОВ "ЧИП ЕНЕРДЖІ ДЕВ'ЯНОСТО ОДИН"
ТОВ "ЧИП ЕНЕРДЖІ ДЕВ'ЯНОСТО ДВА"
ТОВ "ЧИП ЕНЕРДЖІ ДЕВ'ЯНОСТО ТРИ"
ТОВ "ЧИП ЕНЕРДЖІ ДЕВ'ЯНОСТО ЧОТИРИ"
ТОВ "ЧИП ЕНЕРДЖІ ДЕВ'ЯНОСТО П'ЯТЬ"
ТОВ "ЧИП ЕНЕРДЖІ ДЕВ'ЯНОСТО ШІСТЬ"
ТОВ "ЧИП ЕНЕРДЖІ ДЕВ'ЯНОСТО СІМ"
ТОВ "ЧИП ЕНЕРДЖІ ДЕВ'ЯНОСТО ВІСІМ"
ТОВ "ЧИП ЕНЕРДЖІ ДЕВ'ЯНОСТО ДЕВ'ЯТЬ"
ТОВ "ЧИП ЕНЕРДЖІ СТО"
ТОВ "ЧИП ЕНЕРДЖІ СТО ОДИН"
ТОВ "ЧИП ЕНЕРДЖІ СТО ДВА"
ТОВ "ЧИП ЕНЕРДЖІ СТО ТРИ"
ТОВ "ЧИП ЕНЕРДЖІ СТО ЧОТИРИ"
ТОВ "ЧИП ЕНЕРДЖІ СТО П'ЯТЬ"
ТОВ "ЧИП ЕНЕРДЖІ СТО ШІСТЬ"
ТОВ "ЧИП ЕНЕРДЖІ СТО СІМ"
ТОВ "ЧИП ЕНЕРДЖІ СТО ВІСІМ"
ТОВ "ЧИП ЕНЕРДЖІ СТО ДЕВ'ЯТЬ"
ТОВ "ЧИП ЕНЕРДЖІ СТО ДЕСЯТЬ"
ТОВ "ЧИП ЕНЕРДЖІ СТО ОДИНАДЦЯТЬ"
ТОВ "ЧИП ЕНЕРДЖІ СТО ДВАНАДЦЯТЬ"
ТОВ "ЧИП ЕНЕРДЖІ СТО ТРИНАДЦЯТЬ"
ТОВ "ЧИП ЕНЕРДЖІ СТО ЧОТИРНАДЦЯТЬ"
ТОВ "ЧИП ЕНЕРДЖІ СТО П'ЯТНАДЦЯТЬ"
ТОВ "ЧИП ЕНЕРДЖІ СТО ШІСТНАДЦЯТЬ"
ТОВ "ЧИП ЕНЕРДЖІ СТО СІМНАДЦЯТЬ"
ТОВ "ЧИП ЕНЕРДЖІ СТО ВІСІМНАДЦЯТЬ"
ТОВ "ЧИП ЕНЕРДЖІ СТО ДЕВ'ЯТНАДЦЯТЬ"
ТОВ "ЧИП ЕНЕРДЖІ СТО ДВАДЦЯТЬ"
ТОВ "ЧИП ЕНЕРДЖІ СТО ДВАДЦЯТЬ ОДИН"
ТОВ "ЧИП ЕНЕРДЖІ СТО ДВАДЦЯТЬ ДВА"
ТОВ "ЧИП ЕНЕРДЖІ СТО ДВАДЦЯТЬ ТРИ"
ТОВ "ЧИП ЕНЕРДЖІ СТО ДВАДЦЯТЬ ЧОТИРИ"
ТОВ "ЧИП ЕНЕРДЖІ СТО ДВАДЦЯТЬ П'ЯТЬ"
ТОВ "ЧИП ЕНЕРДЖІ СТО ДВАДЦЯТЬ ШІСТЬ"
ТОВ "ЧИП ЕНЕРДЖІ СТО ДВАДЦЯТЬ СІМ"
ТОВ "ЧИП ЕНЕРДЖІ СТО ДВАДЦЯТЬ ВІСІМ"
ТОВ "ЧИП ЕНЕРДЖІ СТО ДВАДЦЯТЬ ДЕВ'ЯТЬ"
ТОВ "ЧИП ЕНЕРДЖІ СТО ТРИДЦЯТЬ"
ТОВ "ЧИП ЕНЕРДЖІ СТО ТРИДЦЯТЬ ОДИН"
ТОВ "ЧИП ЕНЕРДЖІ СТО ТРИДЦЯТЬ ДВА"
ТОВ "ЧИП ЕНЕРДЖІ СТО ТРИДЦЯТЬ ТРИ"
ТОВ "ЧИП ЕНЕРДЖІ СТО ТРИДЦЯТЬ ЧОТИРИ"
ТОВ "ЧИП ЕНЕРДЖІ СТО ТРИДЦЯТЬ П'ЯТЬ"
ТОВ "ЧИП ЕНЕРДЖІ СТО ТРИДЦЯТЬ ШІСТЬ"
ТОВ "ЧИП Е

Схема 36. Аналіз ремонтного режиму роботи мережі 150кВ та вище Південного регіону ОЕС України (відключення ПЛ 150 кВ Комунальна на ПС ХНПЗ).
Вечірній максимум літніх навантажень 2020 року.

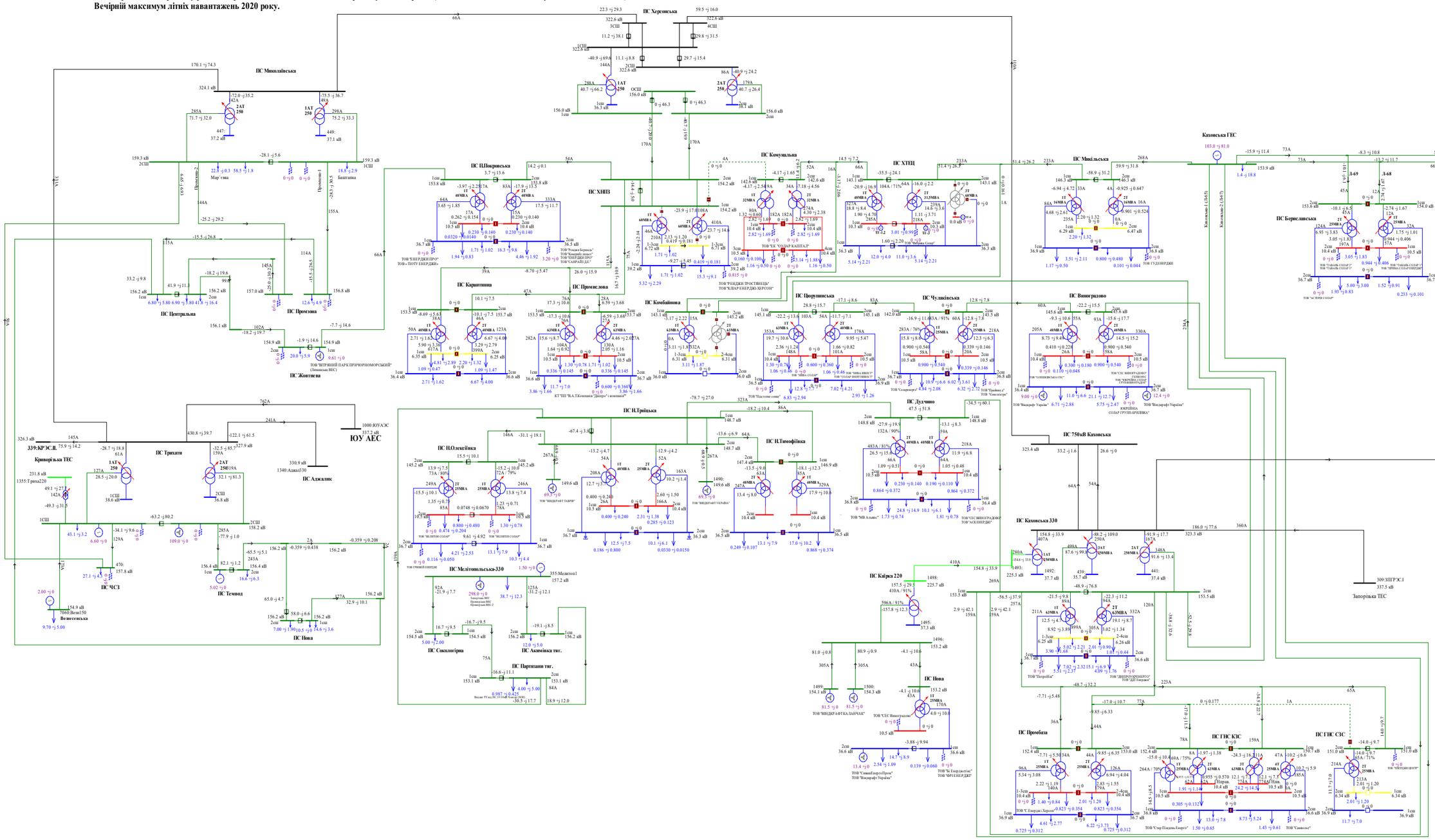

Схема 37. Аналіз ремонтного режиму роботи мережі 150кВ та вище Південного регіону ОЕС України (відключення ПЛ 150 кВ Микільська на Каховській ГЕС). Вечірній максимум літніх навантажень 2020 року.

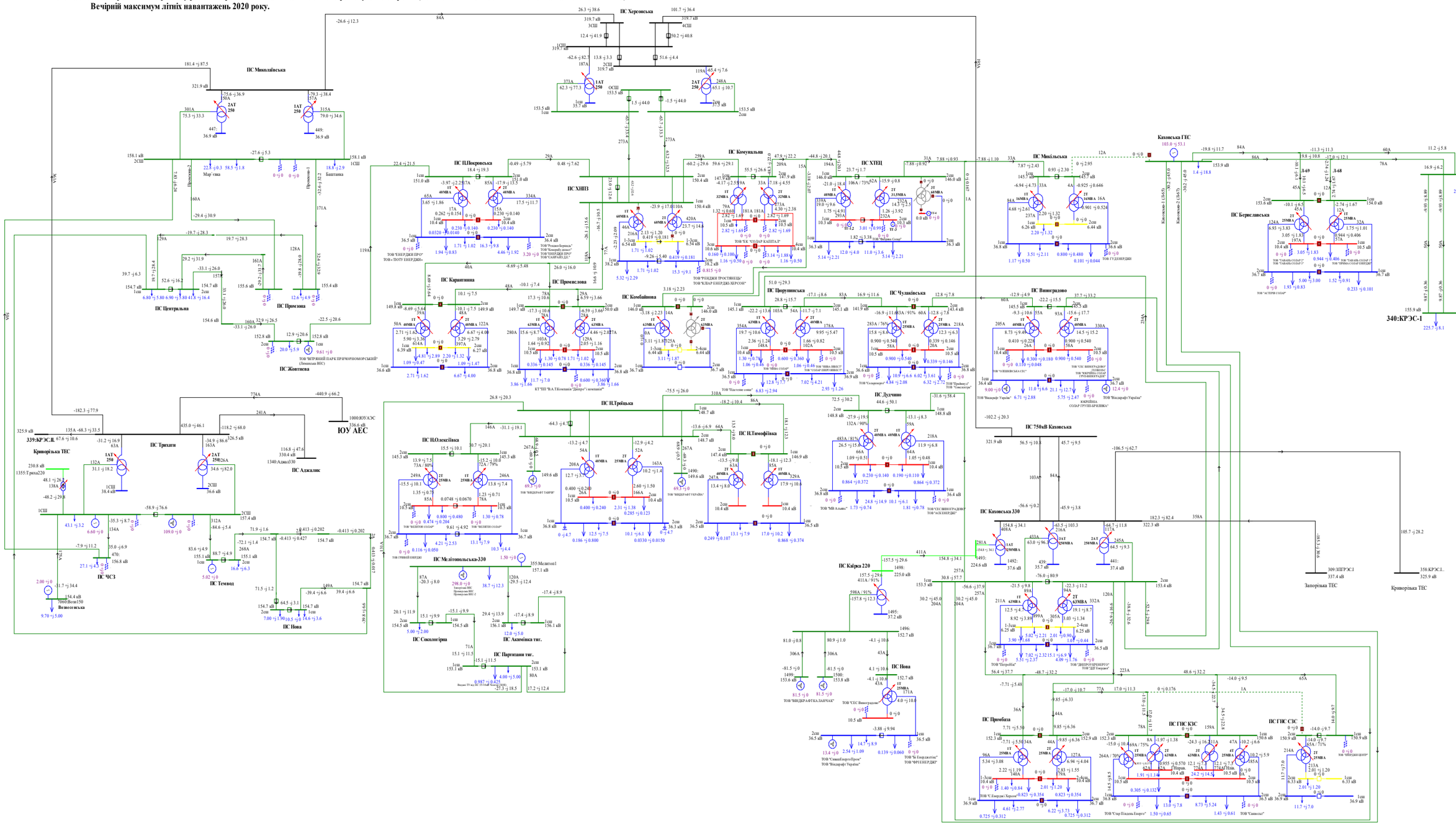

Схема 38. Аналіз ремонтного режиму роботи мережі 150кВ та вище Південного регіону ОЕС України (відключення ПЛ 150 кВ ХНПЗ-1, 2 на ПС Херсонська).
Вечірній максимум літніх навантажень 2020 року.

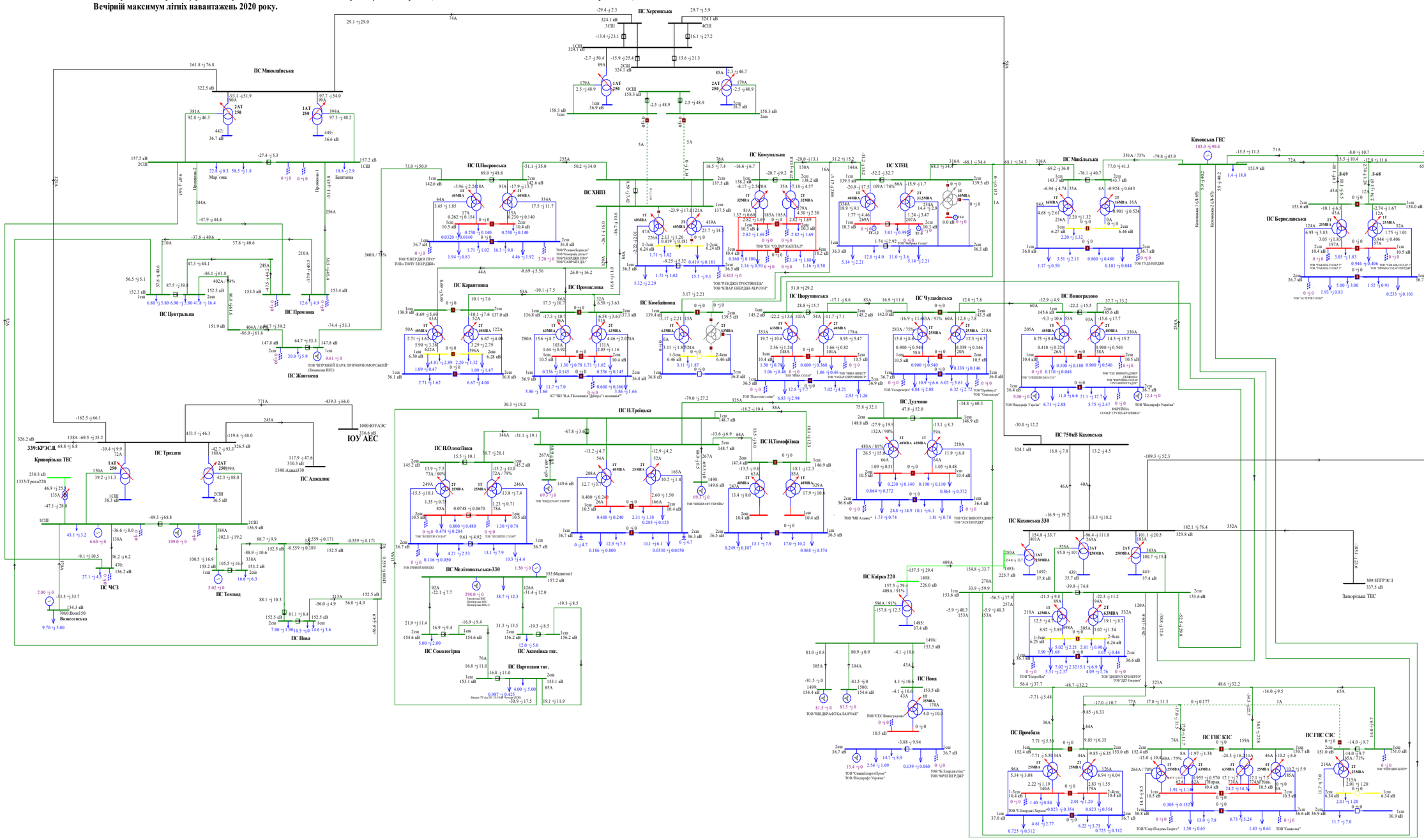

Схема 39. Аналіз ремонтного режиму роботи мережі 150кВ та вище Південного регіону ОЕС України (відключення ПЛ 150 кВ Виноградово на ПС Каховська 330).
Вечірній максимум літніх навантажень 2020 року.

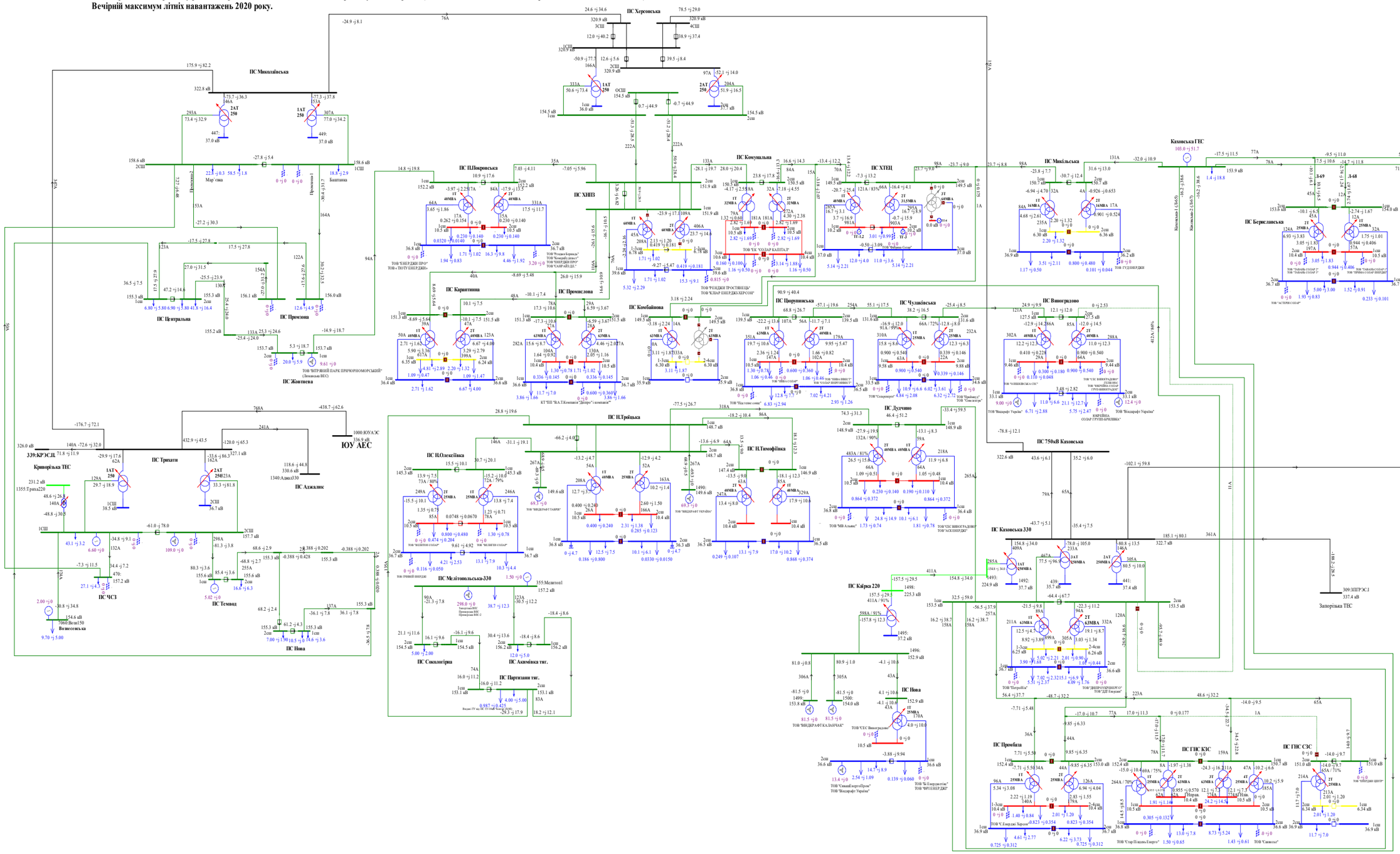

Схема 40. Аналіз ремонтного режиму роботи мережі 150кВ та вище Південного регіону ОЕС України (відключення ПЛ 150 кВ Дудчино на ПС Каховська 330).
Вечірній максимум літніх навантажень 2020 року.

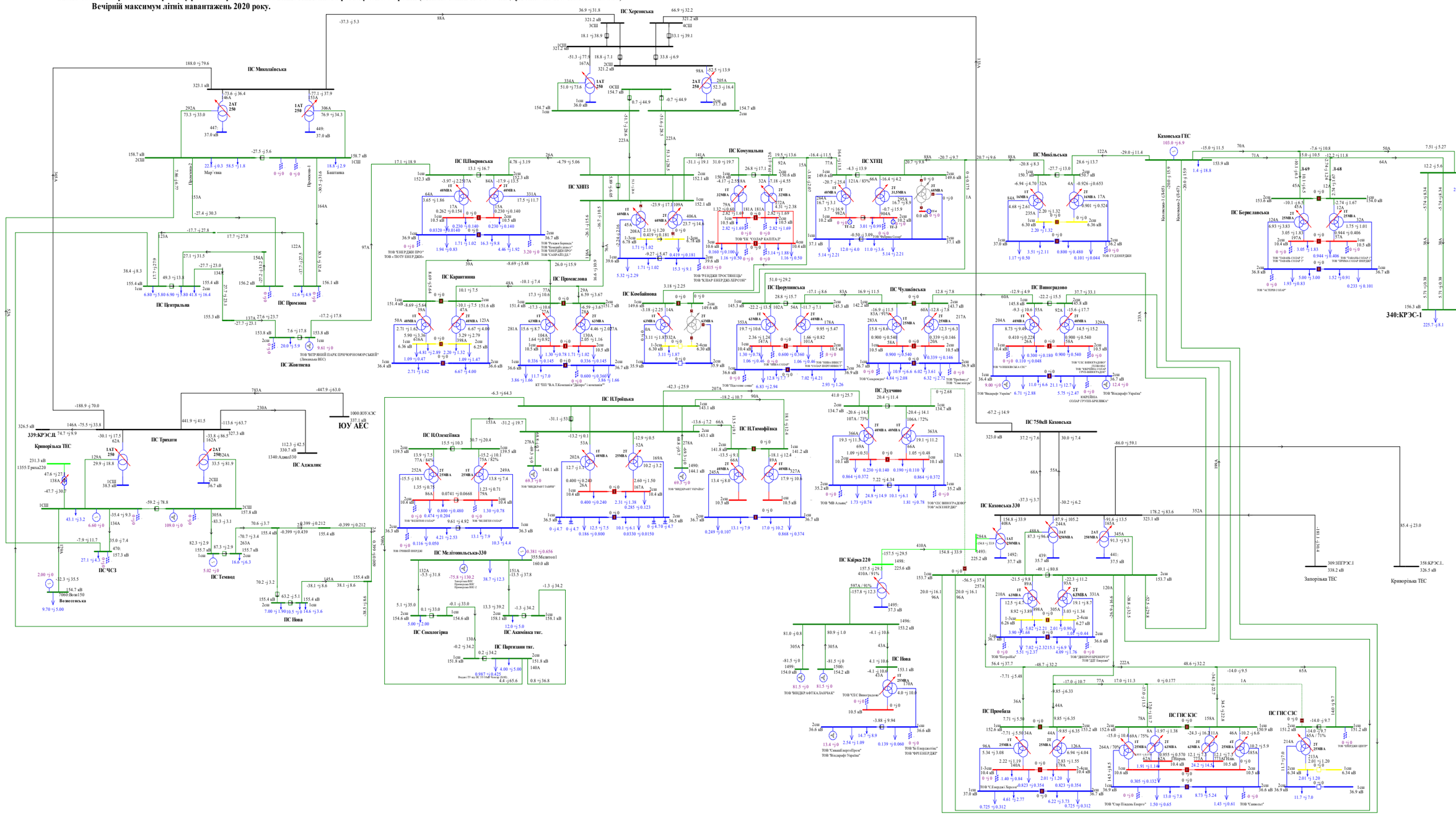
ПС Миколаївська
ПС Херсонська
ПС Каховська ГЕС
ПС Покровська
ПС ХНПЗ
ПС Комунальна
ПС ХТЕЦ
ПС Микільська
ПС Берегівська
ПС Центральна
ПС Промзона
ПС Жовтнева
ПС Каринтина
ПС Промислова
ПС Комбайнова
ПС Дудчино
ПС Чулківська
ПС Виноградово
ПС 750кВ Каховська
ПС Каховська 330
ПС Кайрка 220
ПС Нова
ПС Промбаза
ПС ГИС КЭС
ПС ГИС СЭС
ПС Трипілля
ПС Аджалик
ПС ЧСЗ
ПС Темвод
ПС Нова
ПС Мелітопольська-330
ПС Сокологірка
ПС Азовмівка тяг.
ПС Паризьки тяг.
ПС Олександрівка
ПС Іванівка
ПС Новотроїцька
ПС Каховська
ЮУ АЕС
391:Нефтегр
340:КРЭС-1
309:ЗШГРЭС.1
358:КРЭС.1..
Запорізька ТЕС
Криворізька ТЕС
Кривбасенерго
ТОВ "ЕНЕРДЖІ ПРО"
ТОВ "ПОТУ ЕНЕРДЖІ"
ТОВ "ЕНЕРДЖІ ПРО"
ТОВ "КАРІ ЕЛЕКТ"
ТОВ "ЕК "СОЛАР КАПІТАЛ"
ТОВ "ТЕНЕДЖІ ТРОСТЯНЕЦЬ"
ТОВ "СОЛАР ЕНЕРДЖІ ХЕРСОН"
ТОВ "ЧЕРНІВЕЦЬОБЛЕНЕРГО"
ТОВ "ВІННИЦЯ-СОЛАР"
ТОВ "Сонцеворот"
ТОВ "Сонцеворот"
ТОВ "Вінницяенерго України"
ТОВ "Вінницяенерго України"
ТОВ "СЕС ВІННИЦЯ"
ТОВ "СЕС ВІННИЦЯ-СОЛАР"
ТОВ "ВІННИЦЯ-СОЛАР ГРУП-ВРЕШНИКА"
ТОВ "Вінницяенерго України"
ТОВ "Вінницяенерго України"
ТОВ "Вінницяенерго України

Схема 41. Аналіз ремонтного режиму роботи мережі 150кВ та вище Південного регіону ОЕС України (відключення ПЛ 150 кВ Н.Троїцьк на ПС Партизани).
Вечірній максимум літніх навантажень 2020 року.

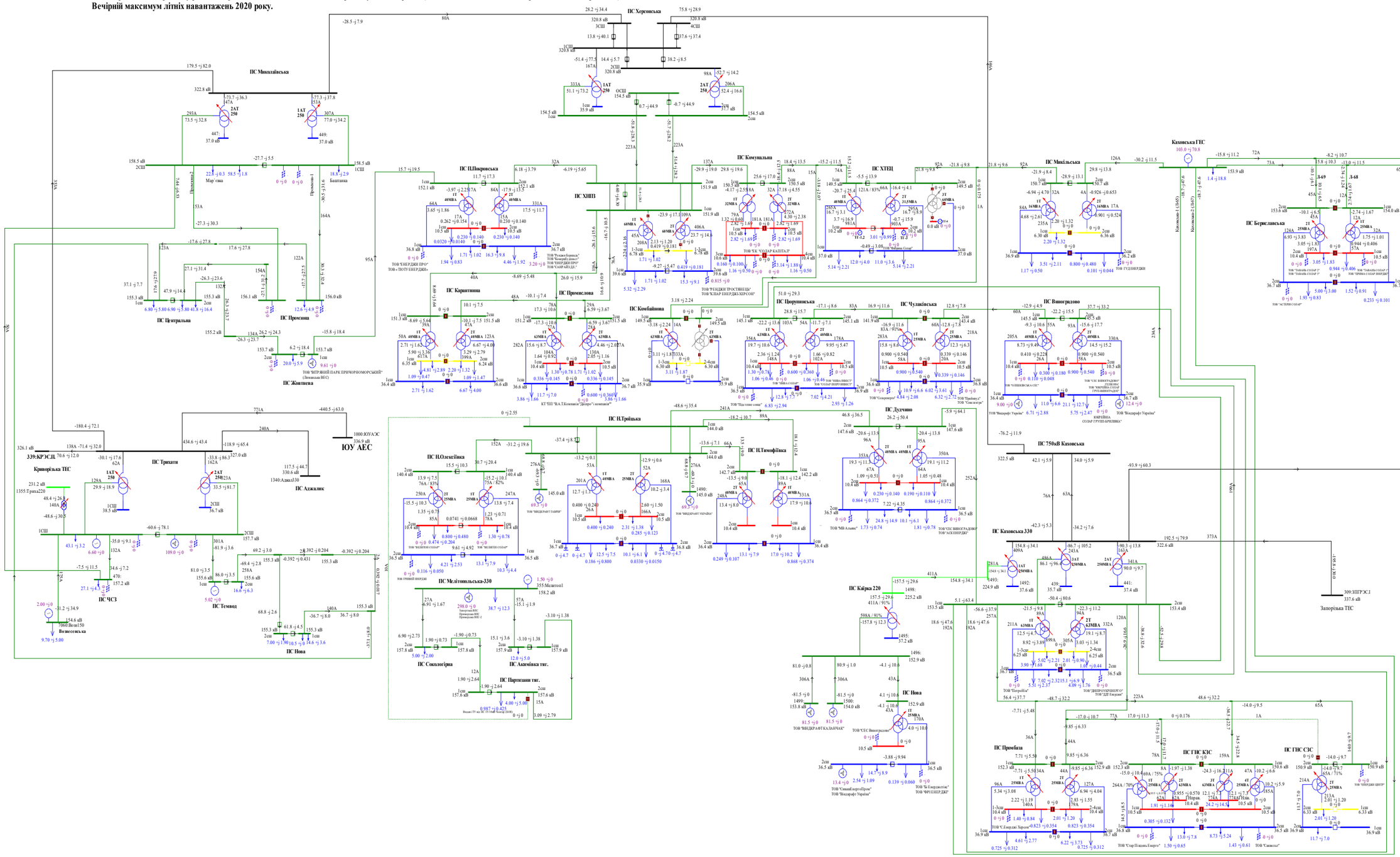

Схема 42. Аналіз ремонтно-аварійного режиму роботи мережі 150кВ та вище Південного регіону ОЕС України (відключення 3АТ на ПС 330кВ «Каховська» при виведеному у ремонт 2АТ на ПС 330кВ «Каховська»).
Вечірній максимум літніх навантажень 2020 року.

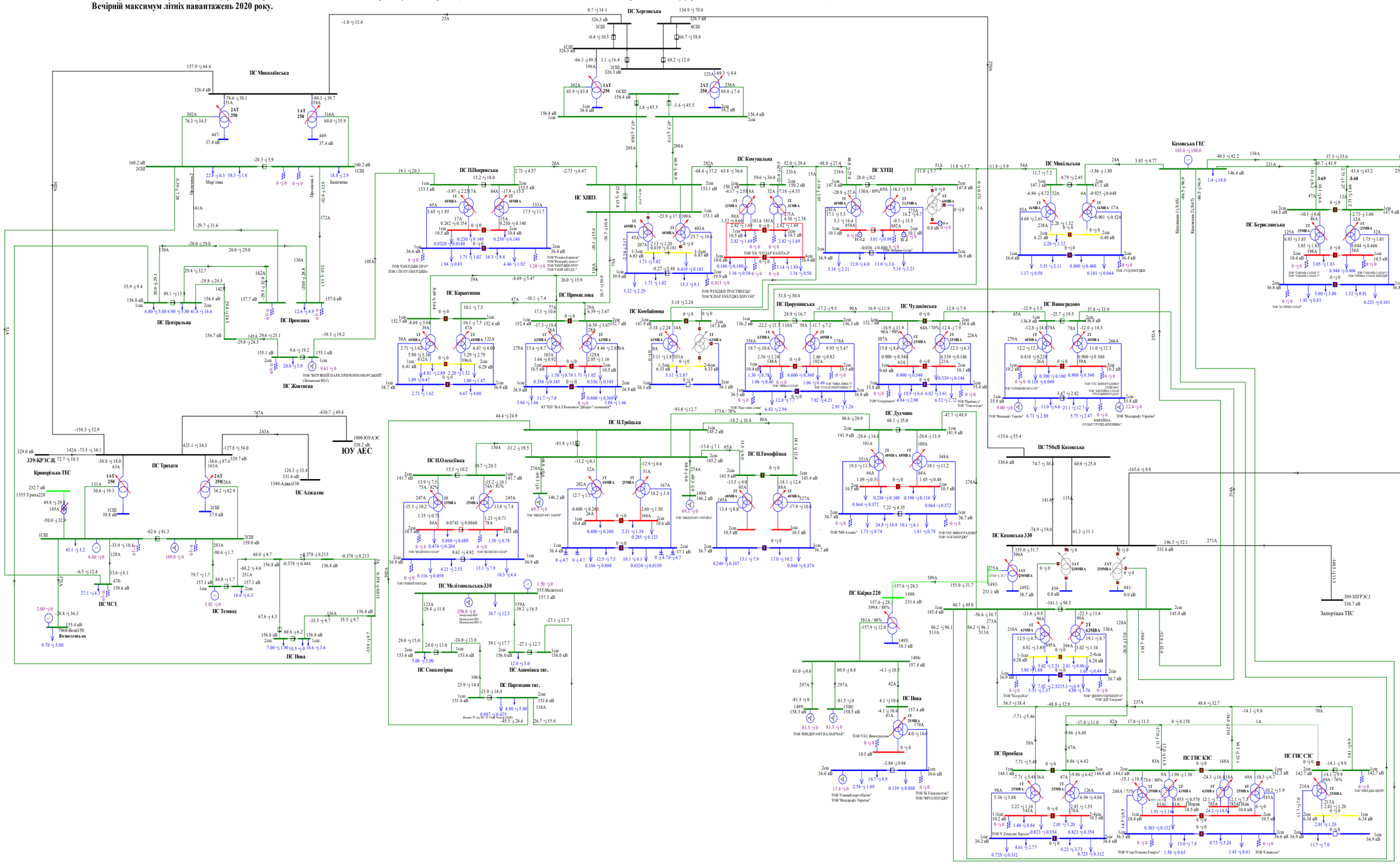

Схема 43. Аналіз ремонтно-аварійного режиму роботи мережі 150кВ та вище Південного регіону ОЕС України (відключення ПЛ 330 «Каховська 750 - Херсонська » при виведеній у ремонт ПЛ 330 «Трихати - Миколаївська»).
Вечірній максимум літніх навантажень 2020 року.

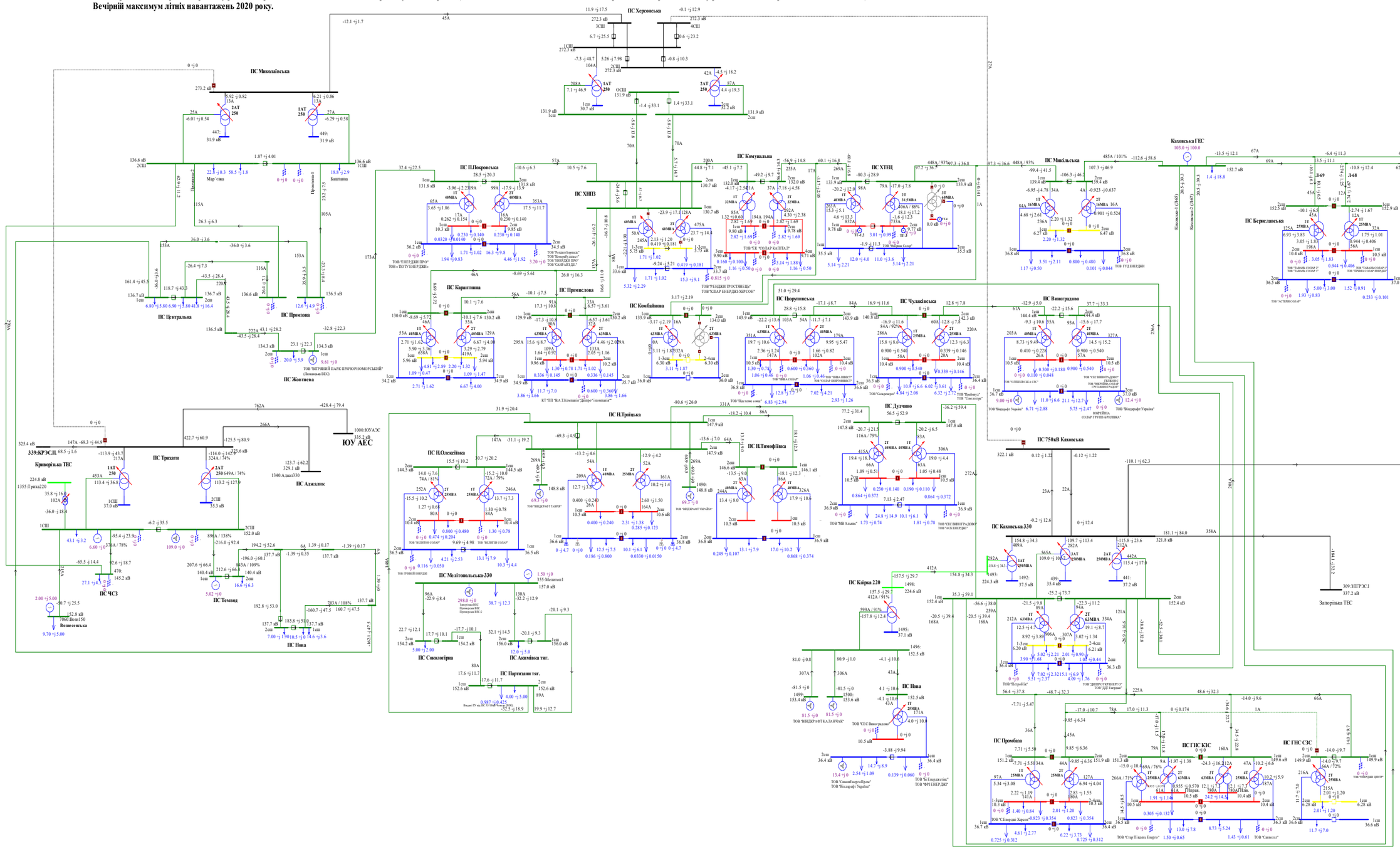
ПС Херсонська
ПС Миколаївська
ПС Каховська ГЕС
ПС Мікільська
ПС Берегівська
ПС Центральна
ПС Промзона
ПС Жовтнева
ПС П.Покровська
ПС ХНПЗ
ПС Комунальна
ПС ХТЕЦ
ПС Карантинна
ПС Промислова
ПС Кобзаївська
ПС Чорнушинська
ПС Чулківська
ПС Виноградово
ПС Н.Троїцька
ПС Н.Олексіївка
ПС Н.Тимофіївка
ПС Дудчино
ПС 750кВ Каховська
ПС Каховська 330
ПС Промбаза
ПС ГНС КЗС
ПС ГНС СЗС
ПС Каїрка 220
ПС Нова
ПС Мелітопольська-330
ПС Сокологірка
ПС Партизани тяг.
ПС Акимівка тяг.
ПС Темвод
ПС ЧСЗ
ПС Трихати
ПС Аджалик
ЮУ АЕС
391:Нефтегір
340:КРЭС-1
Запорізька ТЕС
Криворізька ТЕС
Криворізька ТЕС
339:КРЭСЦ
ТОВ "ЧИПУРСЬКИЙ ПАРК ПРИЧОРНОМОРСЬКИЙ"
ТОВ "ТЕНЕРДЖІ ПРО"
ТОВ "ТЕНЕРДЖІ ПРО"
ТОВ "ФРЕНДЖІ ПРОСТИВІЩЕ"
ТОВ "ТЕС Виноградово"
ТОВ "Ка Енерджетікс"
ТОВ "ФРІГЕНЕР ДЖР"
ТОВ "Сімакі агроПорт"
ТОВ "Вокзалрайт Україна"
ТОВ "ВІНДКРАФТ ТАВРІЯ"
ТОВ "ВІНДКРАФТ УКРАЇНА"
ТОВ "ВІНДПАУЕР ІНВЕСТ"
ТОВ "ВІНДПАУЕРІНВЕСТ"
ТОВ "ДШ Енергія"
ТОВ "Петройліс"
ТОВ "ТАВАЛЬ СОЛАР 2"
ТОВ "ТАВАЛЬ СОЛАР 3"
ТОВ "ЧИРИКА СОЛАР ЕНЕРДЖІ"
ТОВ "ЧИРИКА СОЛАР"
ТОВ "ЕНЕРГІЯ СОЛАР"
ТОВ "ЕНЕРГІЯ СОЛАР ГРУП-БРИЛІВКА"
ТОВ "СЕС ВИНОГРАДОВО"
ТОВ "ЧЕС ВИНОГРАДОВО"
ТОВ "ЗАСК ЕНЕРДЖІ"
ТОВ "Сонцесяйне"
ТОВ "Трейвіндуу"
ТОВ "Віндкрафт Україна"
ТОВ "Віндкрафт Україна"
ТОВ "Сонцесяйне"
ТОВ "Сонцесяйне"
ТОВ "Сонцесяйне

Схема 44. Аналіз ремонтно-аварійного режиму роботи мережі 150кВ та вище Південного регіону ОЕС України (відключення ПЛ 330 «Каховська - КрТЕС» при виведеній у ремонт ПЛ 330 «Каховська - ЗаТЕС»).
Вечірній максимум літніх навантажень 2020 року.

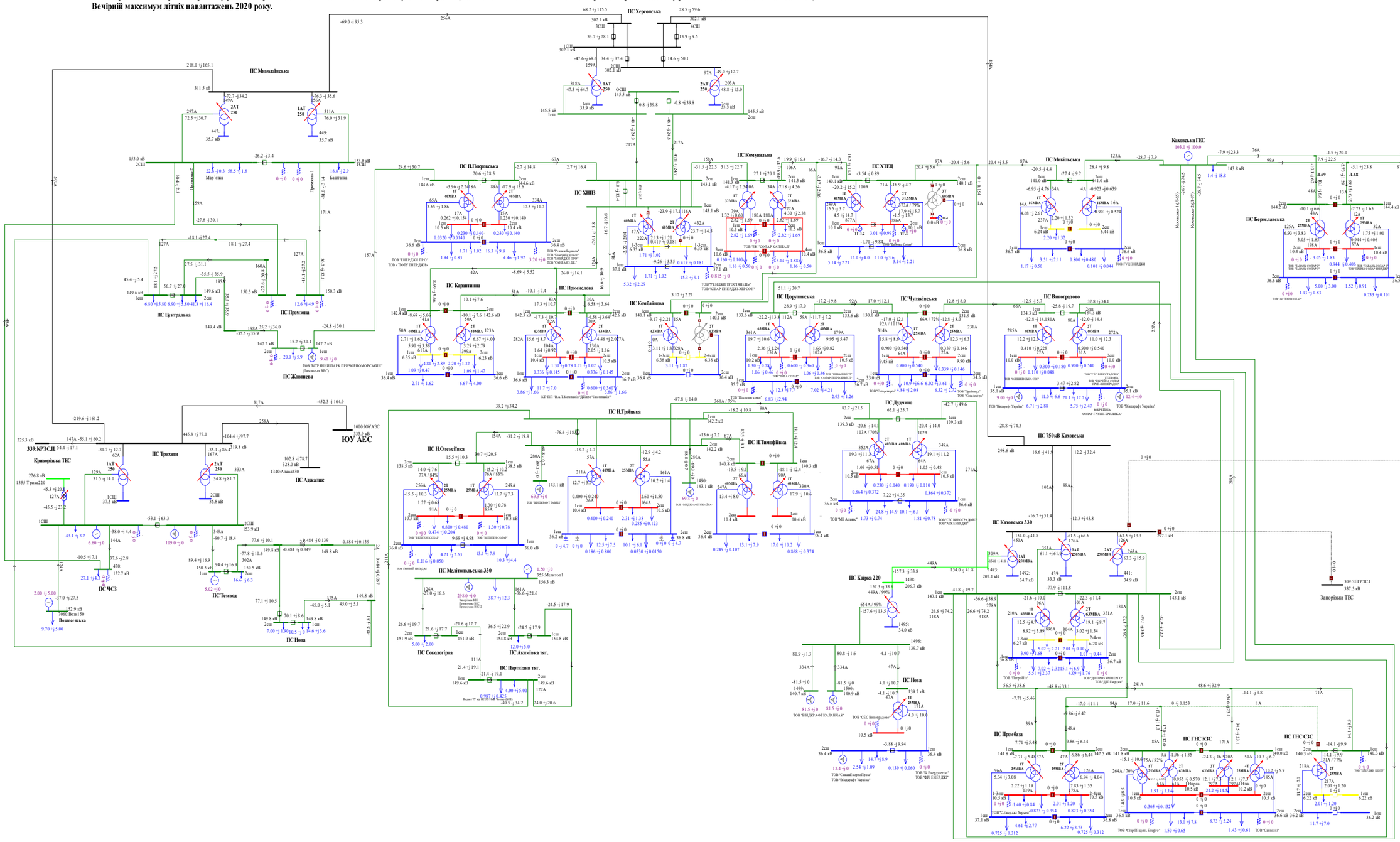

Схема 45. Аналіз ремонтно-аварійного режиму роботи мережі 150кВ та вище Південного регіону ОЕС України (відключення ПЛ 330 «Каховська 750 – Каховська 2» при виведеній у ремонт ПЛ 330«Каховська 750 – Каховська 1»).
Вечірній максимум літніх навантажень 2020 року.

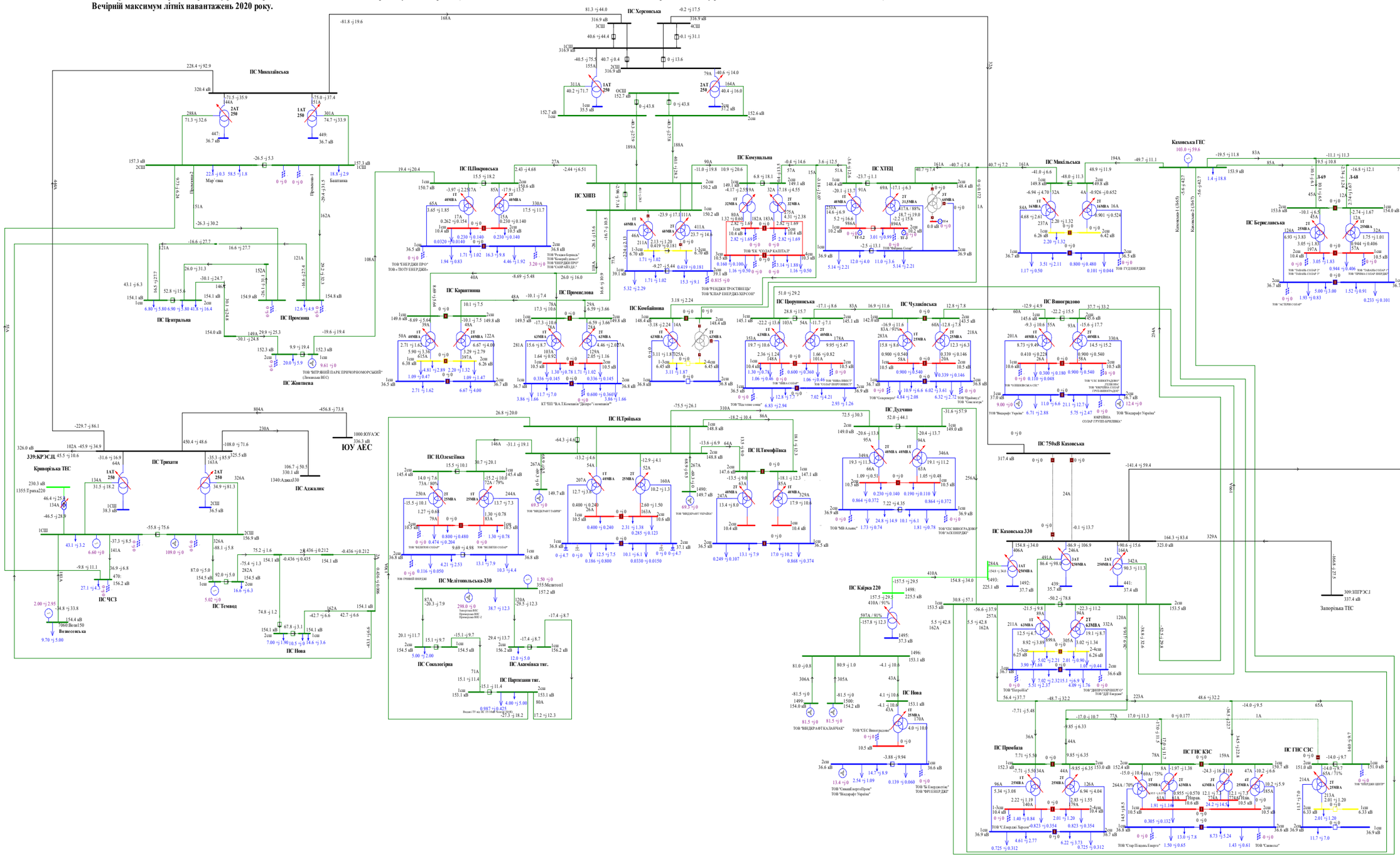

Схема 46. Аналіз ремонтно-аварійного режиму роботи мережі 150кВ та вище Південного регіону ОЕС України (відключення ПЛ 330 «Каховська 750 - Херсонська» при виведенні у ремонт ПЛ 330 «Каховська - КрТЕС»).
Вечірній максимум літніх навантажень 2020 року.

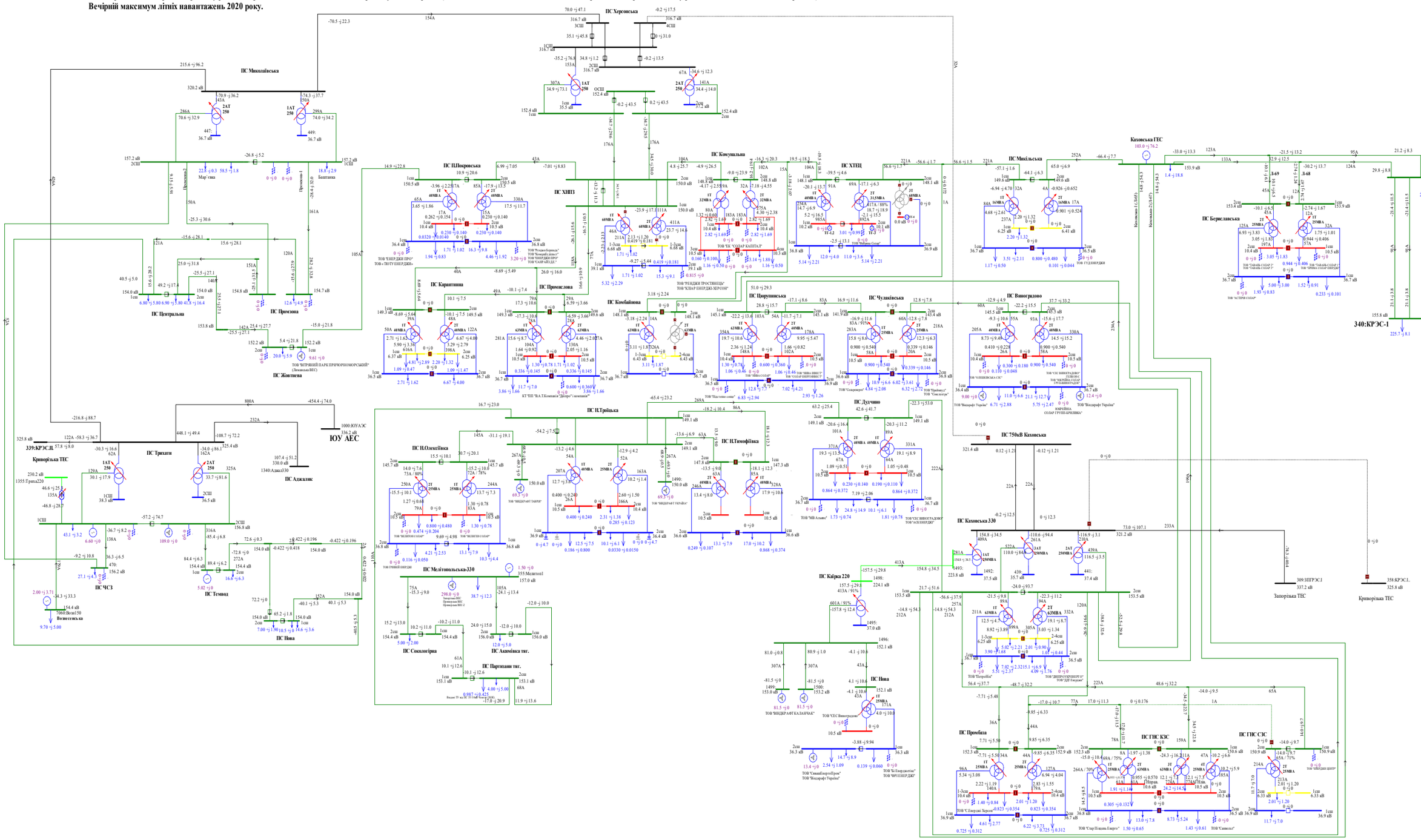
ПС Миколаївська
ПС Херсонська
ПС Каховська 330
ПС 750кВ Каховська
Каховська ГЕС
ПС Центральна
ПС Промзона
ПС Жовтнева
ПС Карантинна
ПС Покровська
ПС ХНПЗ
ПС Комунальна
ПС ХТЕЦ
ПС Промислова
ПС Комбайнова
ПС Чулківська
ПС Дудчино
ПС Н.Троїцька
ПС Н.Олексіївка
ПС Н.Тимофіївка
ПС Мелітопольська-330
ПС Сокологірка
ПС Акхімівка тяг.
ПС Партизани тяг.
ПС Кайра 220
ПС Нова
ПС Промбаза
ПС ГИС КЗС
ПС ГИС СЗС
ПС Берегівська
ПС Виноградово
ПС Мукачівська
ПС Трихати
ПС ЧСЗ
ПС Темвод
ПС Нова
ПС Аджалик
ПС Берислівська
ПС Мукачівська
ПС Порушинська
ПС Мукачівська
ПС Каховська 330
ПС 750кВ Каховська
391:Нефтегір
340:КРЭС-1
339:КРЭС.Л1
1340:Аджал330
1000:ЮУАЭС
ЮУ АЕС
Криворізька ТЕС
Запорізька ТЕС
Криворізька ТЕС
ТОВ "ЧЕРНІВЦІОБЛЕНЕРГО"

Схема 47. Аналіз ремонтно-аварійного режиму роботи мережі 150кВ та вище Південного регіону ОЕС України (відключення ПЛ 150 «Каховська – Каховська ГЕС 2» при виведенні у ремонт ПЛ 150 «Каховська – Каховська ГЕС 1»).
Вечірній максимум літніх навантажень 2020 року.

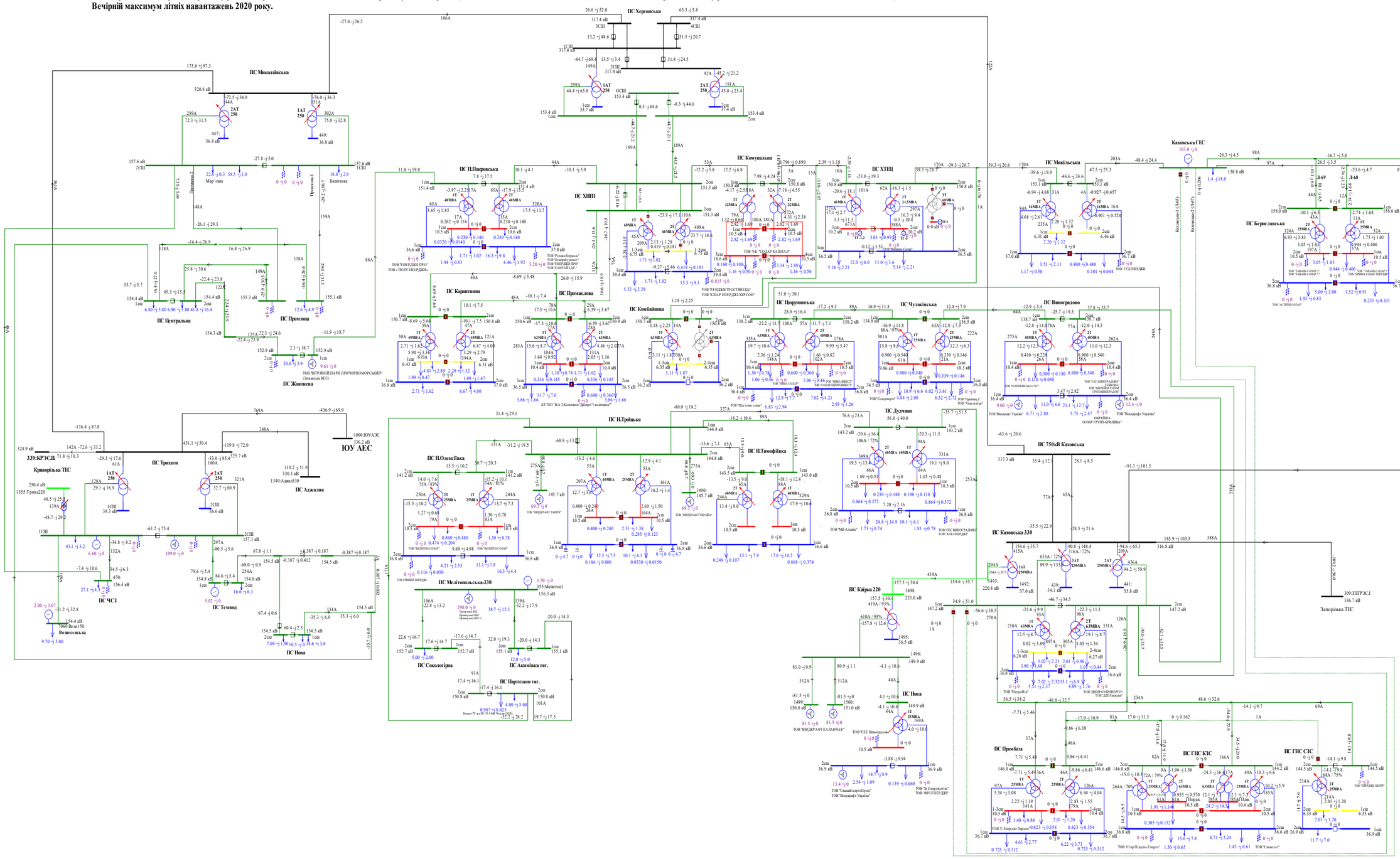

Схема 48. Аналіз ремонтно-аварійного режиму роботи мережі 150кВ та вище Південного регіону ОЕС України (відключення ПЛ 150 «Партизани – Н.Троїцьк» при виведеному у ремонт 2АТ на ПС 330кВ «Каховська»).
Вечірній максимум літніх навантажень 2020 року.

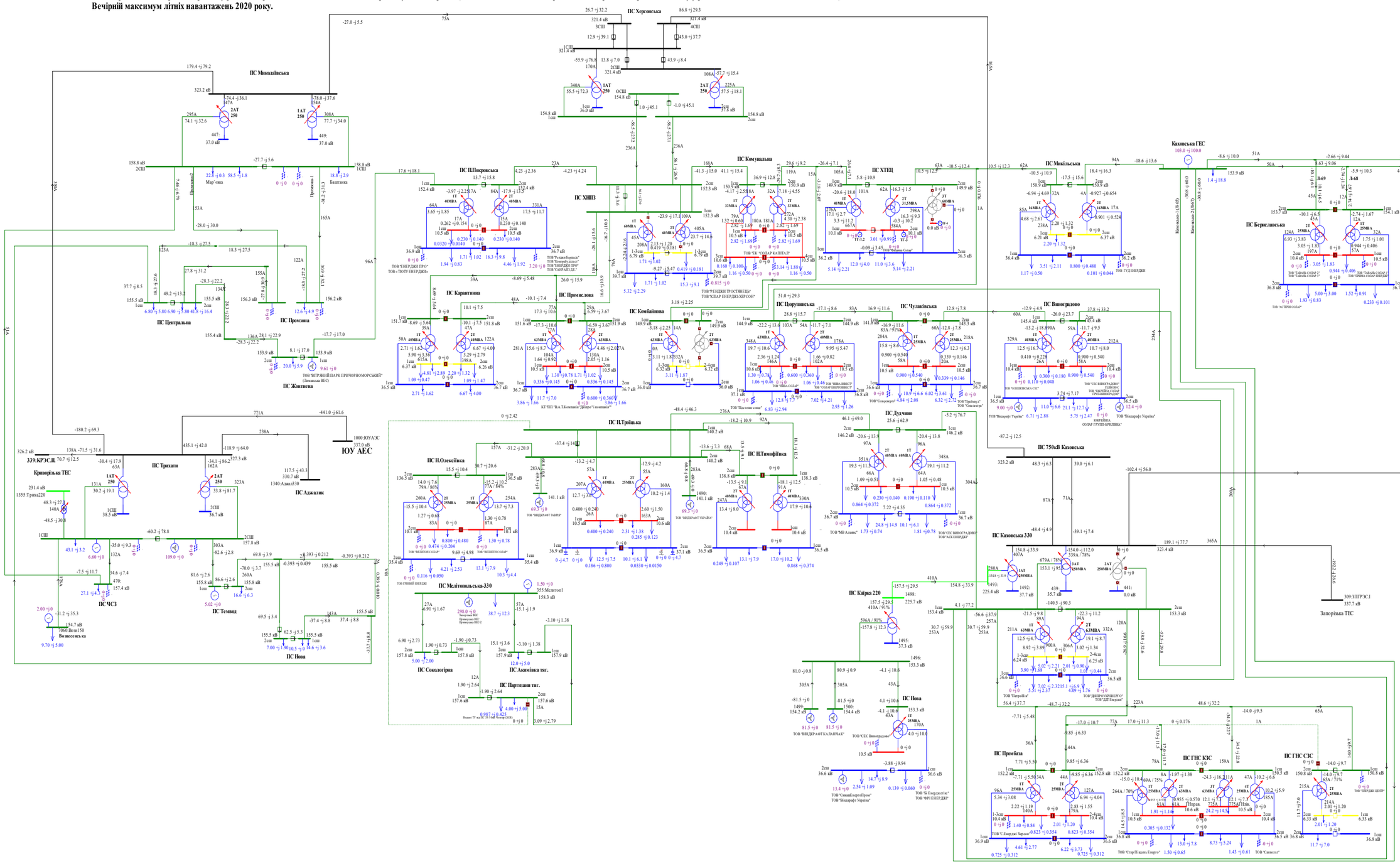

Схема 49. Аналіз ремонтно-аварійного режиму роботи мережі 150кВ та вище Південного регіону ОЕС України (відключення 2СШ-330 на ПС 330 «Каховська» при виведенні у ремонт 1СШ-330 на ПС 330кВ «Каховська»).
Вечірній максимум літніх навантажень 2020 року.

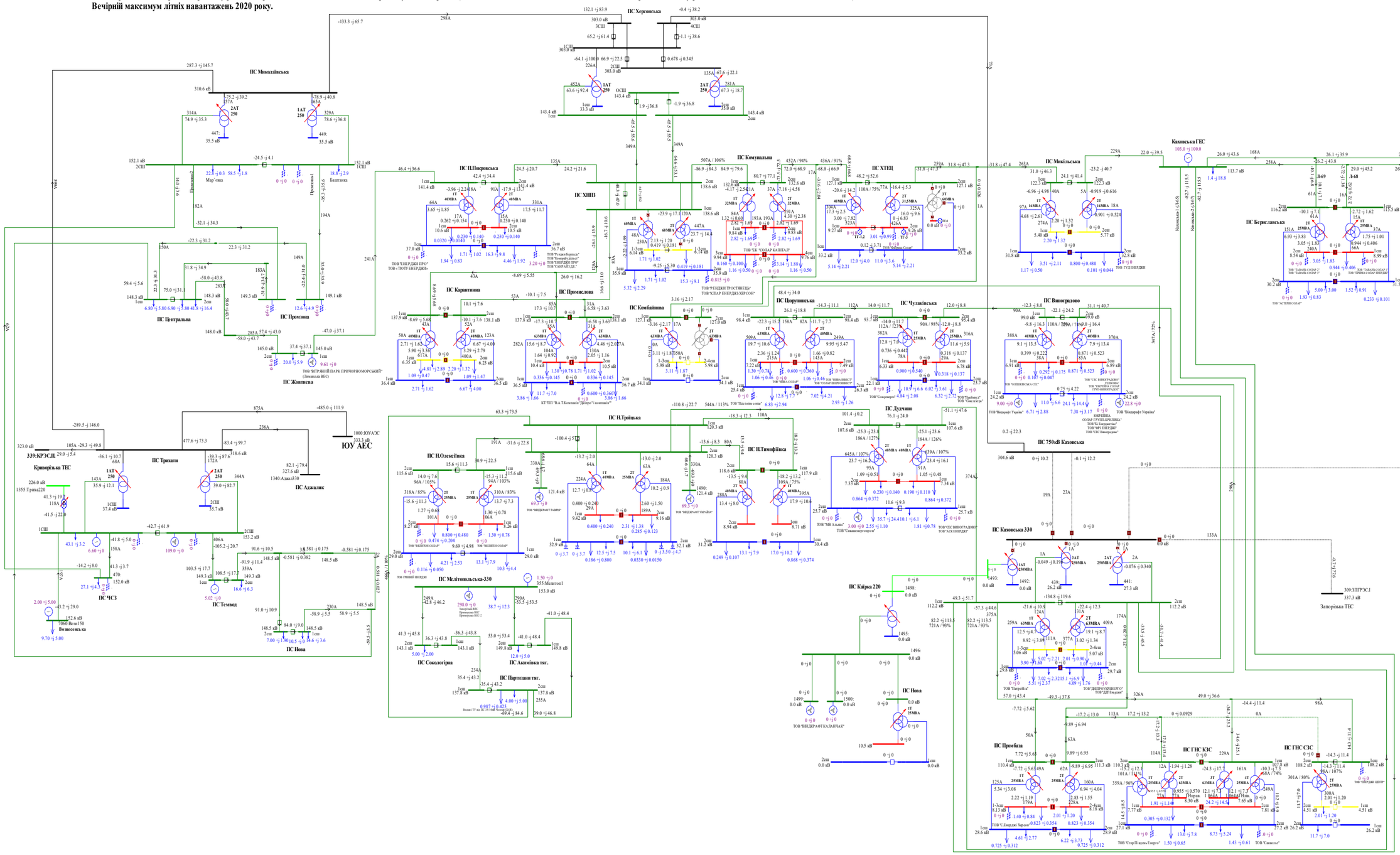

Схема 50. Аналіз ремонтно-аварійного режиму роботи мережі 150кВ та вище Південного регіону ОЕС України (відключення 2АТ на ПС 330кВ «Каховська» при виведенні у ремонт ПЛ 150 «Каховська ГЕС - Микільська»).
Вечірній максимум літніх навантажень 2020 року.

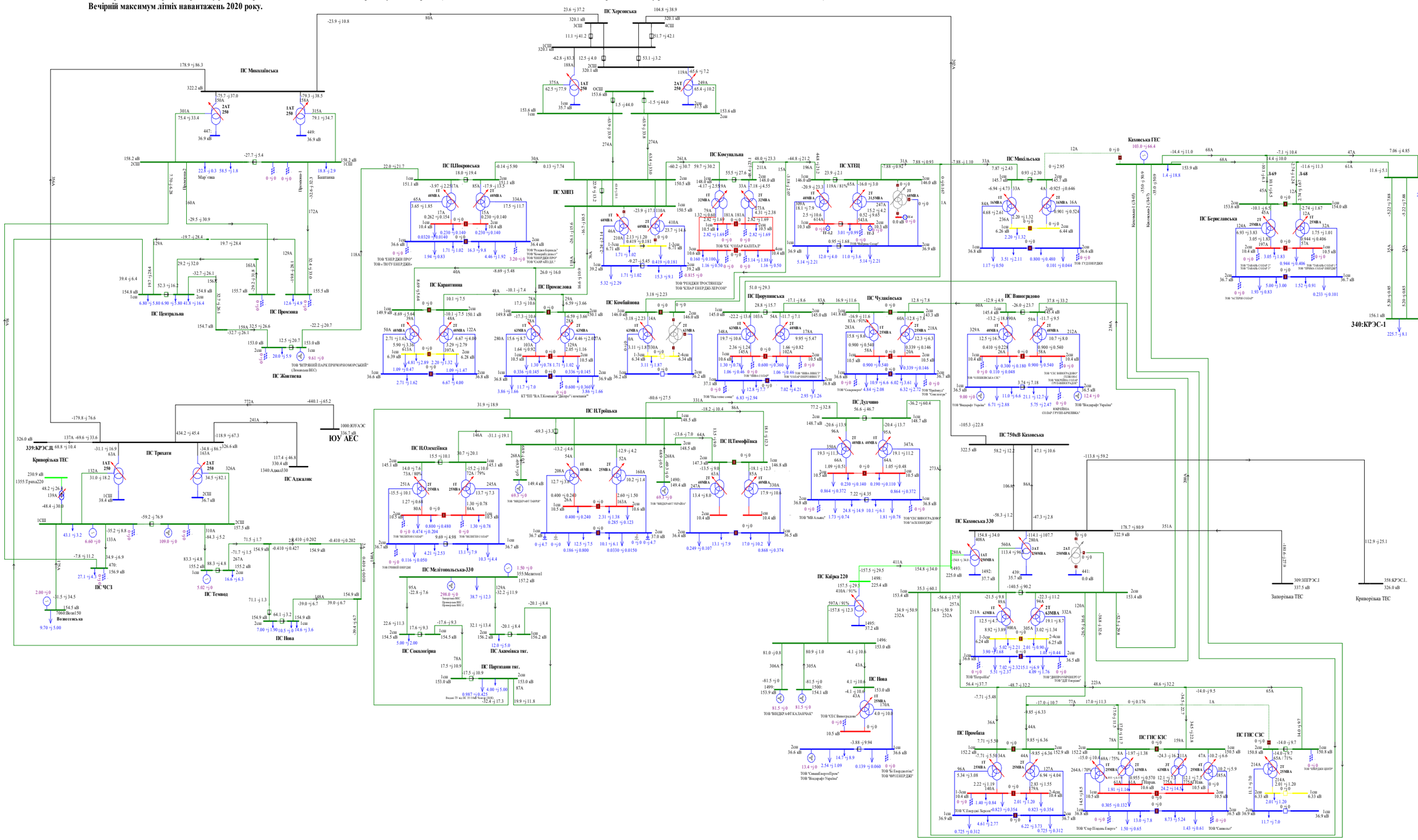

Схема 51. Аналіз ремонтно-аварійного режиму роботи мережі 150кВ та вище Південного регіону ОЕС України (відключення ПЛ 150кВ «Мелітопольська - Акимівка» при виведенні у ремонт ПЛ 150 «Мелітопольська - Сокологірна»).
Вечірній максимум літніх навантажень 2020 року.

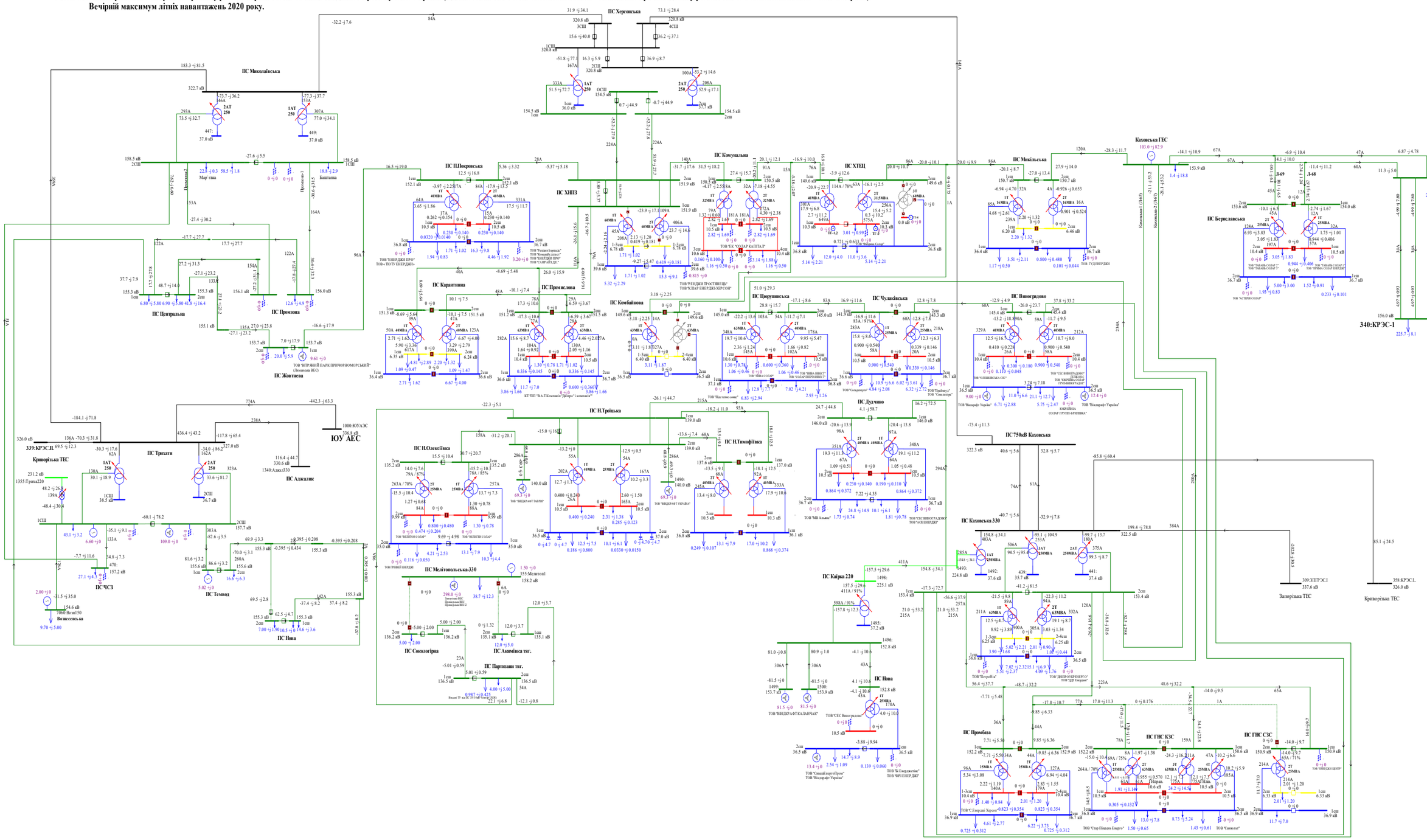

Схема 52. Аналіз ремонтно-аварійного режиму роботи мережі 150кВ та вище Південного регіону ОЕС України (відключення ПЛ 150кВ «Партизани -Акимівка» при виведеній у ремонт ПЛ 150 «Партизани — Сокологірна»).
Вечірній максимум літніх навантажень 2020 року.

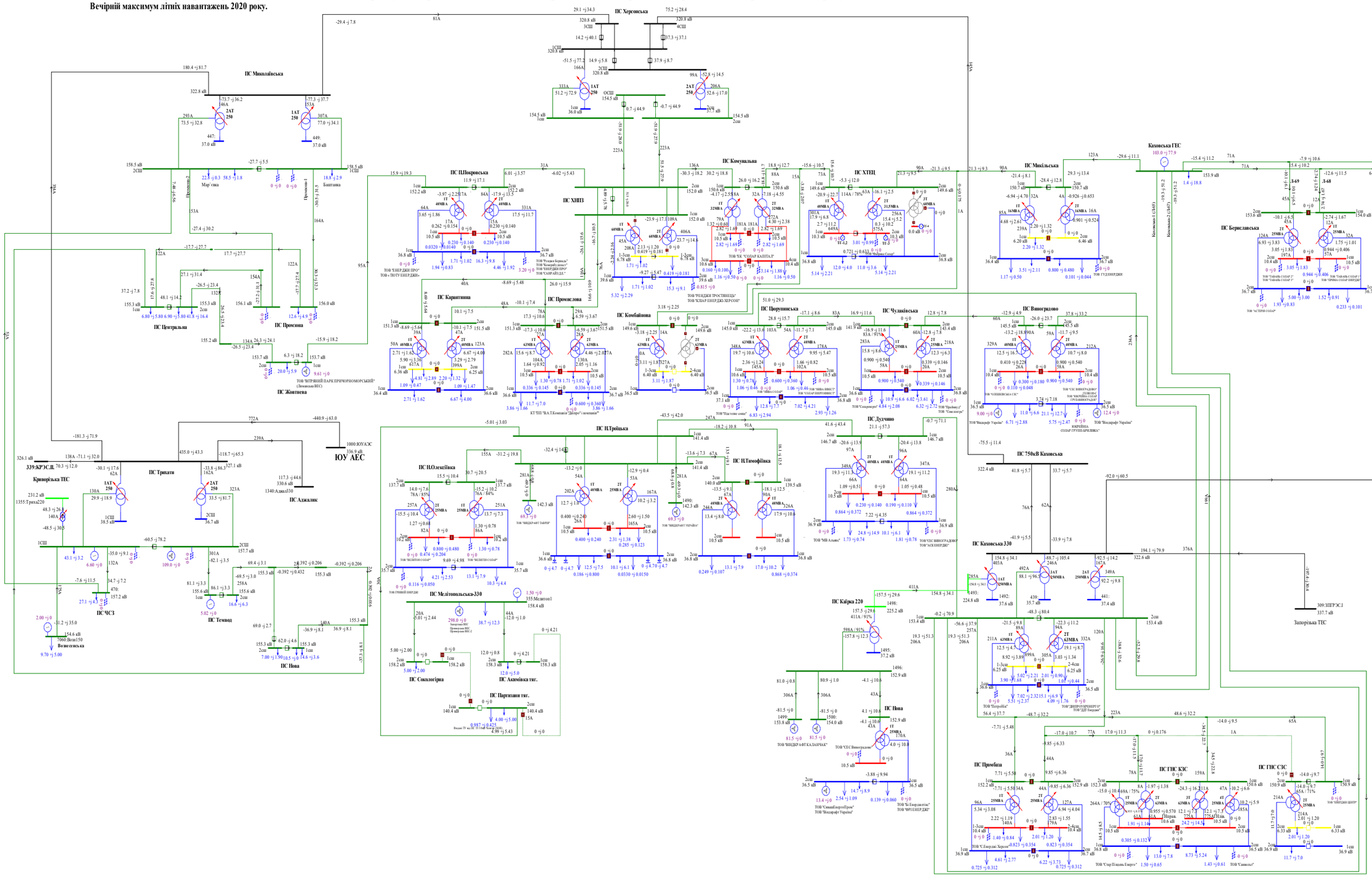

Схема 53 . Аналіз ремонтного режиму роботи мережі 150кВ та вище Південного регіону ОЕС України (відключення ПЛ 150 кВ П.Покровська на ПС Жовтнева).
Денне зниження зимових навантажень 2020року.

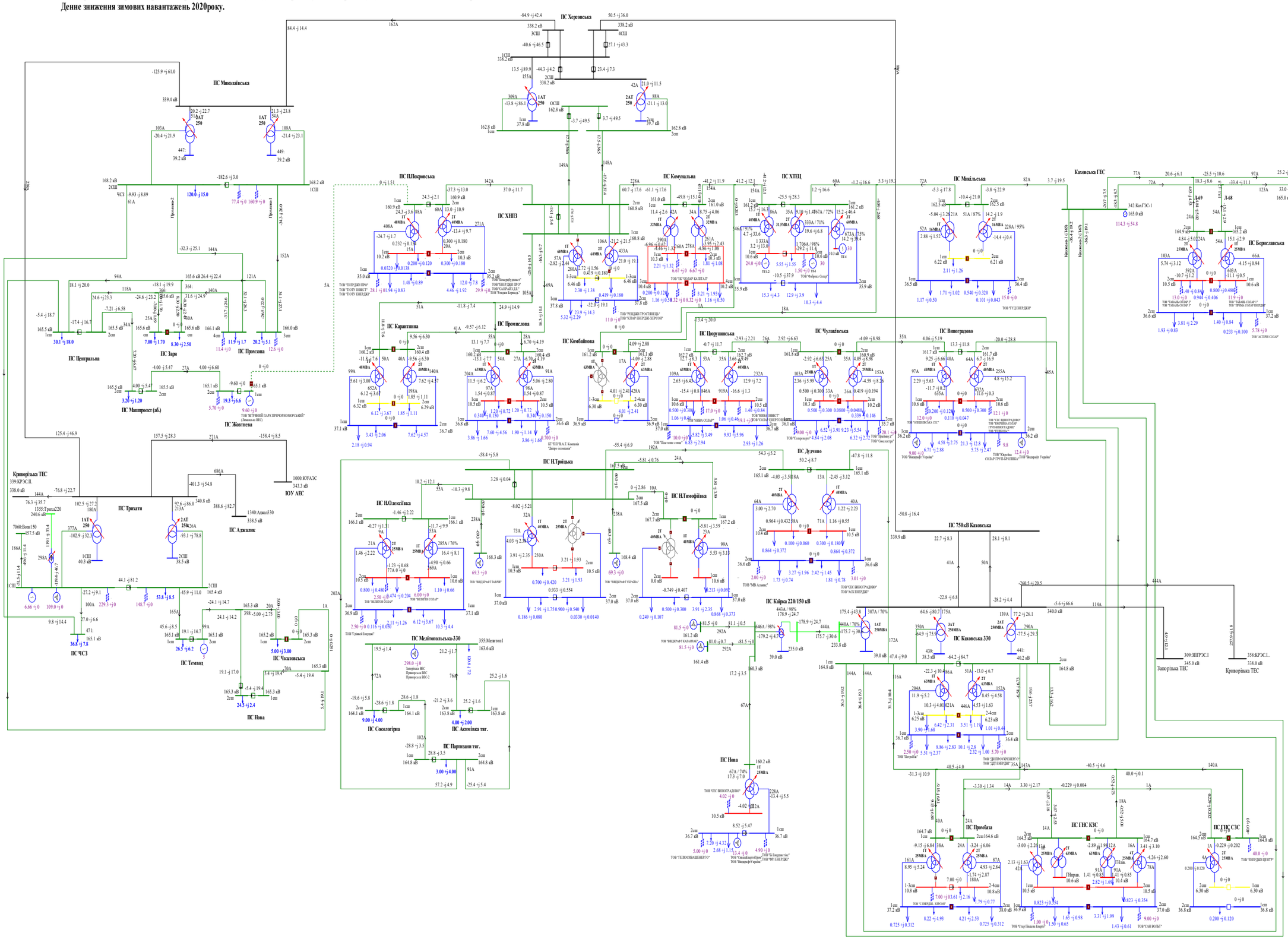

Схема 54 . Аналіз ремонтного режиму роботи мережі 150кВ та вище Південного регіону ОЕС України (відключення ПЛ 150 кВ Комунальна на ПС ХНПЗ).
Денне зниження зимових навантажень 2020року.

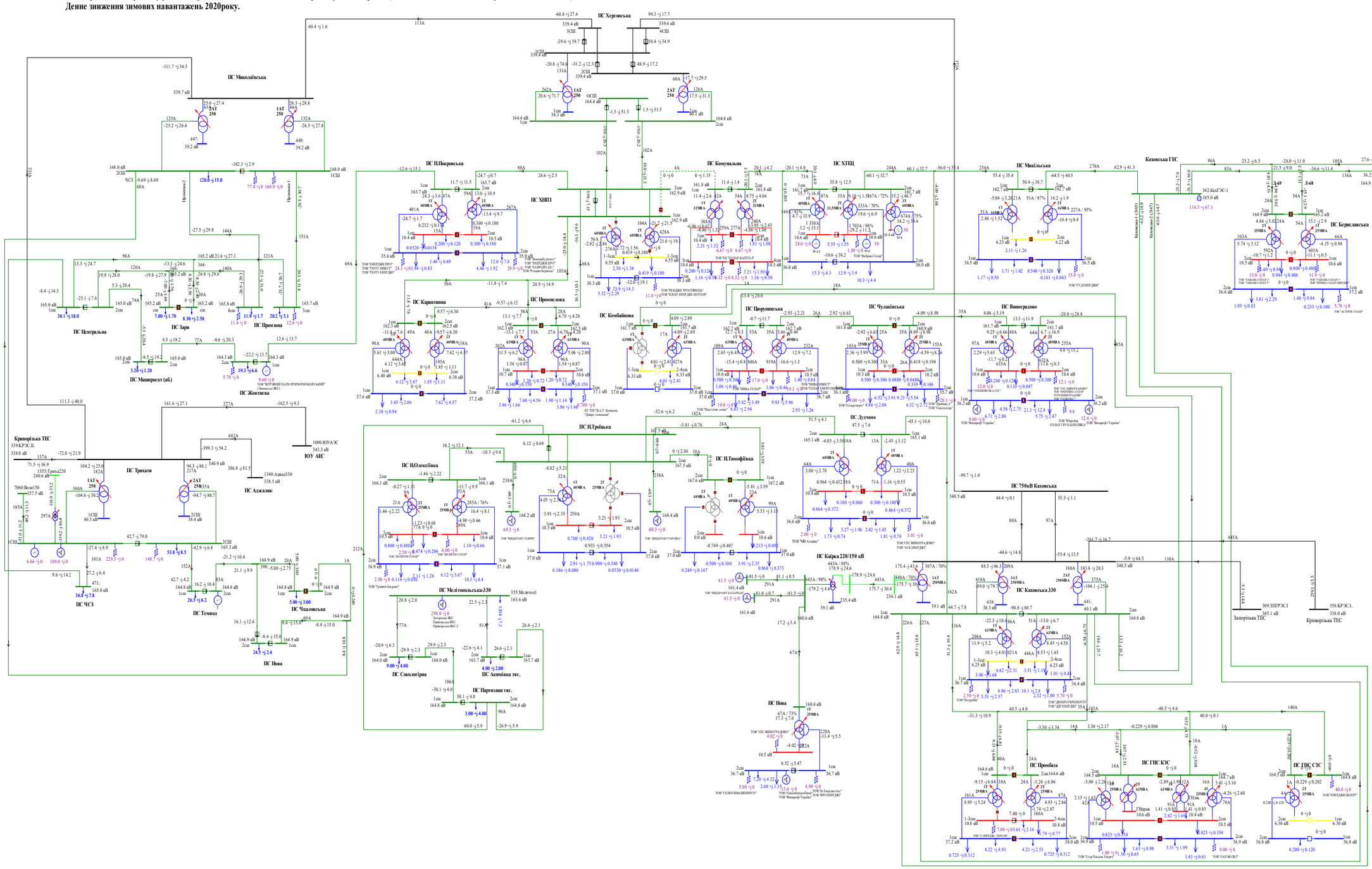
ПС Херсонська
ПС Миколаївська
ПС ПІвденноукраїнська
ПС ПІвденна
ПС ПІвденноукраїнська-330
ПС ПІвденноукраїнська тяг.
ПС ПІвденноукраїнська-330
ПС ПІвденноукраїнська-330
ПС ПІвденноукраїнська-330

Схема 55 . Аналіз ремонтного режиму роботи мережі 150кВ та вище Південного регіону ОЕС України (відключення ПЛ 150 кВ Микільська на Каховській ГЕС).
Денне зниження зимових навантажень 2020року.

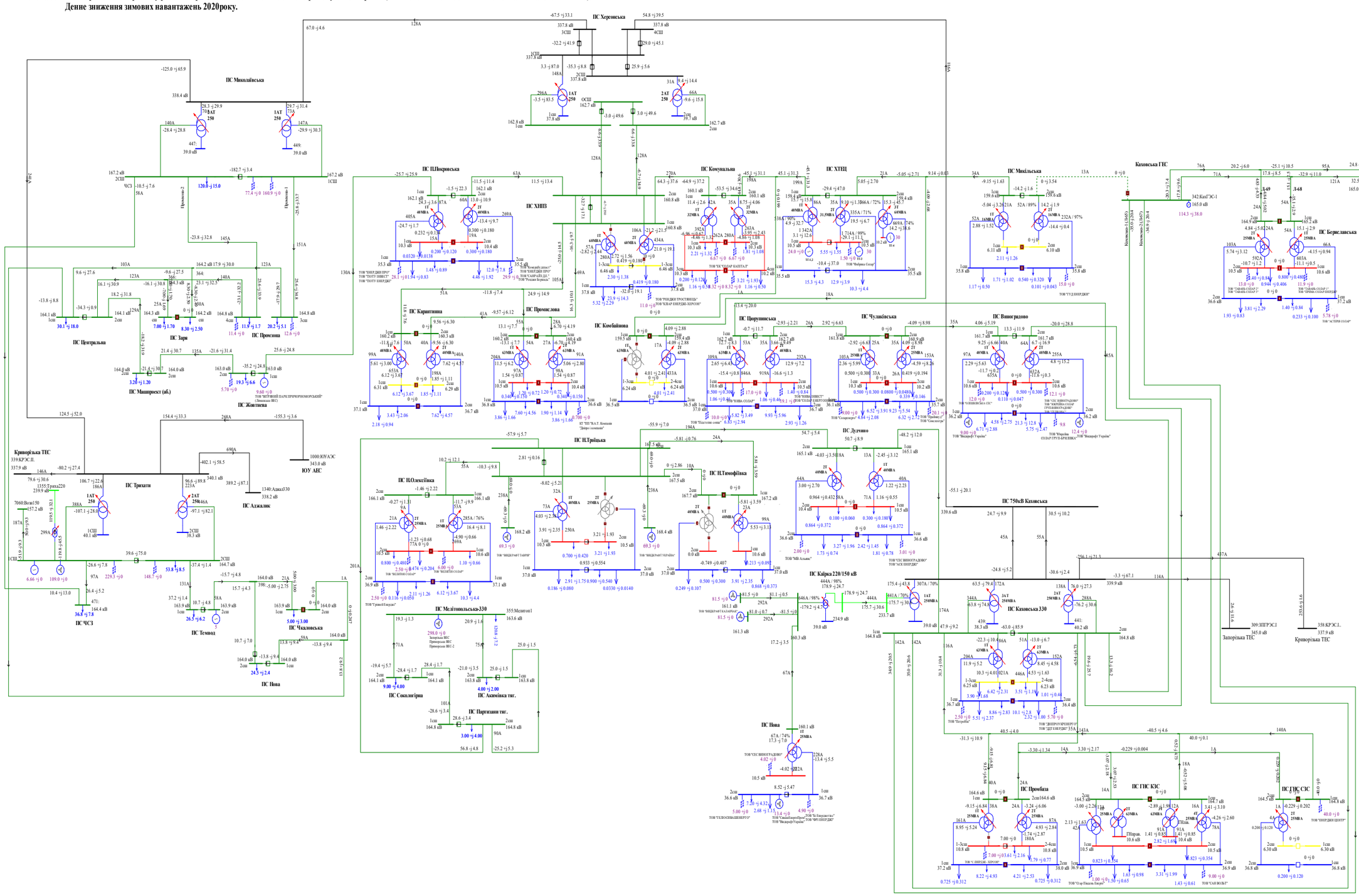

Схема 56. Аналіз ремонтного режиму роботи мережі 150кВ та вище Південного регіону ОЕС України (відключення ПЛ 150 кВ ХНПЗ-1, 2 на ПС Херсонська).
Денне зниження зимових навантажень 2020року.

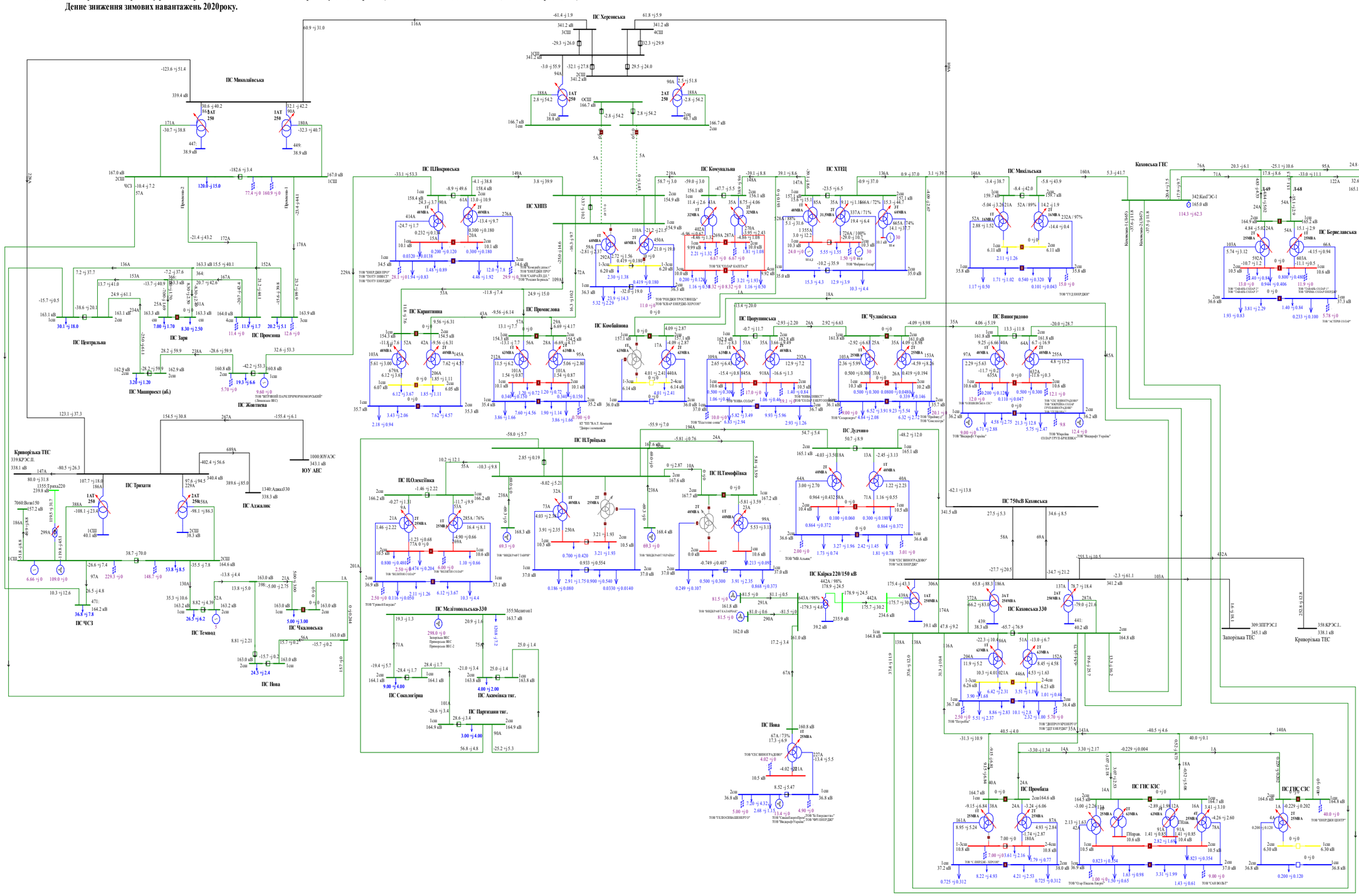

Схема 57. Аналіз ремонтного режиму роботи мережі 150кВ та вище Південного регіону ОЕС України (відключення ПЛ 150 кВ Виноградово на ПС Каховська 330).
Денне зниження зимових навантажень 2020року.

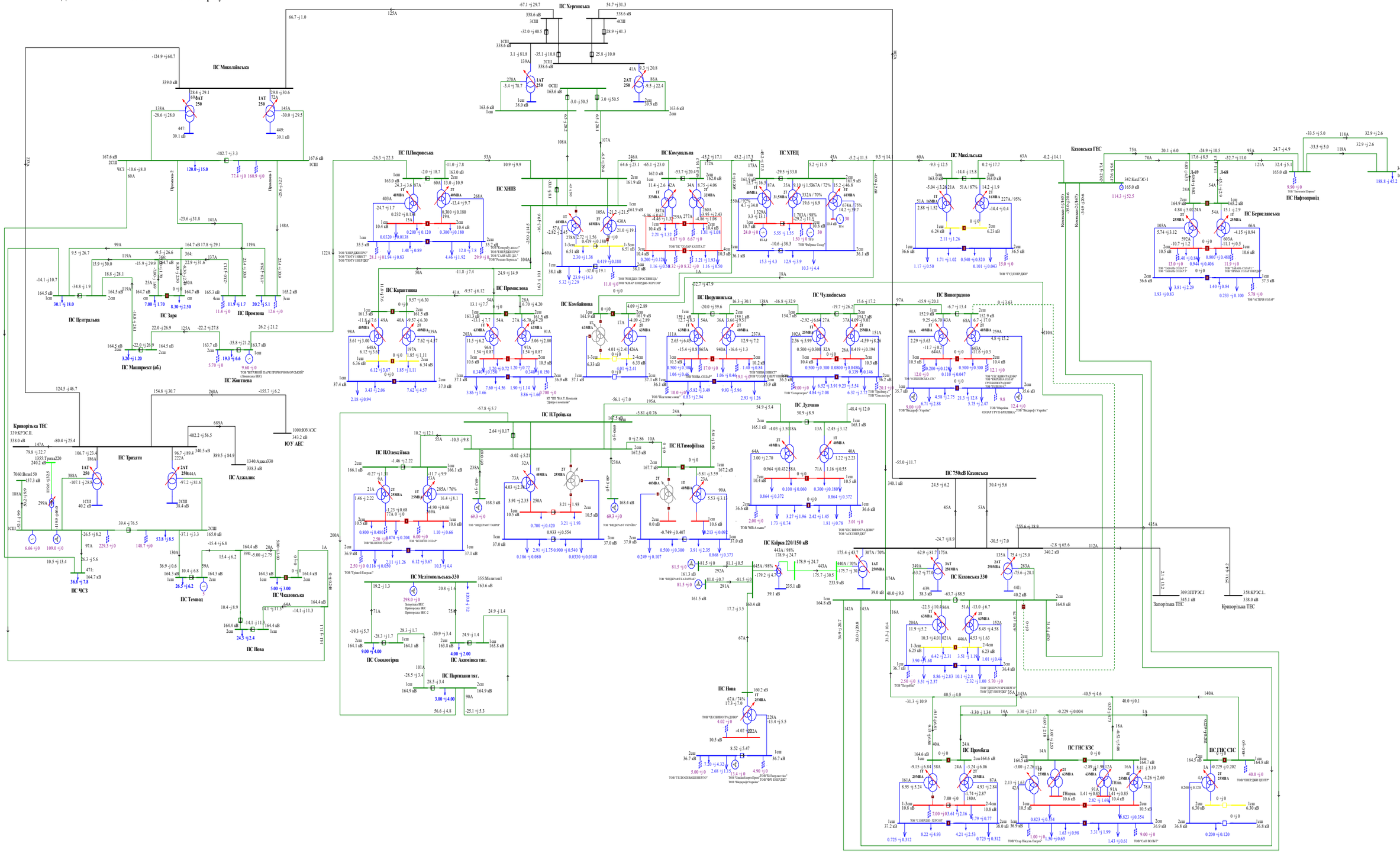

Схема 58. Аналіз ремонтного режиму роботи мережі 150кВ та вище Південного регіону ОЕС України (відключення ПЛ 150 кВ Дудчино на ПС Каховська 330).
Денне зниження зимових навантажень 2020року.

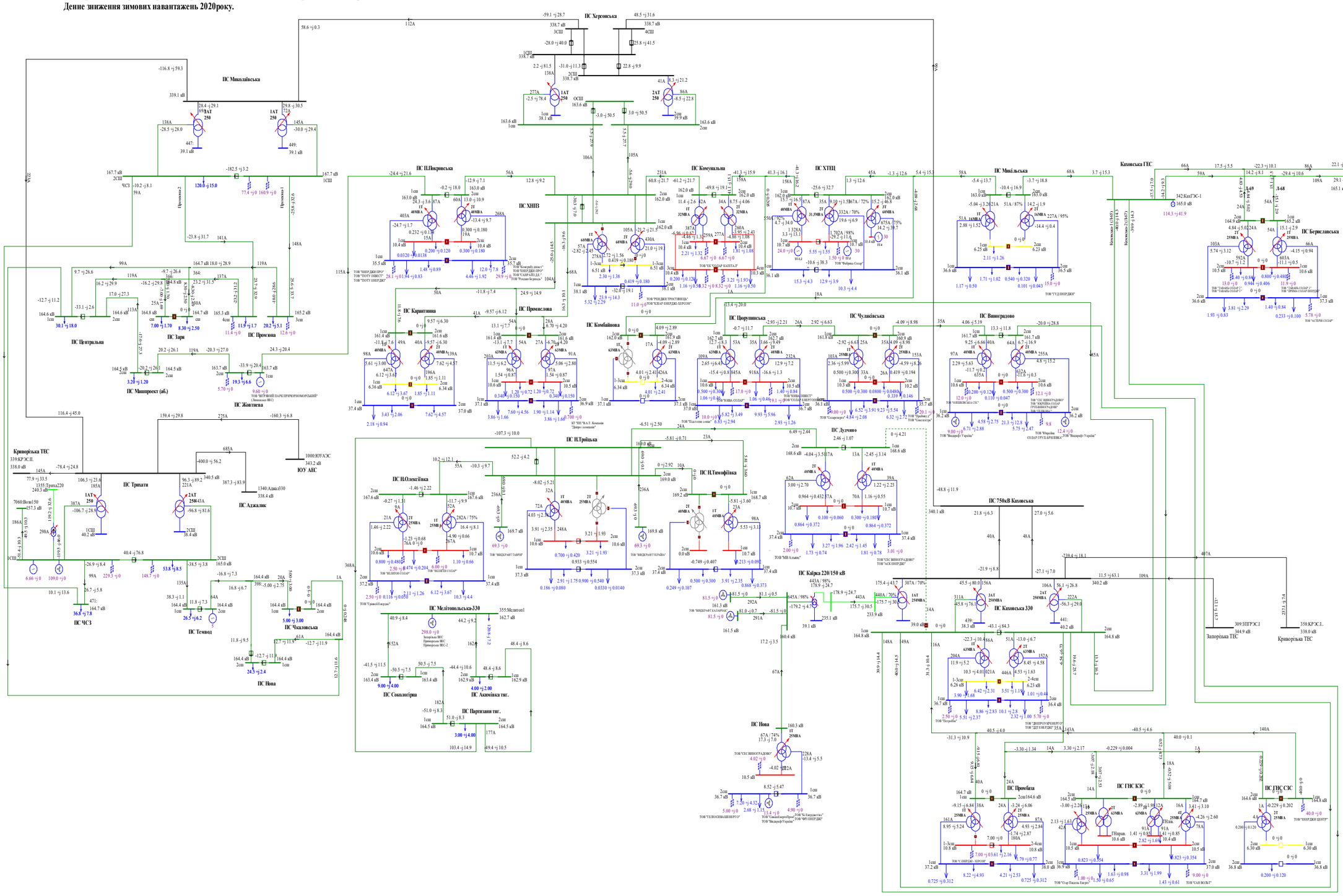
ПС Миколаївська
ПС Херсонська
ПС Каховська
ПС 750кВ Каховська
ПС Каховська 330
ПС Кайсра 220/150 кВ
ПС Дудчино
ПС Центральна
ПС Зари
ПС Промона
ПС Жовтнева
ПС Маширозт (аб.)
ПС Криворізька ТЕС
ПС Трикати
ПС Аджалик
ПС ЧСЗ
ПС Темвод
ПС Нова
ПС Чкаловська
ПС Покровська
ПС ХНПЗ
ПС Комунальна
ПС ХТЕЦ
ПС Карантинна
ПС Промислова
ПС Комбайнова
ПС Іванівська
ПС Чудлівська
ПС Виноградово
ПС Троїцька
ПС Олексіївка
ПС Тимофіївка
ПС Мелітопольська-330
ПС Сокологірна
ПС Акімівська тяг.
ПС Партизанська тяг.
ПС Нова
ПС Промінна
ПС ГНС КЗС
ПС СЗС
Каховська ГЕС
ПС Нафтопровід
ПС Бериславська
Запорізька ТЕС
Криворізька ТЕС
ПС Кривбасенерго
ПС Запорізькі ТЕС
ПС Запорізька АЕС
ПС Запорізька ТЕС
ПС Запорізька ТЕС
ПС Запорізька Т

Схема 59. Аналіз ремонтного режиму роботи мережі 150кВ та вище Південного регіону ОЕС України (відключення ПЛ 150 кВ Н.Троїцьк на ПС Партизани).
Денне зниження зимових навантажень 2020року.

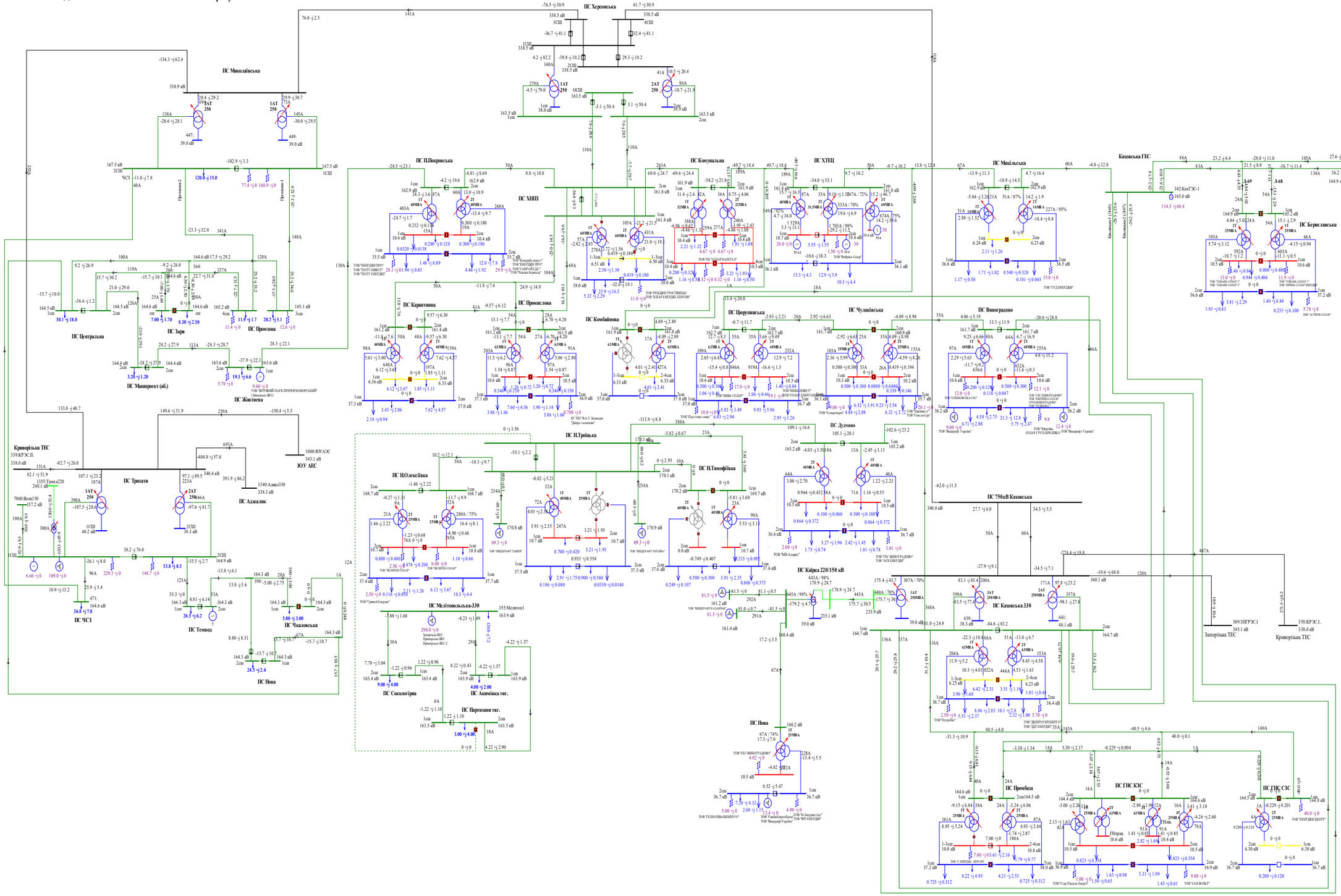

Схема 60. Аналіз ремонтно-аварійного режиму роботи мережі 150кВ та вище Південного регіону ОЕС України (відключення 3АТ на ПС 330кВ «Каховська» при виведеному у ремонт 2АТ на ПС 330кВ «Каховська»).
Денне зниження зимових навантажень 2020року.

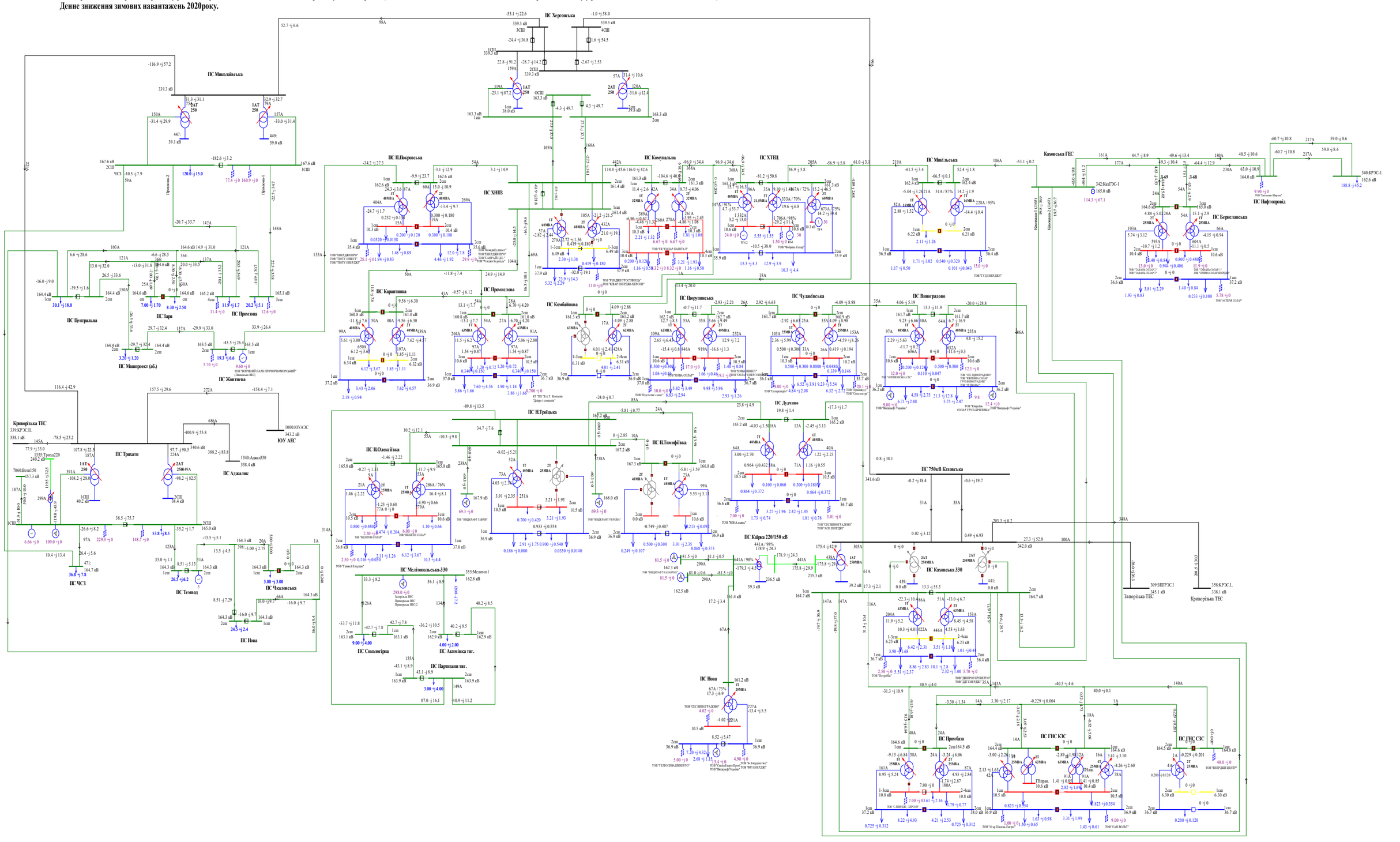

Схема 61. Аналіз ремонтно-аварійного режиму роботи мережі 150кВ та вище Південного регіону ОЕС України (відключення ПЛ 330 «Каховська 750 - Херсонська » при виведенні у ремонт ПЛ 330 «Трихати - Миколаївська»).
Денне зниження зимових навантажень 2020року.

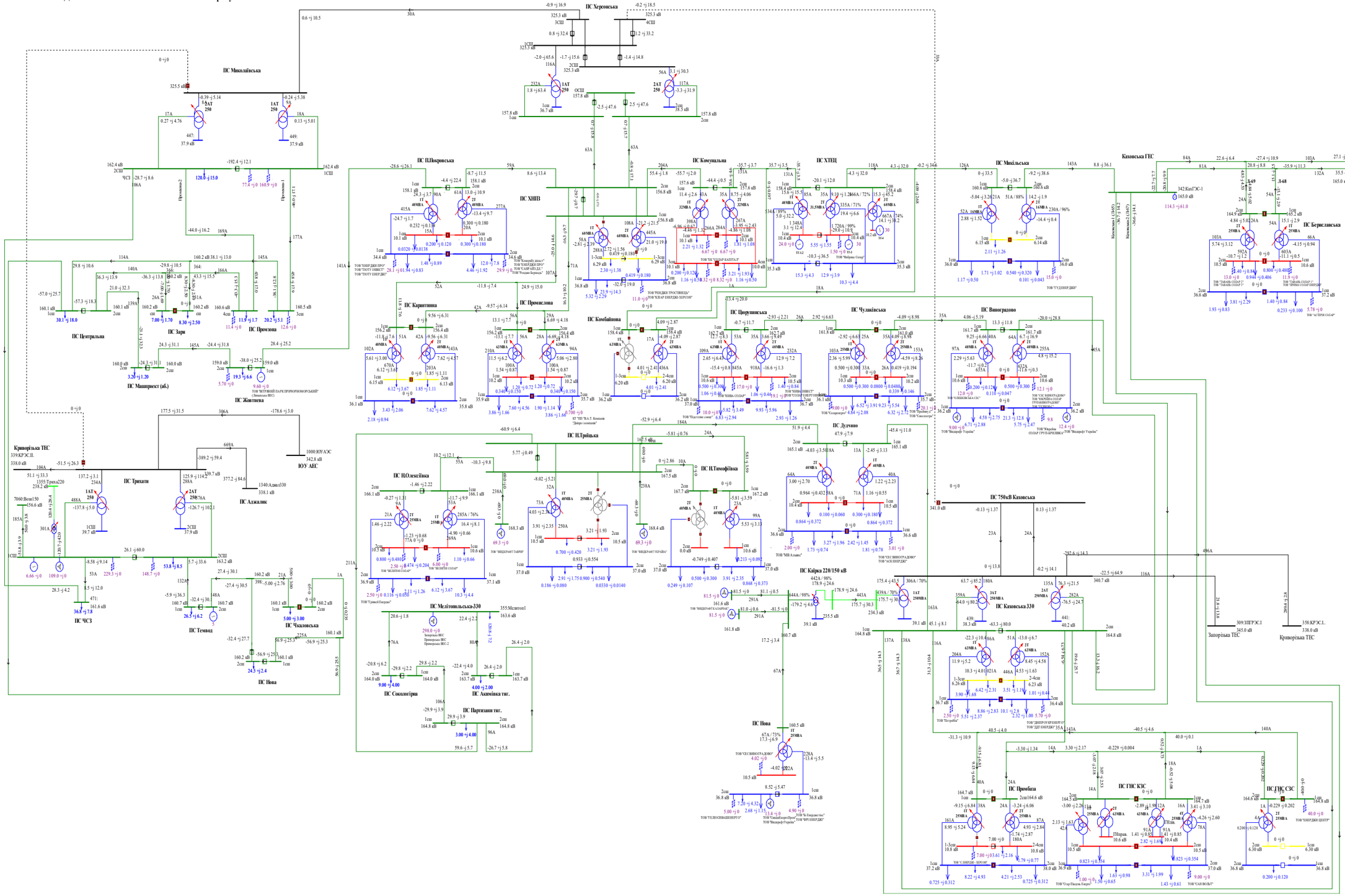

Схема 62. Аналіз ремонтно-аварійного режиму роботи мережі 150кВ та вище Південного регіону ОЕС України (відключення ПЛ 330 «Каховська - КрТЕС» при виведеній у ремонт ПЛ 330 «Каховська - ЗаТЕС»).
Денне зниження зимових навантажень 2020року.

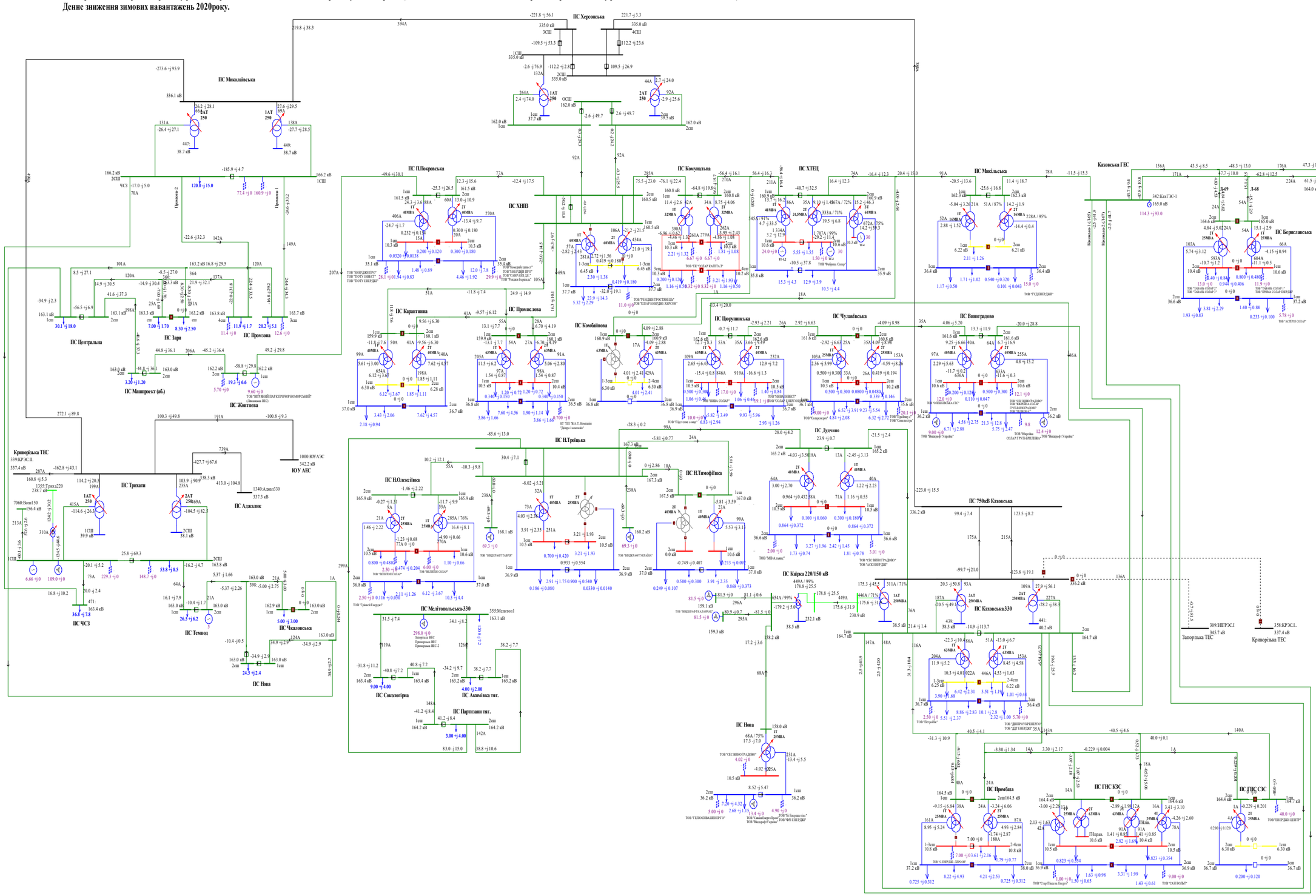

Схема 63. Аналіз ремонтно-аварійного режиму роботи мережі 150кВ та вище Південного регіону ОЕС України (відключення ПЛ 330 «Каховська 750 – Каховська 2» при виведенні у ремонт ПЛ 330«Каховська 750 – Каховська 1»).
Денне зниження зимових навантажень 2020року.

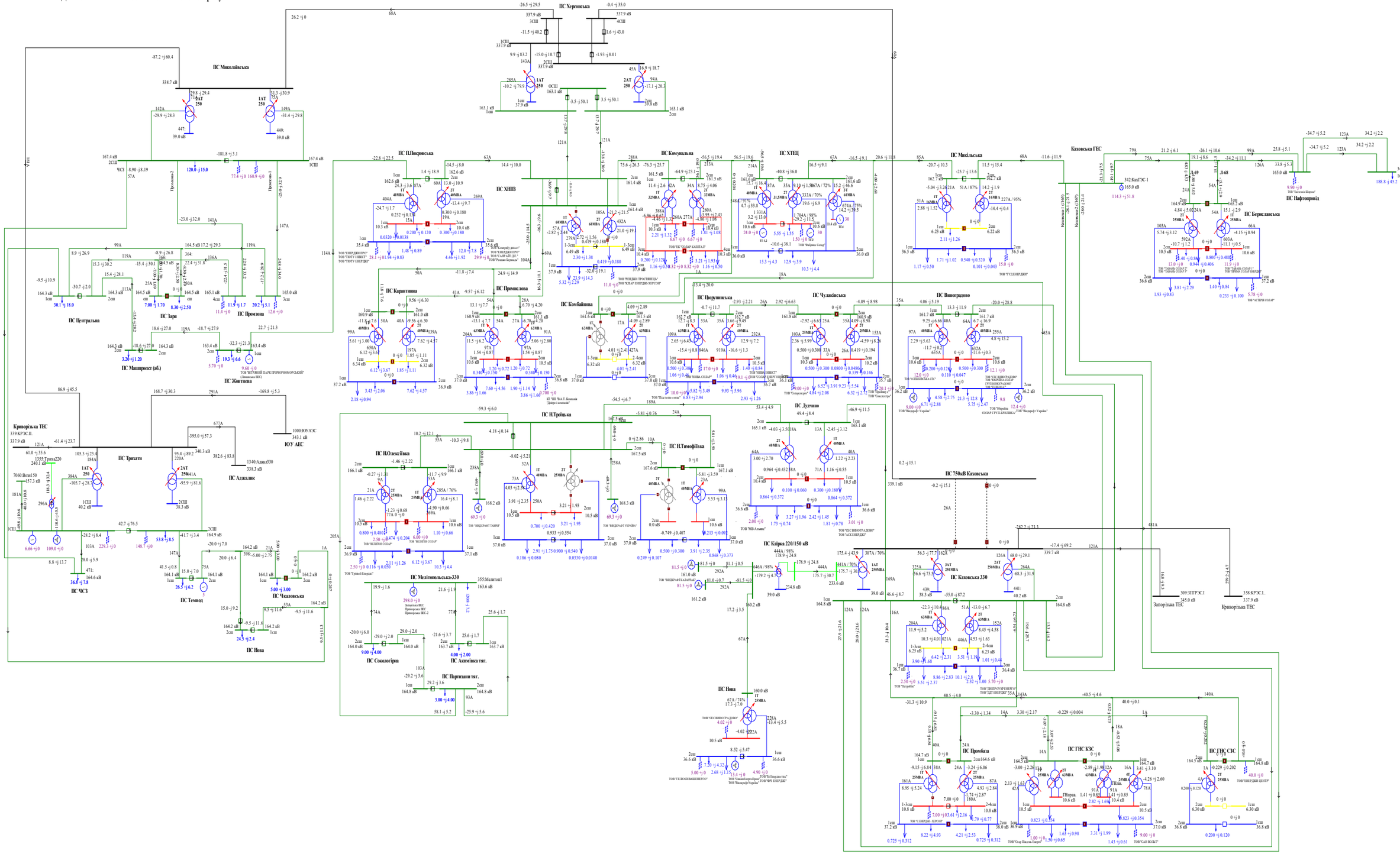

Схема 64. Аналіз ремонтно-аварійного режиму роботи мережі 150кВ та вище Південного регіону ОЕС України (відключення ПЛ 330 «Каховська 750 - Херсонська» при виведеній у ремонт ПЛ 330 «Каховська - КрТЕС»).

Денне зниження зимових навантажень 2020року.

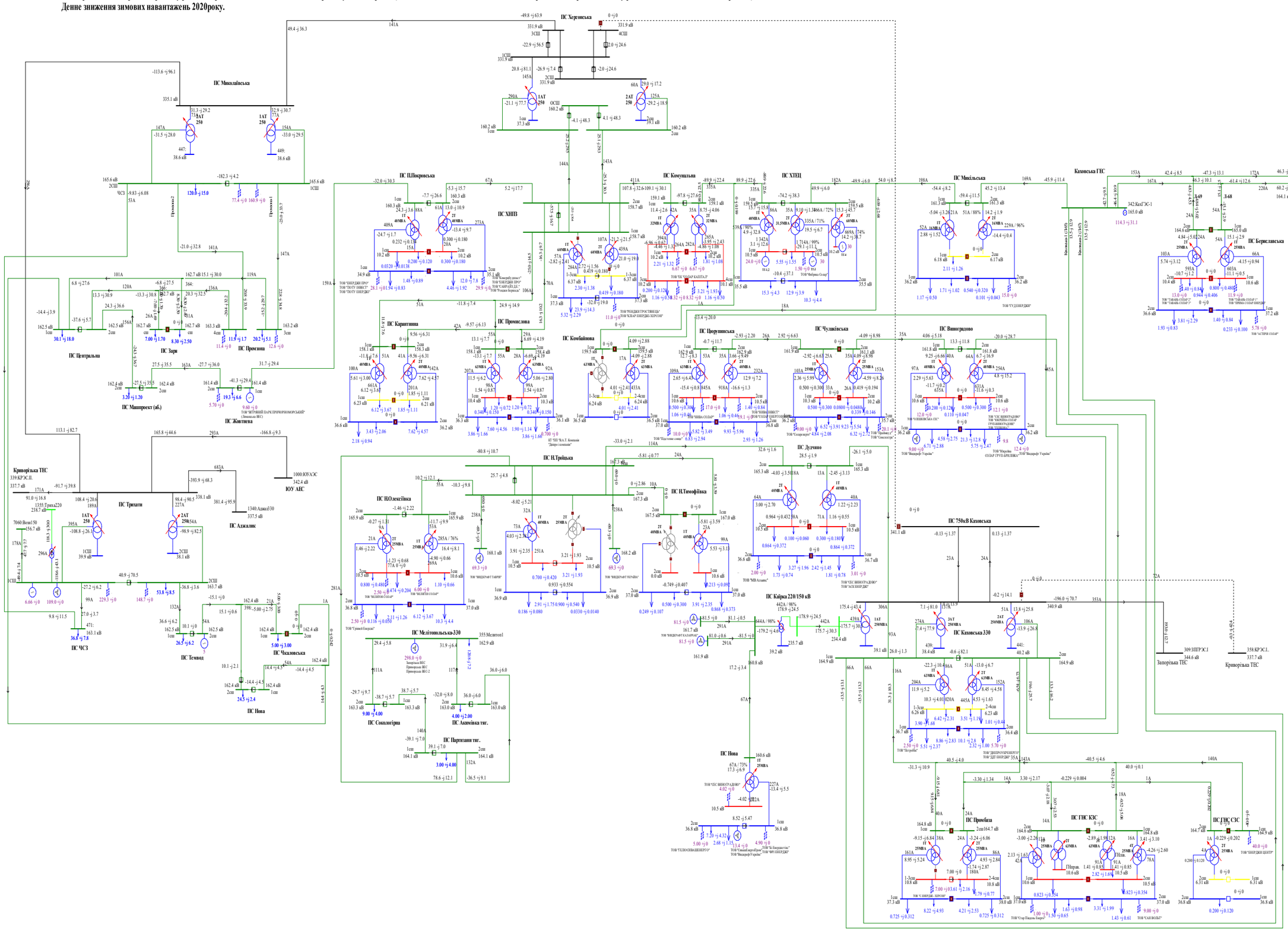

Схема 65. Аналіз ремонтно-аварійного режиму роботи мережі 150кВ та вище Південного регіону ОЕС України(відключення ПЛ 150 «Каховська – Каховська ГЕС 2» при виведенні у ремонт ПЛ 150 «Каховська – Каховська ГЕС 1»).

Денне зниження зимових навантажень 2020року.

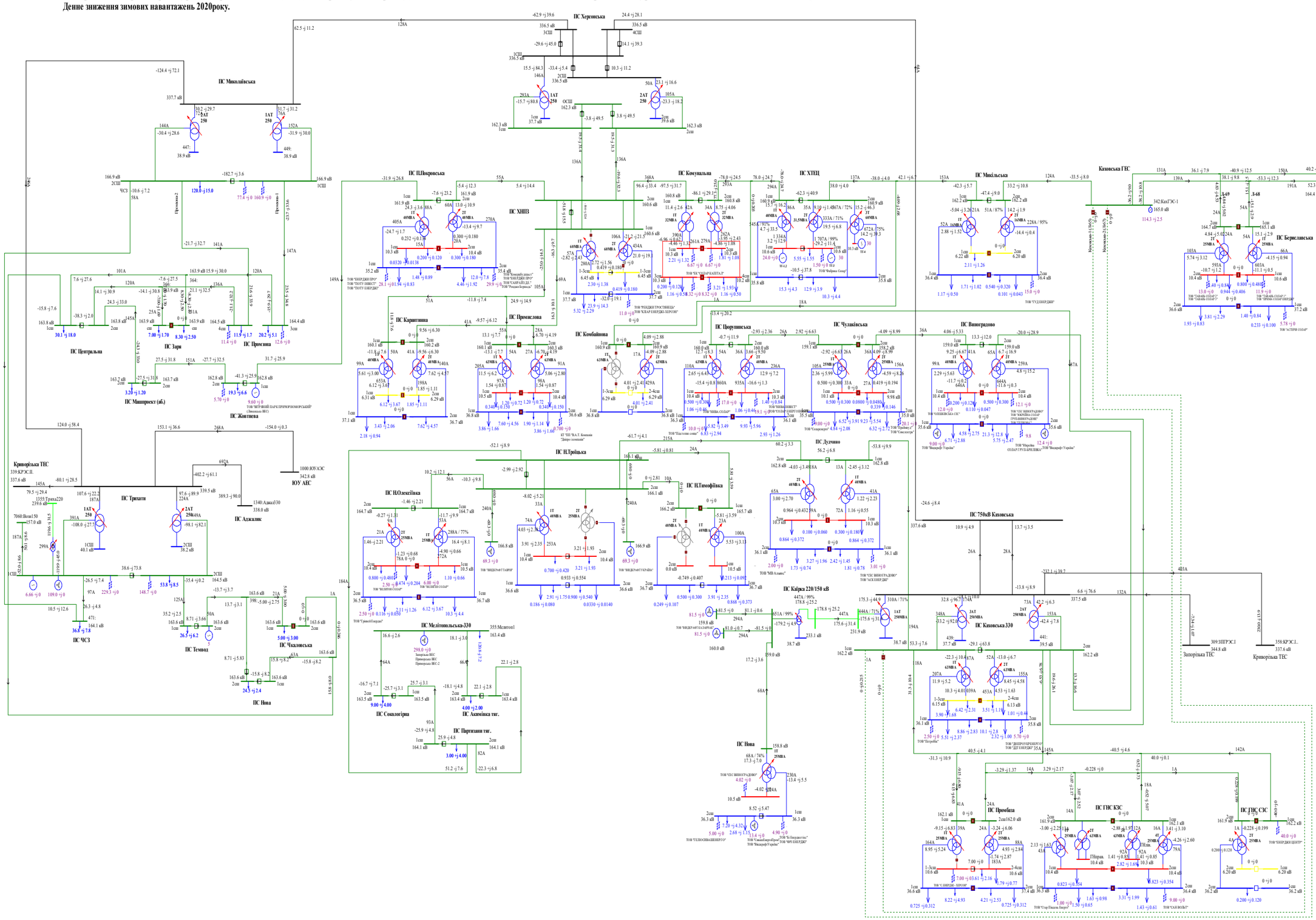

Схема 66. Аналіз ремонтно-аварійного режиму роботи мережі 150кВ та вище Південного регіону ОЕС України (відключення ПЛ 150 «Партизани – Н.Троїцьк» при виведеному у ремонт 2АТ на ПС 330кВ «Каховська»).

Денне зниження зимових навантажень 2020року.

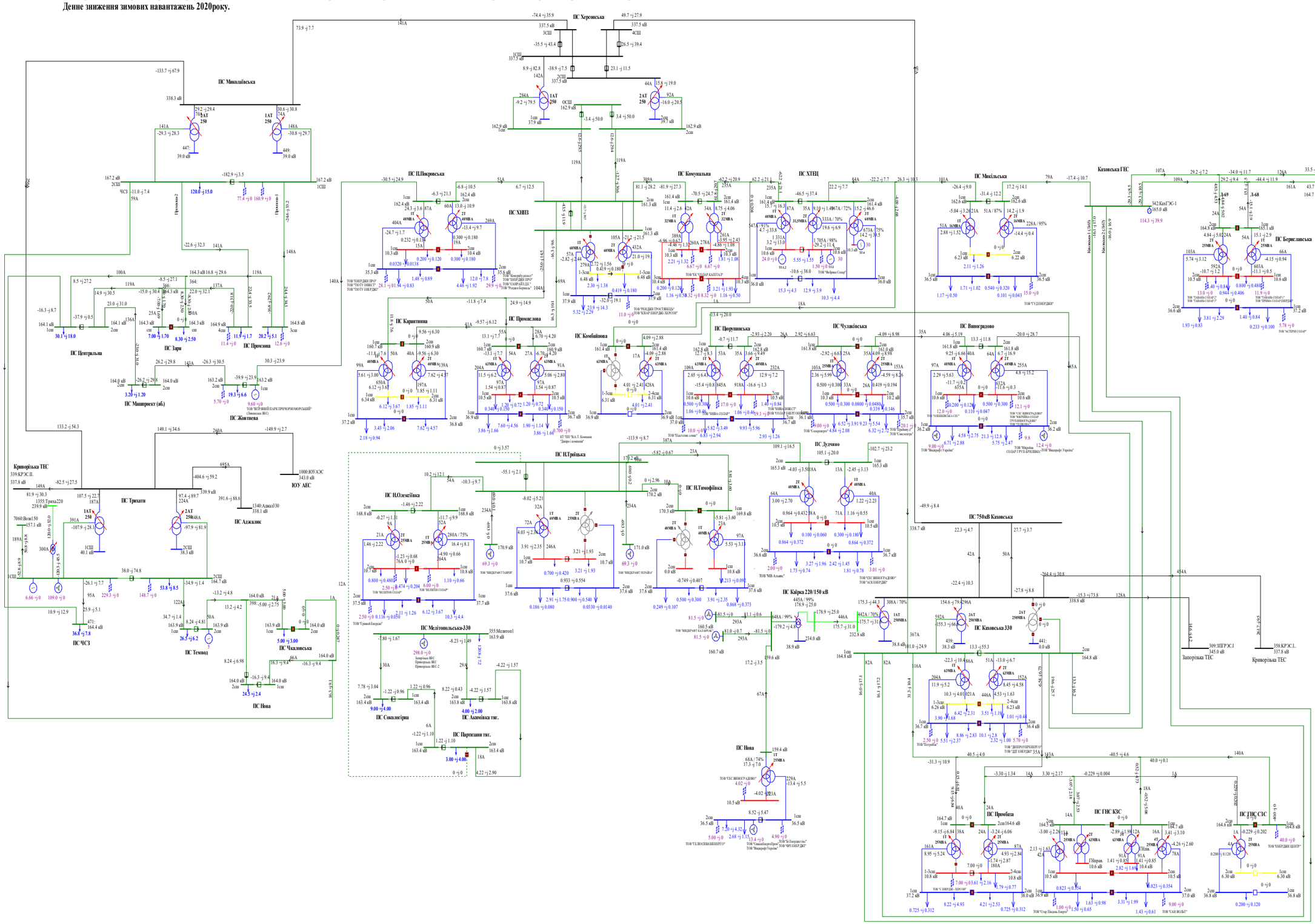

Схема 67. Аналіз ремонтно-аварійного режиму роботи мережі 150кВ та вище Південного регіону ОЕС України (відключення 2СШ-330 на ПС 330 «Каховська» при виведенні у ремонт 1СШ-330 на ПС 330кВ «Каховська»).

Денне зниження зимових навантажень 2020року.

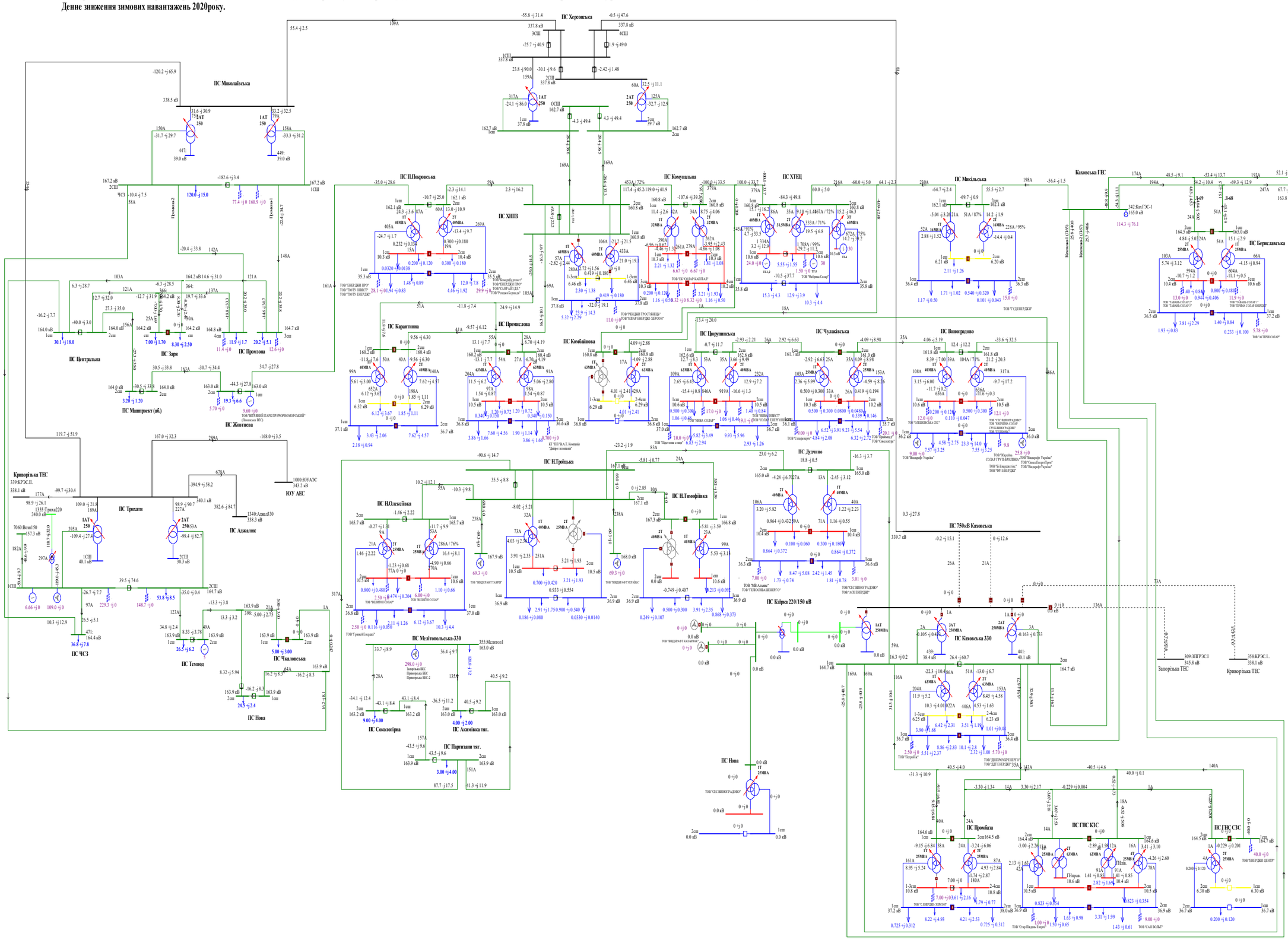

Схема 68. Аналіз ремонтно-аварійного режиму роботи мережі 150кВ та вище Південного регіону ОЕС України (відключення 2АТ на ПС 330кВ «Каховська» при виведенні у ремонт ПЛ 150 «Каховська ГЕС - Микільська»).
Денне зниження зимових навантажень 2020року.

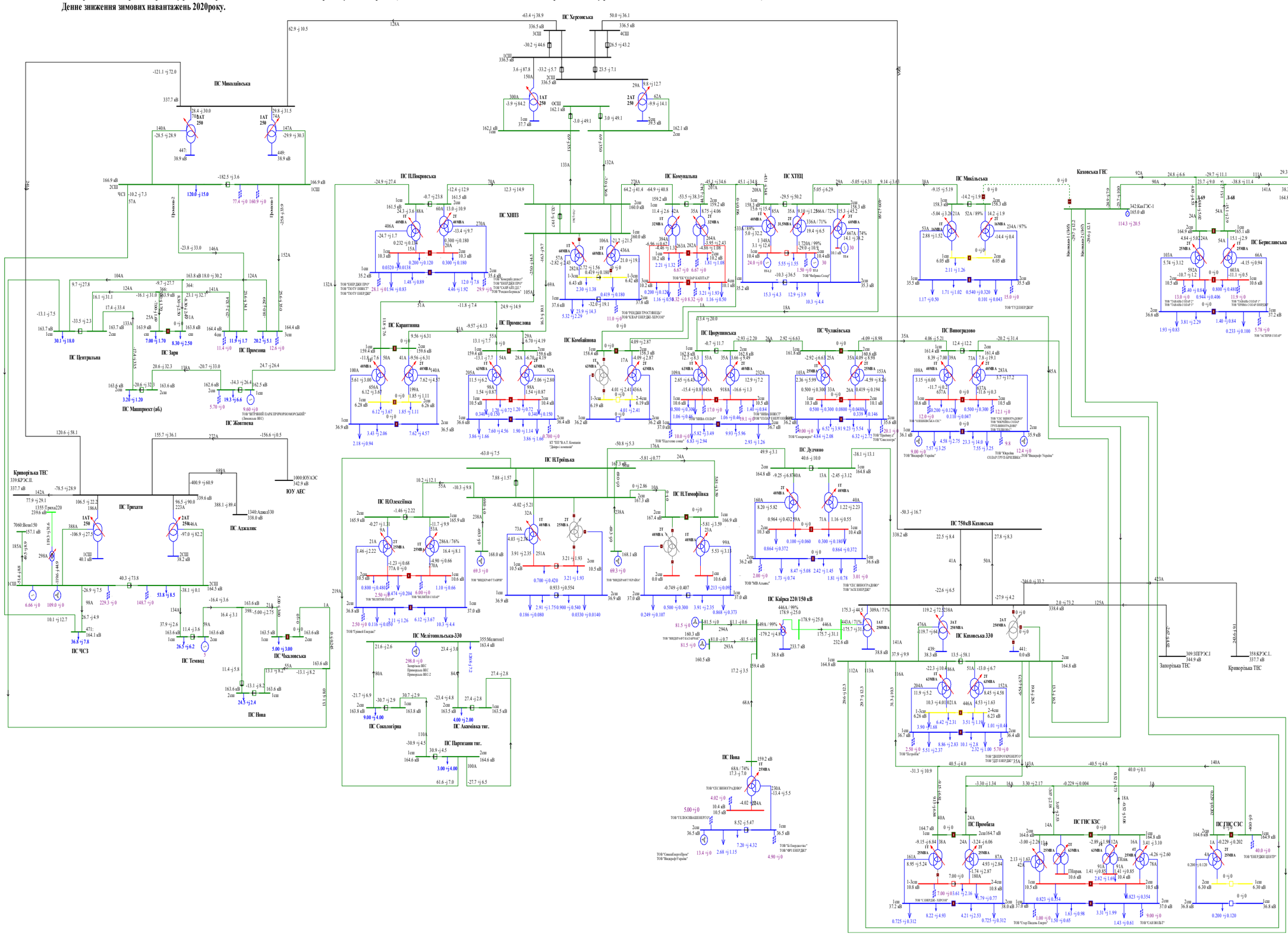

Схема 69. Аналіз ремонтно-аварійного режиму роботи мережі 150кВ та вище Південного регіону ОЕС України ((відключення ПЛ 150кВ «Мелітопольська - Акимівка» при виведенні у ремонт ПЛ 150 «Мелітопольська - Сокологірна»).

Денне зниження зимових навантажень 2020року.

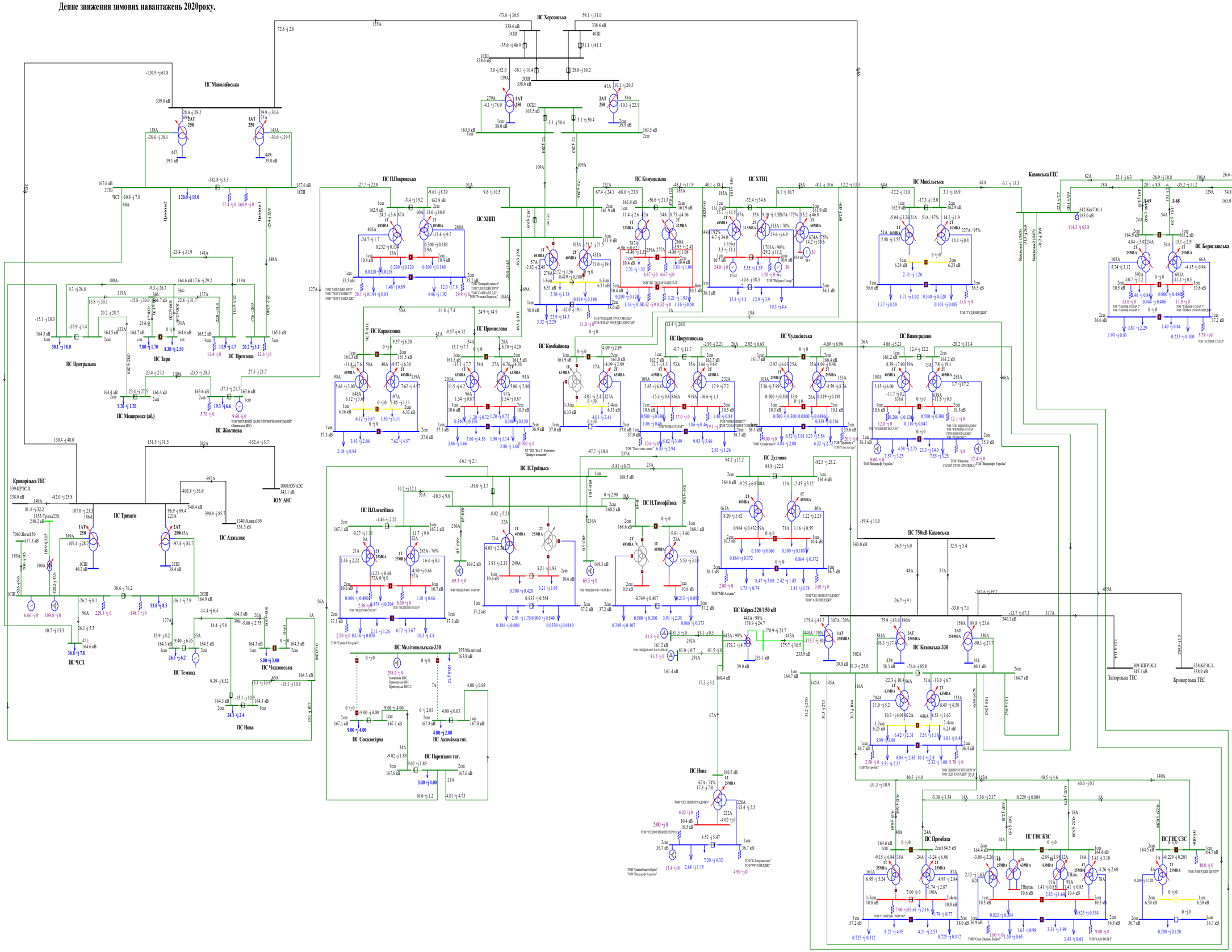

Схема 69. Аналіз ремонтно-аварійного режиму роботи мережі 150кВ та вище Південного регіону ОЕС України ((відключення ПЛ 150кВ «Мелітопольська - Акимівка» при виведенні у ремонт ПЛ 150 «Мелітопольська - Сокологірна»).

Денне зниження зимових навантажень 2020року.

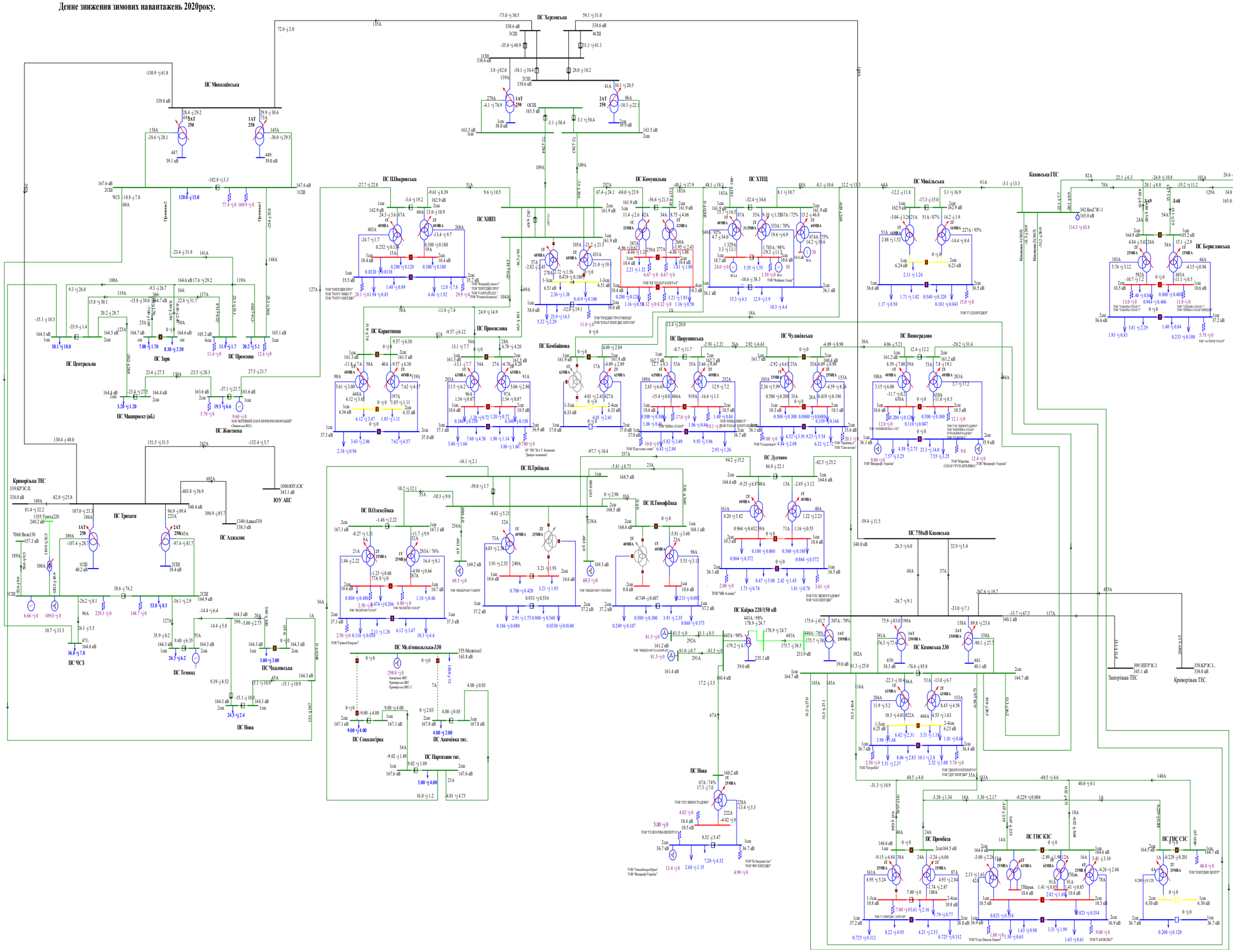

Схема 70. Аналіз ремонтно-аварійного режиму роботи мережі 150кВ та вище Південного регіону ОЕС України (відключення ПЛ 150кВ «Партизани -Акимівка» при виведенні у ремонт ПЛ 150 «Партизани — Сокологірна»).
Денне зниження зимових навантажень 2020року.

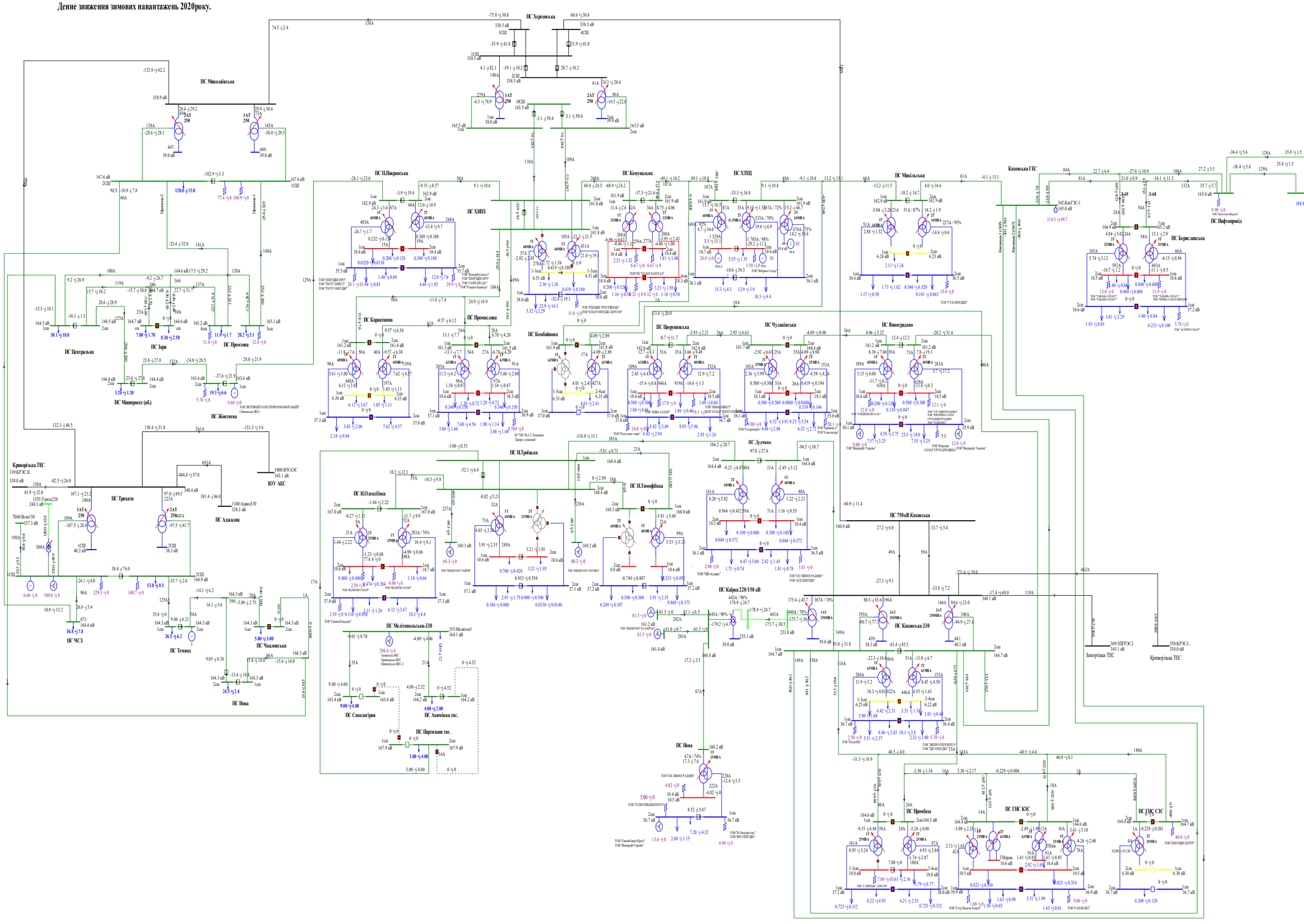

Схема 71. Аналіз ремонтного режиму роботи мережі 150кВ та вище Південного регіону ОЕС України (відключення ПЛ 150 кВ П.Покровська на ПС Жовтнева).

Вечірній максимум зимових навантажень 2020 року.

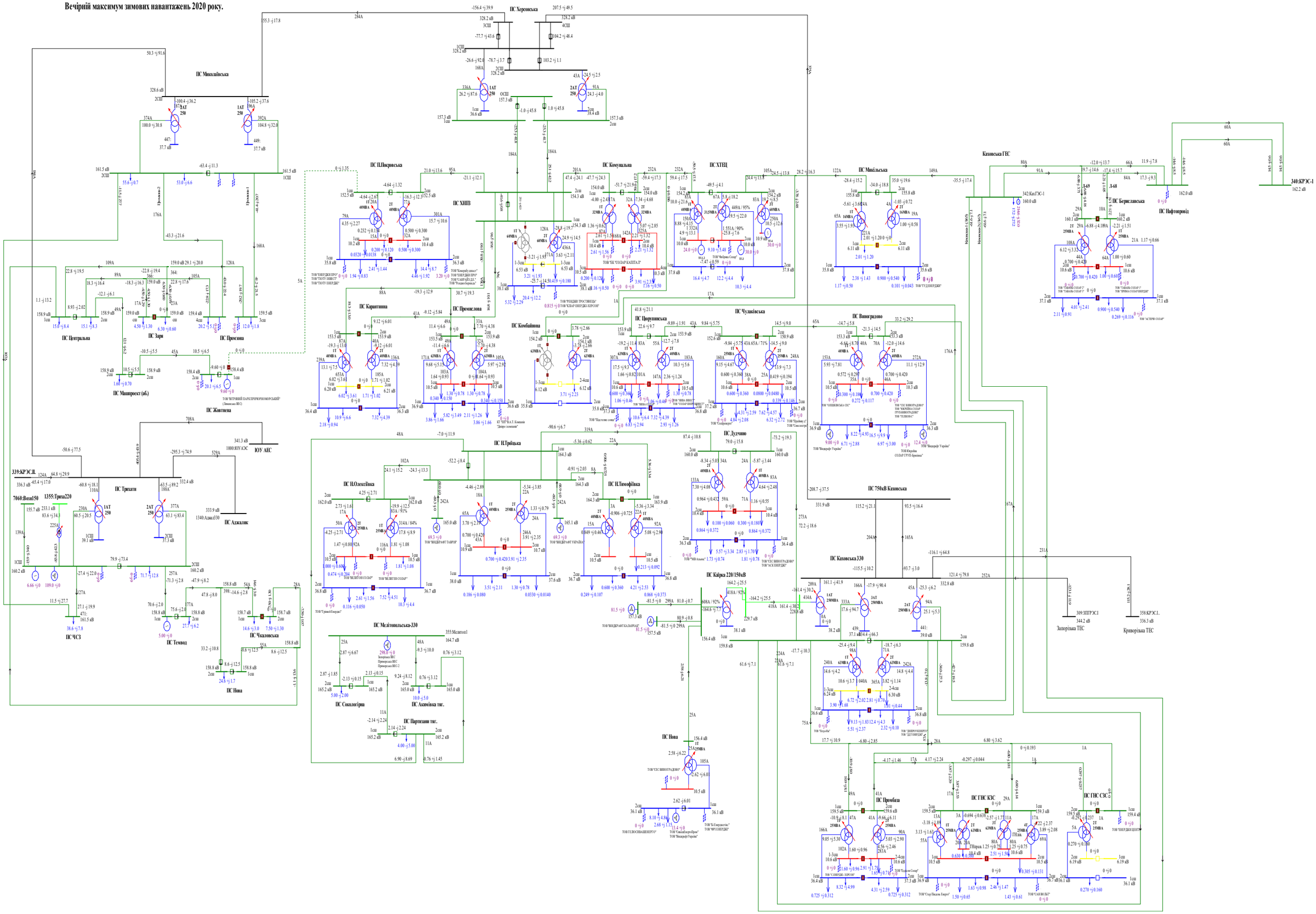

Схема 72. Аналіз ремонтного режиму роботи мережі 150кВ та вище Південного регіону ОЕС України (відключення ПЛ 150 кВ Комунальна на ПС ХНПЗ).
Вечірній максимум зимових навантажень 2020 року.

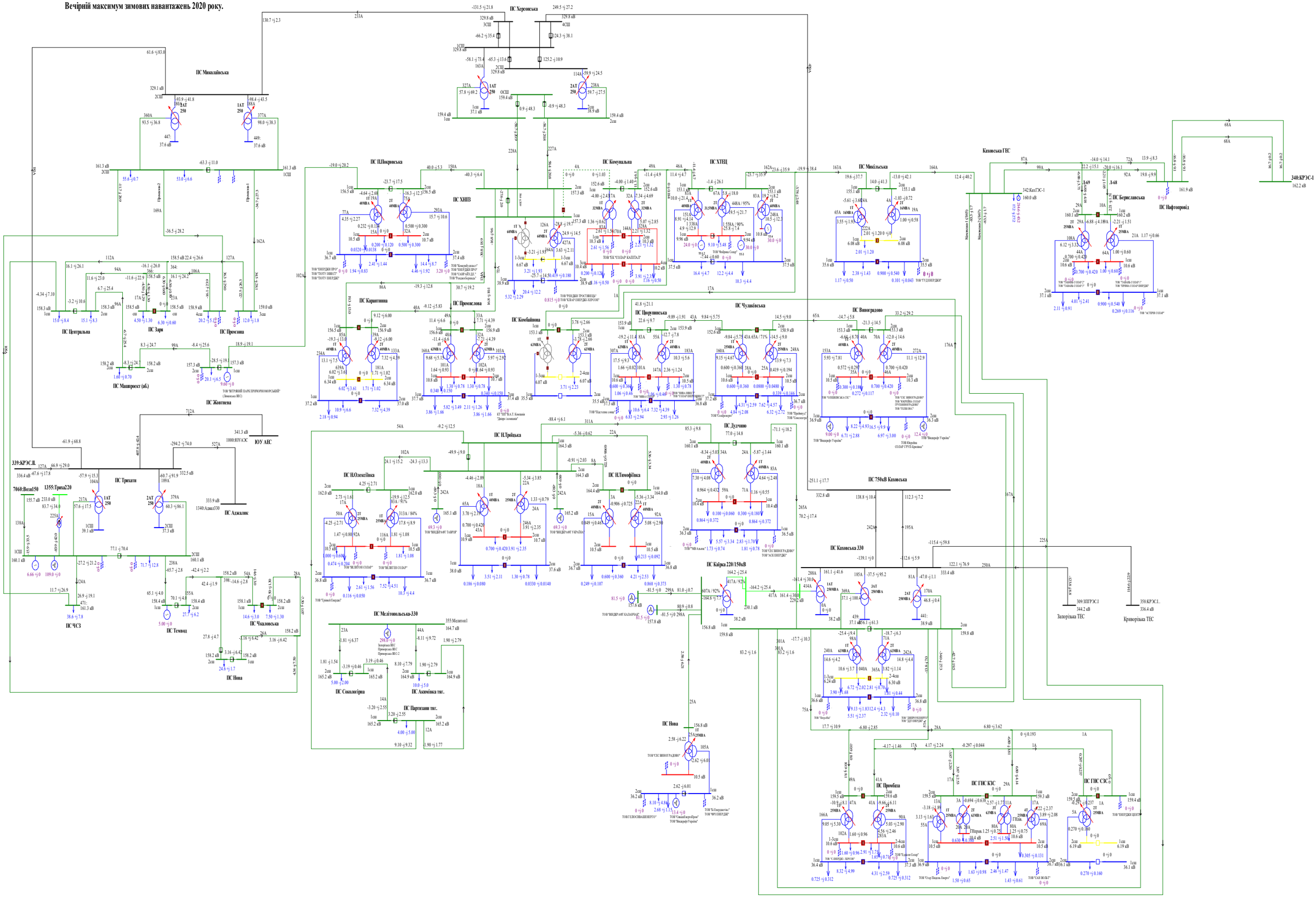

Схема 73. Аналіз ремонтного режиму роботи мережі 150кВ та вище Південного регіону ОЕС України (відключення ПЛ 150 кВ Микільська на Каховській ГЕС).
Вечірній максимум зимових навантажень 2020 року.

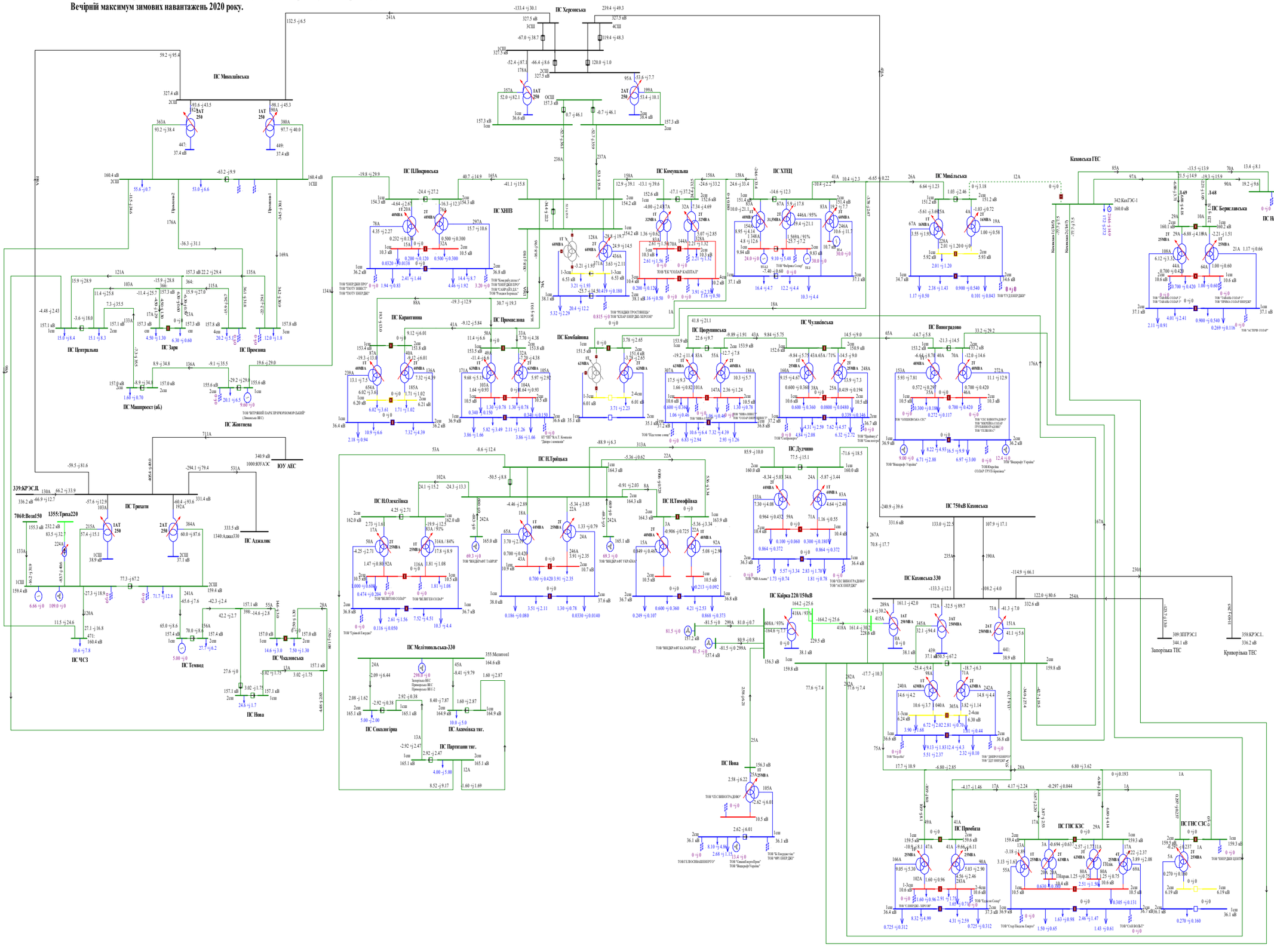
ПС Миколаївська
ПС Херсонська
ПС Каховська ГЕС
ПС Трикати
ПС Жовтнева
ПС Центральна
ПС Заря
ПС Промінна
ПС Маяк
ПС ЧСЗ
ПС Темвод
ПС Нова
ПС Мелітопольська-330
ПС Сокологірка
ПС Акхомівка тяг.
ПС Партизани тяг.
ПС Джалик
ПС Каїрка 220/150кВ
ПС 750кВ Каховська
ПС Каховська 330
ПС Запорізька ТЕС
ПС Кривorізька ТЕС
ПС Берегівська
ПС Нафтопровід
ПС Пологівська
ПС Покровська
ПС ХНПЕ
ПС Комунальна
ПС ХТЕЦ
ПС Карантинна
ПС Промислова
ПС Комбайнова
ПС Трійська
ПС Олексіївка
ПС Тимофіївка
ПС Дудчино
ПС Чулківська
ПС Виноградово
ПС Микільська
ПС Промінь
ПС Пробівка
ПС ГНС КЗС
ПС ГНС СЗС
ПС Нова
ЮУ АЕС
339:КРЭСД
7060:Вош150
1355:Трика220
1340:Аджа330
340:КРЭС-1
309:ЗПГРЭС1
358:КРЭС1..
1000:ЮУАЭС
ТОВ "ЕНЕРДЖІ ПРО"
ТОВ "ТЕПЛОТА ЮВІСТ"
ТОВ "ТЕПЛОТА ЕНЕРДЖІ"
ТОВ "ЕК "СОЛАР КАПІТАЛ"
ТОВ "Фабрика Солар"
ТОВ "РУБІЖНІ ТРОСТИНЦІ"
ТОВ "ЮЖНАЯ ЭНЕРДЖИ ХОЛДИНГ"
ТОВ "ЕНЕРДЖІ ПРО" 2
ТОВ "ТАВАНЬ СОЛАР 2"
ТОВ "ТАВАНЬ СОЛАР 1"
ТОВ "ТРОЯНА СОЛАР ЕНЕРДЖІ"
ТОВ "ЕСТЕРІЯ СОЛАР"
ТОВ "ВІТРОВИЙ ПАРК ПРИАРОМОЙСЬКИЙ"
ТОВ "ТУДЕНЕРДЖІ"
ТОВ "ВІНДЕРАФТ ТАВРІЯ"
ТОВ "ВІНДЕРАФТ УКРАЇНА"
ТОВ "ВІНДЕРАФТ КАЛАЧРАЙ"
ТОВ "ЧЕСВИНОГРАДІВКА"
ТОВ "ЧЕСВИНОГРАДІВКА" 2
ТОВ "ЧЕСКИЙ ЕНЕРДЖІ"
ТОВ "Сонячна Україна"
ТОВ "Сонячна Україна" 2
ТОВ "Сонячна Україна" 3
ТОВ "Сонячна Україна" 4
ТОВ "СОЛАР ГРУП Бригантина"
ТОВ "СОЛАР ГРУП Бригантина" 2
ТОВ "ЧЕЛІДЖЕНСЬКА СЕС"
ТОВ "ЧЕСВИНОГРАДІВКО-ЗЕРСОЛ"
ТОВ "ЕЛЕКТРОСВІТЛО"
ТОВ "Сонячні Партнери"
ТОВ "Сонячні Партнери" 2
ТОВ "Сонячні Партнери" 3
ТОВ "Сонячні Партнери" 4
ТОВ "Сонячні Партнери" 5
ТОВ "Сонячні Партнери" 6
ТОВ "Сонячні Партнери" 7
ТОВ "Сонячні Партнери" 8
ТОВ "Сонячні Партнери" 9
ТОВ "Сонячні Партнери" 10
ТОВ "Сонячні Партнери" 11
ТОВ "Сонячні Партнери"

Схема 74. Аналіз ремонтного режиму роботи мережі 150кВ та вище Південного регіону ОЕС України(відключення ПЛ 150 кВ ХНПЗ-1, 2 на ПС Херсонська).
Вечірній максимум зимових навантажень 2020 року.

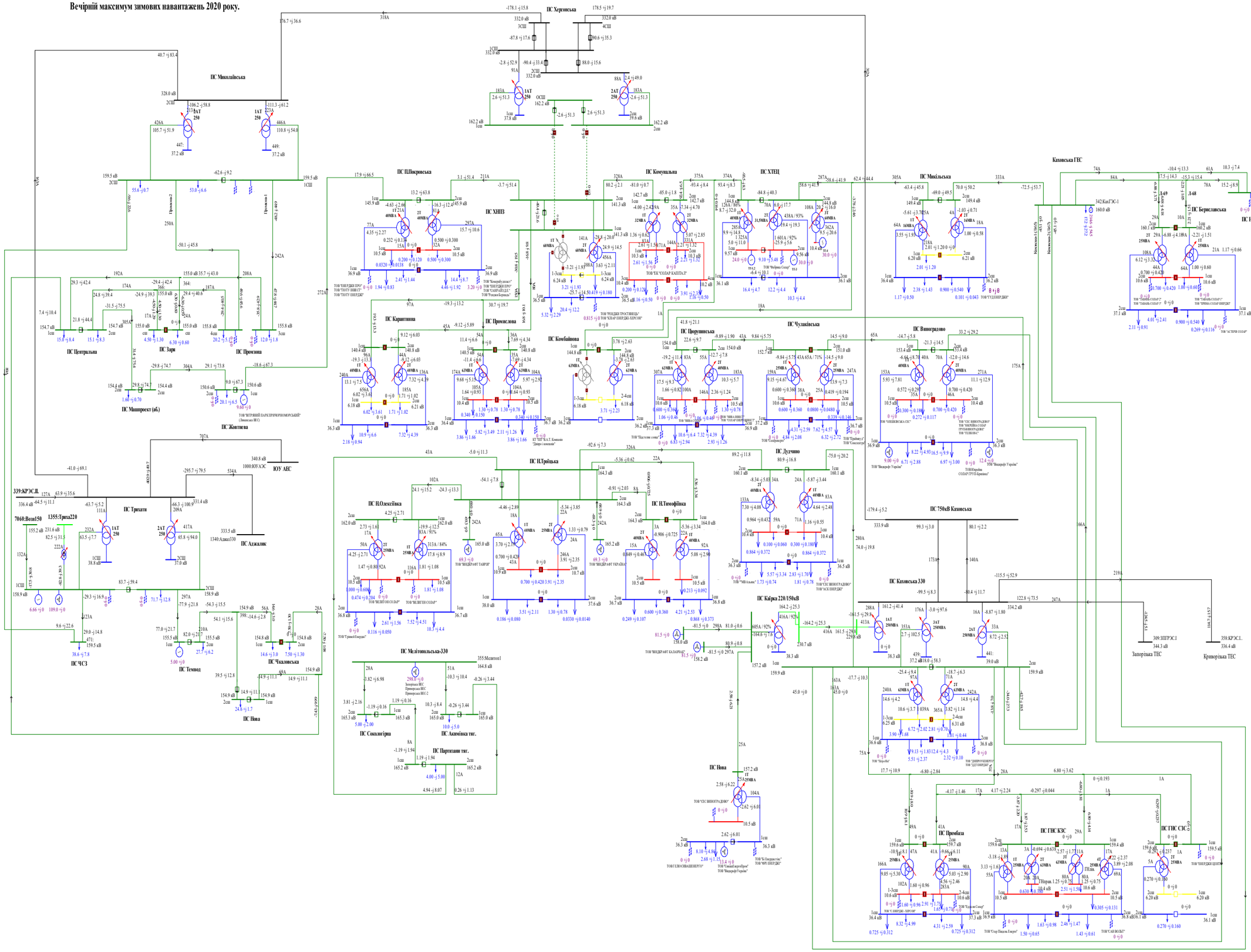
ПС Миколаївська
ПС Центральна
ПС Заря
ПС Промінь
ПС Маяк-проект (аб.)
ПС Житомирська
ПС ЧСЗ
ПС Темрюк
ПС Чкаловська
ПС Нова
ПС Трихати
ПС Джалалис
ПС ЮУ АЕС
ПС Покровська
ПС ХНПЗ
ПС Карантинна
ПС Промислова
ПС Мелітопольська-330
ПС Сокологірка
ПС Акаміївка тяг.
ПС Партизани тяг.
ПС Комунальна
ПС ХТЕЦ
ПС Комбайнова
ПС Троїцька
ПС Олексіївка
ПС Тимофіївка
ПС Кайра 220/150кВ
ПС Прорізна
ПС Чулківська
ПС Дудчино
ПС Виноградово
ПС 750кВ Каховська
ПС Каховська 330
ПС Пробаза
ПС ГНС КЗС
ПС ГНС СЗС
Каховська ГЕС
ПС Бериславська
ПС Нафтопровід
Запорізька ТЕС
Криворізька ТЕС
ТОВ "ЕНЕРДЖІ ПРО"
ТОВ "ПОТУ ІНВЕСТ"
ТОВ "ПОТУ ЕНЕРДЖІ"
ТОВ "Комерц'ятлюс"
ТОВ "ЕНЕРДЖІ ПРО"
ТОВ "САЙРАЙД Л.Е."
ТОВ "Ресталь-Бериця"
ТОВ "ЕК "СОЛАР КАПІТАЛ"
ТОВ "Фабрика Солар"
ТОВ "ТРЕЙДІН ПРОСТІНЕЙЗ"
ТОВ "ІСЛАР ЕНЕРДЖІ ХОЛДІНГ"
ТОВ "ВІНДРАФТ ТАВРІЯ"
ТОВ "ВІНДРАФТ УКРАЇНА"
ТОВ "ВІЛЬГІТОН СОЛАР"
ТОВ "ВІЛЬГІТОН СОЛАР"
ТОВ "МВА Альянс"
ТОВ "ЧСС ВИНОГРАДОВО"
ТОВ "АСК ЕНЕРДЖІ"
ТОВ "Віндкрафт Україна"
ТОВ "Віндкрафт Україна"
ТОВ "Віндкрафт Україна"
ТОВ Укрсбк СОЛАР ГРУП-Бериця"
ТОВ "ЧЕРВОНОЗАВОДСЬКА СЕС"
ТОВ "ЧЕС ВИНОГРАДОВО"
ТОВ "ЖИРНОВА СОЛАР ГРУП ВІННИЦЯ"
ТОВ "ГЕЛІОС-ВС"
ТОВ "Ескон Солар"
ТОВ "Стар Пшеніч Енерго"
ТОВ "САН ВОЛЬТ"
ТОВ "ЕНЕРДЖІ ЦЕНТР"
ТОВ "ЧСС ВИНОГРАДОВО"
ТОВ "ТАВІЯ СОЛАР 2"
ТОВ "ТАВІЯ СОЛАР 3"
ТОВ "ТАВІЯ СОЛАР 1"
ТОВ "ПРИМА СОЛАР ЕНЕРДЖІ"
ТОВ "АСТЕРН СОЛАР"
ТОВ "ЕНЕРДЖІ ПРО"
ТОВ "ТОТУ ІНВЕСТ"
ТОВ "ТОТУ ЕНЕРДЖІ"
ТОВ "ЕЛЕКТРОЗАВОДЕНЕРГО"
ТОВ "ВІНДРАФТ УКРАЇНА"
ТОВ "ЮжЕнергоРесурс"
ТОВ "ЮЖ ЕНЕРДЖІ"
ТОВ "ЮжЕнергоРесурс"
ТОВ "ЮЖ ЕНЕРДЖІ"
ТОВ "ЮЖ ЕНЕРДЖІ"
ТОВ "ЮЖ ЕНЕРДЖІ

Схема 75. Аналіз ремонтного режиму роботи мережі 150кВ та вище Південного регіону ОЕС України (відключення ПЛ 150 кВ Виноградово на ПС Каховська 330).
Вечірній максимум зимових навантажень 2020 року.

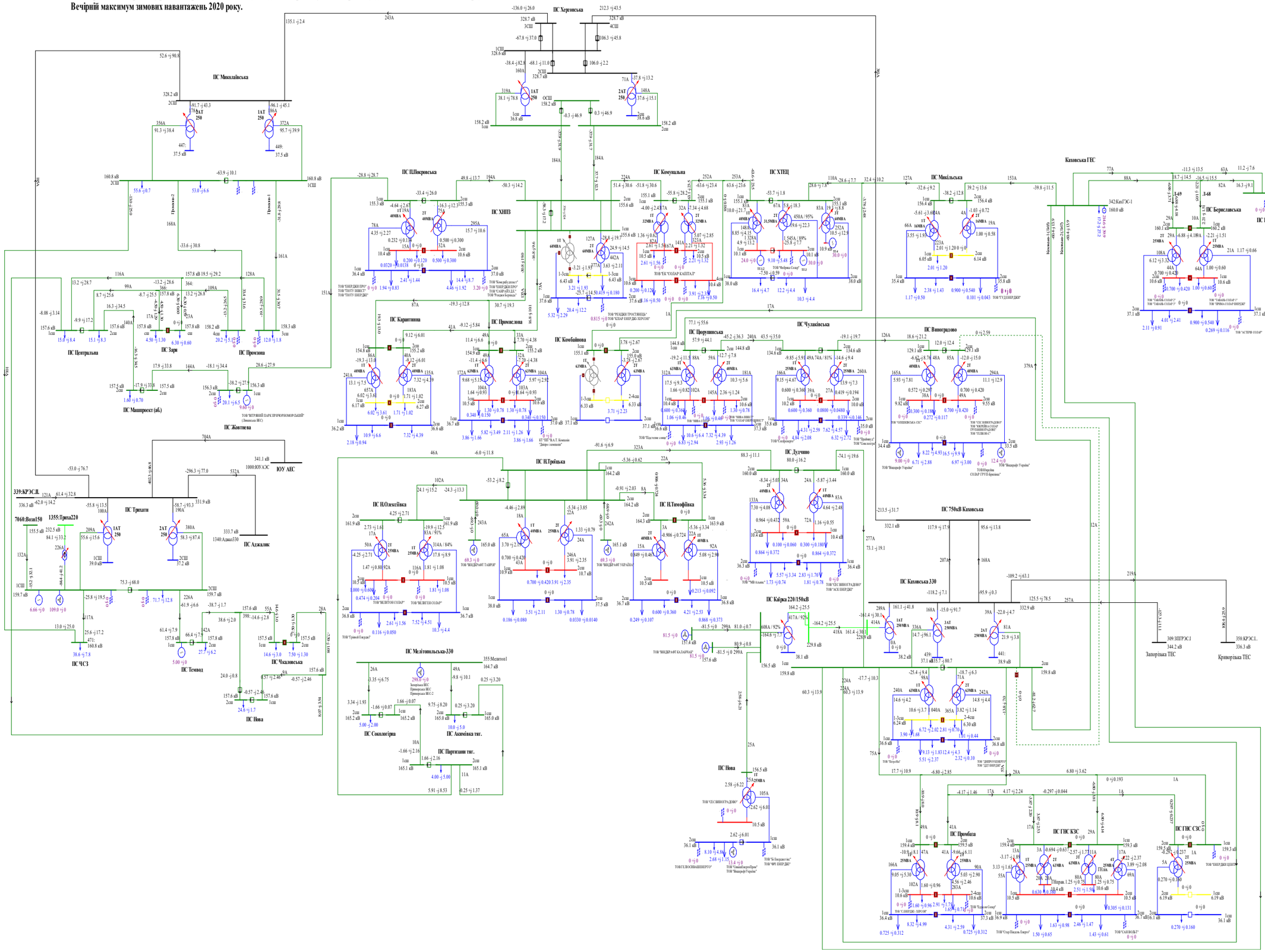
ПС Херсонська
ПС Миколаївська
ПС Центральна
ПС Заря
ПС Промінь
ПС Машироект (аб.)
ПС Жовтнева
ПС Трихати
ПС ЧСЗ
ПС Темвод
ПС Чкаловська
ПС Нова
ЮУ АЕС
339:КРЭСЦ
7060:Вош150
1355:Тріха220
ПС Шевченківська
ПС ХНПЗ
ПС Карантинна
ПС Промислова
ПС Комбайнова
ПС Комунальна
ПС ХТЕЦ
ПС Олексіївка
ПС Троїцька
ПС Мелітопольська-330
ПС Сокологірка
ПС Акімівка тяг.
ПС Партизани тяг.
ПС Тимофіївка
ПС Кабуса 220/150кВ
ПС Михайлівська
ПС Чорнушинська
ПС Чулківська
ПС Виноградово
ПС Дудчино
ПС 750кВ Каховська
ПС Каховська 330
Каховська ГЕС
342:КахГЭС-1
ПС Берислівська
ПС Нафтопровід
340:КРЭС-1
Запорізька ТЕС
309:ЗПГРЭС1
Криворізька ТЕС
358:КРЭС1..
ПС Нова
ТОВ "ЕНЕРДЖІ ПРО"
ТОВ "ЕНЕРДЖІ ЦЕНТР"
ТОВ "ЕК "СОЛАР КАПІТАЛ"
ТОВ "ТУЛЬПАНДЖІ"
ТОВ "ЧЕСНІВНАРАДІВО"
ТОВ "ЧЕСНІВКА СОЛАР"
ТОВ "СОЛАР ЕНЕРДЖІ ГРУП"
ТОВ "Сонцеград"
ТОВ "Вінд Енерджі Україна"
ТОВ "Вінтерфелл Україна"
ТОВ "Вінтерфелл Енерджі"
ТОВ "ВІНДКРАФТ УКРАЇНА"
ТОВ "ВІНДКРАФТ ТАВРІЯ"
ТОВ "ВІНДКРАФТ КАЛАНЧАК"
ТОВ "ВІНДКРАФТ ХЕРСОН"
ТОВ "ВІНДКРАФТ ЕНЕРДЖІ ХЕРСОН"
ТОВ "ВІНДКРАФТ ЕНЕРДЖІ ЮГ"
ТОВ "ВІНДКРАФТ ЕНЕРДЖІ ПІВДЕНЬ"
ТОВ "ВІНДКРАФТ ЕНЕРДЖІ ЗАХІД"
ТОВ "ВІНДКРАФТ ЕНЕРДЖІ ПІВНІЧ"
ТОВ "ВІНДКРАФТ ЕНЕРДЖІ СХІД"
ТОВ "ВІНДКРАФТ ЕНЕРДЖІ ЦЕНТР

Схема 76. Аналіз ремонтного режиму роботи мережі 150кВ та вище Південного регіону ОЕС України (відключення ПЛ 150 кВ Дудчино на ПС Каховська 330).

Вечірній максимум зимових навантажень 2020 року.

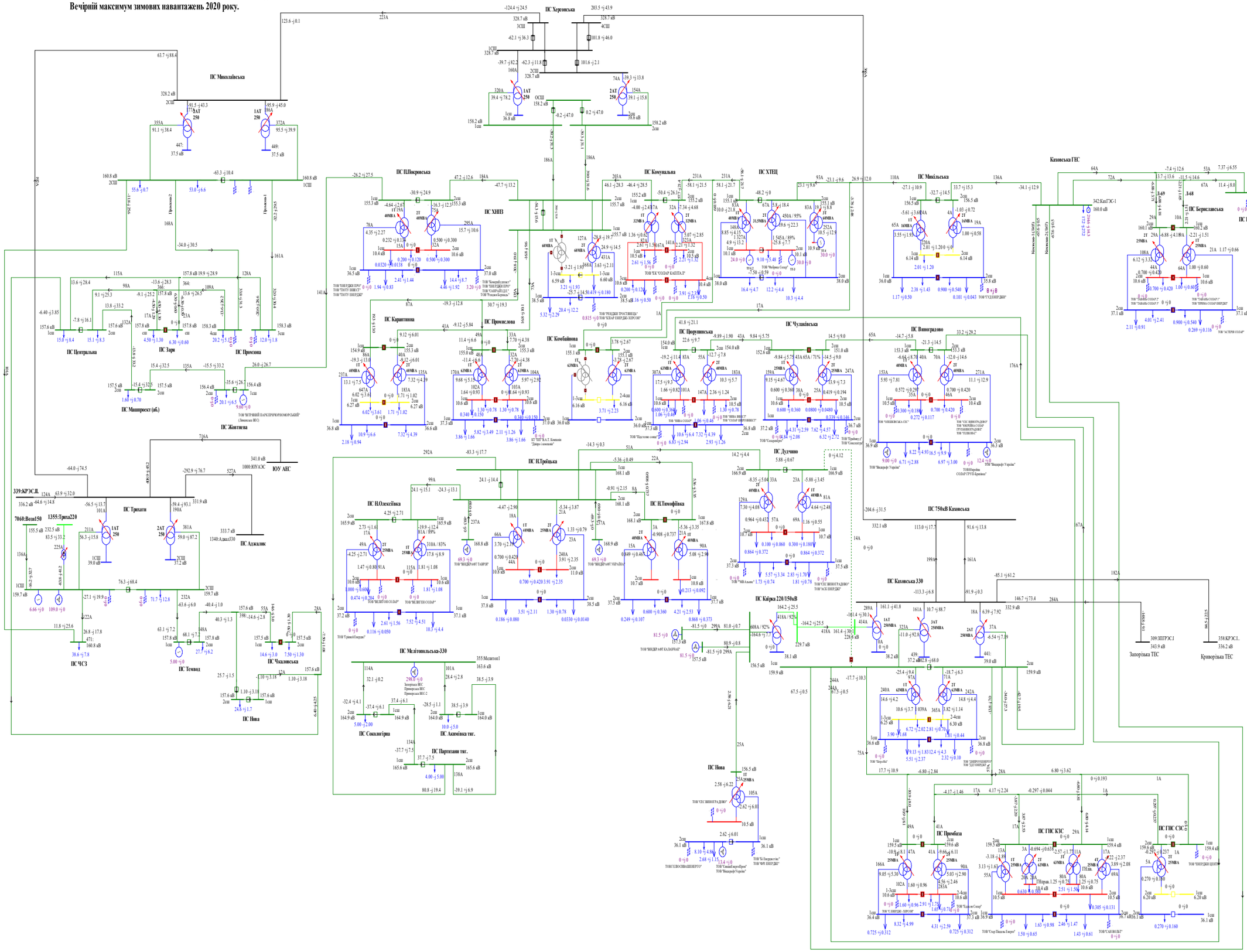

Схема 77. Аналіз ремонтного режиму роботи мережі 150кВ та вище Південного регіону ОЕС України (відключення ПЛ 150 кВ Н.Троїцьк на ПС Партизани).
Вечірній максимум зимових навантажень 2020 року.

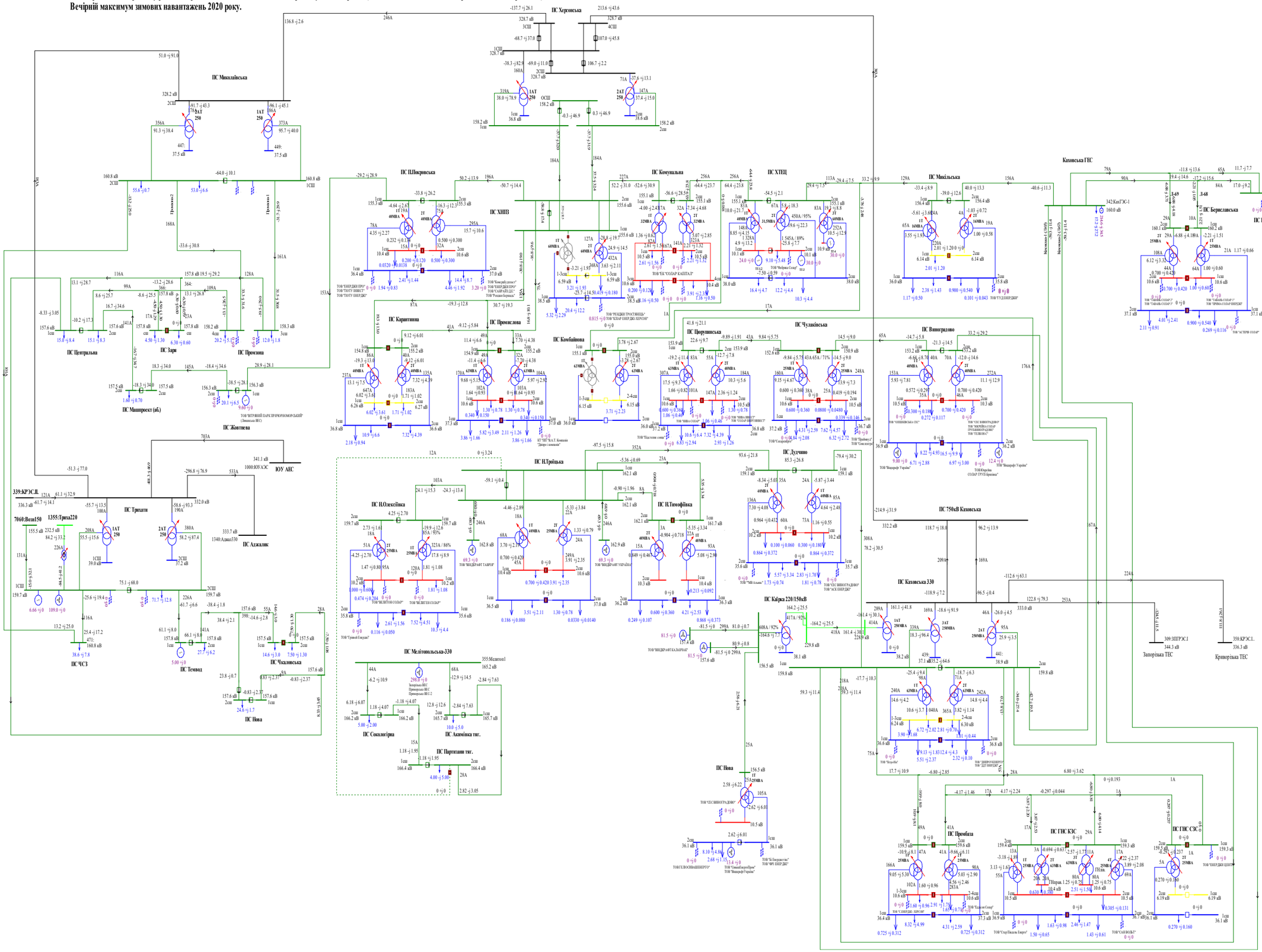
ПС Миколаївська
ПС Херсонська
ПС Каховська ГЕС
ПС Михайлівська
ПС Берегівська
ПС Нафтопровід
ПС ШПокровська
ПС ХНПЗ
ПС Комунальна
ПС ХТЕЦ
ПС Карантинна
ПС Промислова
ПС Комбайнова
ПС Прорізнівська
ПС Чулківська
ПС Виноградово
ПС Центральна
ПС Зюк
ПС Промзона
ПС Маширкст (аб.)
ПС Жовтнева
ПС Трихати
ПС Джанжалк
ЮУ АЕС
ПС ЧСЗ
ПС Темвод
ПС Чкаловська
ПС Нова
ПС Н.Троїцька
ПС Н.Олексіївка
ПС Н.Тимофіївка
ПС Мелітопольська-330
ПС Сокологірка
ПС Акимівка тяг.
ПС Партизани тяг.
ПС Дудчино
ПС Кайра 220/150кВ
ПС Нова
ПС 750кВ Каховська
ПС Каховська 330
ПС ГНС КЗС
ПС ГПС СЗС
ПС Промбаза
Запорізька ТЕС
Кривторізька ТЕС
ЮУ АЕС
339:КРЭСД1
340:КРЭС-1
7060:Вози150
1355:Триха220
1340:Алжал330
ТОВ "ЕНЕРДЖІ ПРО"
ТОВ "ТЕПЛОЕНЕРГОСЕРВІС"
ТОВ "ТЕПЛОЕНЕРГОСЕРВІС"
ТОВ "ЕК "СОЛАР КАПІТАЛ"
ТОВ "Фабрика Солар"
ТОВ "ТУЛЬПАР ДЖІ"
ТОВ "ЕНЕРДЖІ ПРО"
ТОВ "СЛАВІЯ СОЛАР"
ТОВ "ТАВАЛЬ СОЛАР 2"
ТОВ "ТАВАЛЬ СОЛАР 3"
ТОВ "ТРИМА СОЛАР ЕНЕРДЖІ"
ТОВ "ЕНЕРДЖІ ПРО"
ТОВ "ТЕПЛОЕНЕРГОСЕРВІС

Схема 78. Аналіз ремонтно-аварійного режиму роботи мережі 150кВ та вище Південного регіону ОЕС України (відключення 3АТ на ПС 330кВ «Каховська» при виведеному у ремонт 2АТ на ПС 330кВ «Каховська»).

Вечірній максимум зимових навантажень 2020 року.

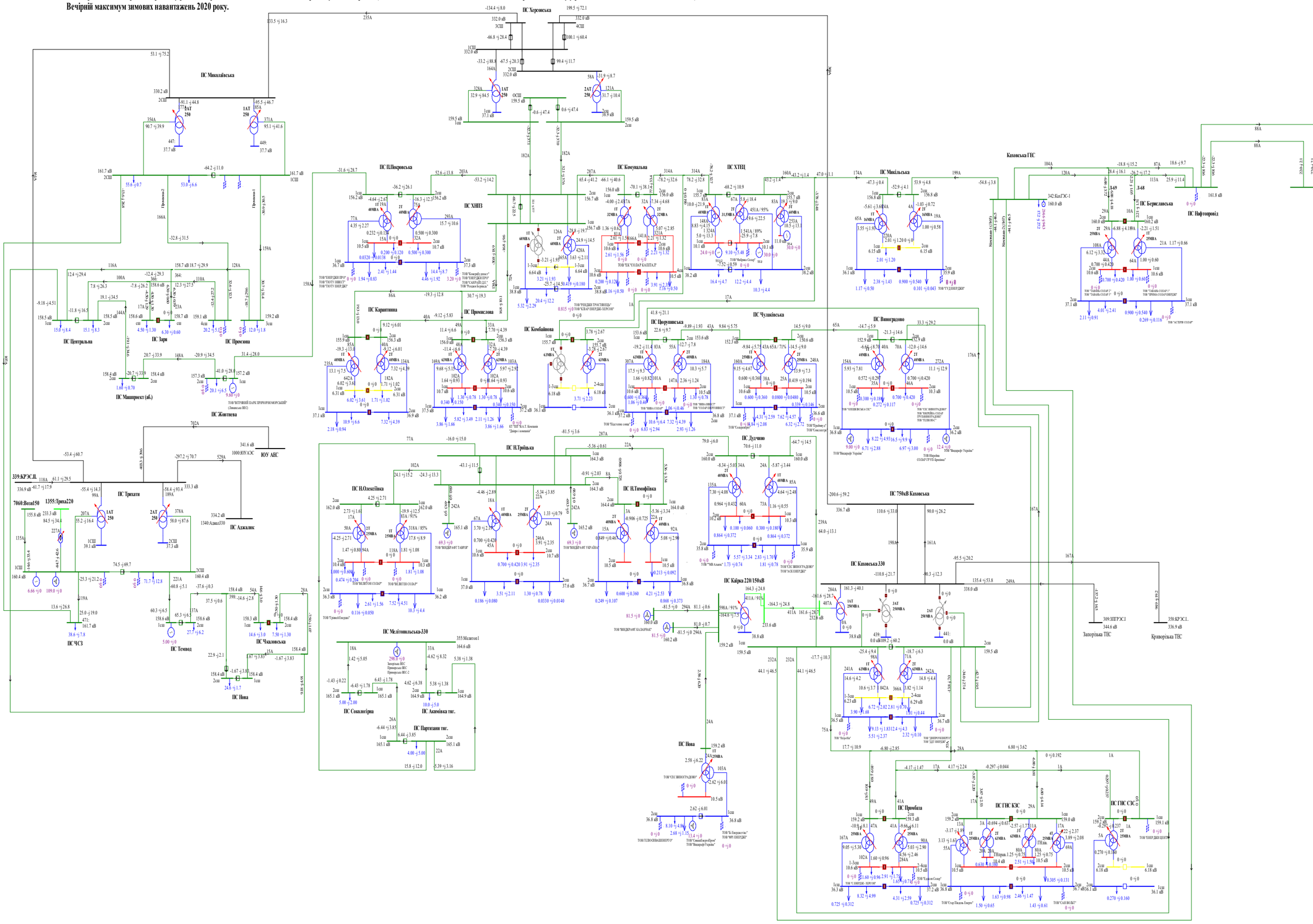
ПС Миколаївська
ПС Центральна
ПС Заря
ПС Промзона
ПС Маяк
ПС Маяк
ПС Маяк

Схема 79. Аналіз ремонтно-аварійного режиму роботи мережі 150кВ та вище Південного регіону ОЕС України (відключення ПЛ 330 «Каховська 750 - Херсонська » при виведеній у ремонт ПЛ 330 «Трихати - Миколаївська»).

Вечірній максимум зимових навантажень 2020 року.

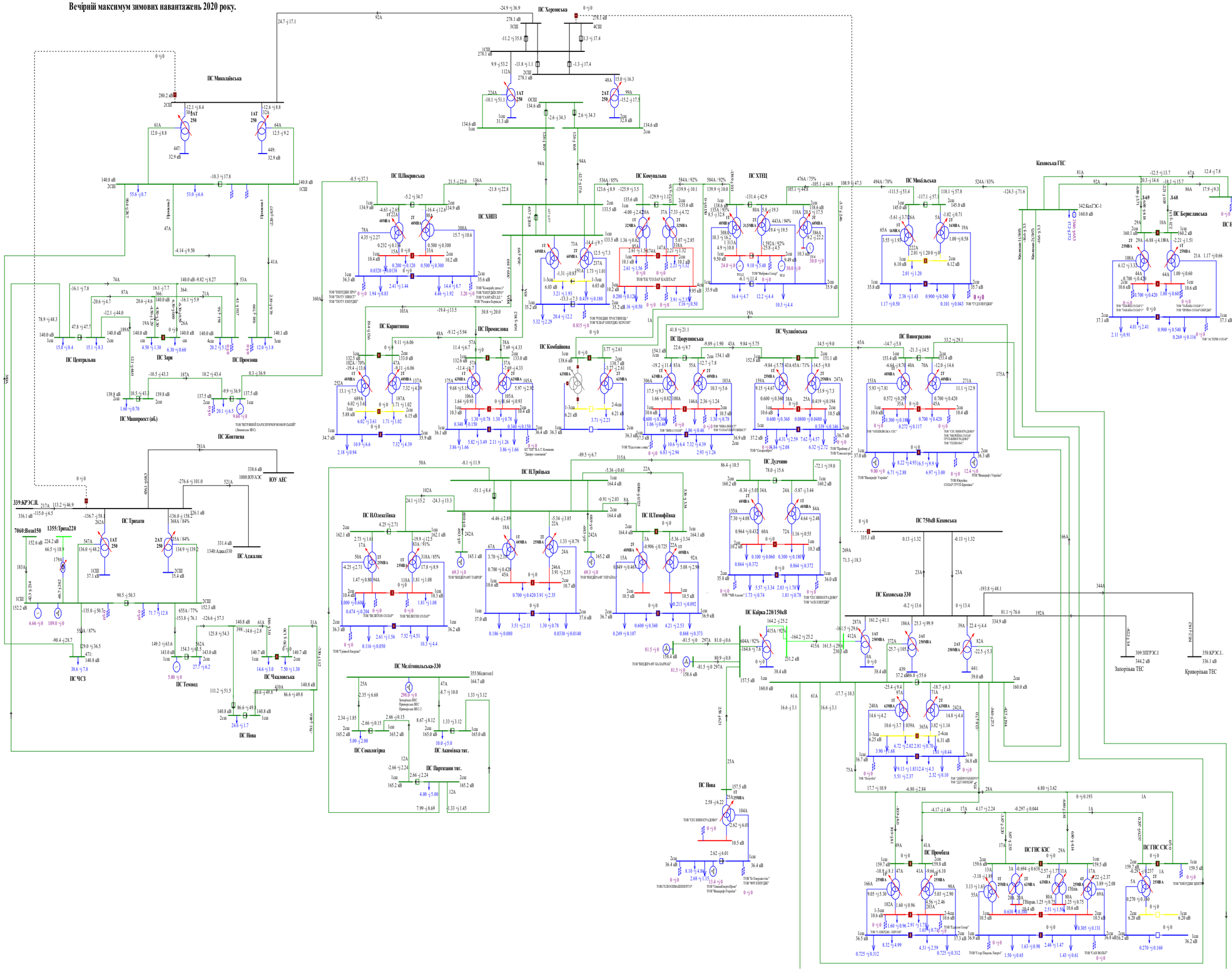

Схема 80. Аналіз ремонтно-аварійного режиму роботи мережі 150кВ та вище Південного регіону ОЕС України (відключення ПЛ 330 «Каховська - КрТЕС» при виведеній у ремонт ПЛ 330 «Каховська - ЗаТЕС»).
Вечірній максимум зимових навантажень 2020 року.

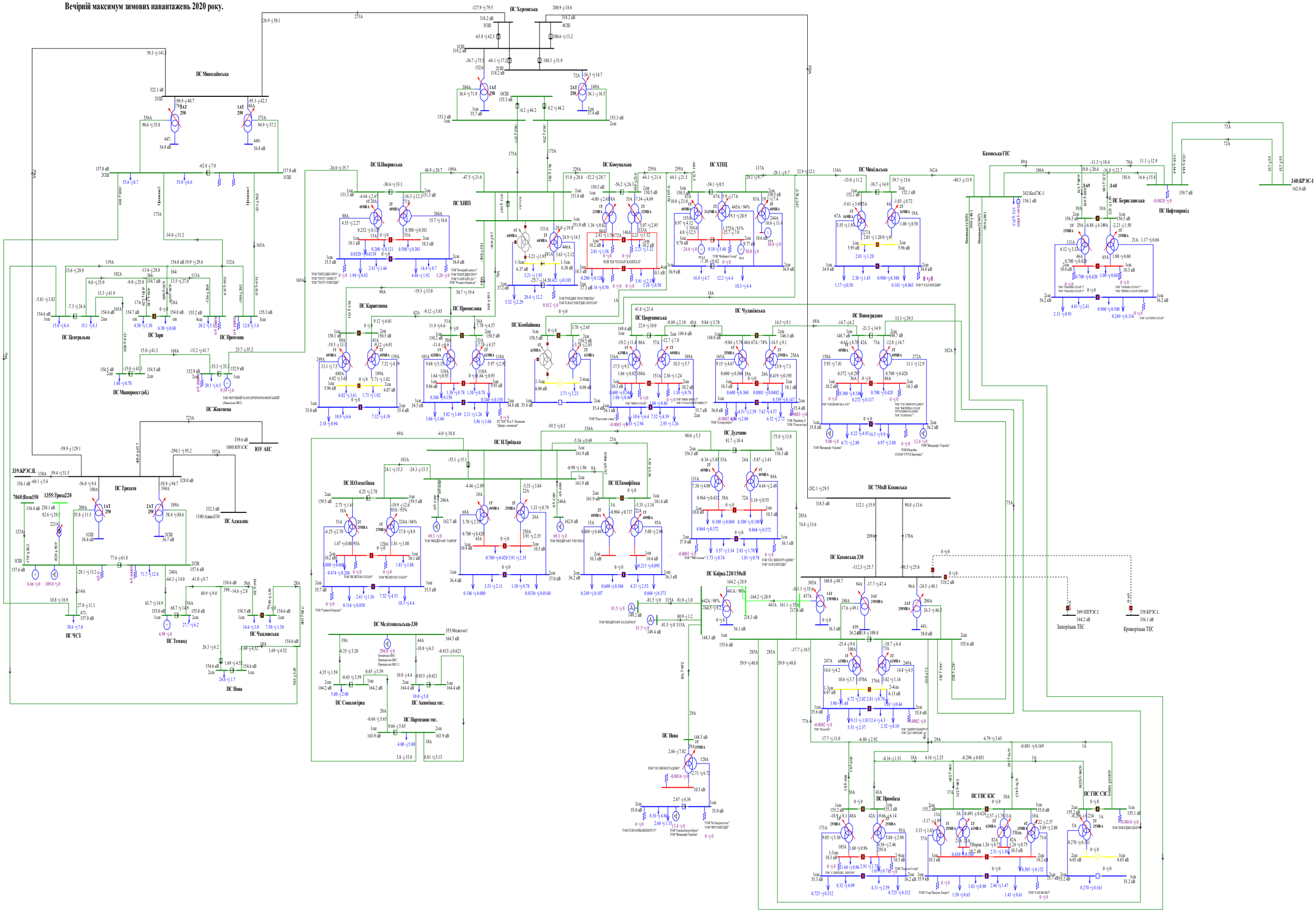

Схема 81. Аналіз ремонтно-аварійного режиму роботи мережі 150кВ та вище Південного регіону ОЕС України (відключення ПЛ 330 «Каховська 750 – Каховська 2» при виведеній у ремонт ПЛ 330«Каховська 750 – Каховська 1»).

Вечірній максимум зимових навантажень 2020 року.

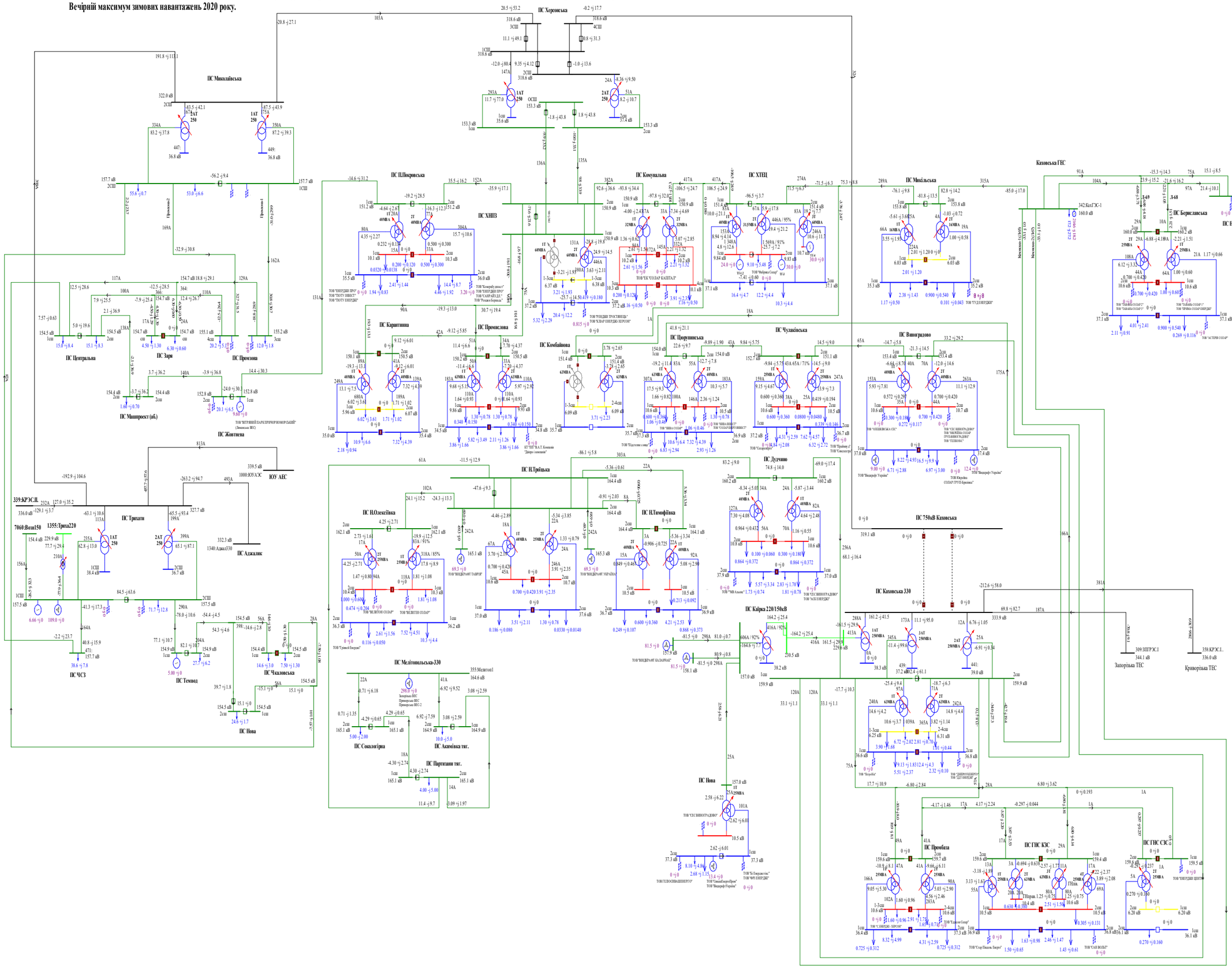

Схема 82. Аналіз ремонтно-аварійного режиму роботи мережі 150кВ та вище Південного регіону ОЕС України (відключення ПЛ 330 «Каховська 750 - Херсонська» при виведенні у ремонт ПЛ 330 «Каховська - КрТЕС»).

Вечірній максимум зимових навантажень 2020 року.

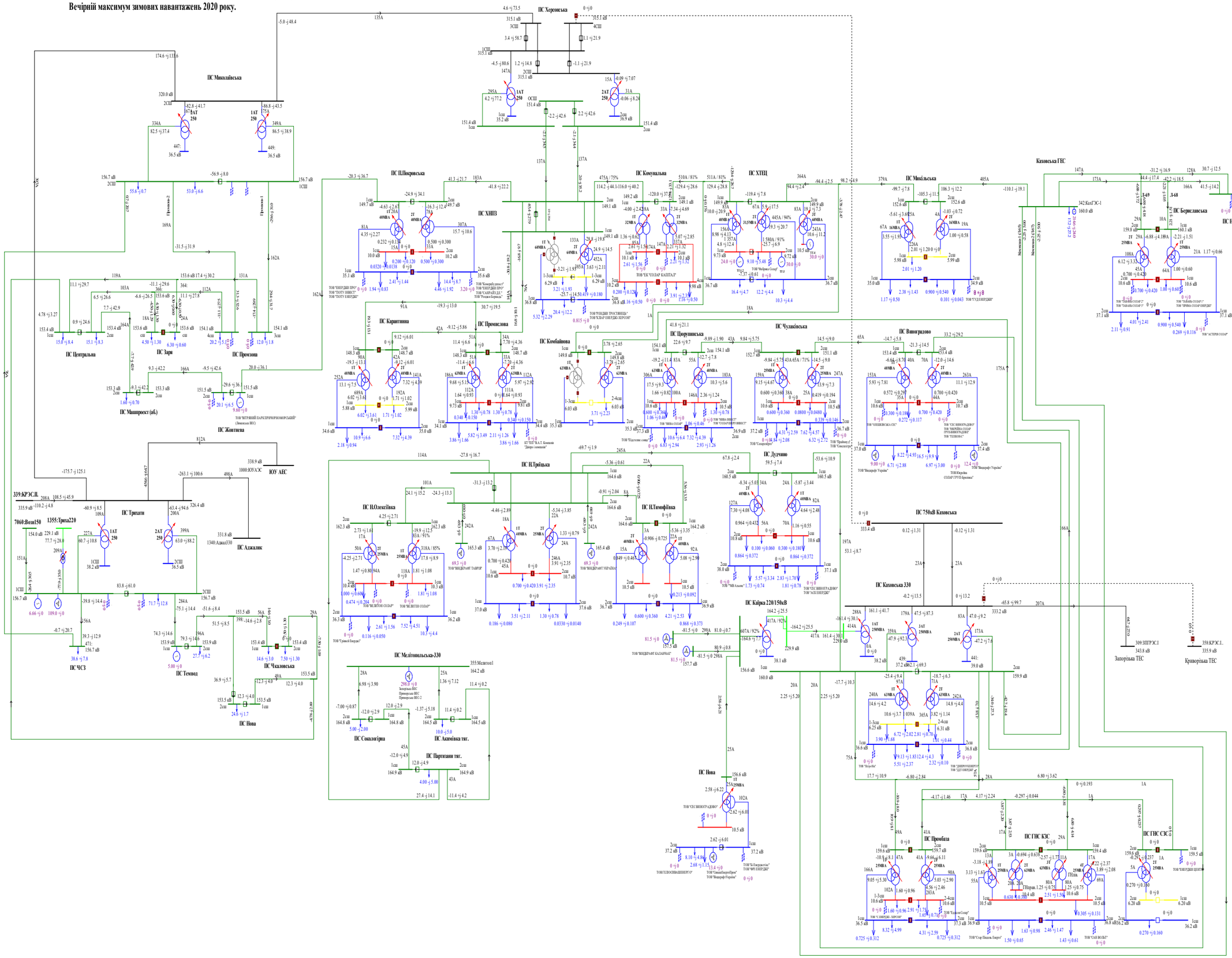

Схема 83. Аналіз ремонтно-аварійного режиму роботи мережі 150кВ та вище Південного регіону ОЕС України (відключення ПЛ 150 «Каховська – Каховська ГЕС 2» при виведенні у ремонт ПЛ 150 «Каховська – Каховська ГЕС 1»).

Вечірній максимум зимових навантажень 2020 року.

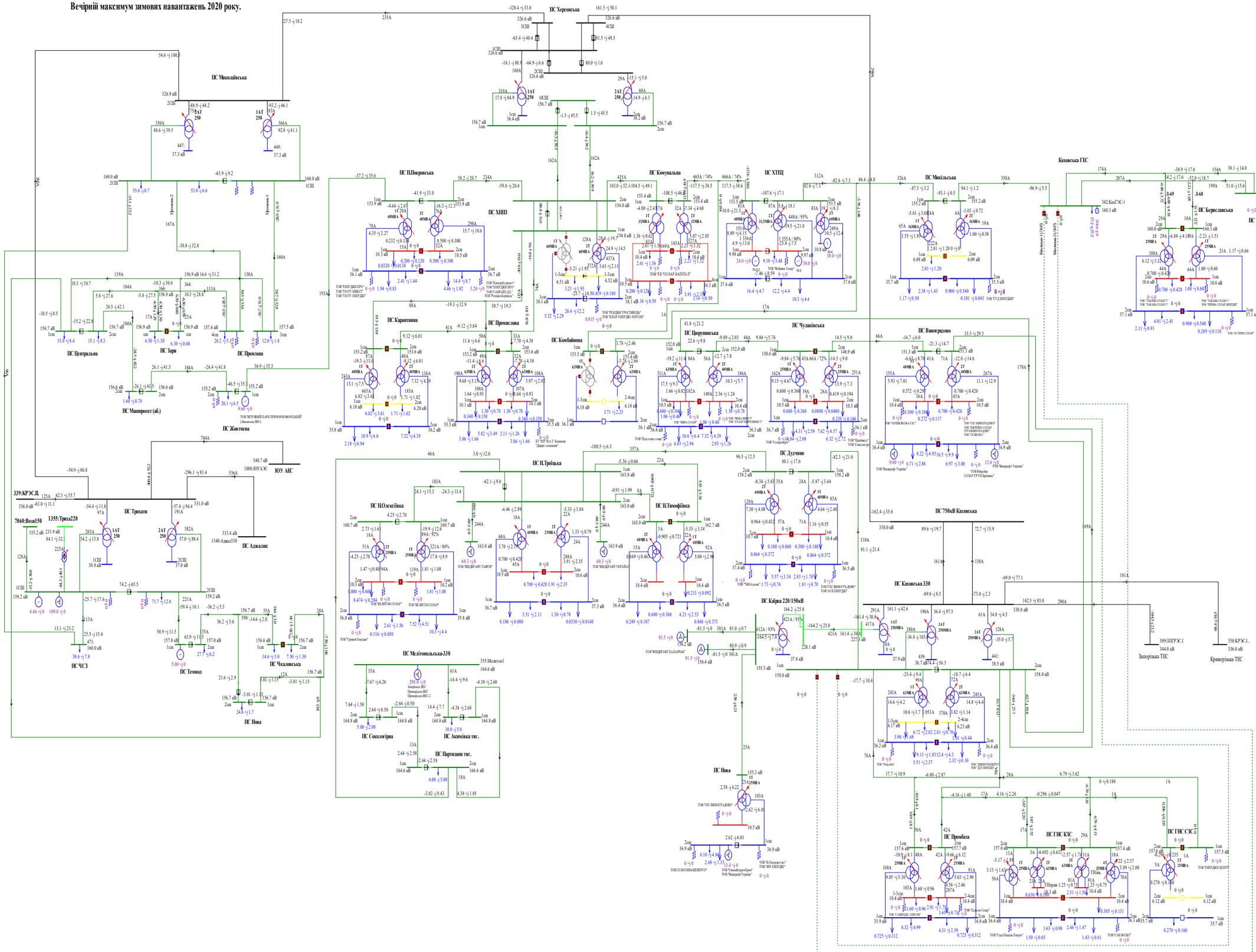

Схема 84. Аналіз ремонтно-аварійного режиму роботи мережі 150кВ та вище Південного регіону ОЕС України (відключення ПЛ 150 «Партизани – Н.Троїцьк» при виведеному у ремонт 2АТ на ПС 330кВ «Каховська»).

Вечірній максимум зимових навантажень 2020 року.

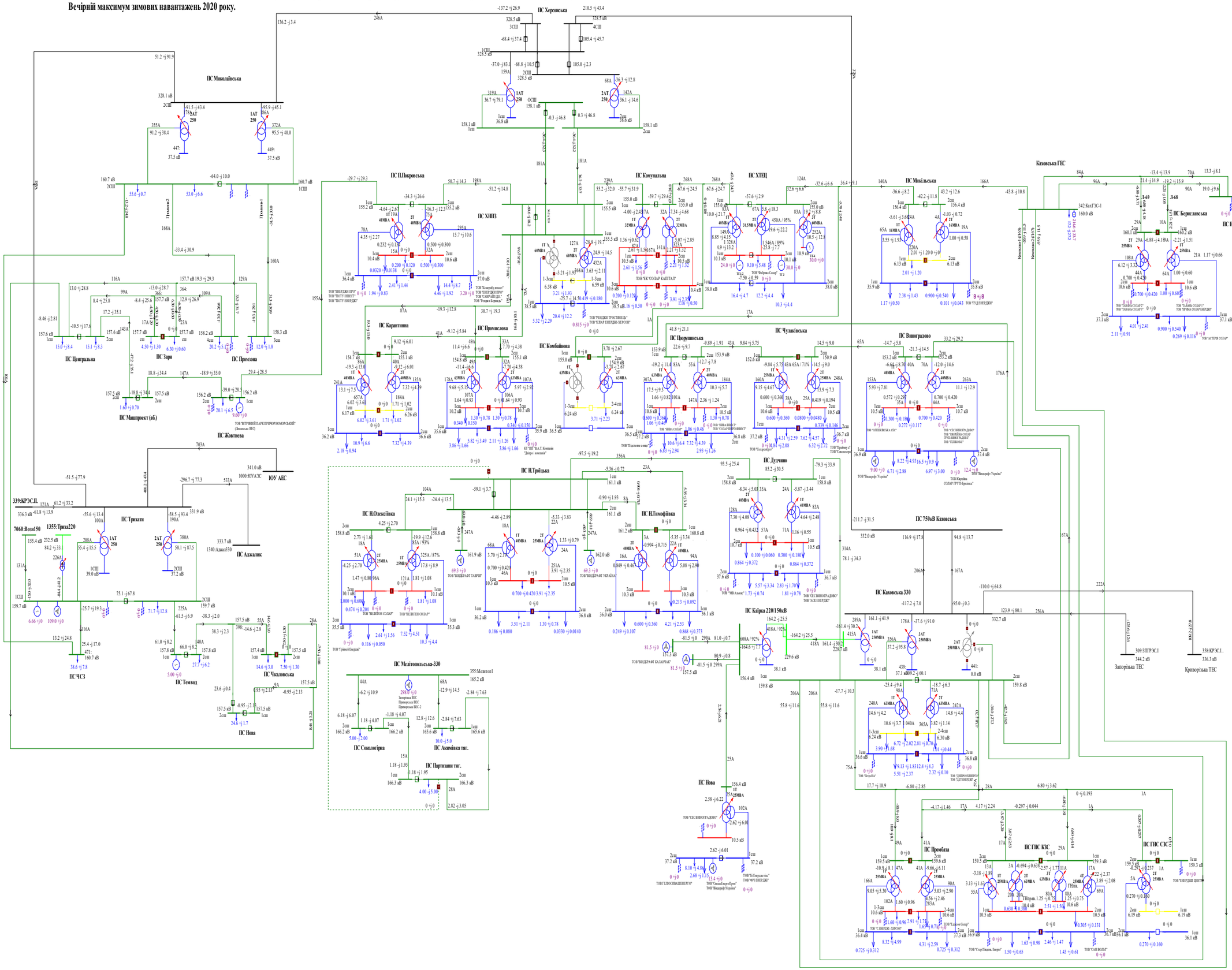

Схема 85. Аналіз ремонтно-аварійного режиму роботи мережі 150кВ та вище Південного регіону ОЕС України (відключення 2СШ-330 на ПС 330 «Каховська» при виведенні у ремонт 1СШ-330 на ПС 330кВ «Каховська»).

Вечірній максимум зимових навантажень 2020 року.

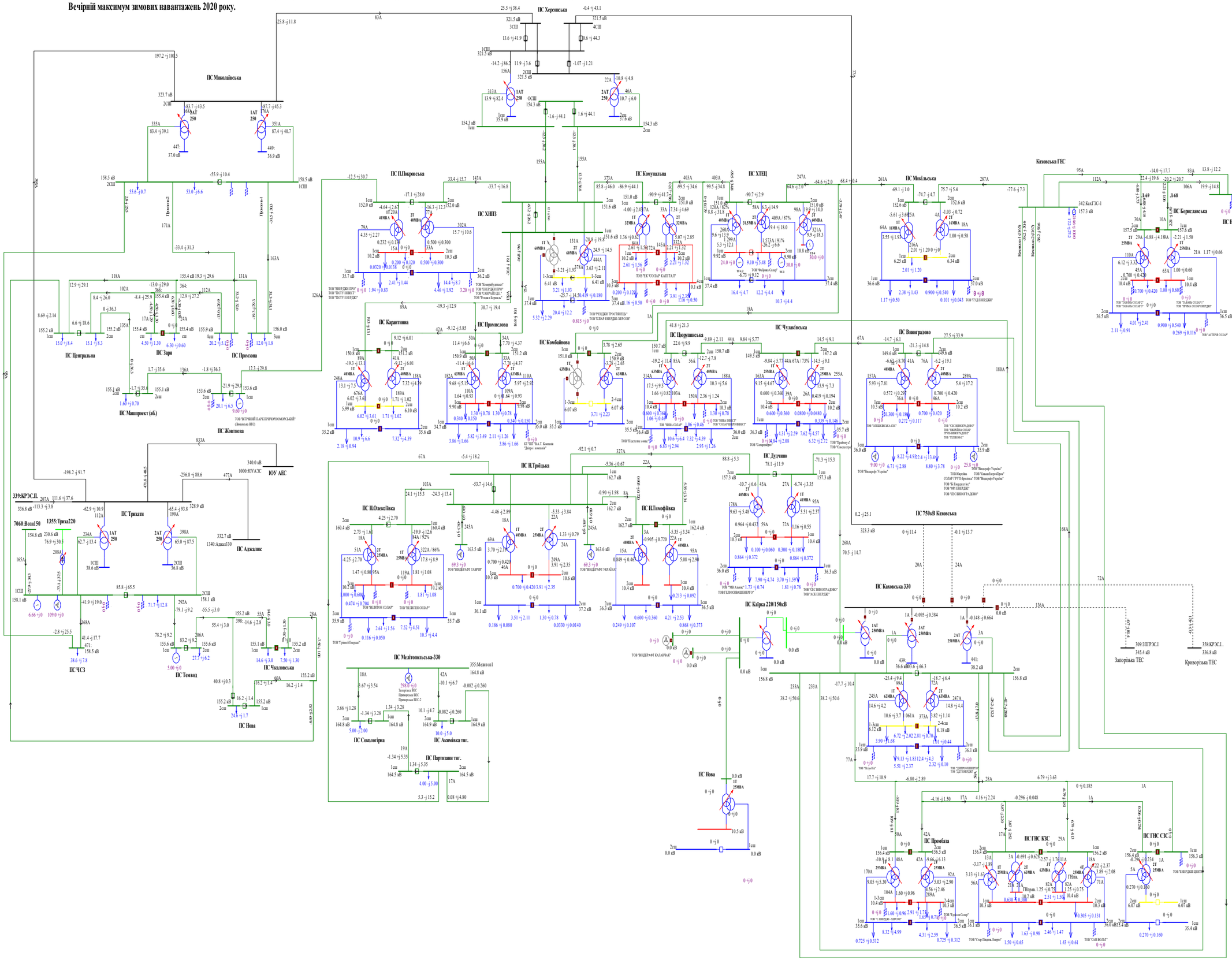

Схема 86. Аналіз ремонтно-аварійного режиму роботи мережі 150кВ та вище Південного регіону ОЕС України (відключення 2АТ на ПС 330кВ «Каховська» при виведенні у ремонт ПЛ 150 «Каховська ГЕС - Микільська»).

Вечірній максимум зимових навантажень 2020 року.

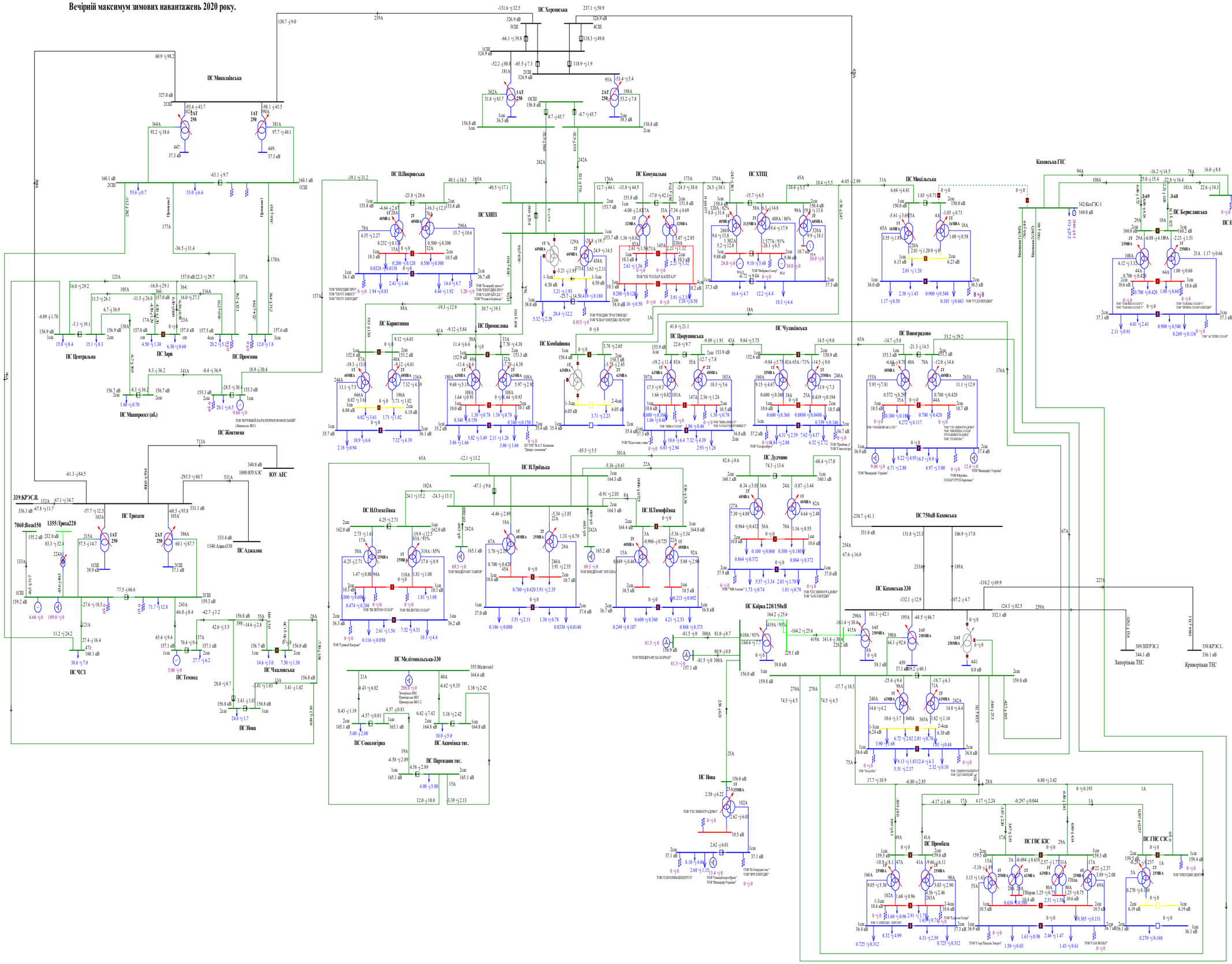

Схема 87. Аналіз ремонтно-аварійного режиму роботи мережі 150кВ та вище Південного регіону ОЕС України (відключення ПЛ 150кВ «Мелітопольська - Акимівка» при виведенні у ремонт ПЛ 150 «Мелітопольська - Сокологірна»).

Вечірній максимум зимових навантажень 2020 року.

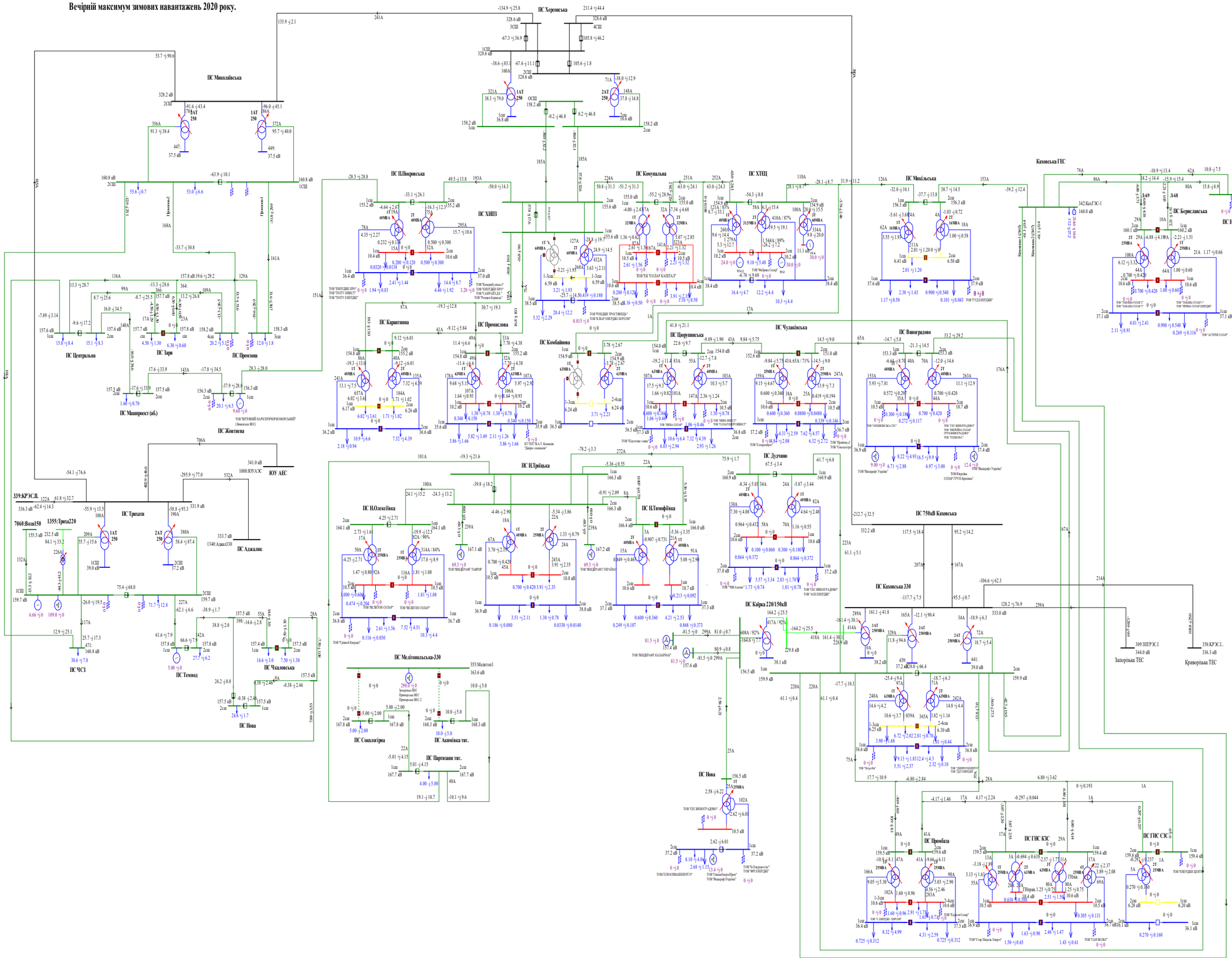

Схема 88. Аналіз ремонтно-аварійного режиму роботи мережі 150кВ та вище Південного регіону ОЕС України (відключення ПЛ 150кВ «Партизани -Акимівка» при виведеній у ремонт ПЛ 150 «Партизани — Сокологірна»).

Вечірній максимум зимових навантажень 2020 року.

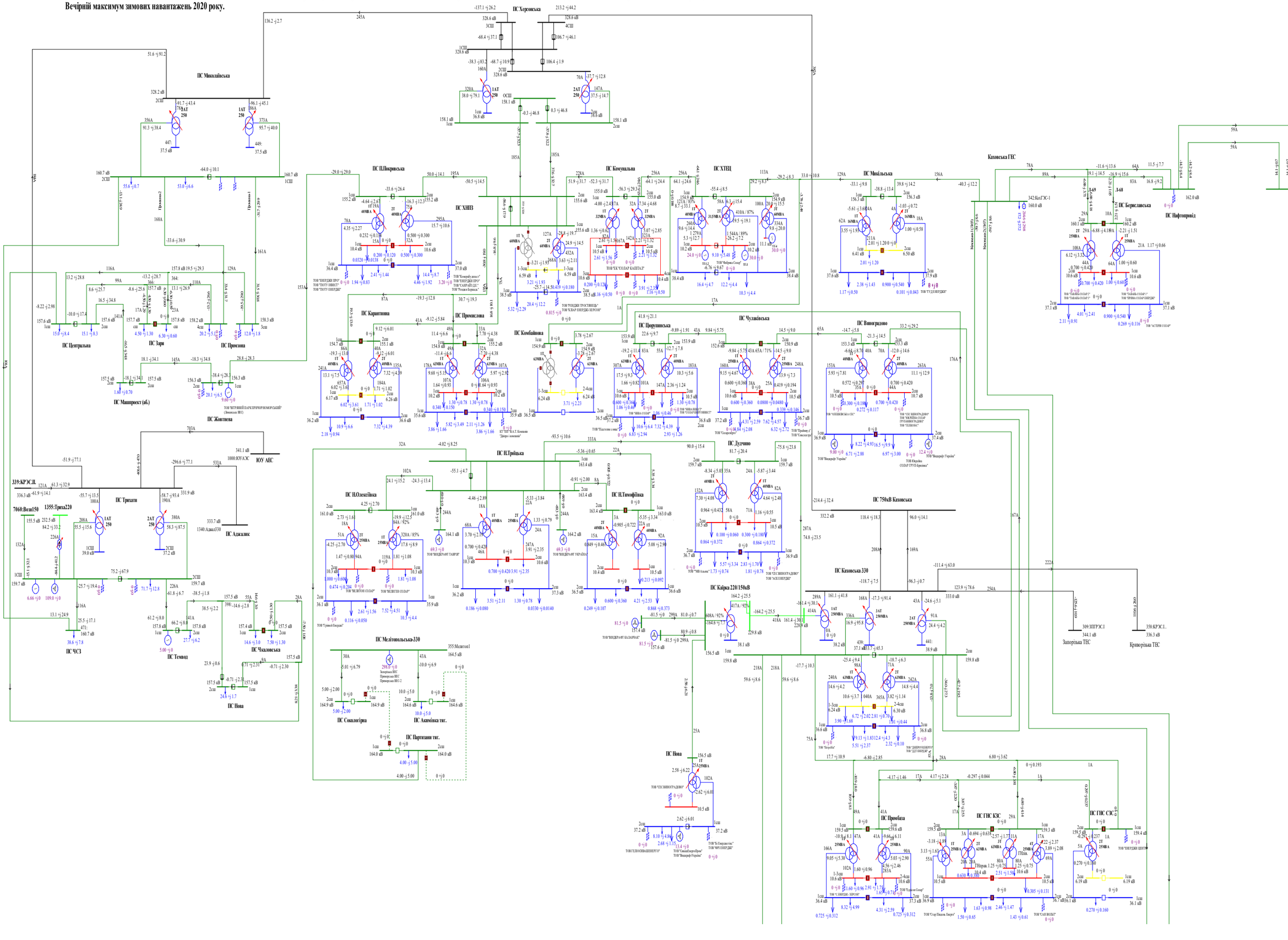
ПС Херсонська
ПС Миколаївська
ПС Центральна
ПС Зоря
ПС Промова
ПС Маширoект (аб.)
ПС Жовтнева
ПС Тримати
ПС ЧСЗ
ПС Темвод
ПС Нова
ЮУ АЕС
339:КРЭСЦЛ
7060:Вош150
1355:Триха220
1000:ЮУАЭС
ПС Аджалик
ПС ПІПокровська
ПС ХНПЗ
ПС Карантина
ПС Промислова
ПС НЛТроїцька
ПС НОлексіївка
ПС НЛТимофіївка
ПС Мелітопольська-330
ПС Сокологірка
ПС Акимівка тяг.
ПС Партизани тяг.
ПС Комунальна
ПС ХТЕЦ
ПС Кайра 220/150кВ
ПС Комбайнова
ПС Дудчино
ПС Чулаківська
ПС Порцелянська
ПС Промабата
ПС Виноградово
ПС Михайлівська
ПС 750кВ Каховська
ПС Каховська 330
ПС ГНС КЖС
ПС ГНС СЗС
ПС Нафтопровід
ПС Бериславська
Каховська ГЕС
Запорізька ТЕС
Криворізька ТЕС
340:КРЭС-1
342:КахГЭС-1
309:ЗПРЭС1
344:ЗПРЭС2
358:КРЭС1
336:КРЭС2
ТОВ "ЕНЕРДЖІ ПРО"
ТОВ "ПІВДЕНЕНЕРГОРЕСУРС"

Схема 17. Аналіз ремонтного режиму роботи мережі 150кВ та вище Південного регіону ОЕС України (відключення П/І 150 кВ П.Покровська на ПС Жовтнева).
Денне зниження літніх навантажень 2020 року.

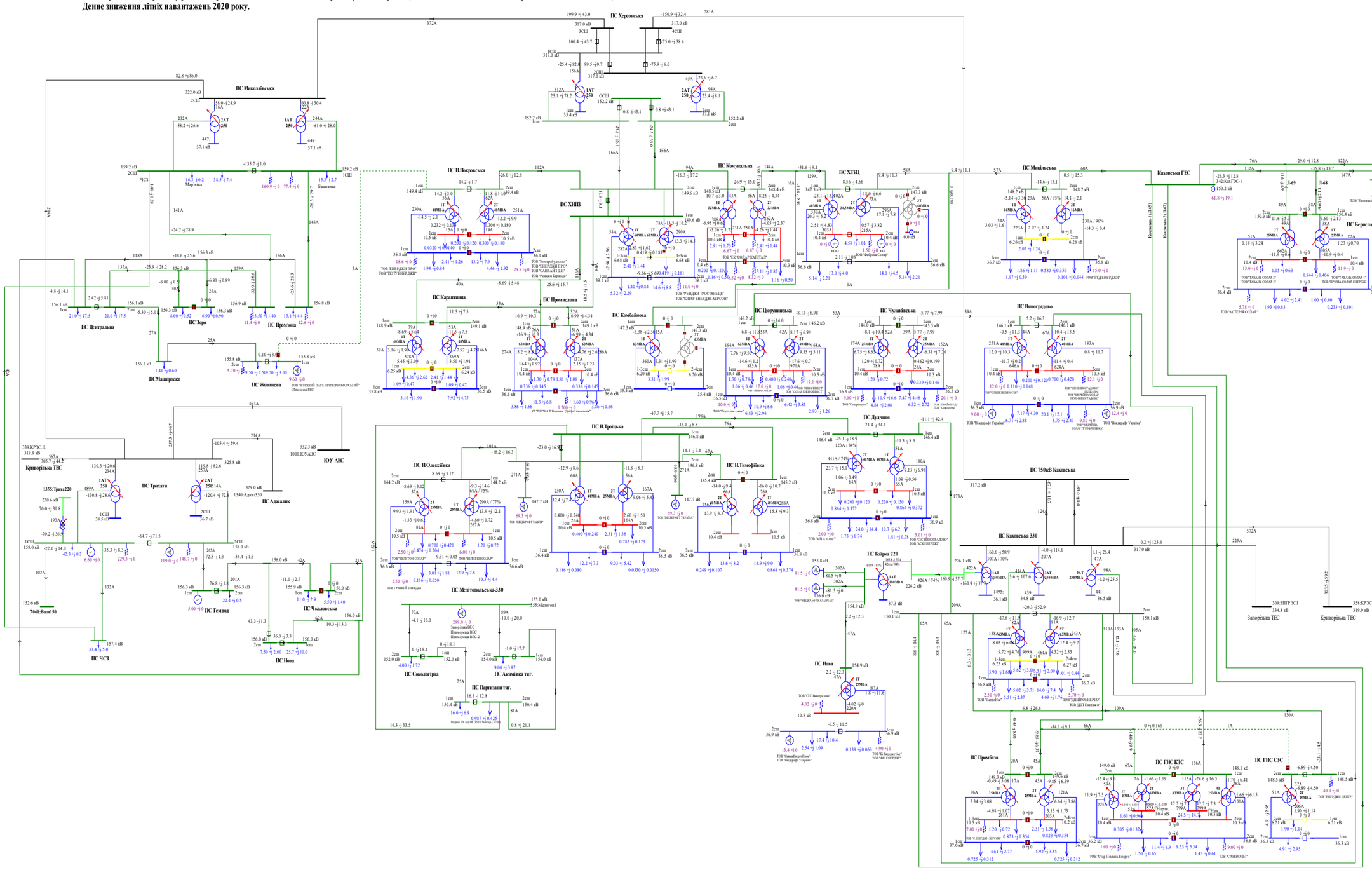

Схема 18. Аналіз ремонтного режиму роботи мережі 150кВ та вище Південного регіону ОЕС України (відключення ПЛ 150 кВ Комунальна на ПС ХНПЗ)

Денне зниження літніх навантажень 2020 року.

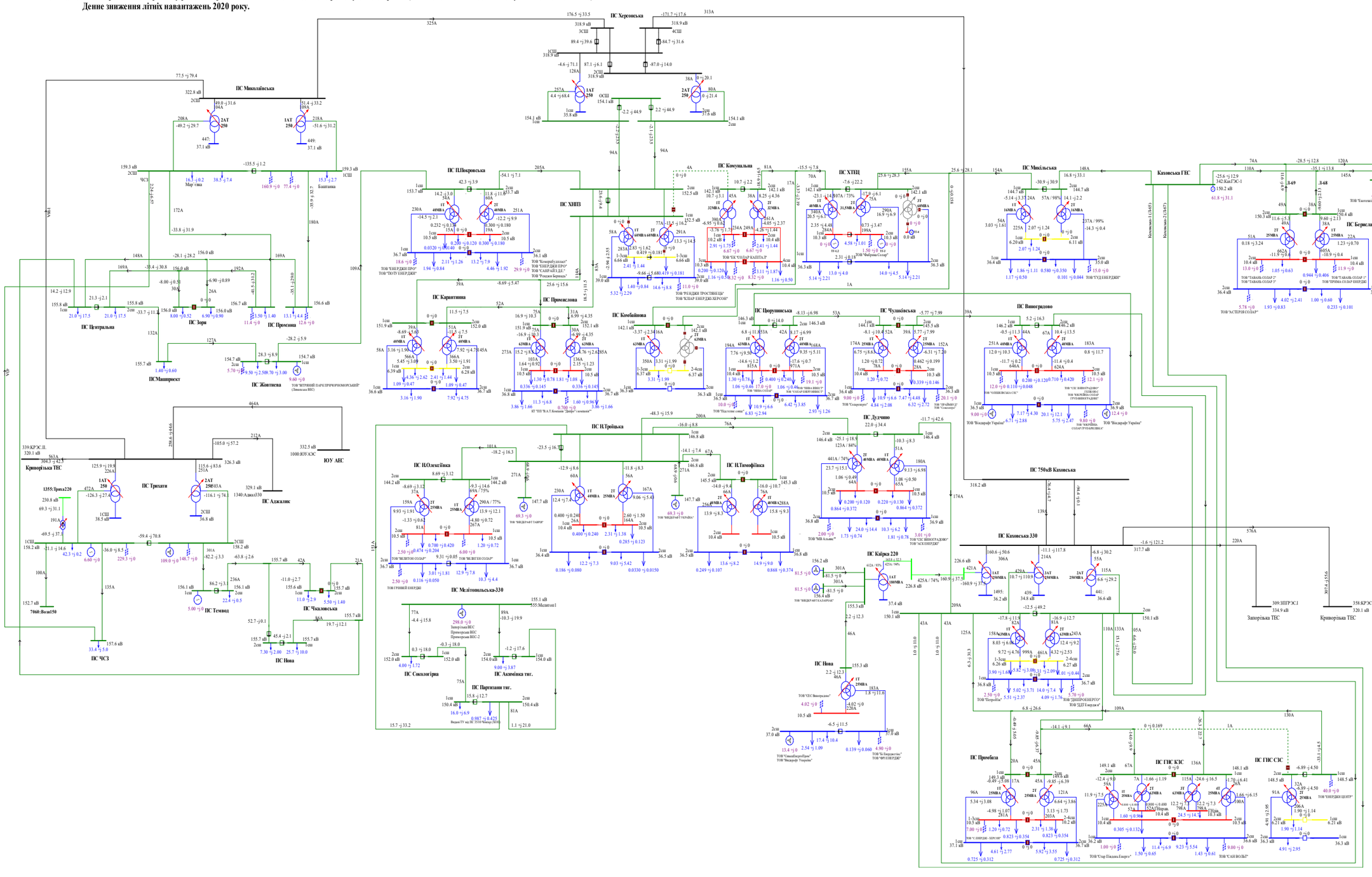

Схема 19. Аналіз ремонтного режиму роботи мережі 150кВ та вище Південного регіону ОЕС України (відключення ПЛ 150 кВ Микільська на Каховській ГЕС).
Денне зниження літніх навантажень 2020 року.

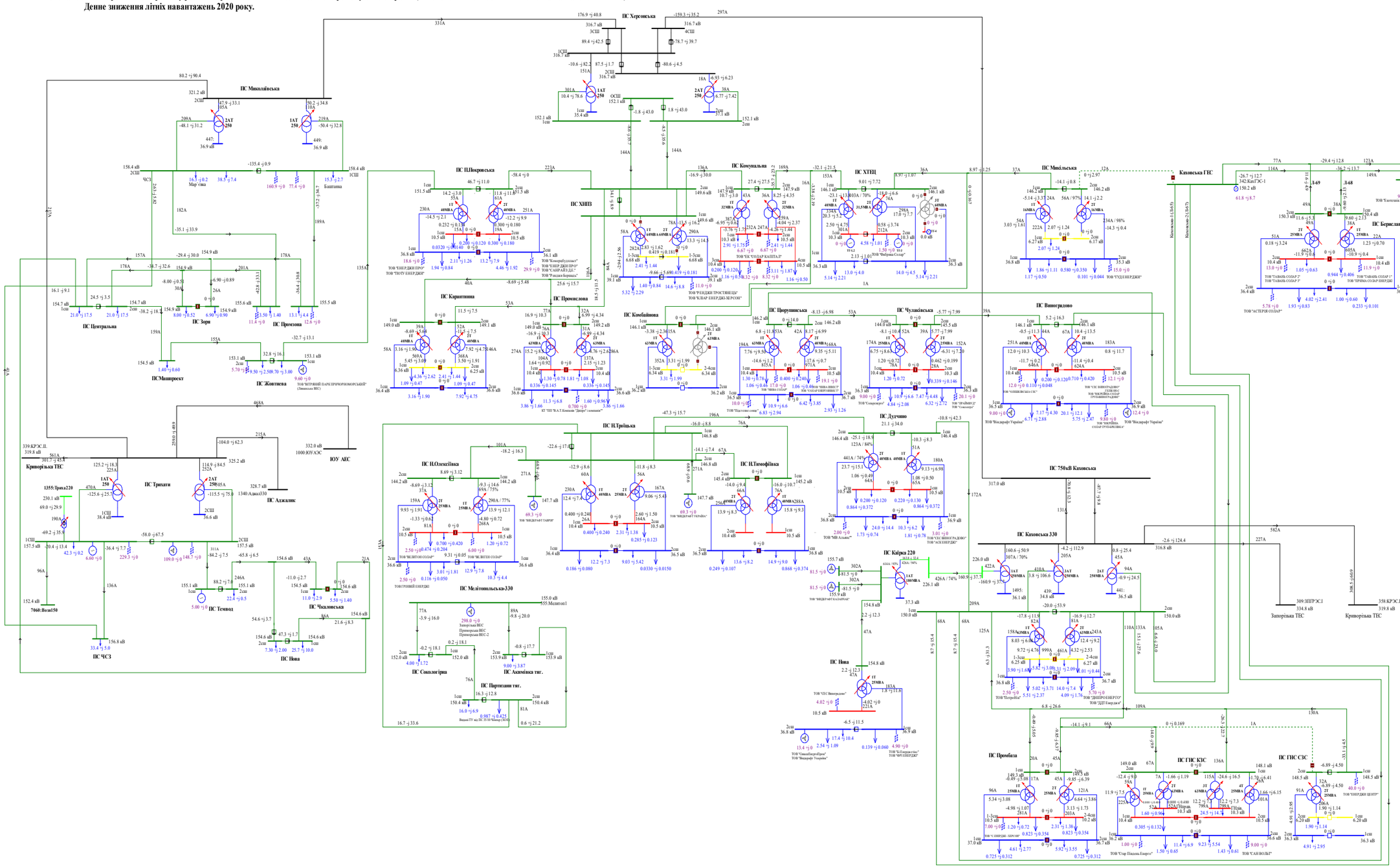
ПС Миколаївська
ПС Херсонська
ПС Каховська 330
ПС 750кВ Каховська
ПС Каховська ГЕС
ПС Центральна
ПС Зоря
ПС Промінь
ПС Маяк
ПС Баштанка
ПС Миколаївська
ПС ПЛПокровська
ПС ХНПЗ
ПС Комунальна
ПС ХТЕЦ
ПС Миколаївська
ПС Каховська
ПС Берегівська
ПС Нафтопровід
ПС Мелітопольська-330
ПС Кайри 220
ПС Трикати
ПС Олександрівська
ПС Троїцька
ПС Тимофіївка
ПС Дудчино
ПС Виноградово
ПС Чулаївська
ПС Прорізна
ПС Кобзівщина
ПС Промислова
ПС Карантинна
ПС Мишпроект
ПС Житнівка
ПС Аджалик
ПС Криворізька ТЕС
ПС Темпол
ПС Чкаловська
ПС ЧСЗ
ПС Нова
ПС Сокологірка
ПС Партизани тяг.
ПС Акімівська тяг.
ПС Промінь
ПС ГНС КЗС
ПС ГНС СЗС
ПС Дудчино
ПС Запорізька ТЕС
ПС Криворізька ТЕС
ПС Каховська 330
ПС 750кВ Каховська
ПС Каховська ГЕС
ПС Берегівська
ПС Нафтопровід
ПС Мелітопольська-330
ПС Кайри 220
ПС Виноградово
ПС Чулаївська
ПС Прорізна
ПС Кобзівщина
ПС Промислова
ПС Карантинна
ПС Троїцька
ПС Тимофіївка
ПС Олександрівська
ПС Трикати
ПС Аджалик

Схема 20. Аналіз ремонтного режиму роботи мережі 150кВ та вище Південного регіону ОЕС України (відключення ПЛ 150 кВ ХНПЗ -1, 2 на ПС Херсонська).
Денне зниження літніх навантажень 2020 року.

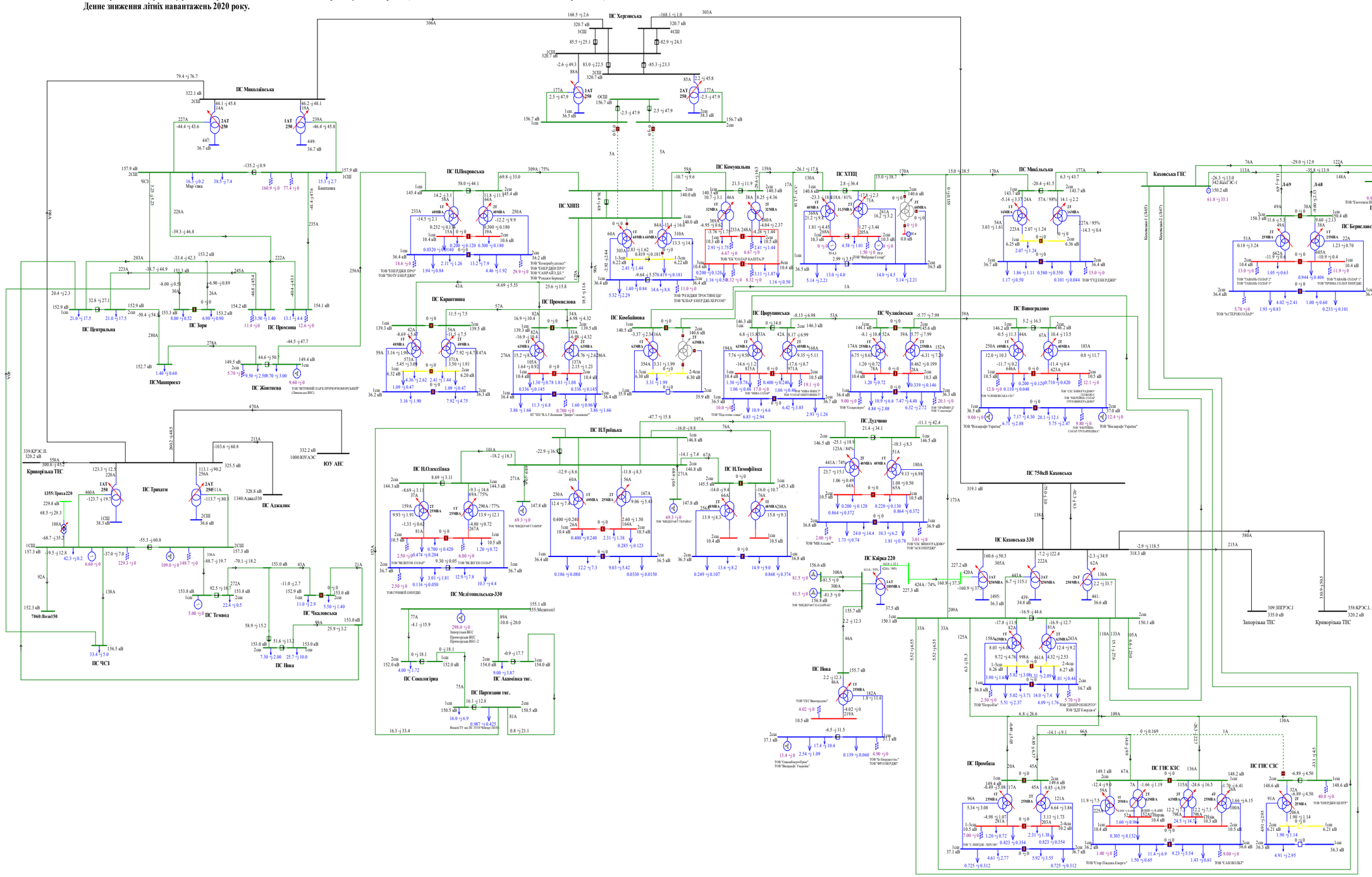

Схема 21. Аналіз ремонтного режиму роботи мережі 150кВ та вище Південного регіону ОЕС України (відключення П.Л 150 кВ Виноградово на ПС Каховська 330).

Денне зниження літніх навантажень 2020 року.

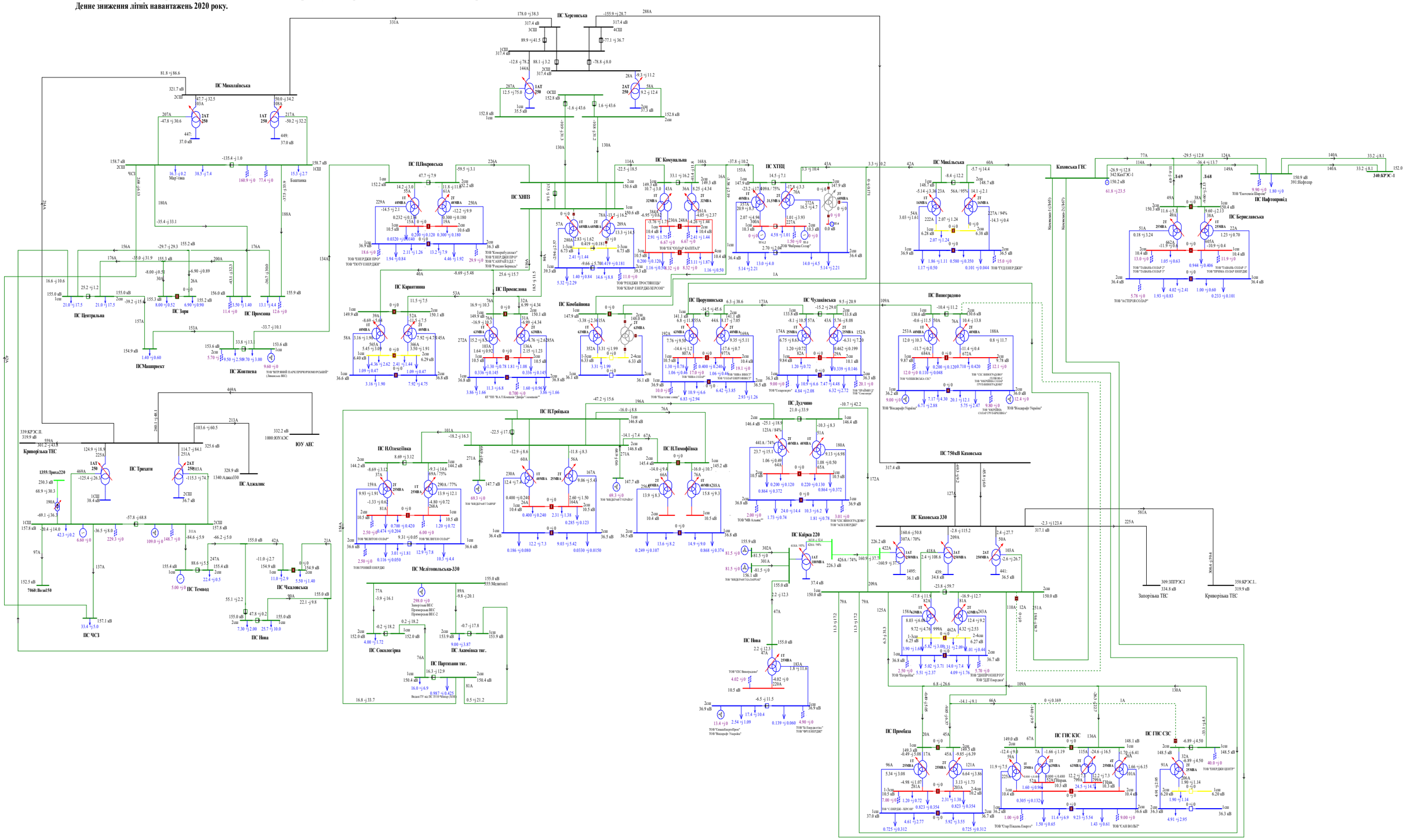
ПС Херсонська
ПС Миколаївська
ПС Каховська 330
ПС 750кВ Каховська
ПС Виноградово
ПС Чулаківська
ПС Дудчино
ПС Комунальна
ПС ХТЕЦ
ПС Михайлівська
ПС Берославська
ПС Нафтопровід
Каховська ГЕС
ПС П.Покровська
ПС ХНПЗ
ПС Карантинна
ПС Промислова
ПС Комбайнова
ПС Порогунська
ПС Н.Троїцька
ПС Н.Олексіївка
ПС Н.Тимофіївка
ПС Мелітопольська-330
ПС Кайра 220
ПС Центральна
ПС Зоря
ПС Промінь
ПС Маяк
ПС Трихати
ПС Джалик
ПС Темвод
ПС Чкаловська
ПС Нова
ПС ЧСЗ
ПС Сокологірка
ПС Акімівка тяг.
ПС Партизани тяг.
ПС Промбаза
ПС ГНС КЗС
ПС ГНС СЗС
Криворізька ТЕС
ЮУ АЕС
Запорізька ТЕС
Кременчуцька ТЕС
ПСМашпроект
ПС Жовтнева
ТОВ "ЕНЕРДЖІ ПРО"
ТОВ "ПІОТУ ЕНЕРДЖІ"
ТОВ "ЕНЕРДЖІ ПРО"
ТОВ "САПФАЙЕР"
ТОВ "Фенікс Бернаш"
ТОВ "ЕК "СОЛАР БАШПАЛ"
ТОВ "ФЕНДЕК ТРОСТВІНЦЬ"
ТОВ "СОЛАР ЕНЕРДЖІ-ХЕРСОН"
ТОВ "ЕК "СОЛАР ЕНЕРДЖІ

Схема 22. Аналіз ремонтного режиму роботи мережі 150кВ та вище Південного регіону ОЕС України (відключення ПЛ 150 кВ Дудчино на ПС Каховська 330).
Денне зниження літніх навантажень 2020 року.

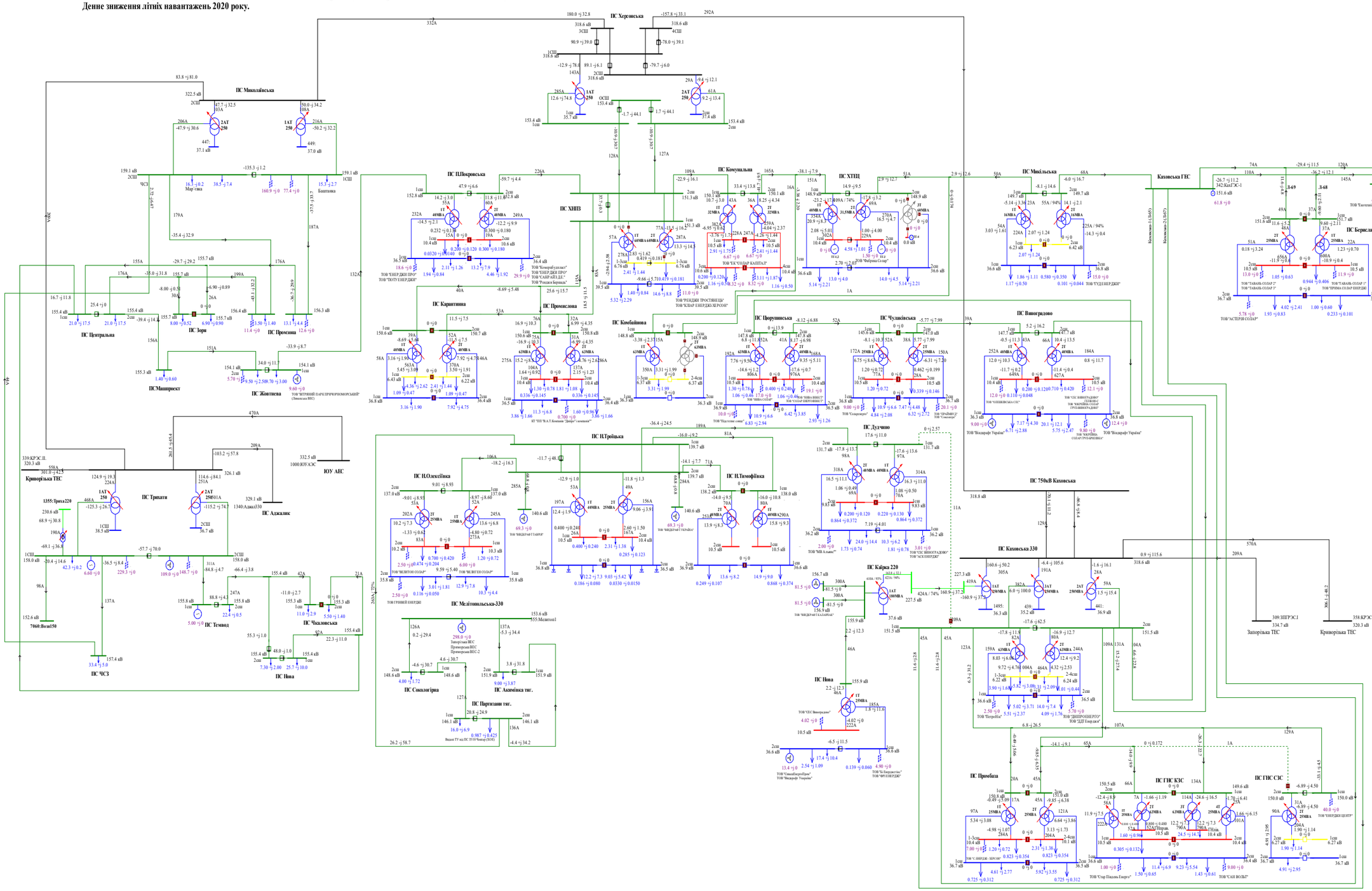

Схема 23. Аналіз ремонтного режиму роботи мережі 150кВ та вище Південного регіону ОЕС України (відключення П/І 150 кВ Н.Троїцьк на ПС Партизани).
Денне зниження літніх навантажень 2020 року.

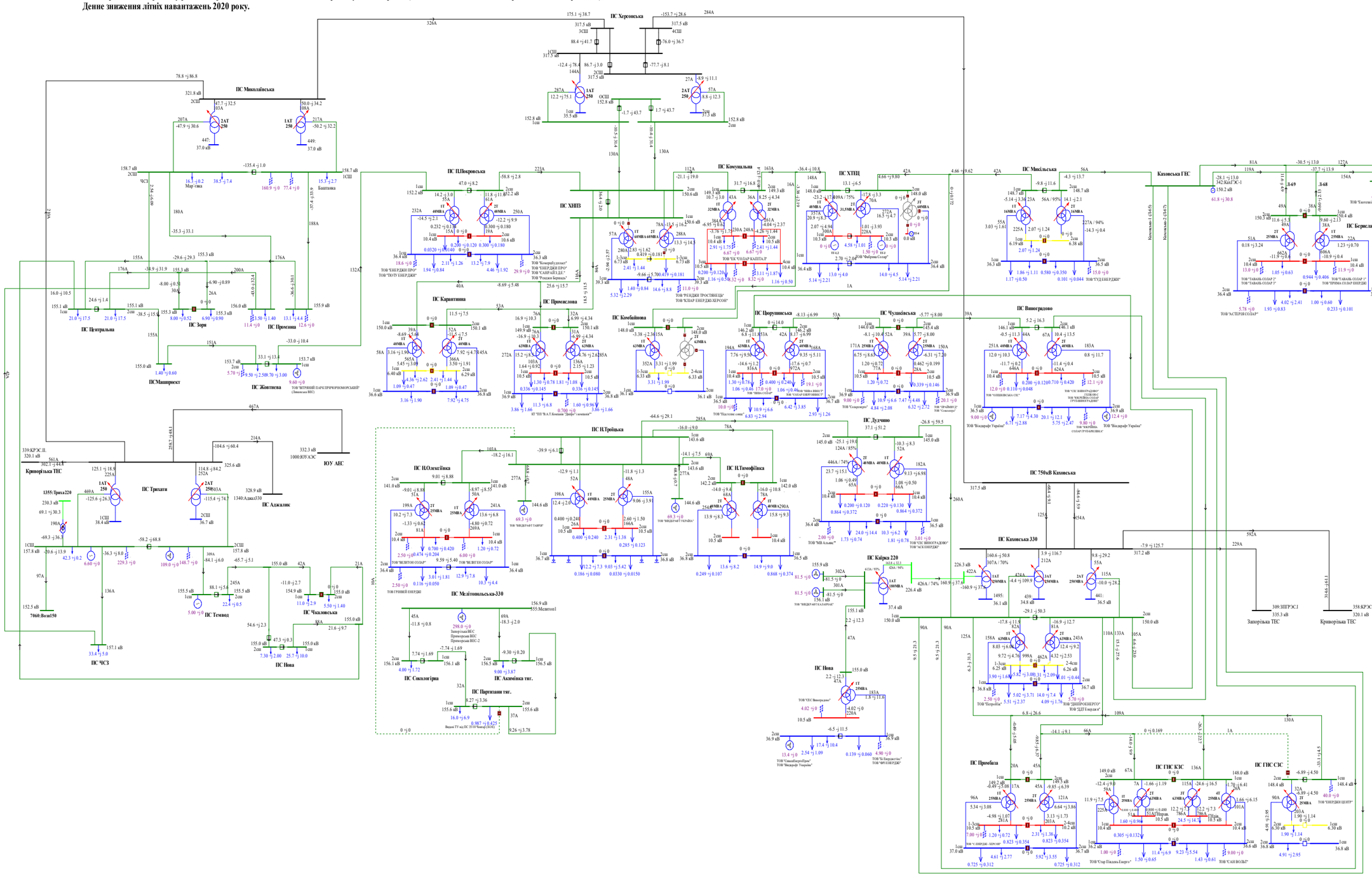
ПС Миколаївська
ПС Центральна
ПС Зоря
ПС Промінь
ПС Маяк
ПС Жовтнева
ПС Машпроект
ПС Трихати
ПС Криворізька ТЕС
ПС Аджалик
ПС ЮУ АЕС
ПС ЧСЗ
ПС Темвод
ПС Чкаловська
ПС Нова
ПС Покровська
ПС ХНПЗ
ПС Комунальна
ПС ХТПЦ
ПС Карантинна
ПС Промислова
ПС Комбайнова
ПС Сокологірка
ПС Мелітопольська-330
ПС Акимівка тяг.
ПС Партизани тяг.
ПС Троїцька
ПС Олексіївка
ПС Тимофіївка
ПС Дудчино
ПС Каїрська 220
ПС Микільська
ПС Прорізьківська
ПС Чулківська
ПС Виноградово
ПС Промбаза
ПС ГІС КЗС
ПС ГІС СЗС
ПС 750кВ Каховська
ПС Каховська 330
Каховська ГЕС
ПС Нижньодніпровська
ПС Нікопольська
ПС Запорізька ТЕС
ПС Криворізька ТЕС
ПС Нафтопровід
ПС Берислав
ПС Таврійська
ПС Каховська
ПС Вознесенськ
ПС Інгулецька
ПС Кривий Ріг
ПС Інгулець
ПС Кам'янська
ПС Дніпровська
ПС Запорізька
ПС Дніпровська-330
ПС Дніпровська-750
ПС Запорізька-330
ПС Запорізька-750

Схема 24. Аналіз ремонтно-аварійного режиму роботи мережі 150кВ та вище Південного регіону ОЕС України (відключення 3АТ на ПС 330кВ «Каховська» при виведеному у ремонт 2АТ на ПС 330кВ «Каховська»).
Денне зниження літніх навантажень 2020 року.

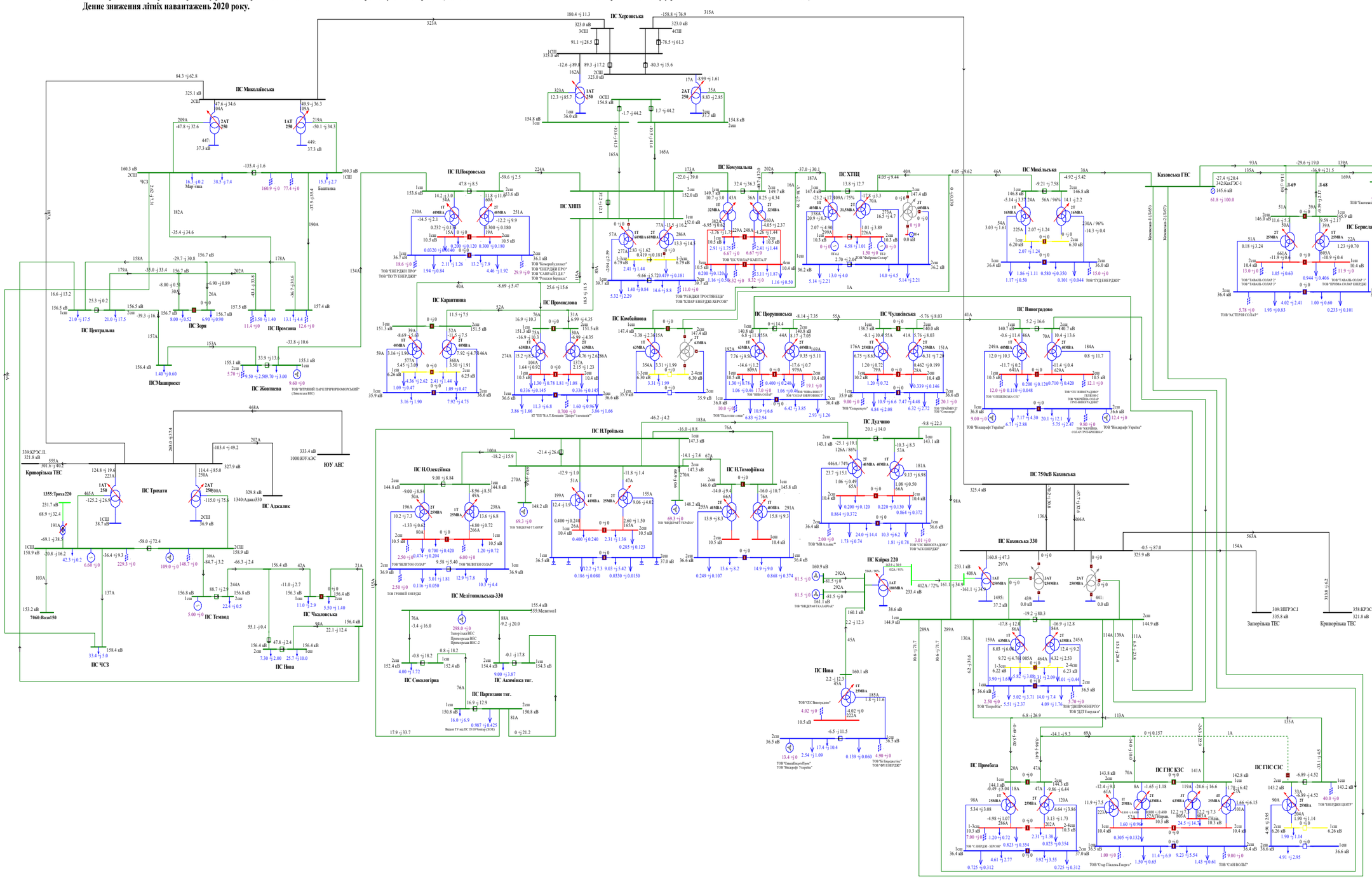

Схема 25. Аналіз ремонтно-аварійного режиму роботи мережі 150кВ та вище Південного регіону ОЕС України (відключення ПЛ 330 «Каховська 750 - Херсонська » при виведеній у ремонт ПЛ 330 «Трихати - Миколаївська»).
Денне зниження літніх навантажень 2020 року.

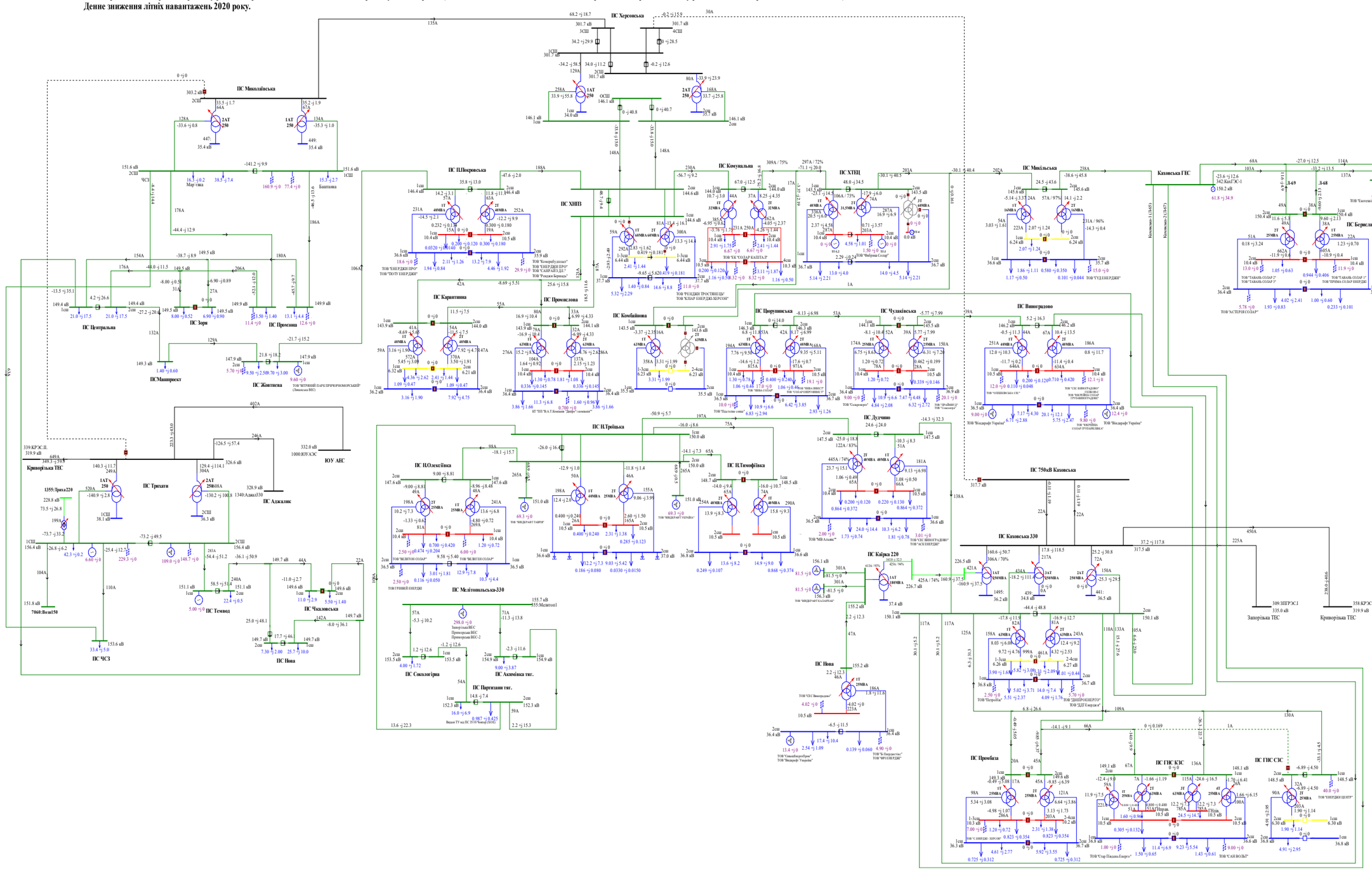

Схема 26. Аналіз ремонтно-аварійного режиму роботи мережі 150кВ та вище Південного регіону ОЕС України (відключення ПЛ 330 «Каховська - КрТЕС» при виведеній у ремонт ПЛ 330 «Каховська - ЗаТЕС»).
Денне зниження літніх навантажень 2020 року.

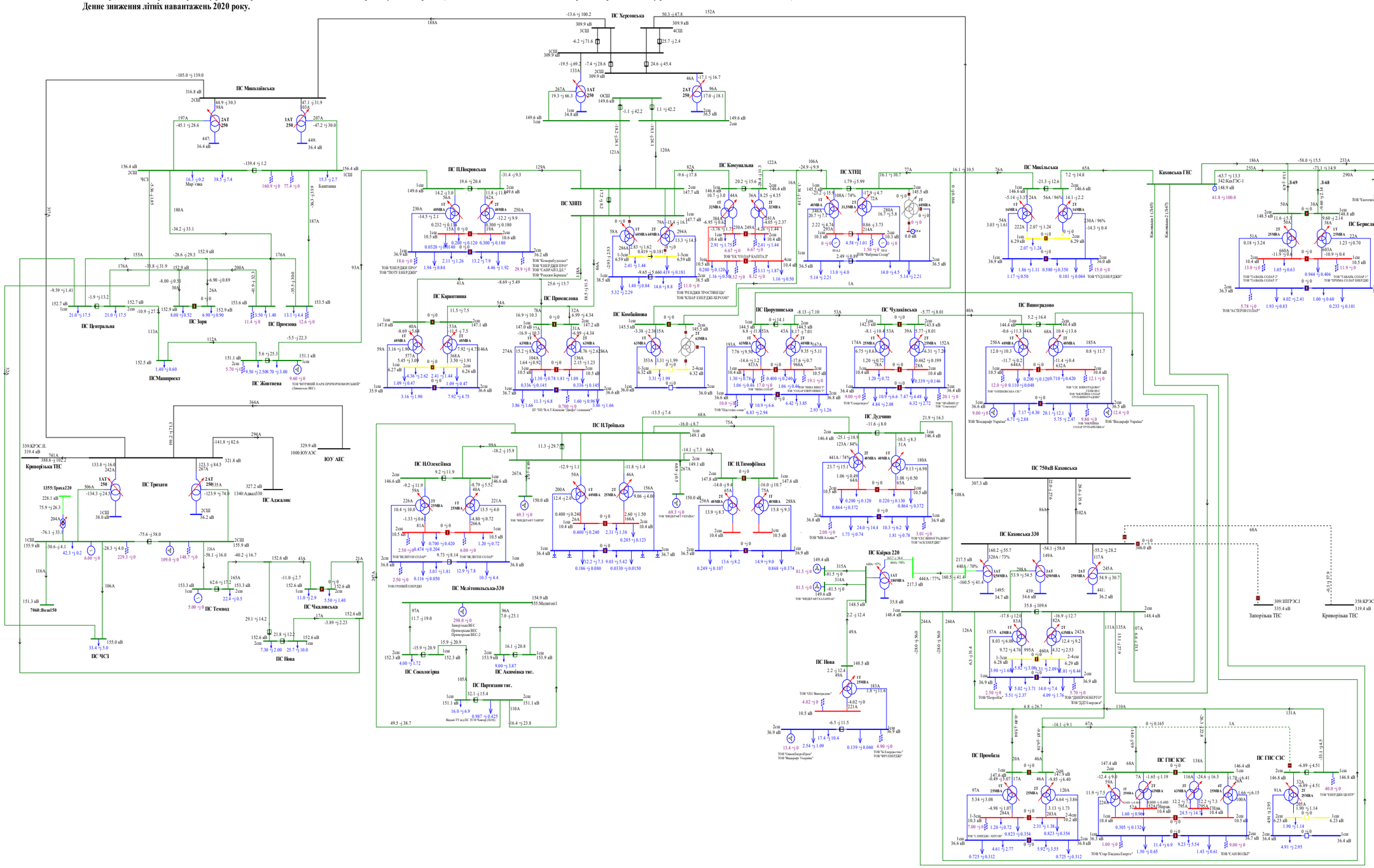

Схема 27. Аналіз ремонтно-аварійного режиму роботи мережі 150кВ та вище Південного регіону ОЕС України (відключення ПЛ 330 «Каховська 750 – Каховська 2» при виведеній у ремонт ПЛ 330«Каховська 750 – Каховська 1»).
Денне зниження літніх навантажень 2020 року.

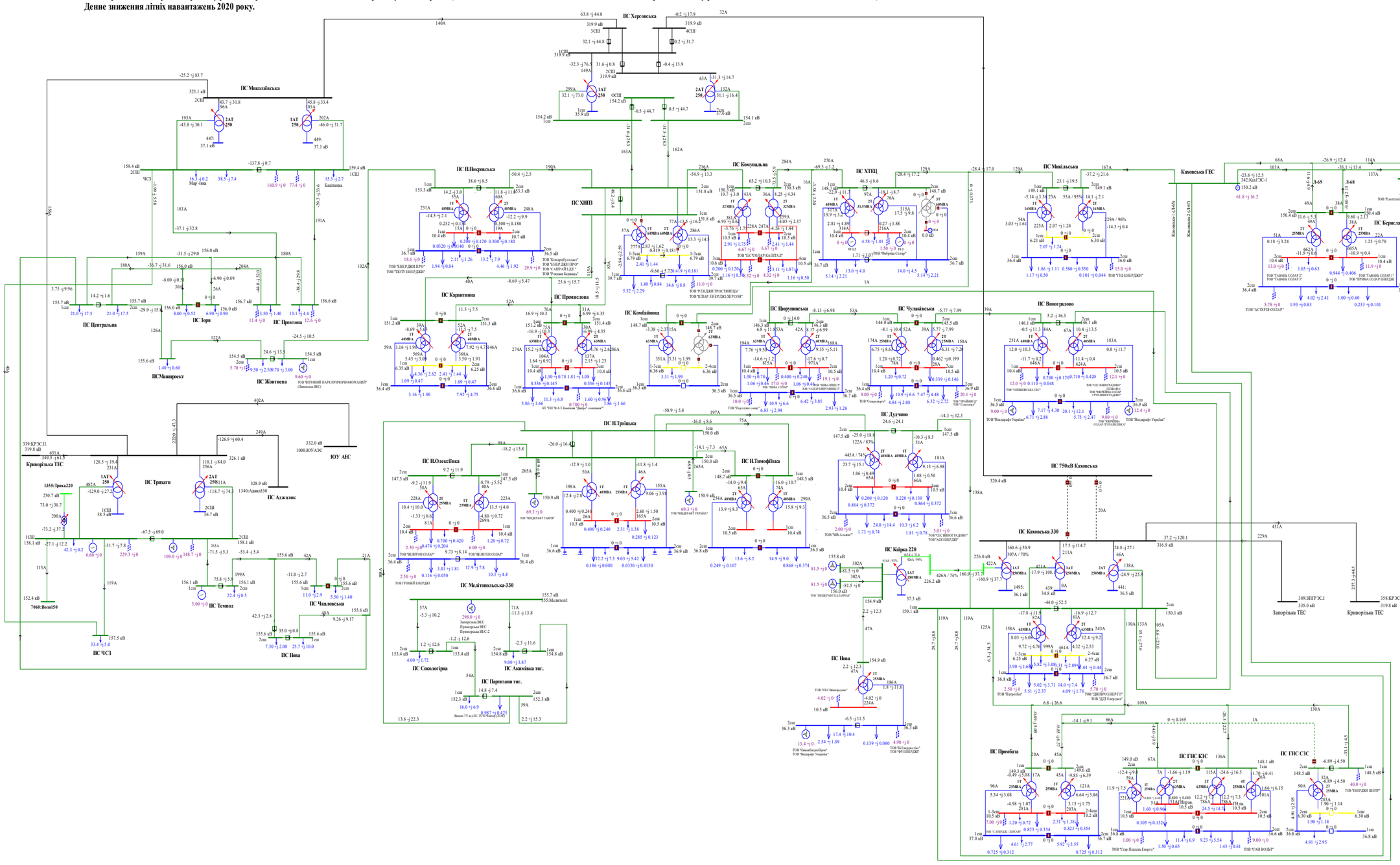

Схема 28. Аналіз ремонтно-аварійного режиму роботи мережі 150кВ та вище Південного регіону ОЕС України (відключення ПЛ 330 «Каховська 750 - Херсонська» при виведенні у ремонт ПЛ 330 «Каховська - КрТЕС»).
Денне зниження літніх навантажень 2020 року.

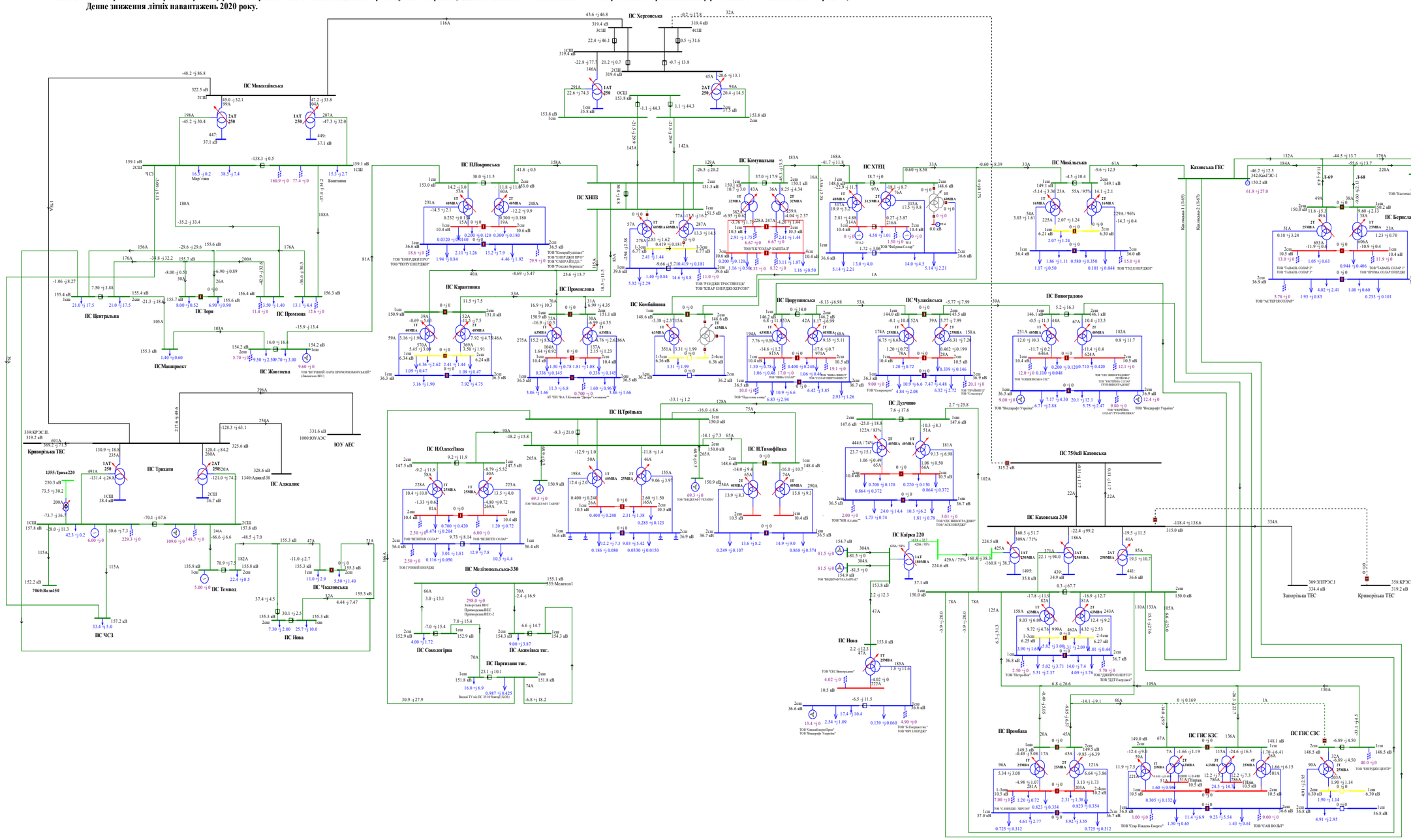

Схема 29. Аналіз ремонтно-аварійного режиму роботи мережі 150кВ та вище Південного регіону ОЕС України (відключення ПЛ 150 «Каховська – Каховська ГЕС 2» при виведеній у ремонт ПЛ 150 «Каховська – Каховська ГЕС 1»).
Денне зниження літніх навантажень 2020 року.

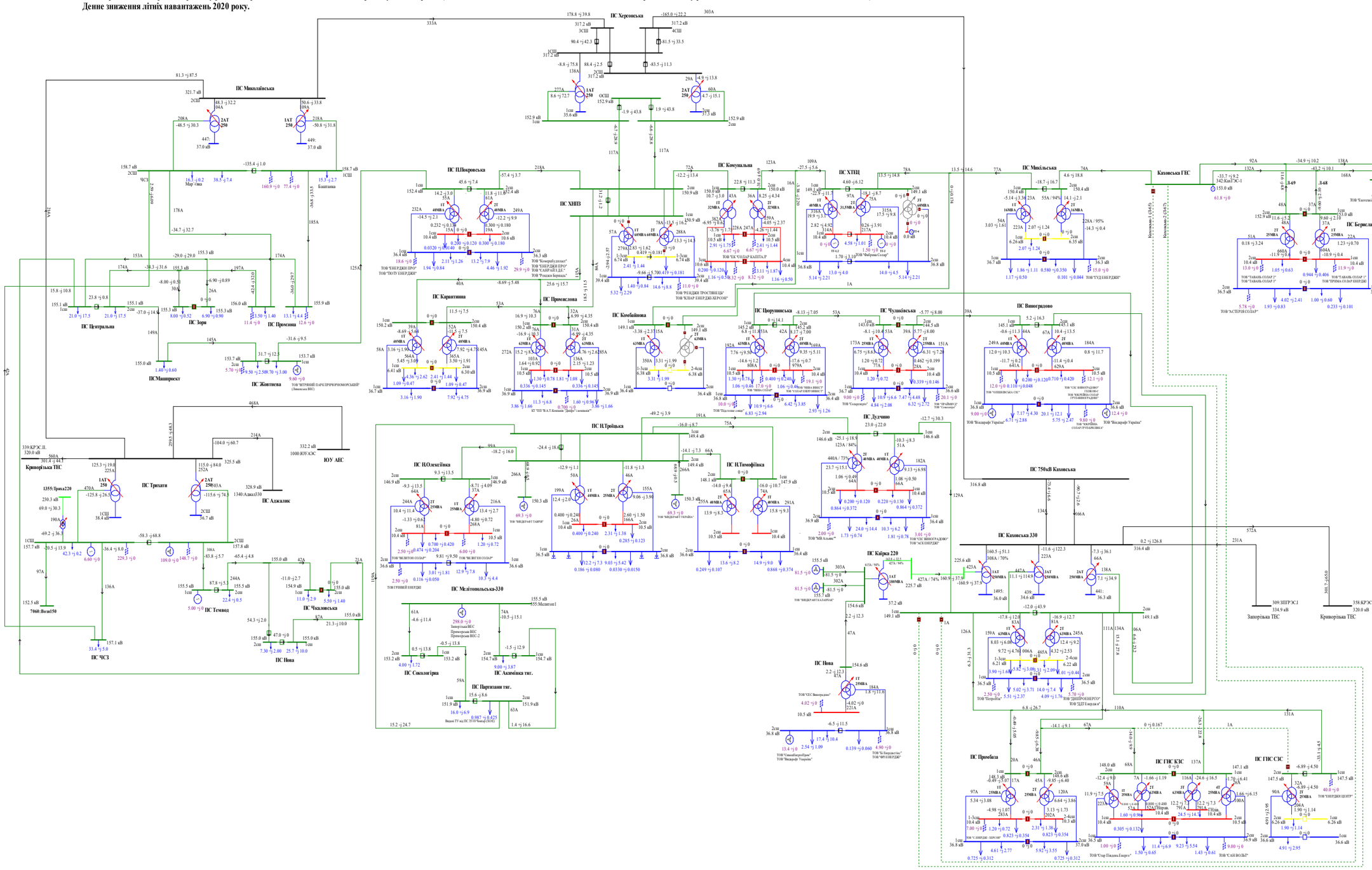

Схема 30. Аналіз ремонтно-аварійного режиму роботи мережі 150кВ та вище Південного регіону ОЕС України (відключення ПЛ 150 «Партизани – Н.Тройцьк» при виведеному у ремонт 2АТ на ПС 330кВ «Каховська»).
Денне зниження літніх навантажень 2020 року.

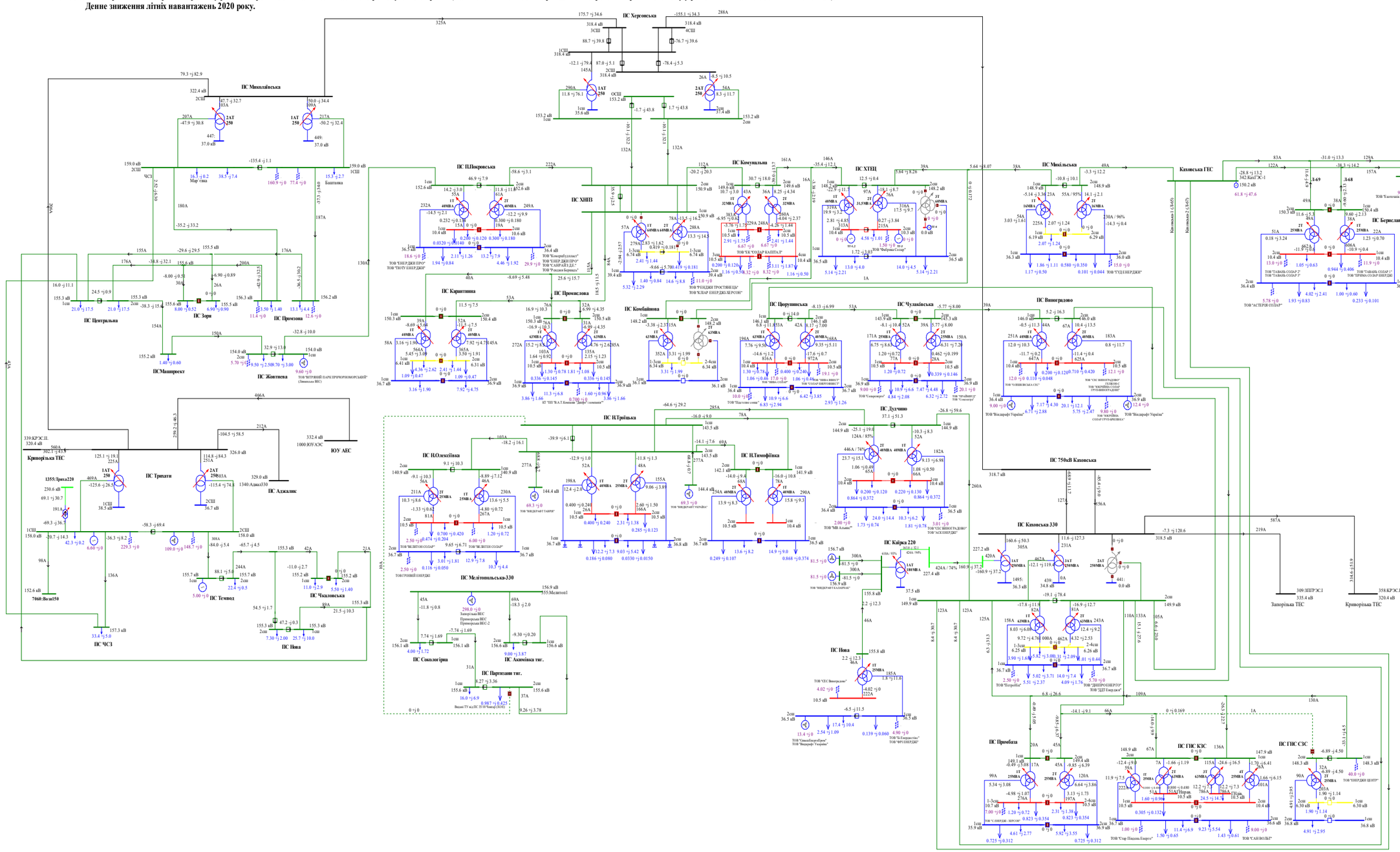
ПС Херсонська
ПС Миколаївська
ПС Каховська 330
ПС 750кВ Каховська
ПС Центральна
ПС Зоря
ПС Промоша
ПС Жовтнева
ПСМашпроект
ПС Трипілля
ПС Аджалик
ПС Криворізька ТЕС
ПС Темвод
ПС Чаплинська
ПС Чкаловська
ПС Нова
ПС Мелітопольська-330
ПС Сокологірка
ПС Запорізька тяг.
ПС Акімівська тяг.
ПС Запорізька ТЕС
ПС Криворізька ТЕС
ПС Каховська ГЕС
ПС Покровська
ПС ХНВП
ПС Комунальна
ПС ХТЕЦ
ПС Михайлівська
ПС Берегівська
ПС Нафтопровід
ПС Карантинна
ПС Промислова
ПС Комбайнова
ПС Прорізька
ПС Чумлянська
ПС Чулаївська
ПС Виноградово
ПС Дудчино
ПС Н.Олексіївка
ПС Н.Тимофіївка
ПС Кайсат 220
ПС Промбаза
ПС ГНС КЗС
ПС ГНС СЗС
ПС Н.Троїцька
ПС Нова
ПС Запорізька ТЕС
ПС Криворізька ТЕС
ПС Каховська 330
ПС 750кВ Каховська
7060:Вол150
340:КРЭС-1
309:ЗПГРЭС1
358:КРЭС1.
ТОВ "ЕНЕРДЖІ ПРО"
ТОВ "ПІОТУ ЕНЕРДЖІ"
ТОВ "Комерцбудзахід"
ТОВ "ЕНЕРДЖІ ПРО"
ТОВ "САЛЬВАРІЛ ЕДІСОН"
ТОВ "Фабрика Солар"
ТОВ "ЕК "СОЛАР КАПІТАЛ"
ТОВ "ТУДЕНЕРДЖІ"
ТОВ "ТАВАНЬ СОЛАР 2"
ТОВ "ТАВАНЬ СОЛАР 3"
ТОВ "ТАВАНЬ СОЛАР 17"
ТОВ "ТРІПІА СОЛАР ЕНЕРДЖІ"
ТОВ "АСТЕРІЯ СОЛАР"
ТОВ "Енергія Широкої"
ТОВ "ВІЗАНДЖІ ТРОСТЯНЕЦЬ"
ТОВ "КЛЕВАР ЕНЕРДЖІ ЕКСПЕРТИЗ"
ТОВ "ЧЕС Виноградове"
ТОВ "ЧЕС ВИНОГРАДОВО"
ТОВ "ЧЕС ВИНОГРАДОВО ГЛИБОКА"
ТОВ "ЖКУПЛЯ СОЛАР ГРУП ВІНОГРАДІВ"
ТОВ "ЖКУПЛЯ СОЛАР ГРУП ВІНОГРАДІВ 2"
ТОВ "Віндпарафін Україна"
ТОВ "ЧЕС Чумлянська"
ТОВ "Сонцедар"
ТОВ "ЧЕС ВИНОГРАДОВО"
ТОВ "АСКЕНЕРДЖІ"
ТОВ "ВІНДПАРК ТАЛАНТАН"
ТОВ "ВІНДПАРК ТАЛАНТАН"
ТОВ "ВІНДПАРК АЛЬЯНС"
ТОВ "ВІНДПАРК ЗАПОРІЖЖЯ"
ТОВ "ВІНДПАРК ЗАПОРІЖЖЯ"
ТОВ "ЧЕС ЗАПОРІЖЖЯ"
ТОВ "ЧЕС ЗАПОРІЖЖЯ"
ТОВ "ЧЕС

Схема 31. Аналіз ремонтно-аварійного режиму роботи мережі 150кВ та вище Південного регіону ОЕС України (відключення 2СШ-330 на ПС 330 «Каховська» при виведенні у ремонт 1СШ-330 на ПС 330кВ «Каховська»).
Денне зниження літніх навантажень 2020 року.

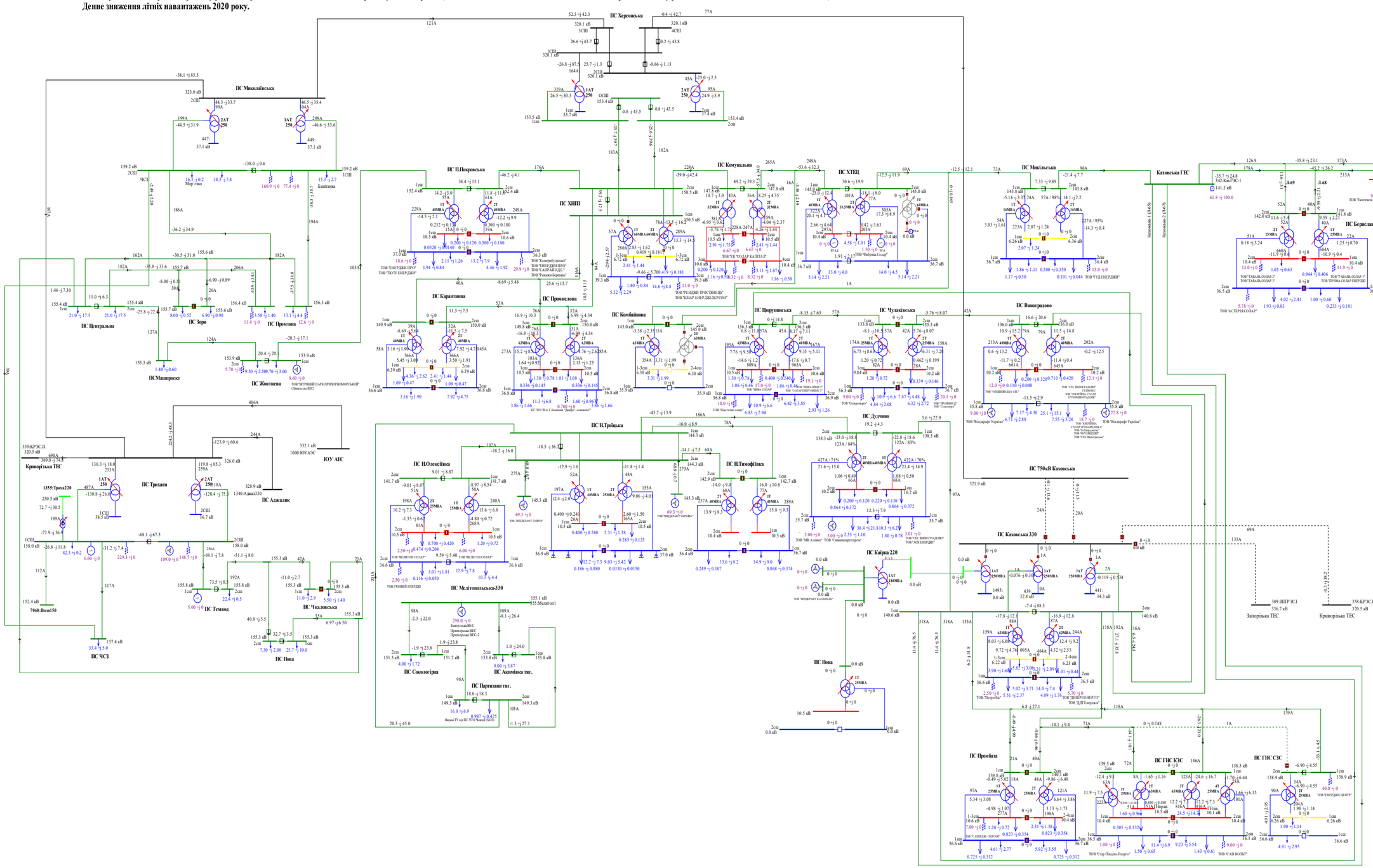

Схема 32. Аналіз ремонтно-аварійного режиму роботи мережі 150кВ та вище Південного регіону ОЕС України (відключення 2АТ на ПС 330кВ «Каховська» при виведенні у ремонт ПЛ 150 «Каховська ГЕС - Микільська»).
Денне зниження літніх навантажень 2020 року.

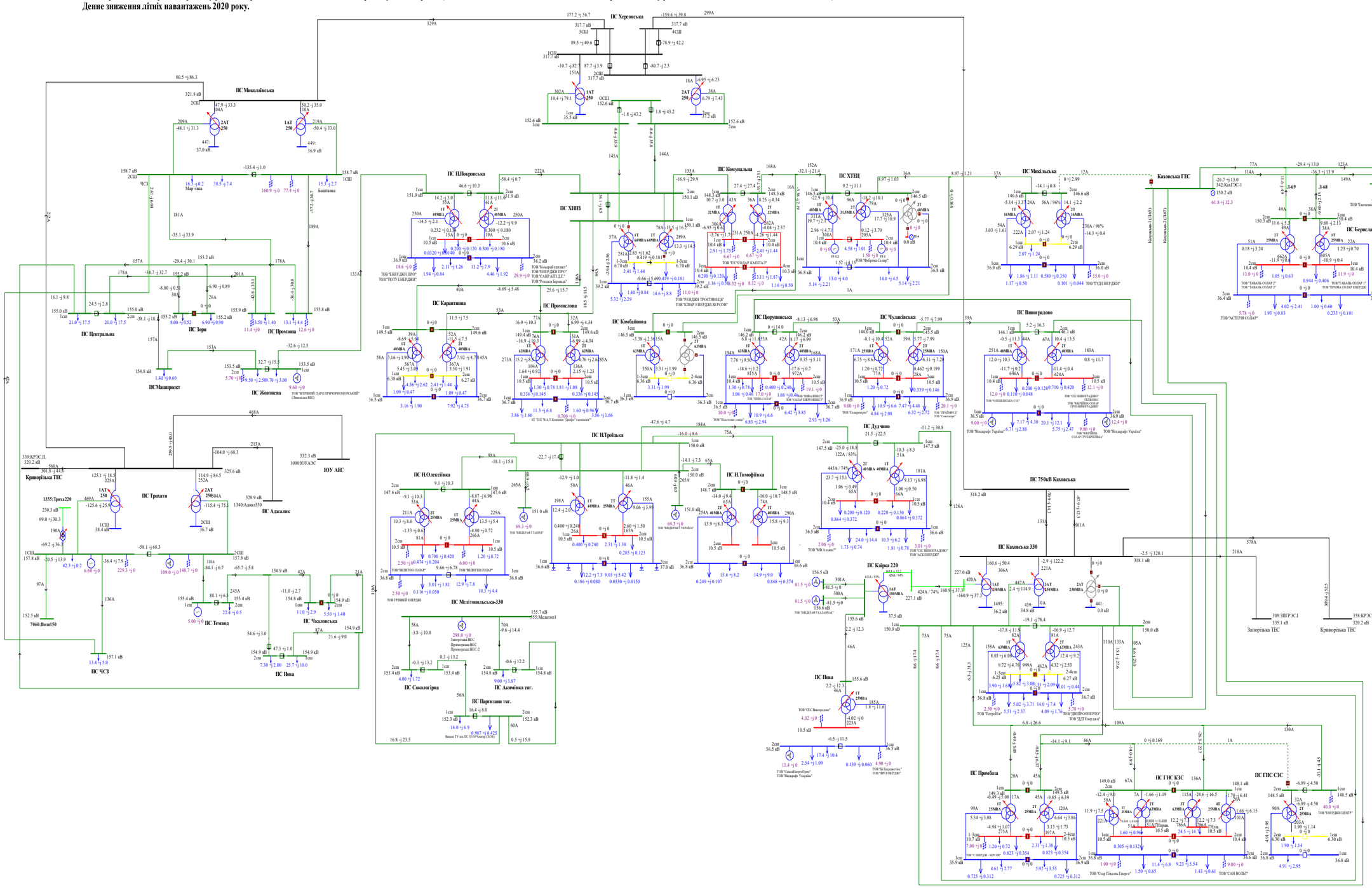

Схема 33. Аналіз ремонтно-аварійного режиму роботи мережі 150кВ та вище Південного регіону ОЕС України (відключення ПЛ 150кВ «Мелітопольська - Акимівка» при виведенні у ремонт ПЛ 150 «Мелітопольська - Сокологірна»).
Денне зниження літніх навантажень 2020 року.

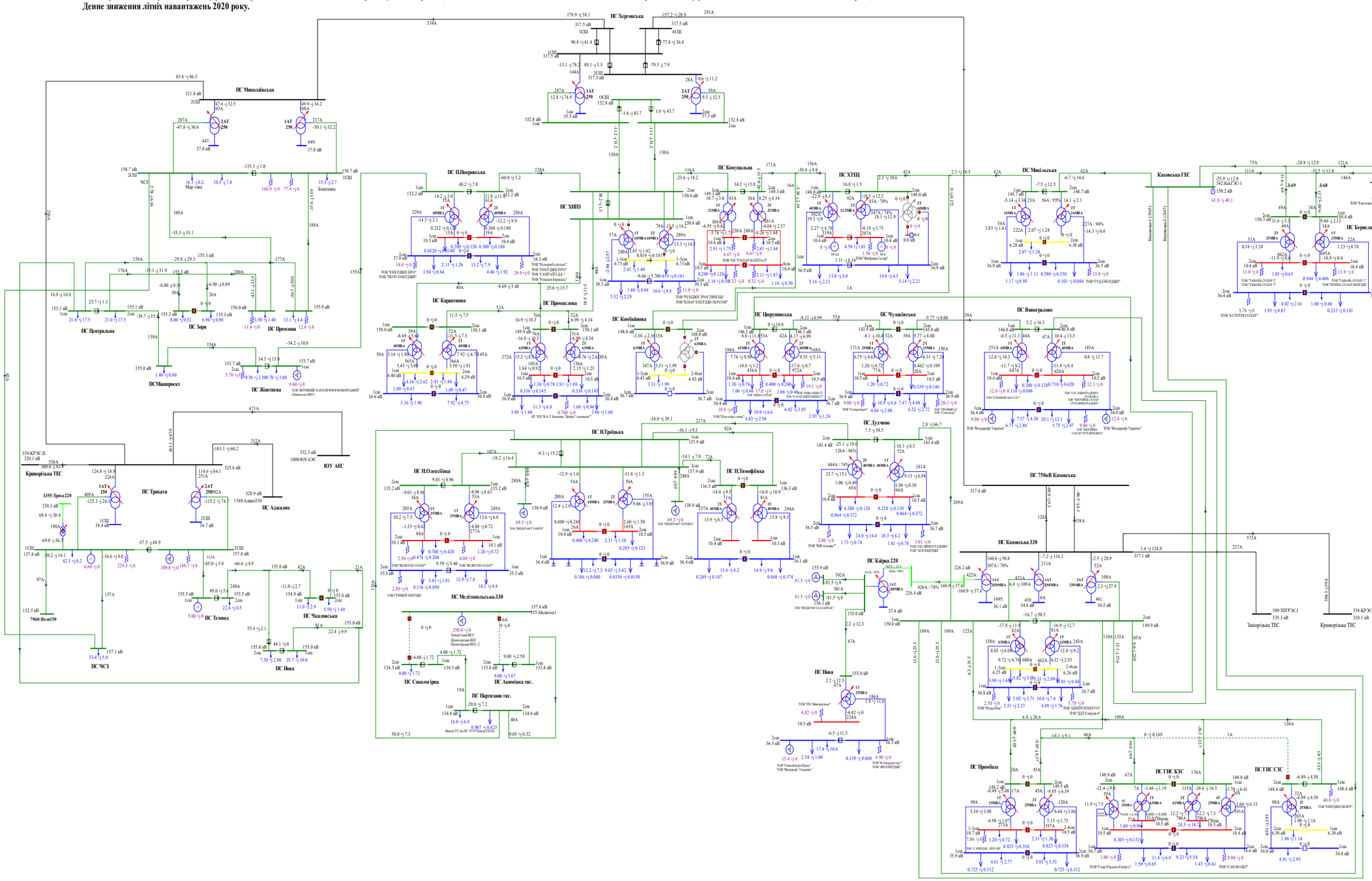

Схема 34. Аналіз ремонтно-аварійного режиму роботи мережі 150кВ та вище Південного регіону ОЕС України (відключення ПЛ 150кВ «Партизани -Акимівка» при виведеній у ремонт ПЛ 150 «Партизани — Сокологірна»).
Денне зниження літніх навантажень 2020 року.

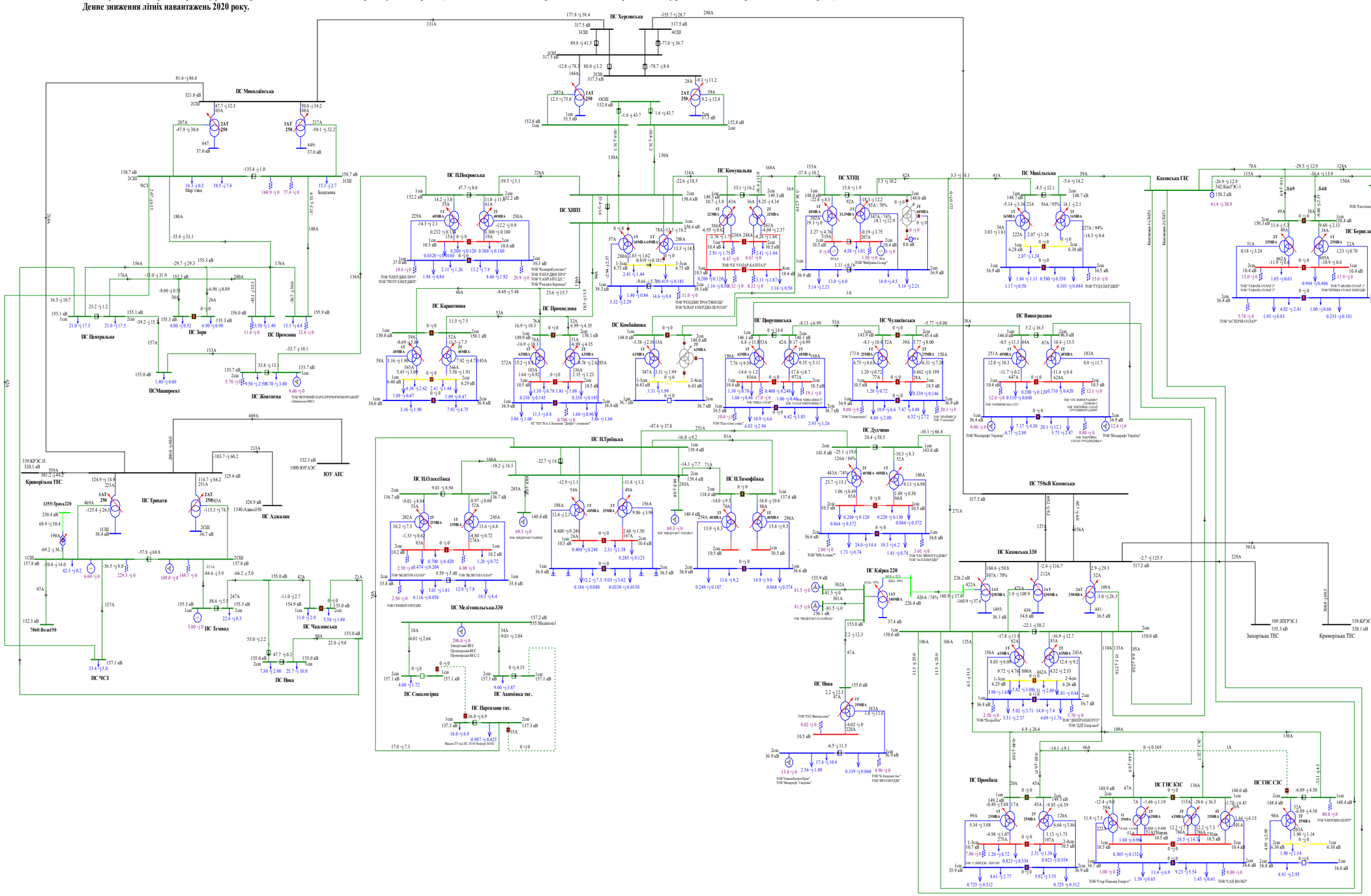

Схема 35. Аналіз ремонтного режиму роботи мережі 150кВ та вище Південного регіону ОЕС України (відключення ПЛ 150 кВ П.Покровська на ПС Жовтнева).
Вечірній максимум літніх навантажень 2020 року.

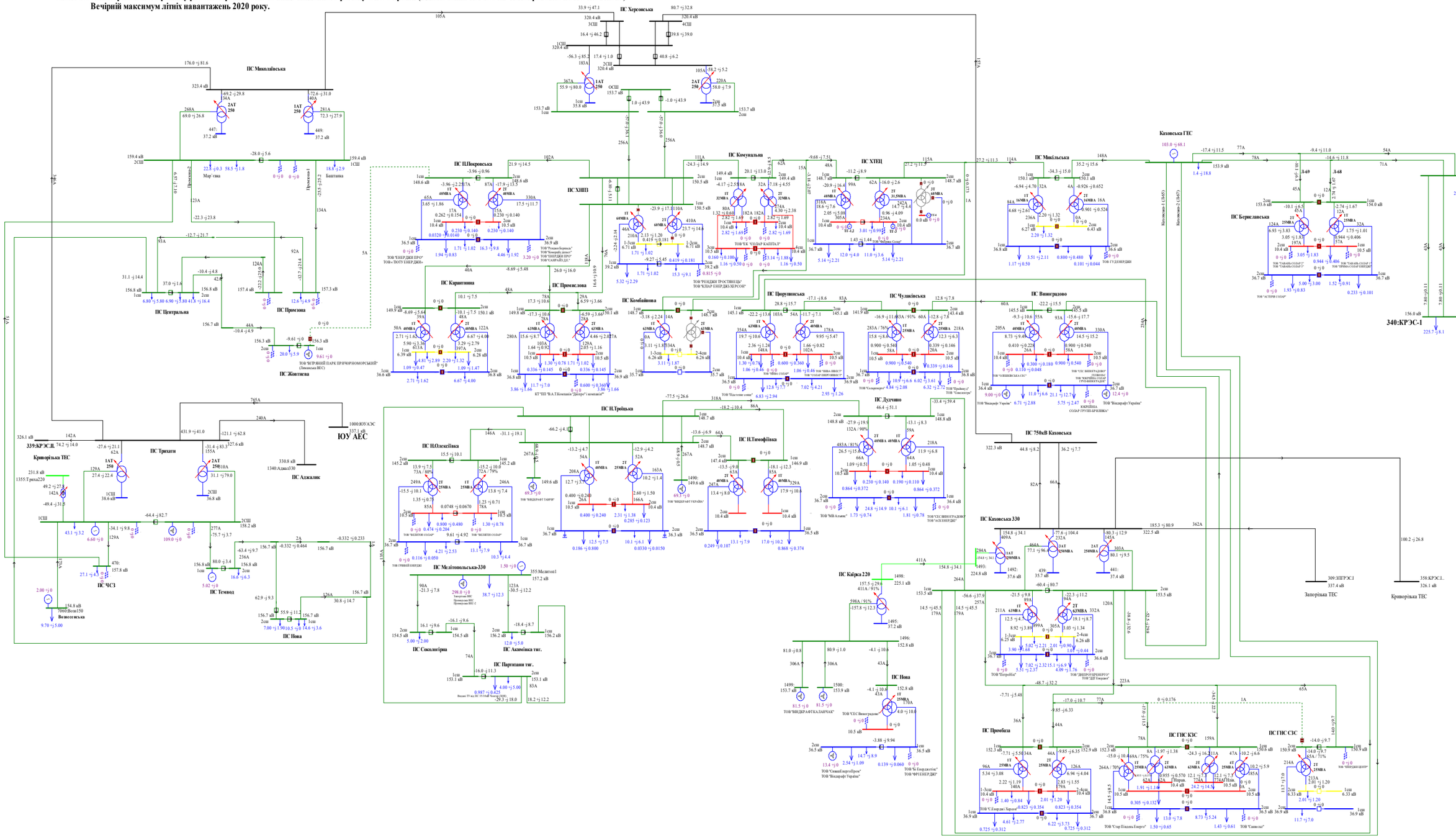
ПС Миколаївська
ПС Херсонська
ПС Каховська ГЕС
391:Нефтегір
340:КРЭС-1
ПС П.Покровська
ПС ХНПЗ
ПС Комунальна
ПС ХТЕЦ
ПС Миколаївська
ПС Берегівська
ПС Центральна
ПС Промона
ПС Жовтнева
ПС Карантинна
ПС Промислова
ПС Комбайнова
ПС Поорушівська
ПС Чулаківська
ПС Виноградово
ПС 750кВ Каховська
ПС Каховська 330
ПС Трикати
ПС Н.Троїцька
ПС Н.Олексіївка
ПС Н.Тимофіївка
ПС Дудчино
ПС Мелітопольська-330
ПС Кайсра 220
ПС Промбаза
ПС ПНС КЗС
ПС ПНС СЗС
ПС Сокологірка
ПС Акімівка тяг.
ПС Паргизани тяг.
ПС Темвод
ПС Нова
ПС ЧСЗ
ПС Аджалик
ЮУ АЕС
339:КРЭСД
Криворізька ТЕС
Запорізька ТЕС
Кривортівка ТЕС
Каховська ГЕС
ТОВ "ЧИП ЕНЕРДЖІ ПРО"
ТОВ "ПОТУ ЕНЕРДЖІ"
ТОВ "Ресіна-Берегів"
ТОВ "Комерц.диспет"
ТОВ "ЕНЕРДЖІ ПРО"
ТОВ "СОЛАР АРТ ЕС"
ТОВ "ЕК "СОЛАР КАПІТАЛ"
ТОВ "Альянс Солар"
ТОВ "ТАКАНЬ СОЛАР 1"
ТОВ "ТАКАНЬ СОЛАР 2"
ТОВ "ТАКАНЬ СОЛАР 3"
ТОВ "ГІМНАЗ СОЛАР ЕНЕРДЖІ"
ТОВ "АСТРІЯ СОЛАР"
ТОВ "ГУДЕНЕРДЖІ"
ТОВ "ЧИПЛИВЛАНА ОПС"
ТОВ "ЧУС ВИНОГРАДОВО"
ТОВ "ЧУС ВИНОГРАДОВО ТУРБОПАС ТУРБОПАС СОЛАР"
ТОВ "Віндкрафт Україна"
ТОВ "ЮКРЕЇНА СОЛАР ГРУПП-БРЕЙВІКА"
ТОВ "ЧИП ЕНЕРДЖІ ЦЕНТР"
ТОВ "ЧЕЧЕЛІВСЬКА СОЛАР"
ТОВ "ЧЕЧЕЛІВСЬКА СОЛАР"
ТОВ "ЧИП ЕНЕРДЖІ ПРО"
ТОВ "ЧИП ЕНЕРДЖІ ДВА"
ТОВ "ЧИП ЕНЕРДЖІ ТРИ"
ТОВ "ЧИП ЕНЕРДЖІ ЧОТИРИ"
ТОВ "ЧИП ЕНЕРДЖІ П'ЯТЬ"
ТОВ "ЧИП ЕНЕРДЖІ ШІСТЬ"
ТОВ "ЧИП ЕНЕРДЖІ СІМ"
ТОВ "ЧИП ЕНЕРДЖІ ВІСІМ"
ТОВ "ЧИП ЕНЕРДЖІ ДЕВ'ЯТЬ"
ТОВ "ЧИП ЕНЕРДЖІ ДЕСЯТЬ"
ТОВ "ЧИП ЕНЕРДЖІ ОДИНАДЦЯТЬ"
ТОВ "ЧИП ЕНЕРДЖІ ДВАНАДЦЯТЬ"
ТОВ "ЧИП ЕНЕРДЖІ ТРИНАДЦЯТЬ"
ТОВ "ЧИП ЕНЕРДЖІ ЧОТИРНАДЦЯТЬ"
ТОВ "ЧИП ЕНЕРДЖІ П'ЯТНАДЦЯТЬ"
ТОВ "ЧИП ЕНЕРДЖІ ШІСТНАДЦЯТЬ"
ТОВ "ЧИП ЕНЕРДЖІ СІМНАДЦЯТЬ"
ТОВ "ЧИП ЕНЕРДЖІ ВІСІМНАДЦЯТЬ"
ТОВ "ЧИП ЕНЕРДЖІ ДЕВ'ЯТНАДЦЯТЬ"
ТОВ "ЧИП ЕНЕРДЖІ ДВАДЦЯТЬ"
ТОВ "ЧИП ЕНЕРДЖІ ДВАДЦЯТЬ ОДИН"
ТОВ "ЧИП ЕНЕРДЖІ ДВАДЦЯТЬ ДВА"
ТОВ "ЧИП ЕНЕРДЖІ ДВАДЦЯТЬ ТРИ"
ТОВ "ЧИП ЕНЕРДЖІ ДВАДЦЯТЬ ЧОТИРИ"
ТОВ "ЧИП ЕНЕРДЖІ ДВАДЦЯТЬ П'ЯТЬ"
ТОВ "ЧИП ЕНЕРДЖІ ДВАДЦЯТЬ ШІСТЬ"
ТОВ "ЧИП ЕНЕРДЖІ ДВАДЦЯТЬ СІМ"
ТОВ "ЧИП ЕНЕРДЖІ ДВАДЦЯТЬ ВІСІМ"
ТОВ "ЧИП ЕНЕРДЖІ ДВАДЦЯТЬ ДЕВ'ЯТЬ"
ТОВ "ЧИП ЕНЕРДЖІ ТРИДЦЯТЬ"
ТОВ "ЧИП ЕНЕРДЖІ ТРИДЦЯТЬ ОДИН"
ТОВ "ЧИП ЕНЕРДЖІ ТРИДЦЯТЬ ДВА"
ТОВ "ЧИП ЕНЕРДЖІ ТРИДЦЯТЬ ТРИ"
ТОВ "ЧИП ЕНЕРДЖІ ТРИДЦЯТЬ ЧОТИРИ"
ТОВ "ЧИП ЕНЕРДЖІ ТРИДЦЯТЬ П'ЯТЬ"
ТОВ "ЧИП ЕНЕРДЖІ ТРИДЦЯТЬ ШІСТЬ"
ТОВ "ЧИП ЕНЕРДЖІ ТРИДЦЯТЬ СІМ"
ТОВ "ЧИП ЕНЕРДЖІ ТРИДЦЯТЬ ВІСІМ"
ТОВ "ЧИП ЕНЕРДЖІ ТРИДЦЯТЬ ДЕВ'ЯТЬ"
ТОВ "ЧИП ЕНЕРДЖІ СОРОК"
ТОВ "ЧИП ЕНЕРДЖІ СОРОК ОДИН"
ТОВ "ЧИП ЕНЕРДЖІ СОРОК ДВА"
ТОВ "ЧИП ЕНЕРДЖІ СОРОК ТРИ"
ТОВ "ЧИП ЕНЕРДЖІ СОРОК ЧОТИРИ"
ТОВ "ЧИП ЕНЕРДЖІ СОРОК П'ЯТЬ"
ТОВ "ЧИП ЕНЕРДЖІ СОРОК ШІСТЬ"
ТОВ "ЧИП ЕНЕРДЖІ СОРОК СІМ"
ТОВ "ЧИП ЕНЕРДЖІ СОРОК ВІСІМ"
ТОВ "ЧИП ЕНЕРДЖІ СОРОК ДЕВ'ЯТЬ"
ТОВ "ЧИП ЕНЕРДЖІ ПЯТДЕСЯТ"
ТОВ "ЧИП ЕНЕРДЖІ ПЯТДЕСЯТ ОДИН"
ТОВ "ЧИП ЕНЕРДЖІ ПЯТДЕСЯТ ДВА"
ТОВ "ЧИП ЕНЕРДЖІ ПЯТДЕСЯТ ТРИ"
ТОВ "ЧИП ЕНЕРДЖІ ПЯТДЕСЯТ ЧОТИРИ"
ТОВ "ЧИП ЕНЕРДЖІ ПЯТДЕСЯТ П'ЯТЬ"
ТОВ "ЧИП ЕНЕРДЖІ ПЯТДЕСЯТ ШІСТЬ"
ТОВ "ЧИП ЕНЕРДЖІ ПЯТДЕСЯТ СІМ"
ТОВ "ЧИП ЕНЕРДЖІ ПЯТДЕСЯТ ВІСІМ"
ТОВ "ЧИП ЕНЕРДЖІ ПЯТДЕСЯТ ДЕВ'ЯТЬ"
ТОВ "ЧИП ЕНЕРДЖІ ШІСТДЕСЯТ"
ТОВ "ЧИП ЕНЕРДЖІ ШІСТДЕСЯТ ОДИН"
ТОВ "ЧИП ЕНЕРДЖІ ШІСТДЕСЯТ ДВА"
ТОВ "ЧИП ЕНЕРДЖІ ШІСТДЕСЯТ ТРИ"
ТОВ "ЧИП ЕНЕРДЖІ ШІСТДЕСЯТ ЧОТИРИ"
ТОВ "ЧИП ЕНЕРДЖІ ШІСТДЕСЯТ П'ЯТЬ"
ТОВ "ЧИП ЕНЕРДЖІ ШІСТДЕСЯТ ШІСТЬ"
ТОВ "ЧИП ЕНЕРДЖІ ШІСТДЕСЯТ СІМ"
ТОВ "ЧИП ЕНЕРДЖІ ШІСТДЕСЯТ ВІСІМ"
ТОВ "ЧИП ЕНЕРДЖІ ШІСТДЕСЯТ ДЕВ'ЯТЬ"
ТОВ "ЧИП ЕНЕРДЖІ СІМДЕСЯТ"
ТОВ "ЧИП ЕНЕРДЖІ СІМДЕСЯТ ОДИН"
ТОВ "ЧИП ЕНЕРДЖІ СІМДЕСЯТ ДВА"
ТОВ "ЧИП ЕНЕРДЖІ СІМДЕСЯТ ТРИ"
ТОВ "ЧИП ЕНЕРДЖІ СІМДЕСЯТ ЧОТИРИ"
ТОВ "ЧИП ЕНЕРДЖІ СІМДЕСЯТ П'ЯТЬ"
ТОВ "ЧИП ЕНЕРДЖІ СІМДЕСЯТ ШІСТЬ"
ТОВ "ЧИП ЕНЕРДЖІ СІМДЕСЯТ СІМ"
ТОВ "ЧИП ЕНЕРДЖІ СІМДЕСЯТ ВІСІМ"
ТОВ "ЧИП ЕНЕРДЖІ СІМДЕСЯТ ДЕВ'ЯТЬ"
ТОВ "ЧИП ЕНЕРДЖІ ВІСІМДЕСЯТ"
ТОВ "ЧИП ЕНЕРДЖІ ВІСІМДЕСЯТ ОДИН"
ТОВ "ЧИП ЕНЕРДЖІ ВІСІМДЕСЯТ ДВА"
ТОВ "ЧИП ЕНЕРДЖІ ВІСІМДЕСЯТ ТРИ"
ТОВ "ЧИП ЕНЕРДЖІ ВІСІМДЕСЯТ ЧОТИРИ"
ТОВ "ЧИП ЕНЕРДЖІ ВІСІМДЕСЯТ П'ЯТЬ"
ТОВ "ЧИП ЕНЕРДЖІ ВІСІМДЕСЯТ ШІСТЬ"
ТОВ "ЧИП ЕНЕРДЖІ ВІСІМДЕСЯТ СІМ"
ТОВ "ЧИП ЕНЕРДЖІ ВІСІМДЕСЯТ ВІСІМ"
ТОВ "ЧИП ЕНЕРДЖІ ВІСІМДЕСЯТ ДЕВ'ЯТЬ"
ТОВ "ЧИП ЕНЕРДЖІ ДЕВ'ЯНОСТО"
ТОВ "ЧИП ЕНЕРДЖІ ДЕВ'ЯНОСТО ОДИН"
ТОВ "ЧИП ЕНЕРДЖІ ДЕВ'ЯНОСТО ДВА"
ТОВ "ЧИП ЕНЕРДЖІ ДЕВ'ЯНОСТО ТРИ"
ТОВ "ЧИП ЕНЕРДЖІ ДЕВ'ЯНОСТО ЧОТИРИ"
ТОВ "ЧИП ЕНЕРДЖІ ДЕВ'ЯНОСТО П'ЯТЬ"
ТОВ "ЧИП ЕНЕРДЖІ ДЕВ'ЯНОСТО ШІСТЬ"
ТОВ "ЧИП ЕНЕРДЖІ ДЕВ'ЯНОСТО СІМ"
ТОВ "ЧИП ЕНЕРДЖІ ДЕВ'ЯНОСТО ВІСІМ"
ТОВ "ЧИП ЕНЕРДЖІ ДЕВ'ЯНОСТО ДЕВ'ЯТЬ"
ТОВ "ЧИП ЕНЕРДЖІ СТО"
ТОВ "ЧИП ЕНЕРДЖІ СТО ОДИН"
ТОВ "ЧИП ЕНЕРДЖІ СТО ДВА"
ТОВ "ЧИП ЕНЕРДЖІ СТО ТРИ"
ТОВ "ЧИП ЕНЕРДЖІ СТО ЧОТИРИ"
ТОВ "ЧИП ЕНЕРДЖІ СТО П'ЯТЬ"
ТОВ "ЧИП ЕНЕРДЖІ СТО ШІСТЬ"
ТОВ "ЧИП ЕНЕРДЖІ СТО СІМ"
ТОВ "ЧИП ЕНЕРДЖІ СТО ВІСІМ"
ТОВ "ЧИП ЕНЕРДЖІ СТО ДЕВ'ЯТЬ"
ТОВ "ЧИП ЕНЕРДЖІ СТО ДЕСЯТЬ"
ТОВ "ЧИП ЕНЕРДЖІ СТО ОДИНАДЦЯТЬ"
ТОВ "ЧИП ЕНЕРДЖІ СТО ДВАНАДЦЯТЬ"
ТОВ "ЧИП ЕНЕРДЖІ СТО ТРИНАДЦЯТЬ"
ТОВ "ЧИП ЕНЕРДЖІ СТО ЧОТИРНАДЦЯТЬ"
ТОВ "ЧИП ЕНЕРДЖІ СТО П'ЯТНАДЦЯТЬ"
ТОВ "ЧИП ЕНЕРДЖІ СТО ШІСТНАДЦЯТЬ"
ТОВ "ЧИП ЕНЕРДЖІ СТО СІМНАДЦЯТЬ"
ТОВ "ЧИП ЕНЕРДЖІ СТО ВІСІМНАДЦЯТЬ"
ТОВ "ЧИП ЕНЕРДЖІ СТО ДЕВ'ЯТНАДЦЯТЬ"
ТОВ "ЧИП ЕНЕРДЖІ СТО ДВАДЦЯТЬ"
ТОВ "ЧИП ЕНЕРДЖІ СТО ДВАДЦЯТЬ ОДИН"
ТОВ "ЧИП ЕНЕРДЖІ СТО ДВАДЦЯТЬ ДВА"
ТОВ "ЧИП ЕНЕРДЖІ СТО ДВАДЦЯТЬ ТРИ"
ТОВ "ЧИП ЕНЕРДЖІ СТО ДВАДЦЯТЬ ЧОТИРИ"
ТОВ "ЧИП ЕНЕРДЖІ СТО ДВАДЦЯТЬ П'ЯТЬ"
ТОВ "ЧИП ЕНЕРДЖІ СТО ДВАДЦЯТЬ ШІСТЬ"
ТОВ "ЧИП ЕНЕРДЖІ СТО ДВАДЦЯТЬ СІМ"
ТОВ "ЧИП ЕНЕРДЖІ СТО ДВАДЦЯТЬ ВІСІМ"
ТОВ "ЧИП ЕНЕРДЖІ СТО ДВАДЦЯТЬ ДЕВ'ЯТЬ"
ТОВ "ЧИП ЕНЕРДЖІ СТО ТРИДЦЯТЬ"
ТОВ "ЧИП ЕНЕРДЖІ СТО ТРИДЦЯТЬ ОДИН"
ТОВ "ЧИП ЕНЕРДЖІ СТО ТРИДЦЯТЬ ДВА"
ТОВ "ЧИП ЕНЕРДЖІ СТО ТРИДЦЯТЬ ТРИ"
ТОВ "ЧИП ЕНЕРДЖІ СТО ТРИДЦЯТЬ ЧОТИРИ"
ТОВ "ЧИП ЕНЕРДЖІ СТО ТРИДЦЯТЬ П'ЯТЬ"
ТОВ "ЧИП ЕНЕРДЖІ СТО ТРИДЦЯТЬ ШІСТЬ"
ТОВ "ЧИП ЕНЕРДЖІ СТО ТРИДЦЯТЬ СІМ"
ТОВ "ЧИП ЕНЕРДЖІ СТО ТРИДЦЯТЬ ВІСІМ"
ТОВ "ЧИП ЕНЕРДЖІ СТО ТРИДЦЯТЬ ДЕВ'ЯТЬ"
ТОВ "ЧИП ЕНЕРДЖІ СТО СОРОК"
ТОВ "ЧИП ЕНЕРДЖІ СТО СОРОК ОДИН"
ТОВ "ЧИП ЕНЕРДЖІ СТО СОРОК ДВА"
ТОВ "ЧИП ЕНЕРДЖІ СТО СОРОК ТРИ"
ТОВ "ЧИП ЕНЕРДЖІ СТО СОРОК ЧОТИРИ"
ТОВ "ЧИП ЕНЕРДЖІ СТО СОРОК П'ЯТЬ"
ТОВ "ЧИП ЕНЕРДЖІ СТО СОРОК ШІСТЬ"
ТОВ "ЧИП ЕНЕРДЖІ СТО СОРОК СІМ"
ТОВ "ЧИП ЕНЕРДЖІ СТО СОРОК ВІСІМ"
ТОВ "ЧИП ЕНЕРДЖІ СТО СОРОК ДЕВ'ЯТЬ"
ТОВ "ЧИП ЕНЕРДЖІ СТО П'ЯТДЕСЯТ"
ТОВ "ЧИП ЕНЕРДЖІ СТО П'ЯТДЕСЯТ ОДИН"
ТОВ "ЧИП ЕНЕРДЖІ СТО П'ЯТДЕСЯТ ДВА"
ТОВ "ЧИП ЕНЕРДЖІ СТО П'ЯТДЕСЯТ ТРИ"
ТОВ "ЧИП ЕНЕРДЖІ СТО П'ЯТДЕСЯТ ЧОТИРИ"
ТОВ "ЧИП ЕНЕРДЖІ СТО П'ЯТДЕСЯТ П'ЯТЬ"
ТОВ "ЧИП ЕНЕРДЖІ СТО П'ЯТДЕСЯТ ШІСТЬ"
ТОВ "ЧИП ЕНЕРДЖІ СТО П'ЯТДЕСЯТ СІМ"
ТОВ "ЧИП ЕНЕРДЖІ СТО П'ЯТДЕСЯТ ВІСІМ"
ТОВ "ЧИП ЕНЕРДЖІ СТО П'ЯТДЕСЯТ ДЕВ'ЯТЬ"
ТОВ "ЧИП ЕНЕРДЖІ СТО ШІСТДЕСЯТ"
ТОВ "ЧИП ЕНЕРДЖІ СТО ШІСТДЕСЯТ ОДИН"
ТОВ "ЧИП ЕНЕРДЖІ СТО ШІСТДЕСЯТ ДВА"
ТОВ "ЧИП ЕНЕРДЖІ СТО ШІСТДЕСЯТ ТРИ"
ТОВ "ЧИП ЕНЕРДЖІ СТО ШІСТДЕСЯТ ЧОТИРИ"
ТОВ "ЧИП ЕНЕРДЖІ СТО ШІСТДЕСЯТ П'ЯТЬ"
ТОВ "ЧИП ЕНЕРДЖІ СТО ШІСТДЕСЯТ ШІСТЬ"
ТОВ "ЧИП ЕНЕРДЖІ СТО ШІСТДЕСЯТ СІМ"
ТОВ "ЧИП ЕНЕРДЖІ СТО ШІСТДЕСЯТ ВІСІМ"
ТОВ "ЧИП ЕНЕРДЖІ СТО ШІСТДЕСЯТ ДЕВ'ЯТЬ"
ТОВ "ЧИП ЕНЕРДЖІ СТО СІМДЕСЯТ"
ТОВ "ЧИП ЕНЕРДЖІ СТО СІМДЕСЯТ ОДИН"
ТОВ "ЧИП ЕНЕРДЖІ СТО СІМДЕСЯТ ДВА"
ТОВ "ЧИП ЕНЕРДЖІ СТО СІМДЕСЯТ ТРИ"
ТОВ "ЧИП ЕНЕРДЖІ СТО СІМДЕСЯТ ЧОТИРИ"
ТОВ "ЧИП ЕНЕРДЖІ СТО СІМДЕСЯТ П'ЯТЬ"
ТОВ "ЧИП ЕНЕРДЖІ СТО СІМДЕСЯТ ШІСТЬ"
ТОВ "ЧИП ЕНЕРДЖІ СТО СІМДЕСЯТ СІМ"
ТОВ "ЧИП ЕНЕРДЖІ СТО СІМДЕСЯТ ВІСІМ"
ТОВ "ЧИП ЕНЕРДЖІ СТО СІМДЕСЯТ ДЕВ'ЯТЬ"
ТОВ "ЧИП ЕНЕРДЖІ СТО ВІСІМДЕСЯТ"
ТОВ "ЧИП ЕНЕРДЖІ СТО ВІСІМДЕСЯТ ОДИН"
ТОВ "ЧИП ЕНЕРДЖІ СТО ВІСІМДЕСЯТ ДВА"
ТОВ "ЧИП ЕНЕРДЖІ СТО ВІСІМДЕСЯТ ТРИ"
ТОВ "ЧИП ЕНЕРДЖІ СТО ВІСІМДЕСЯТ ЧОТИРИ"
ТОВ "ЧИП ЕНЕРДЖІ СТО ВІСІМДЕСЯТ П'ЯТЬ"
ТОВ "ЧИП ЕНЕРДЖІ СТО ВІСІМДЕСЯТ ШІСТЬ"
ТОВ "ЧИП ЕНЕРДЖІ СТО ВІСІМДЕСЯТ СІМ"
ТОВ "ЧИП ЕНЕРДЖІ СТО ВІСІМДЕСЯТ ВІСІМ"
ТОВ "ЧИП ЕНЕРДЖІ СТО ВІСІМДЕСЯТ ДЕВ'ЯТЬ"
ТОВ "ЧИП ЕНЕРДЖІ ДЕВ'ЯНОСТО"
ТОВ "ЧИП ЕНЕРДЖІ ДЕВ'ЯНОСТО ОДИН"
ТОВ "ЧИП ЕНЕРДЖІ ДЕВ'ЯНОСТО ДВА"
ТОВ "ЧИП ЕНЕРДЖІ ДЕВ'ЯНОСТО ТРИ"
ТОВ "ЧИП ЕНЕРДЖІ ДЕВ'ЯНОСТО ЧОТИРИ"
ТОВ "ЧИП ЕНЕРДЖІ ДЕВ'ЯНОСТО П'ЯТЬ"
ТОВ "ЧИП ЕНЕРДЖІ ДЕВ'ЯНОСТО ШІСТЬ"
ТОВ "ЧИП ЕНЕРДЖІ ДЕВ'ЯНОСТО СІМ"
ТОВ "ЧИП ЕНЕРДЖІ ДЕВ'ЯНОСТО ВІСІМ"
ТОВ "ЧИП ЕНЕРДЖІ ДЕВ'ЯНОСТО ДЕВ'ЯТЬ"
ТОВ "ЧИП ЕНЕРДЖІ СТО"
ТОВ "ЧИП ЕНЕРДЖІ СТО ОДИН"
ТОВ "ЧИП ЕНЕРДЖІ СТО ДВА"
ТОВ "ЧИП ЕНЕРДЖІ СТО ТРИ"
ТОВ "ЧИП ЕНЕРДЖІ СТО ЧОТИРИ"
ТОВ "ЧИП ЕНЕРДЖІ СТО П'ЯТЬ"
ТОВ "ЧИП ЕНЕРДЖІ СТО ШІСТЬ"
ТОВ "ЧИП ЕНЕРДЖІ СТО СІМ"
ТОВ "ЧИП ЕНЕРДЖІ СТО ВІСІМ"
ТОВ "ЧИП ЕНЕРДЖІ СТО ДЕВ'ЯТЬ"
ТОВ "ЧИП ЕНЕРДЖІ СТО ДЕСЯТЬ"
ТОВ "ЧИП ЕНЕРДЖІ СТО ОДИНАДЦЯТЬ"
ТОВ "ЧИП ЕНЕРДЖІ СТО ДВАНАДЦЯТЬ"
ТОВ "ЧИП ЕНЕРДЖІ СТО ТРИНАДЦЯТЬ"
ТОВ "ЧИП ЕНЕРДЖІ СТО ЧОТИРНАДЦЯТЬ"
ТОВ "ЧИП ЕНЕРДЖІ СТО П'ЯТНАДЦЯТЬ"
ТОВ "ЧИП ЕНЕРДЖІ СТО ШІСТНАДЦЯТЬ"
ТОВ "ЧИП ЕНЕРДЖІ СТО СІМНАДЦЯТЬ"
ТОВ "ЧИП ЕНЕРДЖІ СТО ВІСІМНАДЦЯТЬ"
ТОВ "ЧИП ЕНЕРДЖІ СТО ДЕВ'ЯТНАДЦЯТЬ"
ТОВ "ЧИП ЕНЕРДЖІ СТО ДВАДЦЯТЬ"
ТОВ "ЧИП ЕНЕРДЖІ СТО ДВАДЦЯТЬ ОДИН"
ТОВ "ЧИП ЕНЕРДЖІ СТО ДВАДЦЯТЬ ДВА"
ТОВ "ЧИП ЕНЕРДЖІ СТО ДВАДЦЯТЬ ТРИ"
ТОВ "ЧИП ЕНЕРДЖІ СТО ДВАДЦЯТЬ ЧОТИРИ"
ТОВ "ЧИП ЕНЕРДЖІ СТО ДВАДЦЯТЬ П'ЯТЬ"
ТОВ "ЧИП ЕНЕРДЖІ СТО ДВАДЦЯТЬ ШІСТЬ"
ТОВ "ЧИП ЕНЕРДЖІ СТО ДВАДЦЯТЬ СІМ"
ТОВ "ЧИП ЕНЕРДЖІ СТО ДВАДЦЯТЬ ВІСІМ"
ТОВ "ЧИП ЕНЕРДЖІ СТО ДВАДЦЯТЬ ДЕВ'ЯТЬ"
ТОВ "ЧИП ЕНЕРДЖІ СТО ТРИДЦЯТЬ"
ТОВ "ЧИП ЕНЕРДЖІ СТО ТРИДЦЯТЬ ОДИН"
ТОВ "ЧИП ЕНЕРДЖІ СТО ТРИДЦЯТЬ ДВА"
ТОВ "ЧИП ЕНЕРДЖІ СТО ТРИДЦЯТЬ ТРИ"
ТОВ "ЧИП ЕНЕРДЖІ СТО ТРИДЦЯТЬ ЧОТИРИ"
ТОВ "ЧИП ЕНЕРДЖІ СТО ТРИДЦЯТЬ П'ЯТЬ"
ТОВ "ЧИП ЕНЕРДЖІ СТО ТРИДЦЯТЬ ШІСТЬ"
ТОВ "ЧИП ЕНЕРДЖІ СТО ТРИДЦЯТЬ СІМ"
ТОВ "ЧИП ЕНЕРДЖІ СТО ТРИДЦЯТЬ ВІСІМ"
ТОВ "ЧИП ЕНЕРДЖІ СТО ТРИДЦЯТЬ ДЕВ'ЯТЬ"
ТОВ "ЧИП ЕНЕРДЖІ СТО СОРОК"
ТОВ "ЧИП ЕНЕРДЖІ СТО СОРОК ОДИН"
ТОВ "ЧИП ЕНЕРДЖІ СТО СОРОК ДВА"
ТОВ "ЧИП ЕНЕРДЖІ СТО СОРОК ТРИ"
ТОВ "ЧИП ЕНЕРДЖІ СТО СОРОК ЧОТИРИ"
ТОВ "ЧИП ЕНЕРДЖІ СТО СОРОК П'ЯТЬ"
ТОВ "ЧИП ЕНЕРДЖІ СТО СОРОК ШІСТЬ"
ТОВ "ЧИП ЕНЕРДЖІ СТО СОРОК СІМ"
ТОВ "ЧИП ЕНЕРДЖІ СТО СОРОК ВІСІМ"
ТОВ "ЧИП ЕНЕРДЖІ СТО СОРОК ДЕВ'ЯТЬ"
ТОВ "ЧИП ЕНЕРДЖІ СТО П'ЯТДЕСЯТ"
ТОВ "ЧИП ЕНЕРДЖІ СТО П'ЯТДЕСЯТ ОДИН"
ТОВ "ЧИП ЕНЕРДЖІ СТО П'ЯТДЕСЯТ ДВА"
ТОВ "ЧИП ЕНЕРДЖІ СТО П'ЯТДЕСЯТ ТРИ"
ТОВ "ЧИП ЕНЕРДЖІ СТО П'ЯТДЕСЯТ ЧОТИРИ"
ТОВ "ЧИП ЕНЕРДЖІ СТО П'ЯТДЕСЯТ П'ЯТЬ"
ТОВ "ЧИП ЕНЕРДЖІ СТО П'ЯТДЕСЯТ ШІСТЬ"
ТОВ "ЧИП ЕНЕРДЖІ СТО П'ЯТДЕСЯТ СІМ"
ТОВ "ЧИП ЕНЕРДЖІ СТО П'ЯТДЕСЯТ ВІСІМ"
ТОВ "ЧИП ЕНЕРДЖІ СТО П'ЯТДЕСЯТ ДЕВ'ЯТЬ"
ТОВ "ЧИП ЕНЕРДЖІ СТО ШІСТДЕСЯТ"
ТОВ "ЧИП ЕНЕРДЖІ СТО ШІСТДЕСЯТ ОДИН"
ТОВ "ЧИП ЕНЕРДЖІ СТО ШІСТДЕСЯТ ДВА"
ТОВ "ЧИП ЕНЕРДЖІ СТО ШІСТДЕСЯТ ТРИ"
ТОВ "ЧИП ЕНЕРДЖІ СТО ШІСТДЕСЯТ ЧОТИРИ"
ТОВ "ЧИП ЕНЕРДЖІ СТО ШІСТДЕСЯТ П'ЯТЬ"
ТОВ "ЧИП ЕНЕРДЖІ СТО ШІСТДЕСЯТ ШІСТЬ"
ТОВ "ЧИП ЕНЕРДЖІ СТО ШІСТДЕСЯТ СІМ"
ТОВ "ЧИП ЕНЕРДЖІ СТО ШІСТДЕСЯТ ВІСІМ"
ТОВ "ЧИП ЕНЕРДЖІ СТО ШІСТДЕСЯТ ДЕВ'ЯТЬ"
ТОВ "ЧИП ЕНЕРДЖІ СТО СІМДЕСЯТ"
ТОВ "ЧИП ЕНЕРДЖІ СТО СІМДЕСЯТ ОДИН"
ТОВ "ЧИП ЕНЕРДЖІ СТО СІМДЕСЯТ ДВА"
ТОВ "ЧИП ЕНЕРДЖІ СТО СІМДЕСЯТ ТРИ"
ТОВ "ЧИП ЕНЕРДЖІ СТО СІМДЕСЯТ ЧОТИРИ"
ТОВ "ЧИП ЕНЕРДЖІ СТО СІМДЕСЯТ П'ЯТЬ"
ТОВ "ЧИП ЕНЕРДЖІ СТО СІМДЕСЯТ ШІСТЬ"
ТОВ "ЧИП ЕНЕРДЖІ СТО СІМДЕСЯТ СІМ"
ТОВ "ЧИП ЕНЕРДЖІ СТО СІМДЕСЯТ ВІСІМ"
ТОВ "ЧИП ЕНЕРДЖІ СТО СІМДЕСЯТ ДЕВ'ЯТЬ"
ТОВ "ЧИП ЕНЕРДЖІ СТО ВІСІМДЕСЯТ"
ТОВ "ЧИП ЕНЕРДЖІ СТО ВІСІМДЕСЯТ ОДИН"
ТОВ "ЧИП ЕНЕРДЖІ СТО ВІСІМДЕСЯТ ДВА"
ТОВ "ЧИП ЕНЕРДЖІ СТО ВІСІМДЕСЯТ ТРИ"
ТОВ "ЧИП ЕНЕРДЖІ СТО ВІСІМДЕСЯТ ЧОТИРИ"
ТОВ "ЧИП ЕНЕРДЖІ СТО ВІСІМДЕСЯТ П'ЯТЬ"
ТОВ "ЧИП ЕНЕРДЖІ СТО ВІСІМДЕСЯТ ШІСТЬ"
ТОВ "ЧИП ЕНЕРДЖІ СТО ВІСІМДЕСЯТ СІМ"
ТОВ "ЧИП ЕНЕРДЖІ СТО ВІСІМДЕСЯТ ВІСІМ"
ТОВ "ЧИП ЕНЕРДЖІ СТО ВІСІМДЕСЯТ ДЕВ'ЯТЬ"
ТОВ "ЧИП ЕНЕРДЖІ ДЕВ'ЯНОСТО"
ТОВ "ЧИП ЕНЕРДЖІ ДЕВ'ЯНОСТО ОДИН"
ТОВ "ЧИП ЕНЕРДЖІ ДЕВ'ЯНОСТО ДВА"
ТОВ "ЧИП ЕНЕРДЖІ ДЕВ'ЯНОСТО ТРИ"
ТОВ "ЧИП ЕНЕРДЖІ ДЕВ'ЯНОСТО ЧОТИРИ"
ТОВ "ЧИП ЕНЕРДЖІ ДЕВ'ЯНОСТО П'ЯТЬ"
ТОВ "ЧИП ЕНЕРДЖІ ДЕВ'ЯНОСТО ШІСТЬ"
ТОВ "ЧИП ЕНЕРДЖІ ДЕВ'ЯНОСТО СІМ"
ТОВ "ЧИП ЕНЕРДЖІ ДЕВ'ЯНОСТО ВІСІМ"
ТОВ "ЧИП ЕНЕРДЖІ ДЕВ'ЯНОСТО ДЕВ'ЯТЬ"
ТОВ "ЧИП ЕНЕРДЖІ СТО"
ТОВ "ЧИП ЕНЕРДЖІ СТО ОДИН"
ТОВ "ЧИП ЕНЕРДЖІ СТО ДВА"
ТОВ "ЧИП ЕНЕРДЖІ СТО ТРИ"
ТОВ "ЧИП ЕНЕРДЖІ СТО ЧОТИРИ"
ТОВ "ЧИП ЕНЕРДЖІ СТО П'ЯТЬ"
ТОВ "ЧИП ЕНЕРДЖІ СТО ШІСТЬ"
ТОВ "ЧИП ЕНЕРДЖІ СТО СІМ"
ТОВ "ЧИП ЕНЕРДЖІ СТО ВІСІМ"
ТОВ "ЧИП ЕНЕРДЖІ СТО ДЕВ'ЯТЬ"
ТОВ "ЧИП ЕНЕРДЖІ СТО ДЕСЯТЬ"
ТОВ "ЧИП ЕНЕРДЖІ СТО ОДИНАДЦЯТЬ"
ТОВ "ЧИП ЕНЕРДЖІ СТО ДВАНАДЦЯТЬ"
ТОВ "ЧИП ЕНЕРДЖІ СТО ТРИНАДЦЯТЬ"
ТОВ "ЧИП ЕНЕРДЖІ СТО ЧОТИРНАДЦЯТЬ"
ТОВ "ЧИП ЕНЕРДЖІ СТО П'ЯТНАДЦЯТЬ"
ТОВ "ЧИП ЕНЕРДЖІ СТО ШІСТНАДЦЯТЬ"
ТОВ "ЧИП ЕНЕРДЖІ СТО СІМНАДЦЯТЬ"
ТОВ "ЧИП ЕНЕРДЖІ СТО ВІСІМНАДЦЯТЬ"
ТОВ "ЧИП ЕНЕРДЖІ СТО ДЕВ'ЯТНАДЦЯТЬ"
ТОВ "ЧИП ЕНЕРДЖІ СТО ДВАДЦЯТЬ"
ТОВ "ЧИП ЕНЕРДЖІ СТО ДВАДЦЯТЬ ОДИН"
ТОВ "ЧИП ЕНЕРДЖІ СТО ДВАДЦЯТЬ ДВА"
ТОВ "ЧИП ЕНЕРДЖІ СТО ДВАДЦЯТЬ ТРИ"
ТОВ "ЧИП ЕНЕРДЖІ СТО ДВАДЦЯТЬ ЧОТИРИ"
ТОВ "ЧИП ЕНЕРДЖІ СТО ДВАДЦЯТЬ П'ЯТЬ"
ТОВ "ЧИП ЕНЕРДЖІ СТО ДВАДЦЯТЬ ШІСТЬ"
ТОВ "ЧИП ЕНЕРДЖІ СТО ДВАДЦЯТЬ СІМ"
ТОВ "ЧИП ЕНЕРДЖІ СТО ДВАДЦЯТЬ ВІСІМ"
ТОВ "ЧИП ЕНЕРДЖІ СТО ДВАДЦЯТЬ ДЕВ'ЯТЬ"
ТОВ "ЧИП ЕНЕРДЖІ СТО ТРИДЦЯТЬ"
ТОВ "ЧИП ЕНЕРДЖІ СТО ТРИДЦЯТЬ ОДИН"
ТОВ "ЧИП ЕНЕРДЖІ СТО ТРИДЦЯТЬ ДВА"
ТОВ "ЧИП ЕНЕРДЖІ СТО ТРИДЦЯТЬ ТРИ"
ТОВ "ЧИП ЕНЕРДЖІ СТО ТРИДЦЯТЬ ЧОТИРИ"
ТОВ "ЧИП ЕНЕРДЖІ СТО ТРИДЦЯТЬ П'ЯТЬ"
ТОВ "ЧИП ЕНЕРДЖІ СТО ТРИДЦЯТЬ ШІСТЬ"
ТОВ "ЧИП Е

Схема 36. Аналіз ремонтного режиму роботи мережі 150кВ та вище Південного регіону ОЕС України (відключення ПЛ 150 кВ Комунальна на ПС ХНПЗ).
Вечірній максимум літніх навантажень 2020 року.

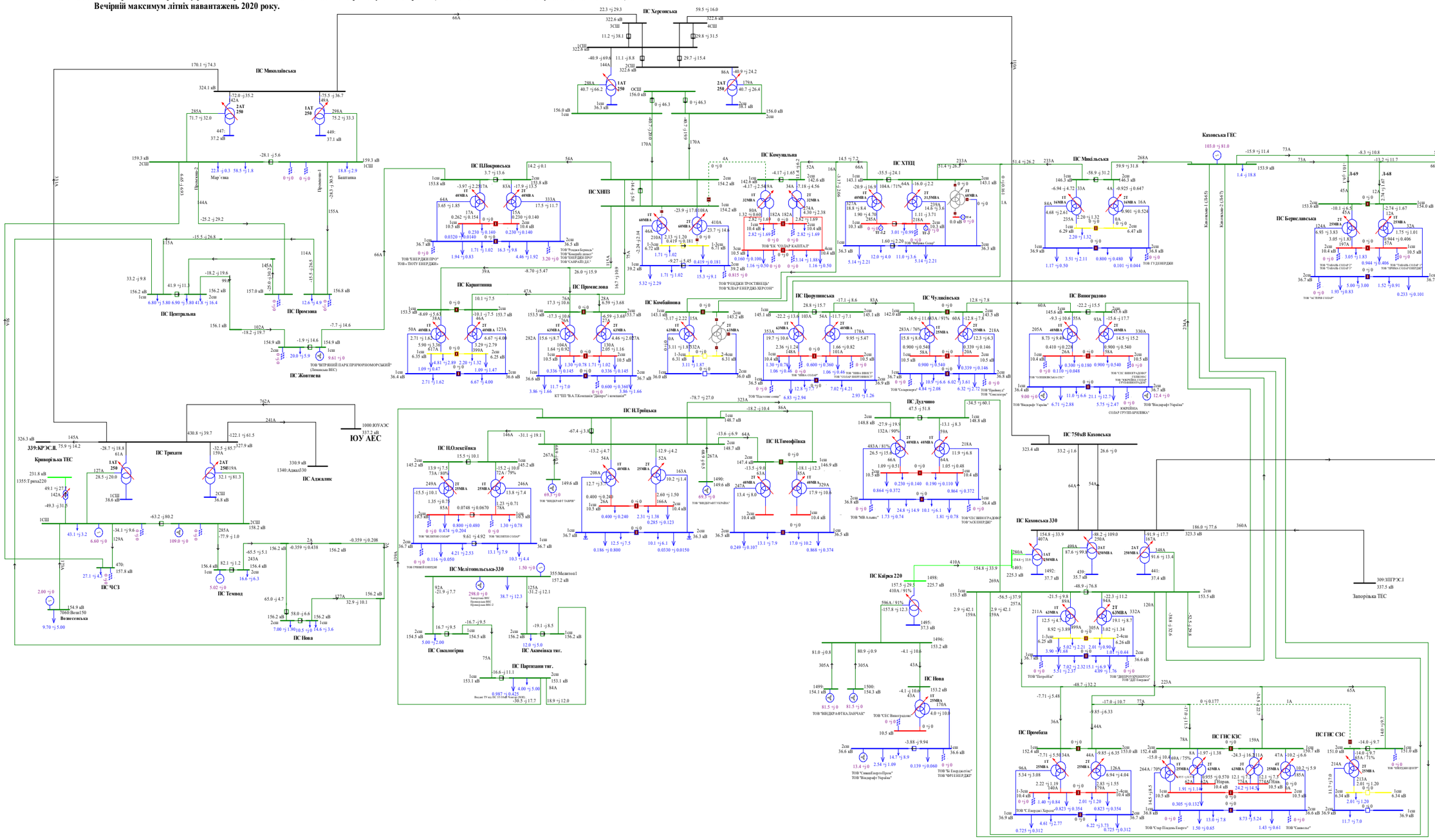

Схема 37. Аналіз ремонтного режиму роботи мережі 150кВ та вище Південного регіону ОЕС України (відключення ПЛ 150 кВ Микільська на Каховській ГЕС). Вечірній максимум літніх навантажень 2020 року.

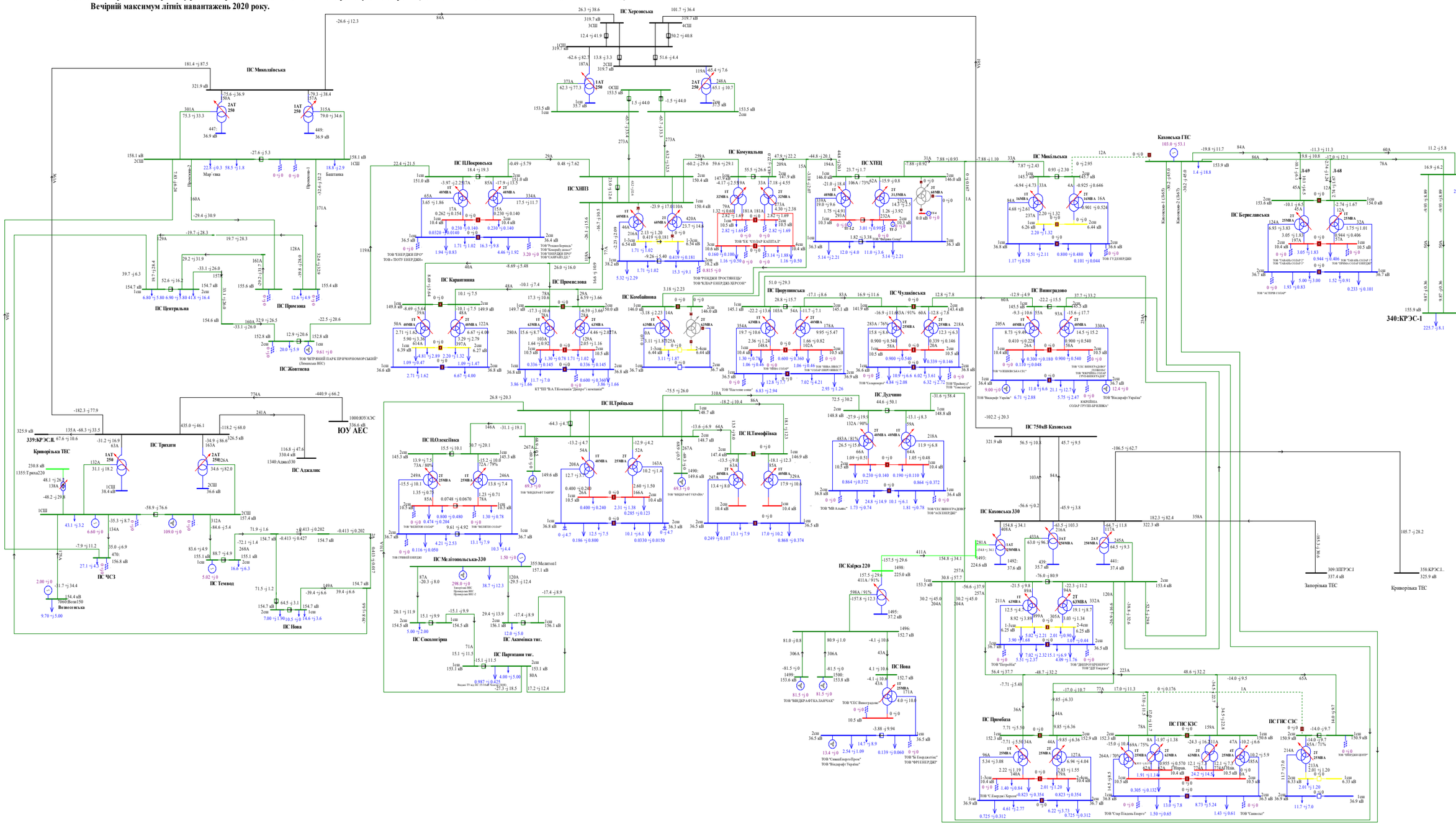

Схема 38. Аналіз ремонтного режиму роботи мережі 150кВ та вище Південного регіону ОЕС України (відключення ПЛ 150 кВ ХНПЗ-1, 2 на ПС Херсонська).
Вечірній максимум літніх навантажень 2020 року.

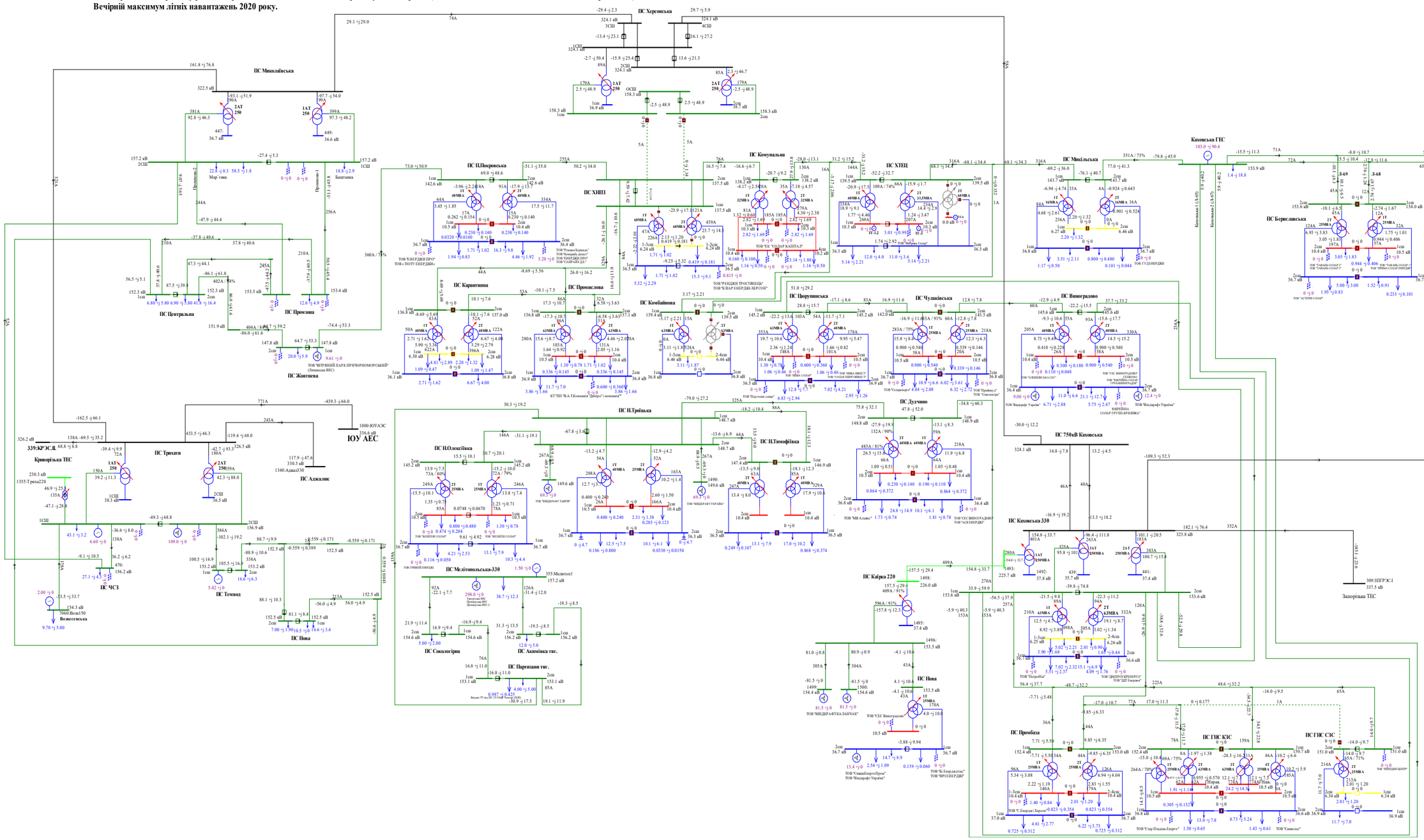

Схема 39. Аналіз ремонтного режиму роботи мережі 150кВ та вище Південного регіону ОЕС України (відключення ПЛ 150 кВ Виноградово на ПС Каховська 330).
Вечірній максимум літніх навантажень 2020 року.

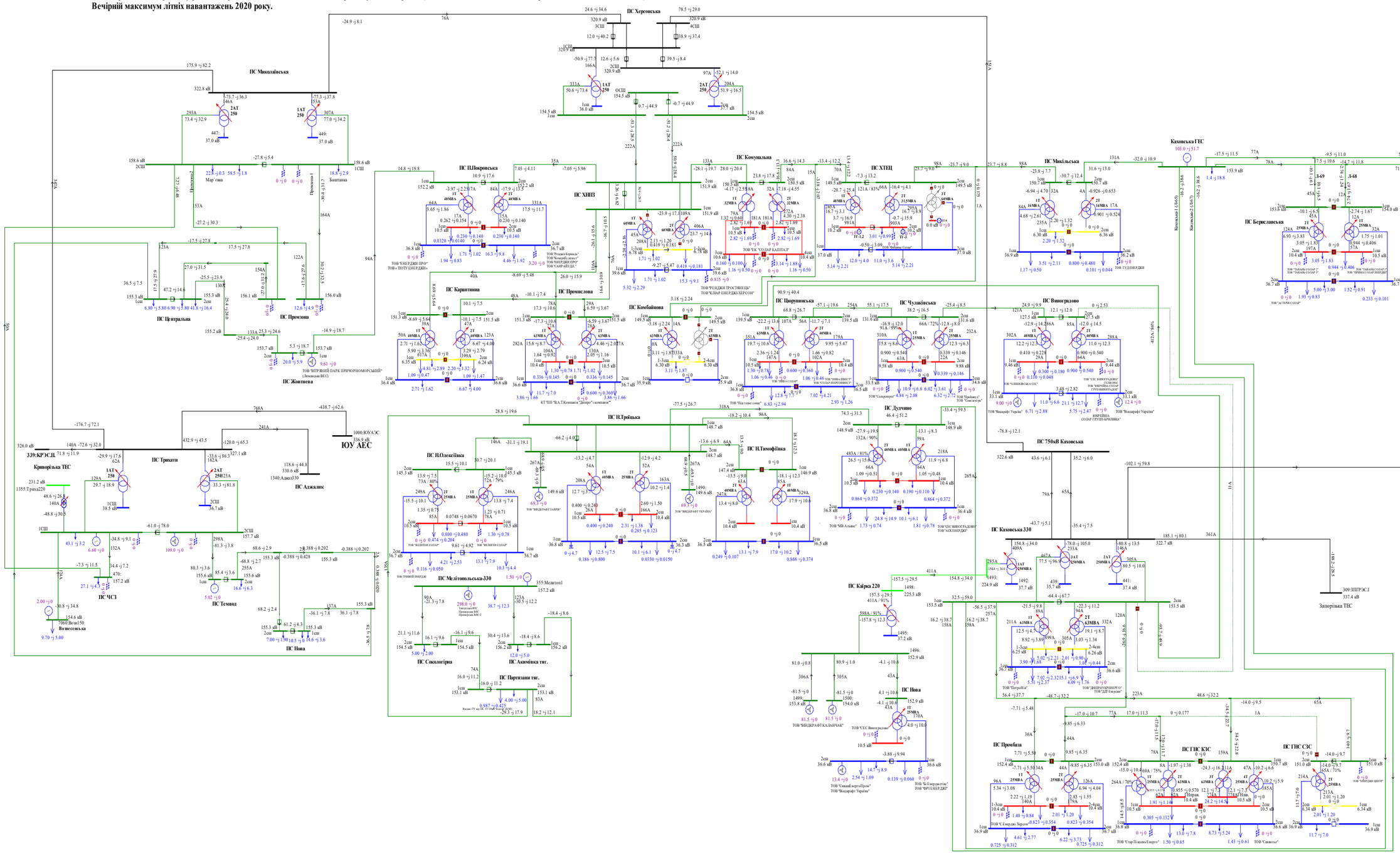

Схема 40. Аналіз ремонтного режиму роботи мережі 150кВ та вище Південного регіону ОЕС України (відключення ПЛ 150 кВ Дудчино на ПС Каховська 330).
Вечірній максимум літніх навантажень 2020 року.

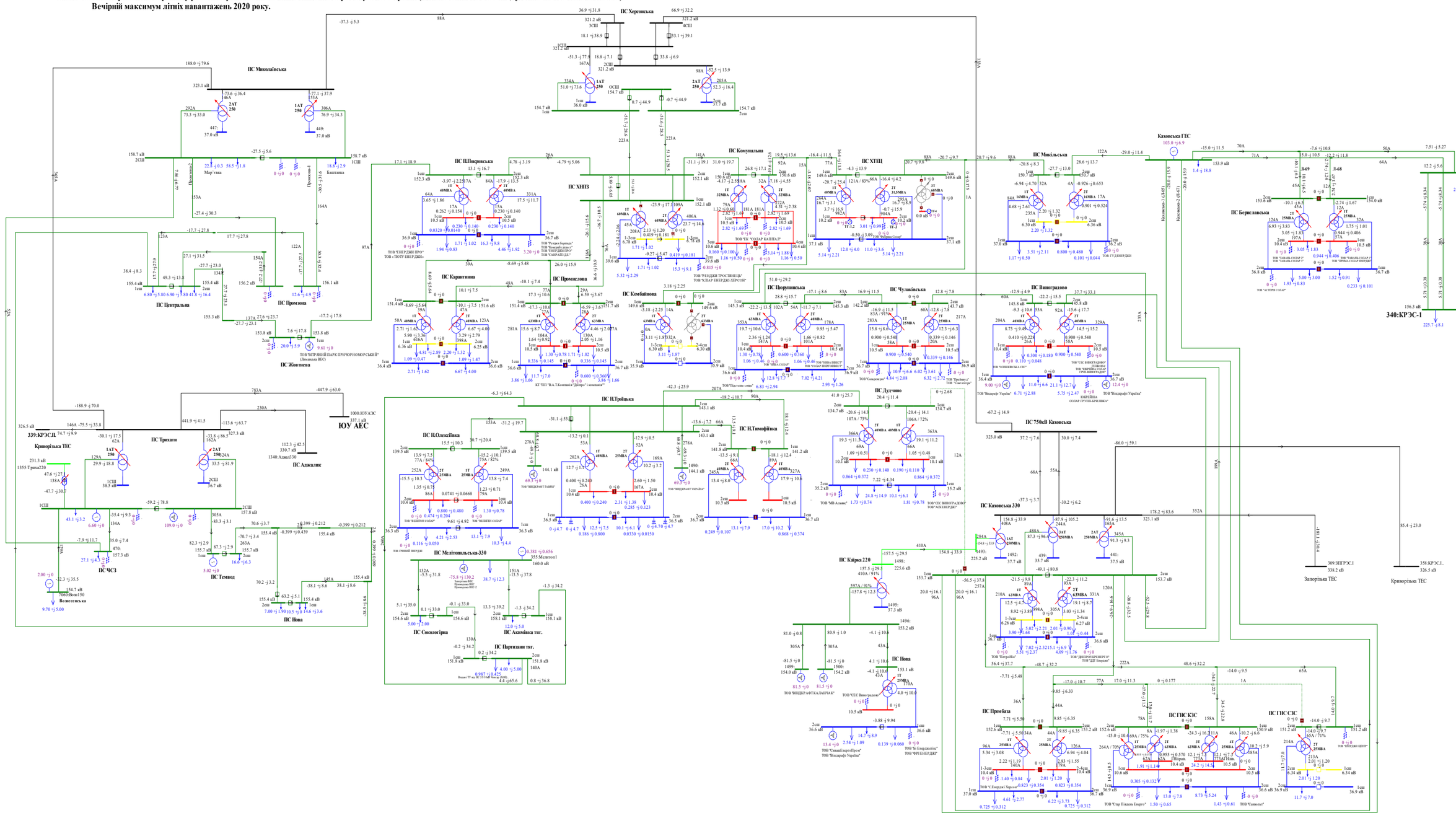
ПС Миколаївська
ПС Херсонська
ПС Каховська ГЕС
ПС Покровська
ПС ХНПЗ
ПС Комунальна
ПС ХТЕЦ
ПС Микільська
ПС Берегівська
ПС Центральна
ПС Промзона
ПС Жовтнева
ПС Каринтина
ПС Промислова
ПС Комбайнова
ПС Дудчино
ПС Чулківська
ПС Виноградово
ПС 750кВ Каховська
ПС Каховська 330
ПС Кайрка 220
ПС Нова
ПС Промбаза
ПС ГИС КЭС
ПС ГИС СЭС
ПС Трипілля
ПС Аджалик
ПС ЧСЗ
ПС Темвод
ПС Нова
ПС Мелітопольська-330
ПС Сокологірка
ПС Азовмівка тяг.
ПС Паризьки тяг.
ПС Олександрівка
ПС Іванівка
ПС Новотроїцька
ПС Каховська
ЮУ АЕС
391:Нефтегр
340:КРЭС-1
309:ЗШГРЭС.1
358:КРЭС.1..
Запорізька ТЕС
Криворізька ТЕС
Кривбасенерго
ТОВ "ЕНЕРДЖІ ПРО"
ТОВ "ПОТУ ЕНЕРДЖІ"
ТОВ "ЕНЕРДЖІ ПРО"
ТОВ "КАРІ ЕЛЕКТ"
ТОВ "ЕК "СОЛАР КАПІТАЛ"
ТОВ "ТЕНЕДЖІ ТРОСТЯНЕЦЬ"
ТОВ "СОЛАР ЕНЕРДЖІ ХЕРСОН"
ТОВ "ЧЕРНІВЕЦЬОБЛЕНЕРГО"
ТОВ "ВІННИЦЯ-СОЛАР"
ТОВ "Сонцеворот"
ТОВ "Сонцеворот"
ТОВ "Вінницяенерго України"
ТОВ "Вінницяенерго України"
ТОВ "СЕС ВІННИЦЯ"
ТОВ "СЕС ВІННИЦЯ-СОЛАР"
ТОВ "ВІННИЦЯ-СОЛАР ГРУП-ВРЕШНИКА"
ТОВ "Вінницяенерго України"
ТОВ "Вінницяенерго України"
ТОВ "Вінницяенерго України

Схема 41. Аналіз ремонтного режиму роботи мережі 150кВ та вище Південного регіону ОЕС України (відключення ПЛ 150 кВ Н.Троїцьк на ПС Партизани).
Вечірній максимум літніх навантажень 2020 року.

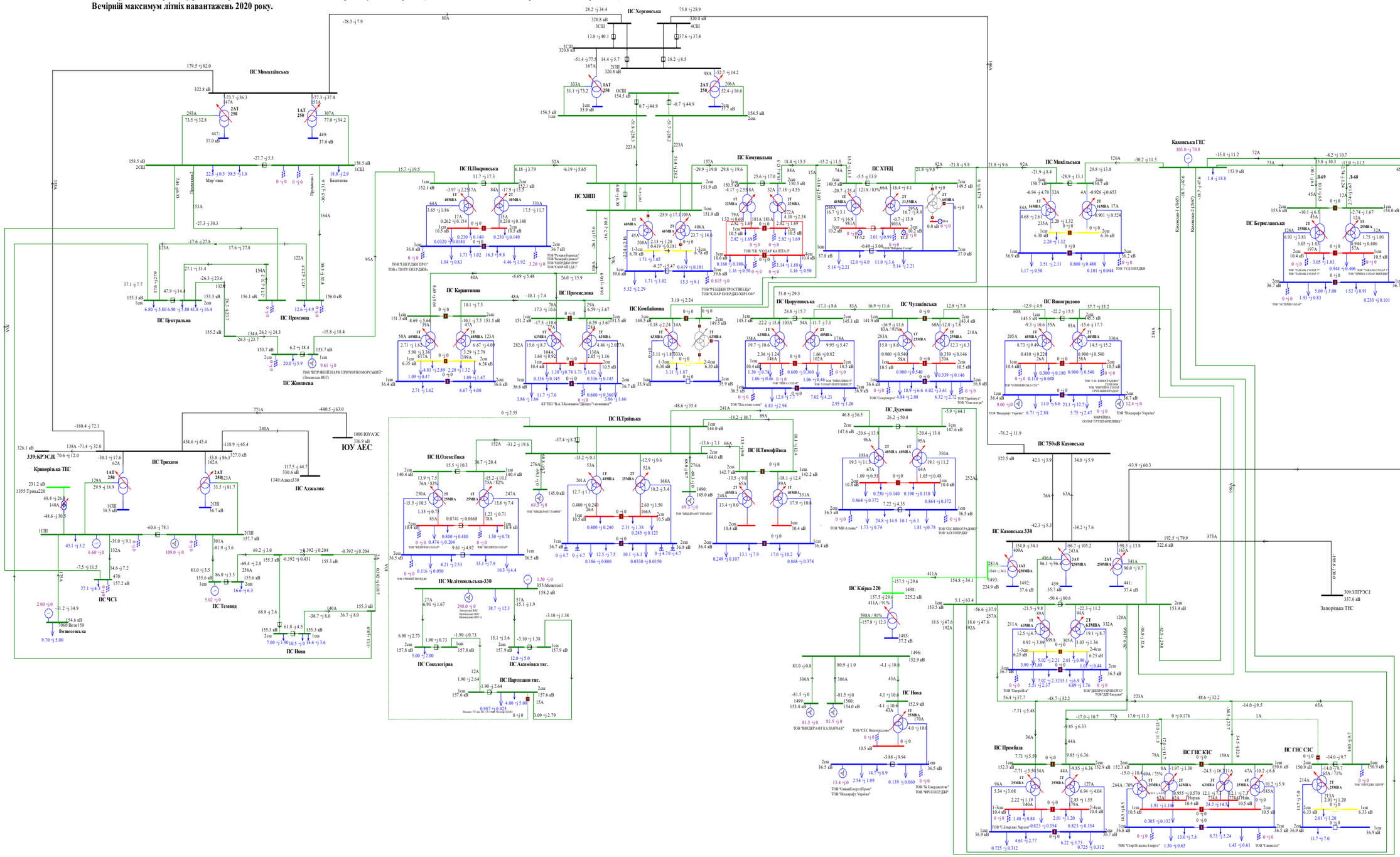

Схема 42. Аналіз ремонтно-аварійного режиму роботи мережі 150кВ та вище Південного регіону ОЕС України (відключення 3АТ на ПС 330кВ «Каховська» при виведеному у ремонт 2АТ на ПС 330кВ «Каховська»).
Вечірній максимум літніх навантажень 2020 року.

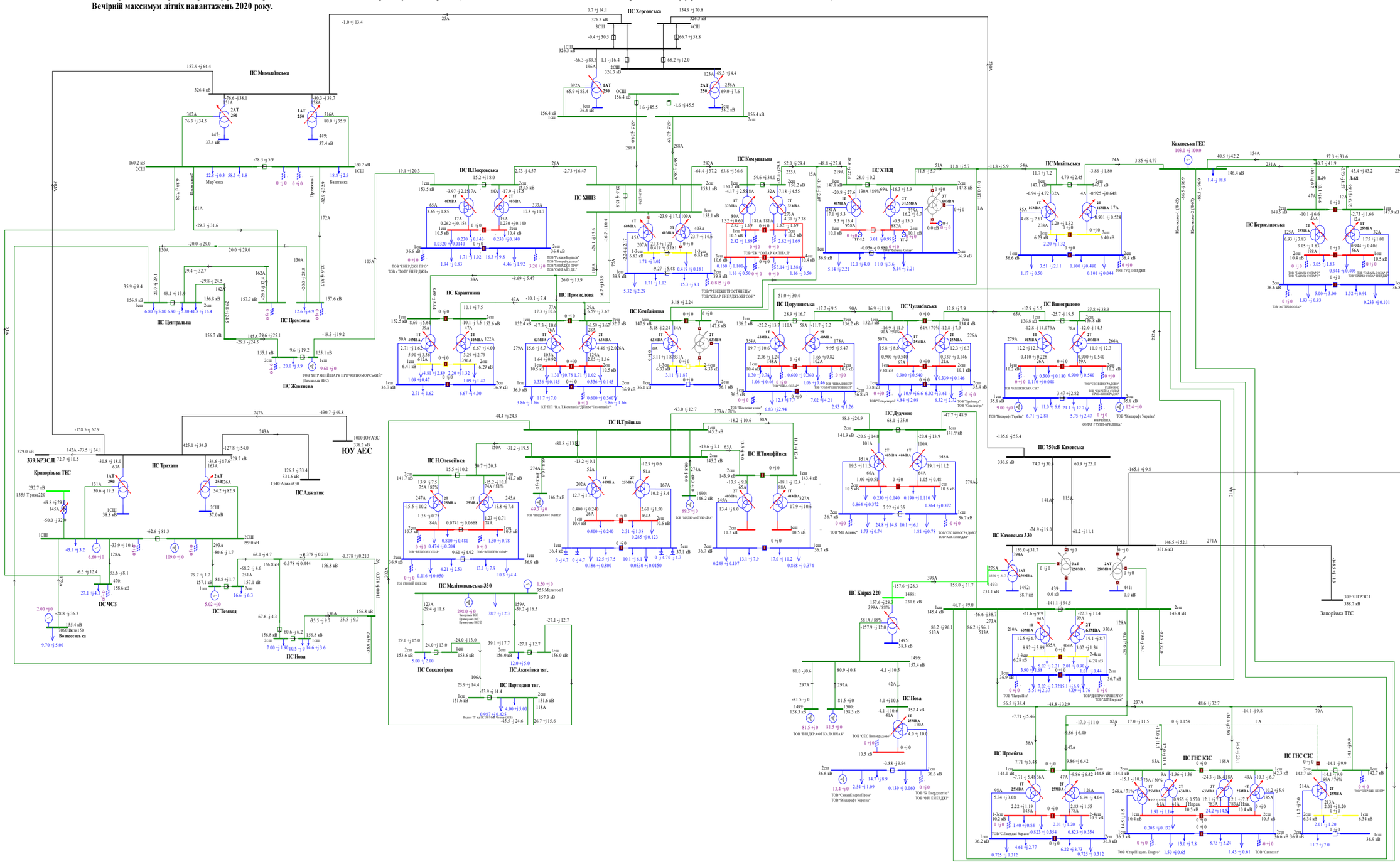

Схема 43. Аналіз ремонтно-аварійного режиму роботи мережі 150кВ та вище Південного регіону ОЕС України (відключення ПЛ 330 «Каховська 750 - Херсонська » при виведеній у ремонт ПЛ 330 «Трихати - Миколаївська»).
Вечірній максимум літніх навантажень 2020 року.

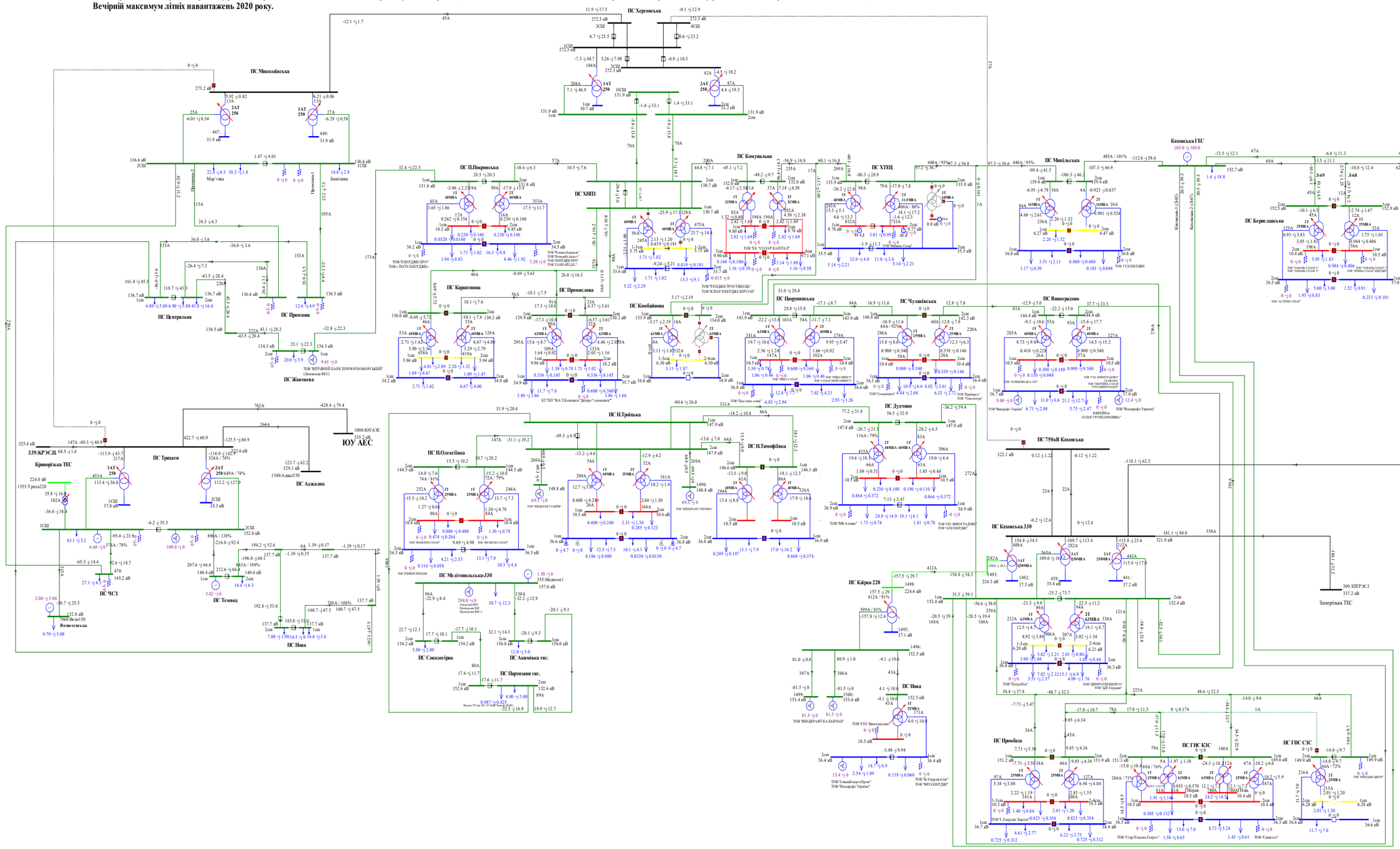
ПС Херсонська
ПС Миколаївська
ПС Каховська ГЕС
ПС Мікільська
ПС Берегівська
ПС Центральна
ПС Промзона
ПС Жовтнева
ПС П.Покровська
ПС ХНПЗ
ПС Комунальна
ПС ХТЕЦ
ПС Карантинна
ПС Промислова
ПС Кобзаївська
ПС Чорнушинська
ПС Чулківська
ПС Виноградово
ПС Н.Троїцька
ПС Н.Олексіївка
ПС Н.Тимофіївка
ПС Дудчино
ПС 750кВ Каховська
ПС Каховська 330
ПС Промбаза
ПС ГНС КЗС
ПС ГНС СЗС
ПС Каїрка 220
ПС Нова
ПС Мелітопольська-330
ПС Сокологірка
ПС Партизани тяг.
ПС Акимівка тяг.
ПС Темвод
ПС ЧСЗ
ПС Трихати
ПС Аджалик
ЮУ АЕС
391:Нефтегір
340:КРЭС-1
Запорізька ТЕС
Криворізька ТЕС
Криворізька ТЕС
339:КРЭСЦ
ТОВ "ЧИПУРСЬКИЙ ПАРК ПРИЧОРНОМОРСЬКИЙ"
ТОВ "ТЕНЕРДЖІ ПРО"
ТОВ "ТЕНЕРДЖІ ПРО"
ТОВ "ФРЕНДЖІ ПРОСТИВІЩЕ"
ТОВ "ТЕС Виноградово"
ТОВ "Ка Енерджетікс"
ТОВ "ФРІГЕНЕР ДЖР"
ТОВ "Сімакі агроПорт"
ТОВ "Вокзалрайт Україна"
ТОВ "ВІНДКРАФТ ТАВРІЯ"
ТОВ "ВІНДКРАФТ УКРАЇНА"
ТОВ "ВІНДПАУЕР ІНВЕСТ"
ТОВ "ВІНДПАУЕРІНВЕСТ"
ТОВ "ДШ Енергія"
ТОВ "Петройліс"
ТОВ "ТАВАЛЬ СОЛАР 2"
ТОВ "ТАВАЛЬ СОЛАР 3"
ТОВ "ЧИРИКА СОЛАР ЕНЕРДЖІ"
ТОВ "ЧИРИКА СОЛАР"
ТОВ "ЕНЕРГІЯ СОЛАР"
ТОВ "ЕНЕРГІЯ СОЛАР ГРУП-БРИЛІВКА"
ТОВ "СЕС ВИНОГРАДОВО"
ТОВ "ЧЕС ВИНОГРАДОВО"
ТОВ "ЗАСК ЕНЕРДЖІ"
ТОВ "Сонцесяйне"
ТОВ "Трейвіндуу"
ТОВ "Віндкрафт Україна"
ТОВ "Віндкрафт Україна"
ТОВ "Сонцесяйне"
ТОВ "Сонцесяйне"
ТОВ "Сонцесяйне

Схема 44. Аналіз ремонтно-аварійного режиму роботи мережі 150кВ та вище Південного регіону ОЕС України (відключення ПЛ 330 «Каховська - КрТЕС» при виведеній у ремонт ПЛ 330 «Каховська - ЗаТЕС»).
Вечірній максимум літніх навантажень 2020 року.

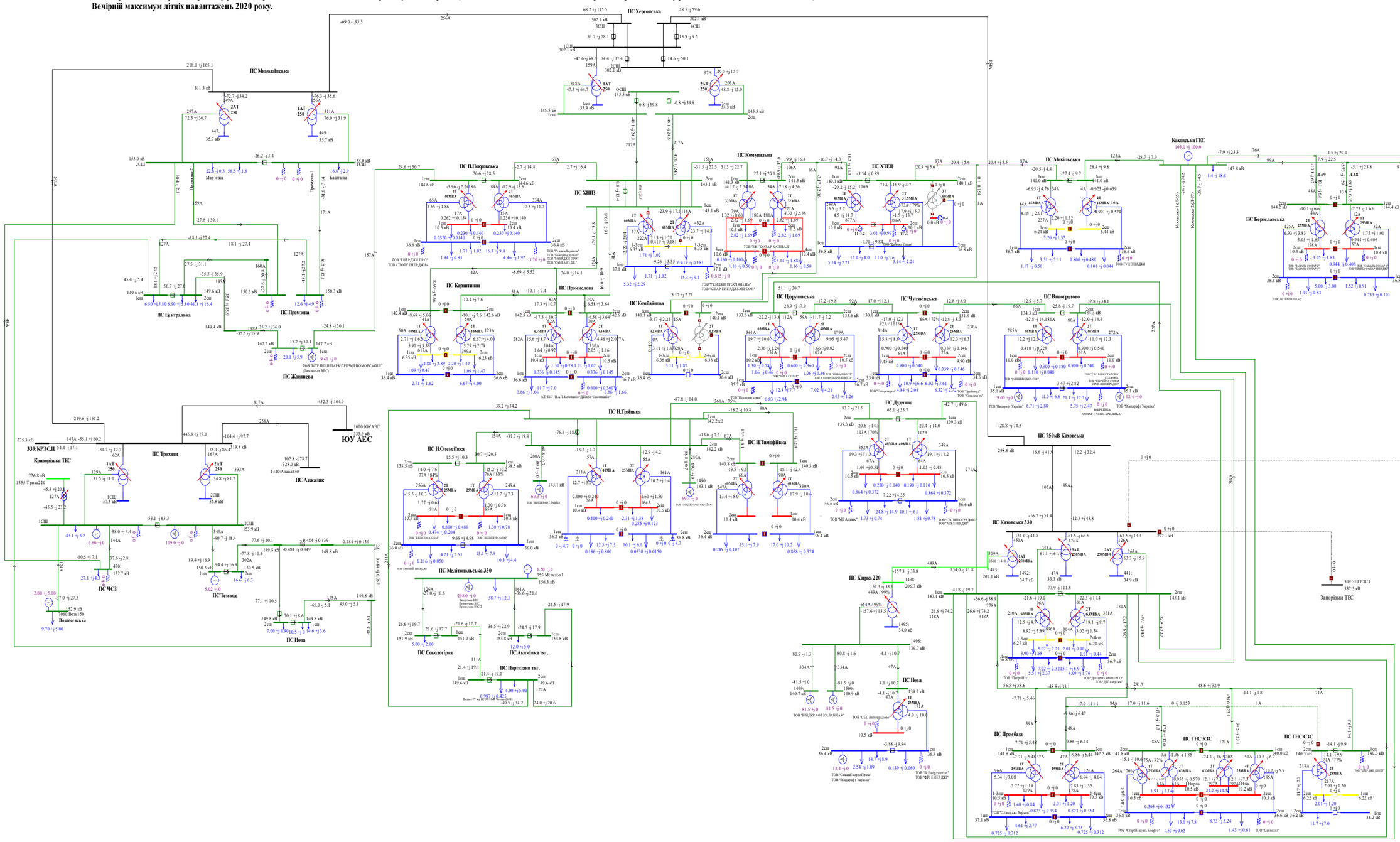

Схема 45. Аналіз ремонтно-аварійного режиму роботи мережі 150кВ та вище Південного регіону ОЕС України (відключення ПЛ 330 «Каховська 750 – Каховська 2» при виведеній у ремонт ПЛ 330«Каховська 750 – Каховська 1»).
Вечірній максимум літніх навантажень 2020 року.

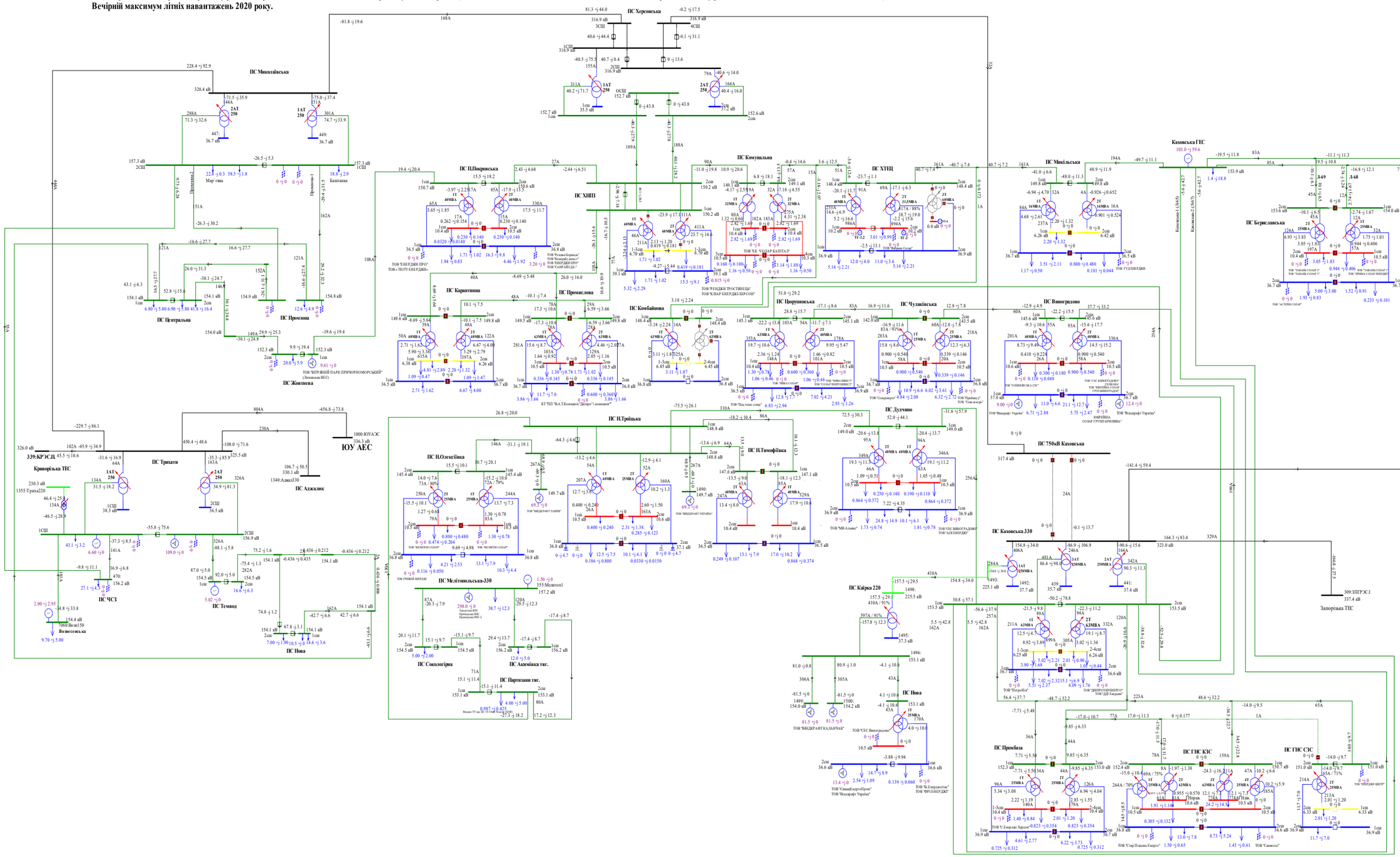

Схема 46. Аналіз ремонтно-аварійного режиму роботи мережі 150кВ та вище Південного регіону ОЕС України (відключення ПЛ 330 «Каховська 750 - Херсонська» при виведенні у ремонт ПЛ 330 «Каховська - КрТЕС»).
Вечірній максимум літніх навантажень 2020 року.

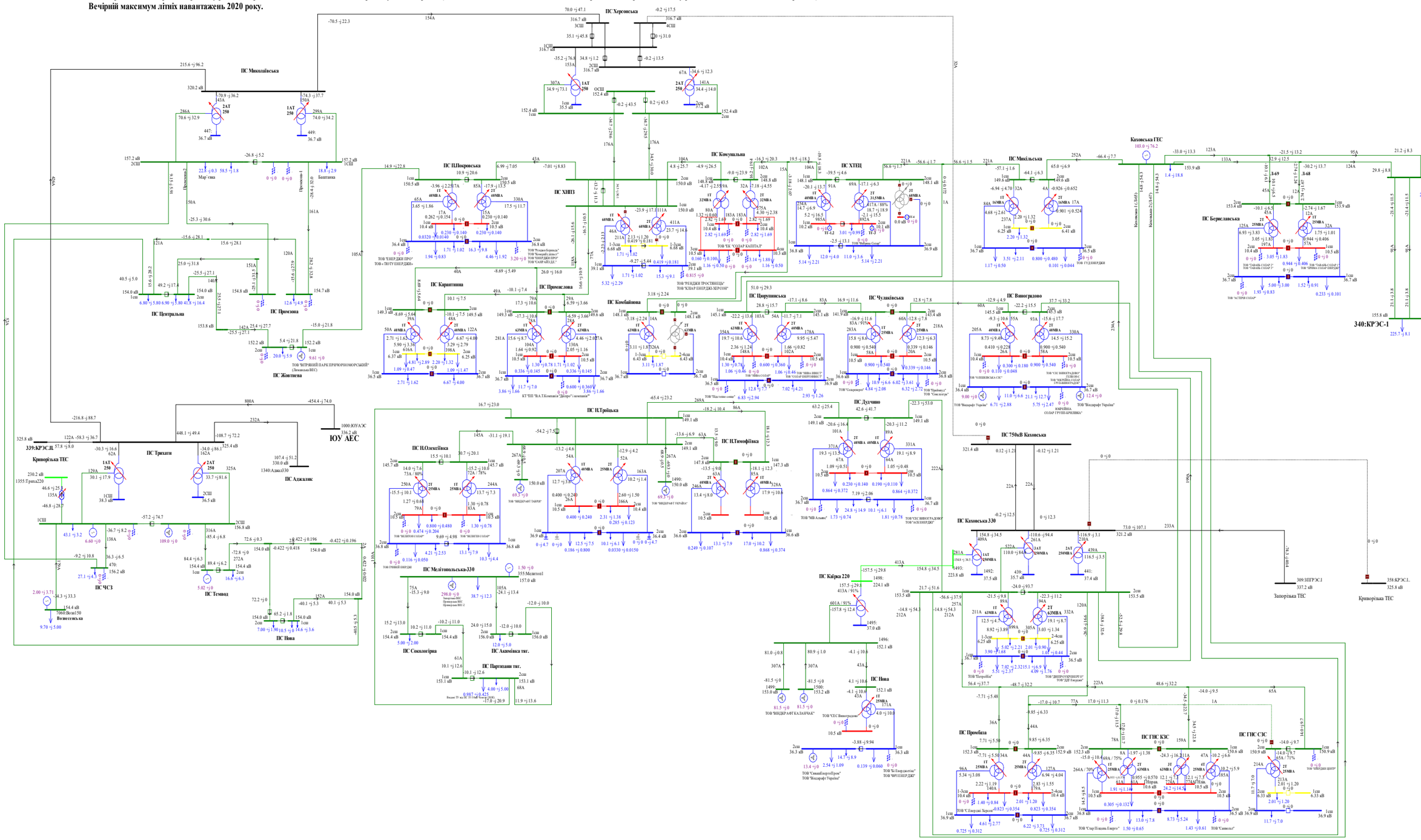
ПС Миколаївська
ПС Херсонська
ПС Каховська 330
ПС 750кВ Каховська
Каховська ГЕС
ПС Центральна
ПС Промзона
ПС Жовтнева
ПС Карантинна
ПС Покровська
ПС ХНПЗ
ПС Комунальна
ПС ХТЕЦ
ПС Промислова
ПС Комбайнова
ПС Чулківська
ПС Дудчино
ПС Н.Троїцька
ПС Н.Олексіївка
ПС Н.Тимофіївка
ПС Мелітопольська-330
ПС Сокологірка
ПС Акхімівка тяг.
ПС Партизани тяг.
ПС Кайра 220
ПС Нова
ПС Промбаза
ПС ГИС КЗС
ПС ГИС СЗС
ПС Берегівська
ПС Виноградово
ПС Мукачівська
ПС Трихати
ПС ЧСЗ
ПС Темвод
ПС Нова
ПС Аджалик
ПС Берислівська
ПС Мукачівська
ПС Порушинська
ПС Мукачівська
ПС Каховська 330
ПС 750кВ Каховська
391:Нефтегір
340:КРЭС-1
339:КРЭС.Л1
1340:Аджал330
1000:ЮУАЭС
ЮУ АЕС
Криворізька ТЕС
Запорізька ТЕС
Криворізька ТЕС
ТОВ "ЧЕРНІВЦІОБЛЕНЕРГО"

Схема 47. Аналіз ремонтно-аварійного режиму роботи мережі 150кВ та вище Південного регіону ОЕС України (відключення ПЛ 150 «Каховська – Каховська ГЕС 2» при виведенні у ремонт ПЛ 150 «Каховська – Каховська ГЕС 1»).
Вечірній максимум літніх навантажень 2020 року.

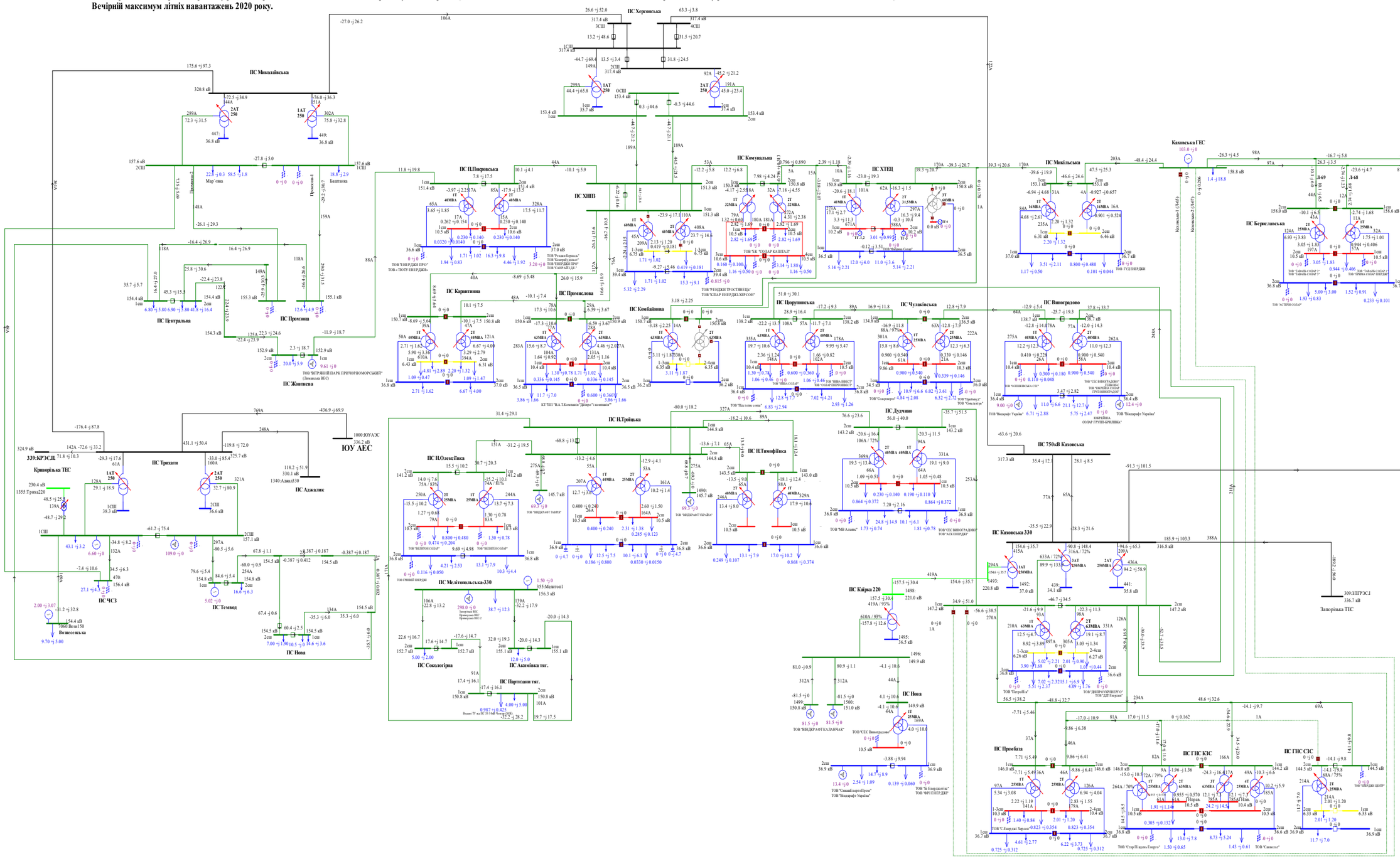

Схема 48. Аналіз ремонтно-аварійного режиму роботи мережі 150кВ та вище Південного регіону ОЕС України (відключення ПЛ 150 «Партизани – Н.Троїцьк» при виведеному у ремонт 2АТ на ПС 330кВ «Каховська»).
Вечірній максимум літніх навантажень 2020 року.

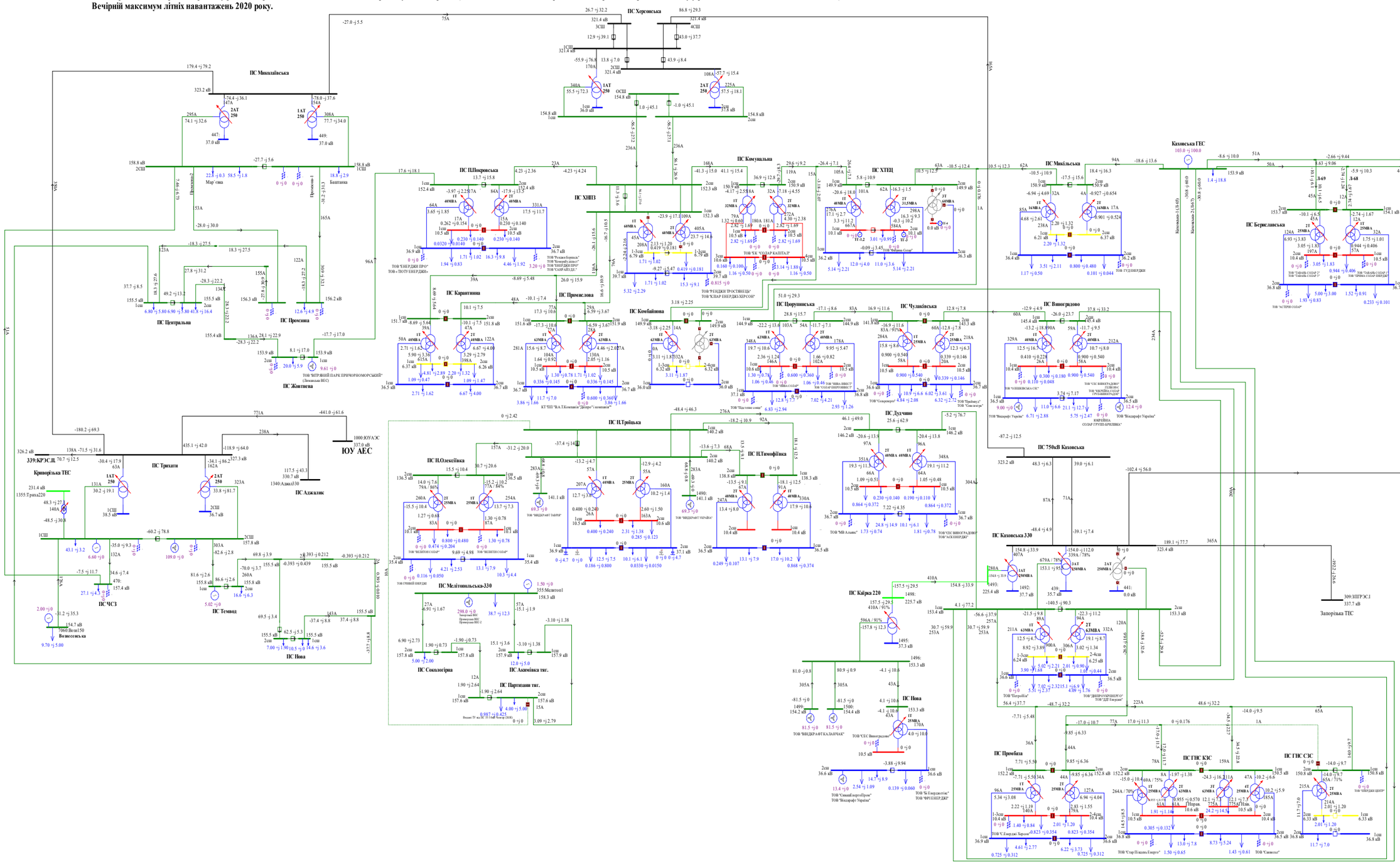

Схема 49. Аналіз ремонтно-аварійного режиму роботи мережі 150кВ та вище Південного регіону ОЕС України (відключення 2СШ-330 на ПС 330 «Каховська» при виведенні у ремонт 1СШ-330 на ПС 330кВ «Каховська»).
Вечірній максимум літніх навантажень 2020 року.

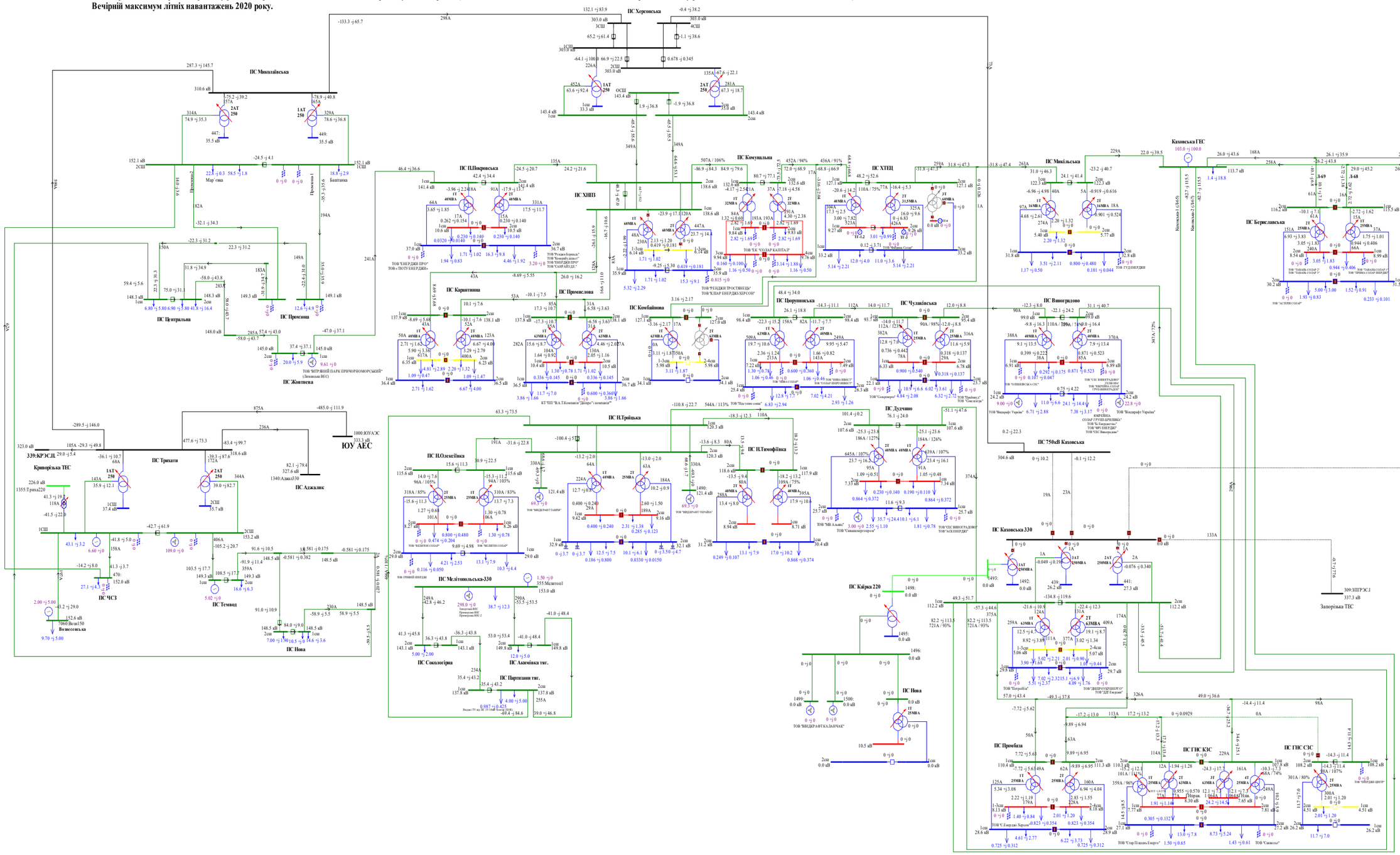

Схема 50. Аналіз ремонтно-аварійного режиму роботи мережі 150кВ та вище Південного регіону ОЕС України (відключення 2АТ на ПС 330кВ «Каховська» при виведенні у ремонт ПЛ 150 «Каховська ГЕС - Микільська»).
Вечірній максимум літніх навантажень 2020 року.

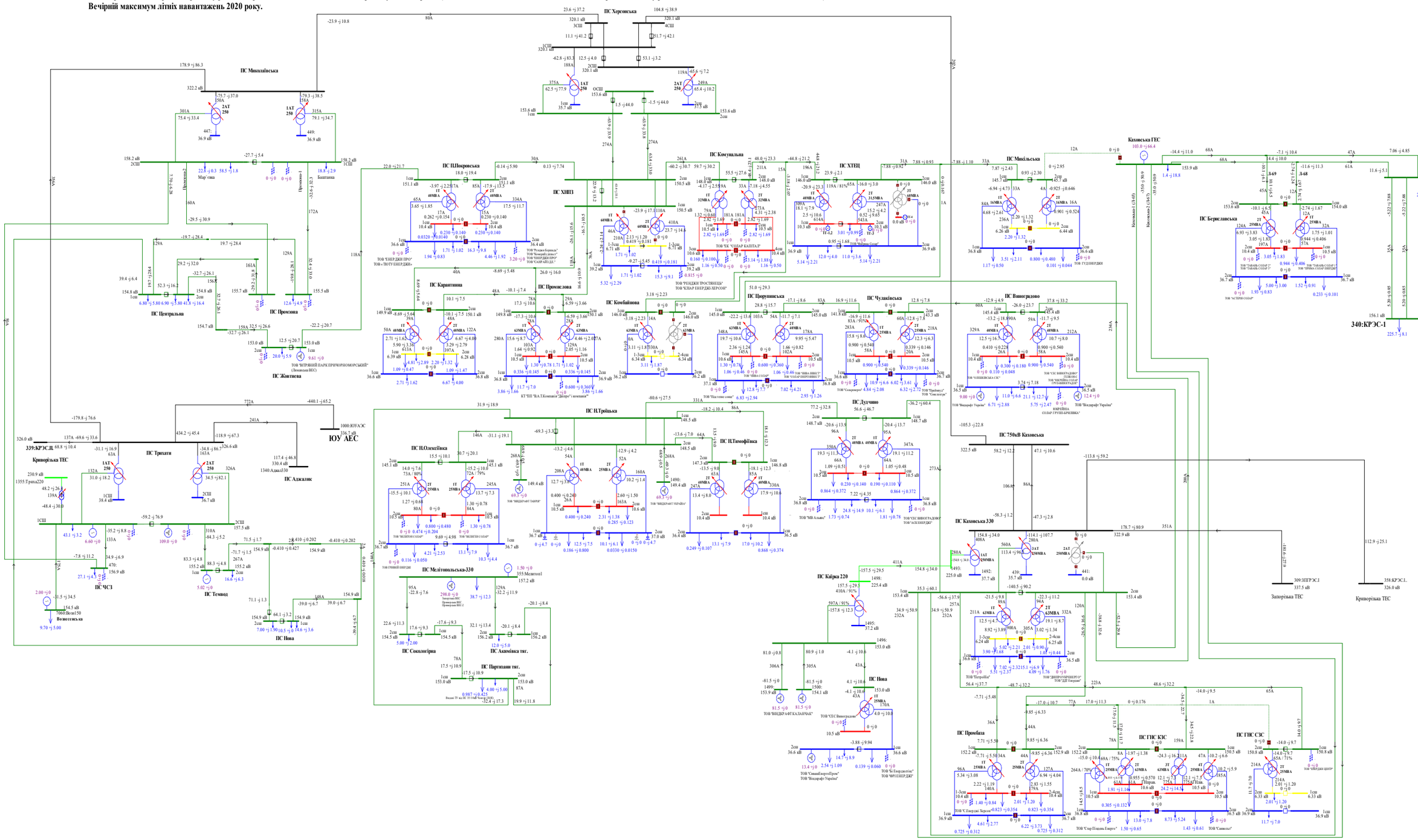

Схема 51. Аналіз ремонтно-аварійного режиму роботи мережі 150кВ та вище Південного регіону ОЕС України (відключення ПЛ 150кВ «Мелітопольська - Акимівка» при виведенні у ремонт ПЛ 150 «Мелітопольська - Сокологірна»).
Вечірній максимум літніх навантажень 2020 року.

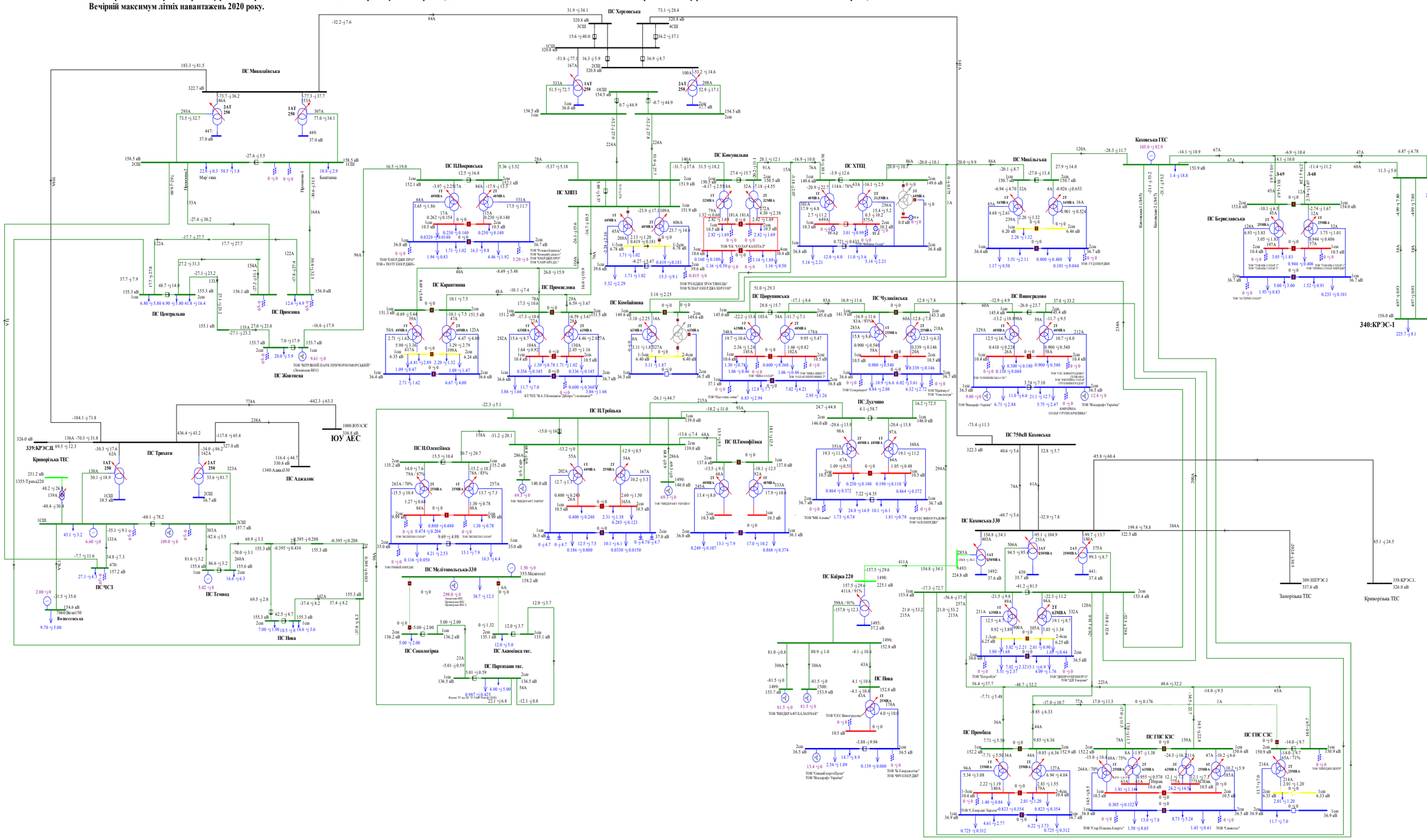

Схема 52. Аналіз ремонтно-аварійного режиму роботи мережі 150кВ та вище Південного регіону ОЕС України (відключення ПЛ 150кВ «Партизани -Акимівка» при виведеній у ремонт ПЛ 150 «Партизани — Сокологірна»).
Вечірній максимум літніх навантажень 2020 року.

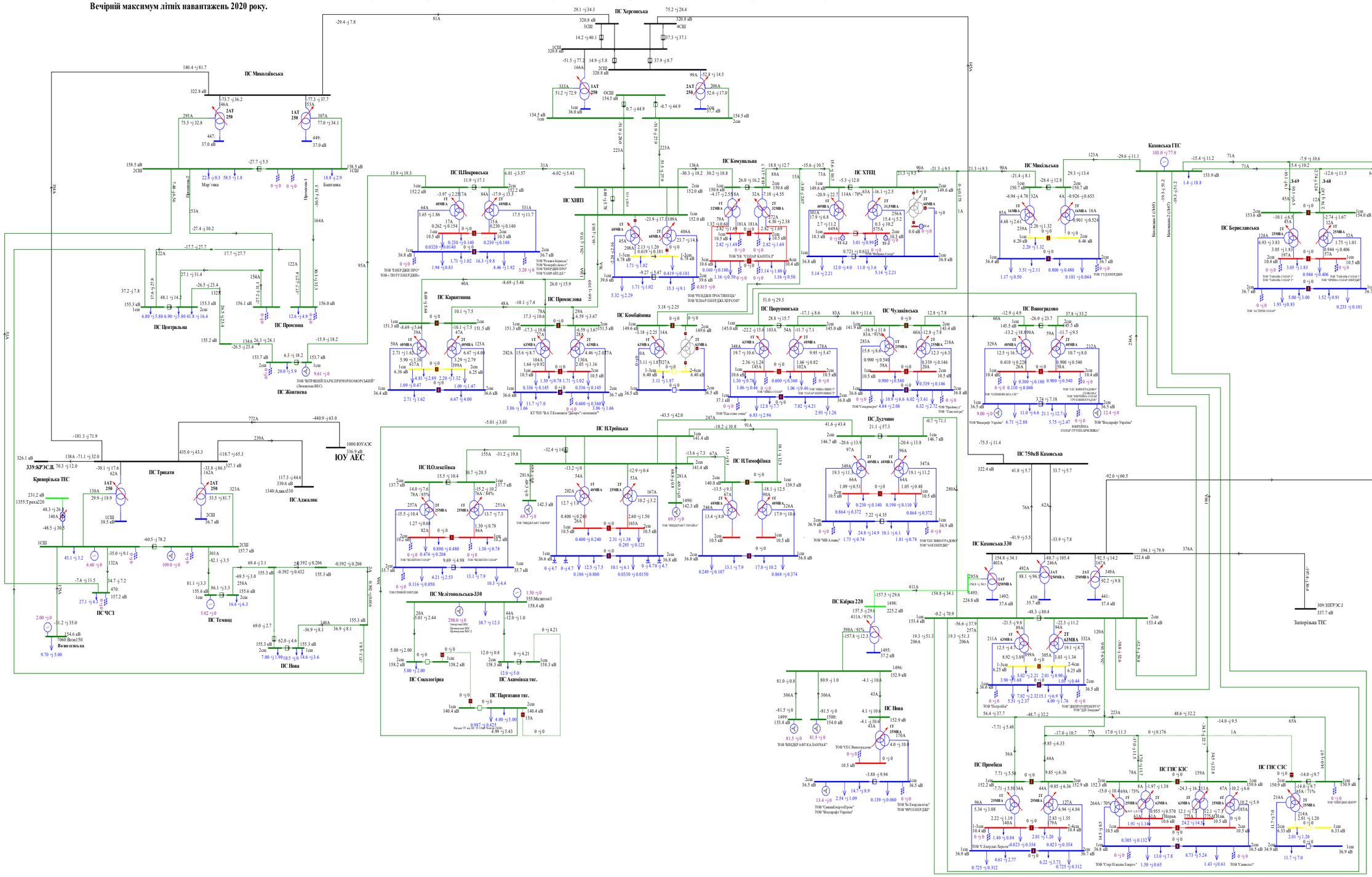

Схема 53 . Аналіз ремонтного режиму роботи мережі 150кВ та вище Південного регіону ОЕС України (відключення ПЛ 150 кВ П.Покровська на ПС Жовтнева).
Денне зниження зимових навантажень 2020року.

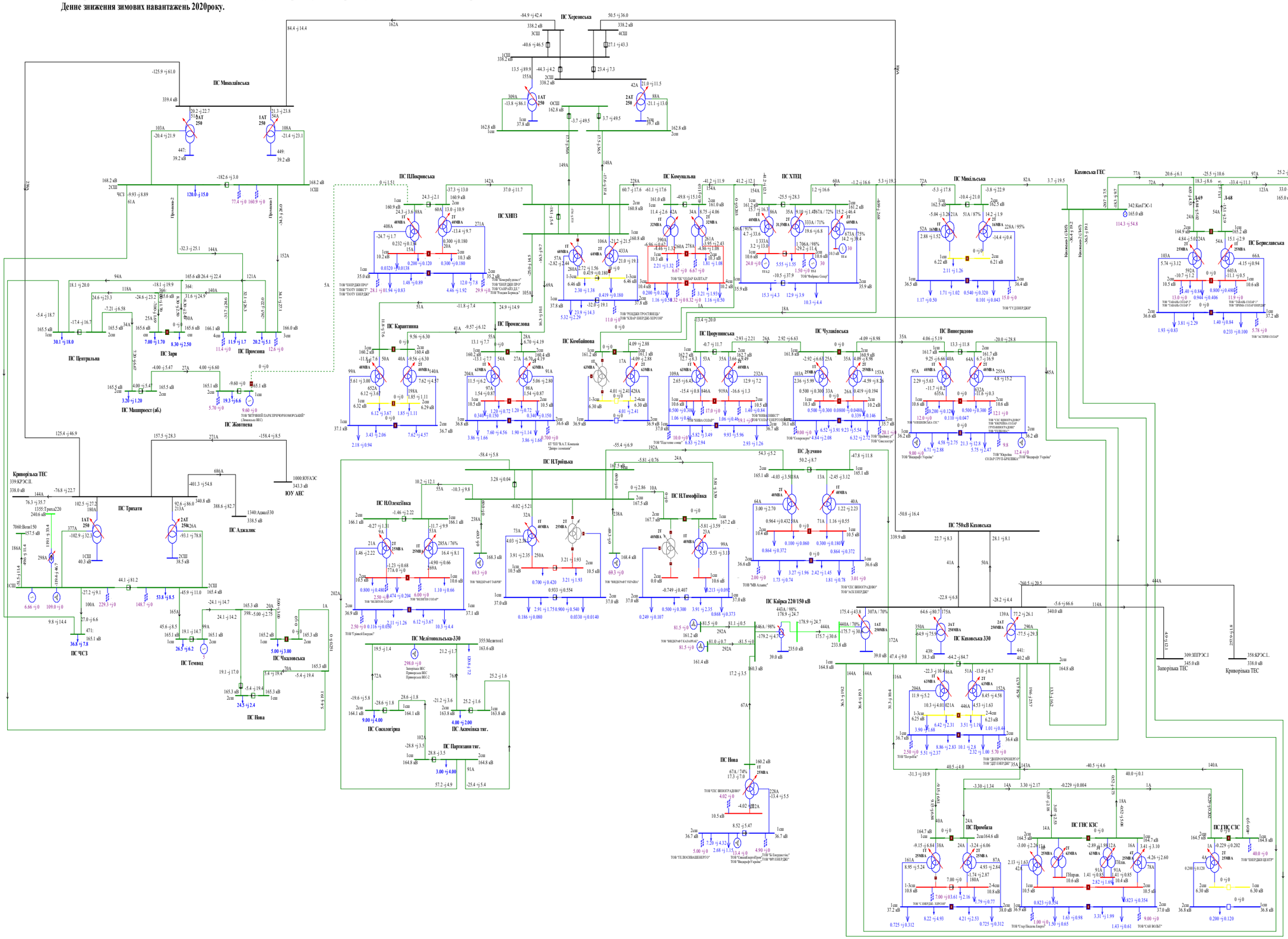

Схема 54 . Аналіз ремонтного режиму роботи мережі 150кВ та вище Південного регіону ОЕС України (відключення ПЛ 150 кВ Комунальна на ПС ХНПЗ).
Денне зниження зимових навантажень 2020року.

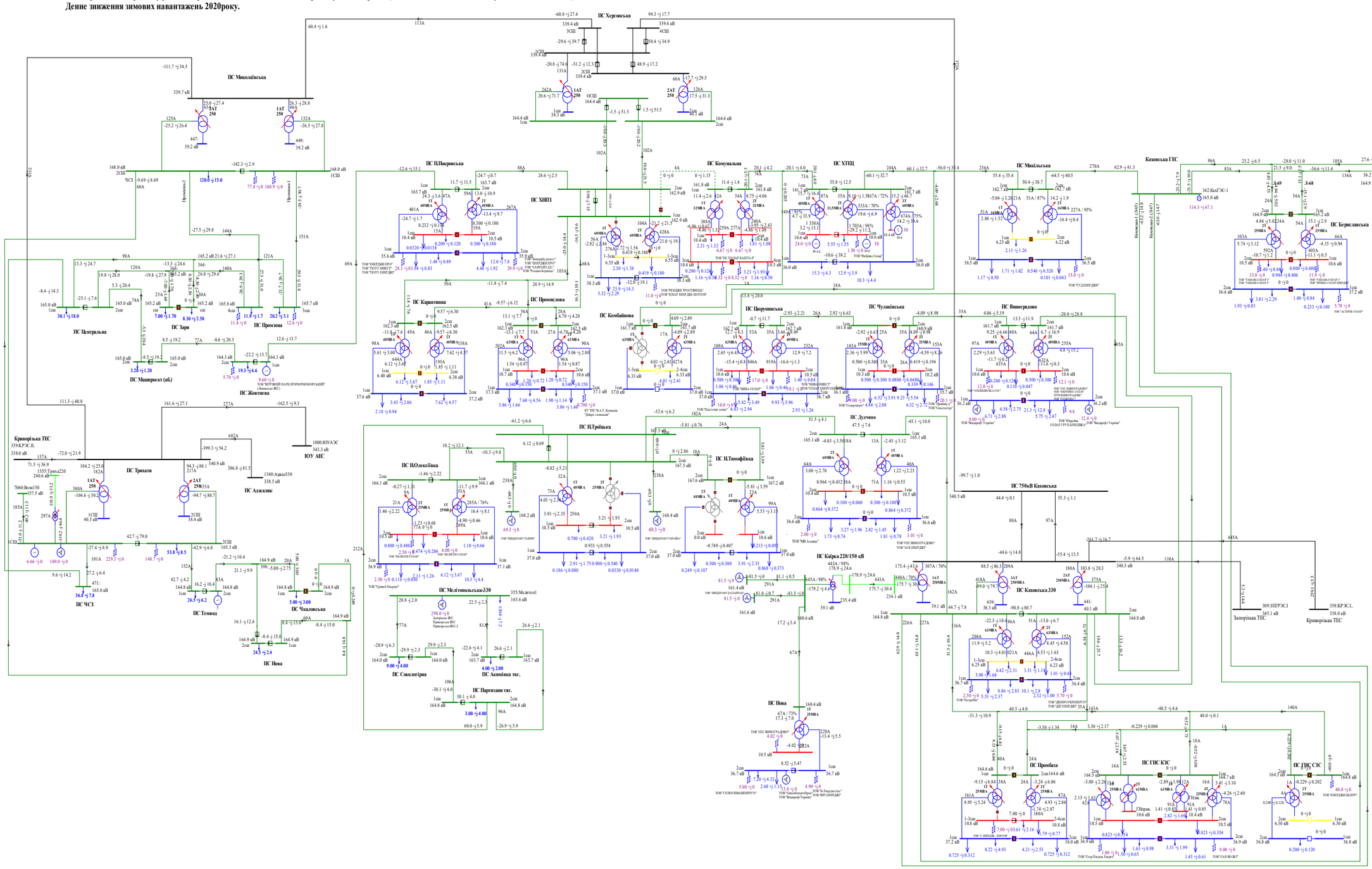
ПС Херсонська
ПС Миколаївська
ПС ПІвденноукраїнська
ПС ПІвденна
ПС ПІвденноукраїнська-330
ПС ПІвденноукраїнська тяг.
ПС ПІвденноукраїнська-330
ПС ПІвденноукраїнська-330
ПС ПІвденноукраїнська-330

Схема 55 . Аналіз ремонтного режиму роботи мережі 150кВ та вище Південного регіону ОЕС України (відключення ПЛ 150 кВ Микільська на Каховській ГЕС).
Денне зниження зимових навантажень 2020року.

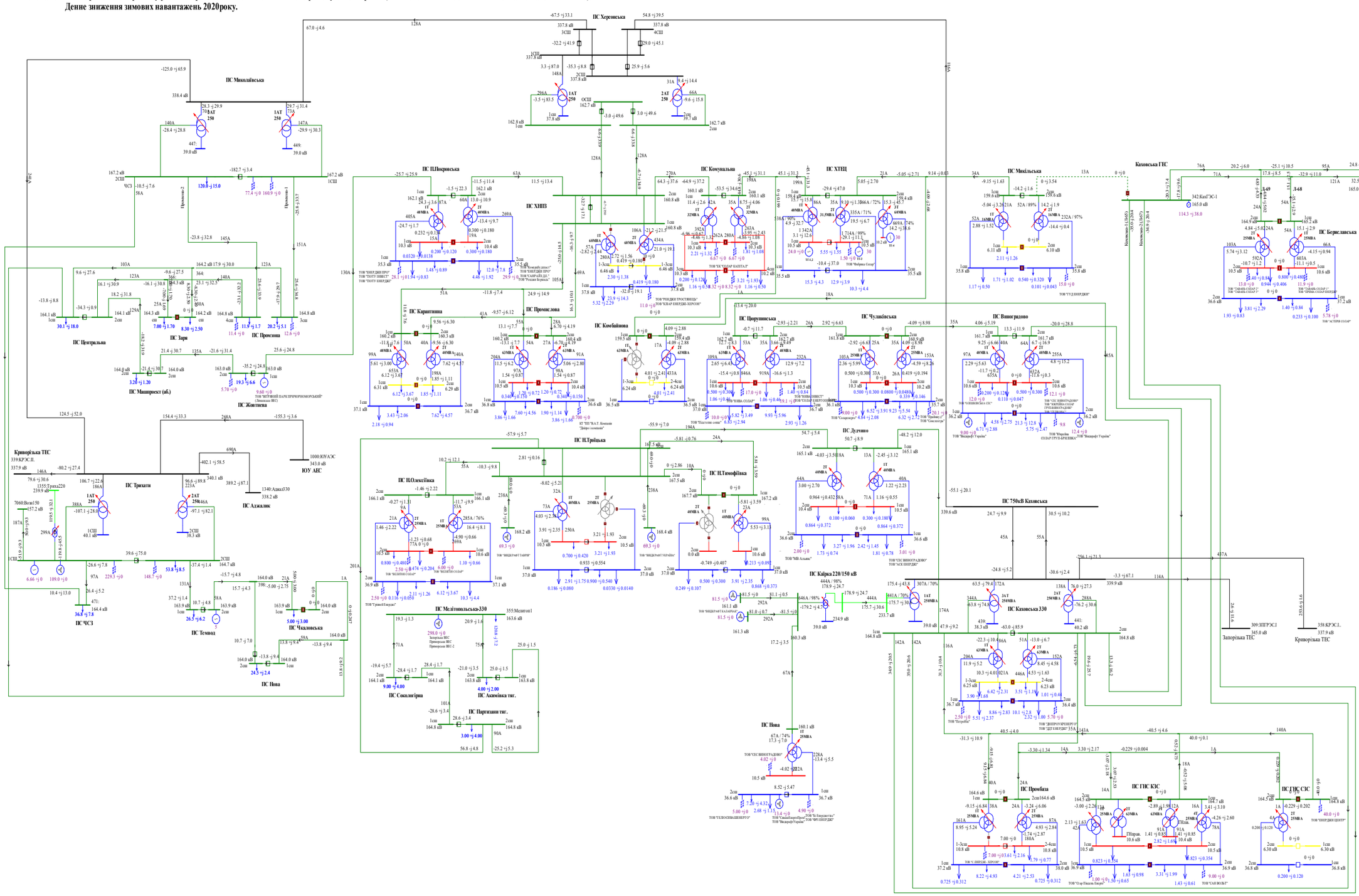

Схема 56. Аналіз ремонтного режиму роботи мережі 150кВ та вище Південного регіону ОЕС України (відключення ПЛ 150 кВ ХНПЗ-1, 2 на ПС Херсонська).
Денне зниження зимових навантажень 2020року.

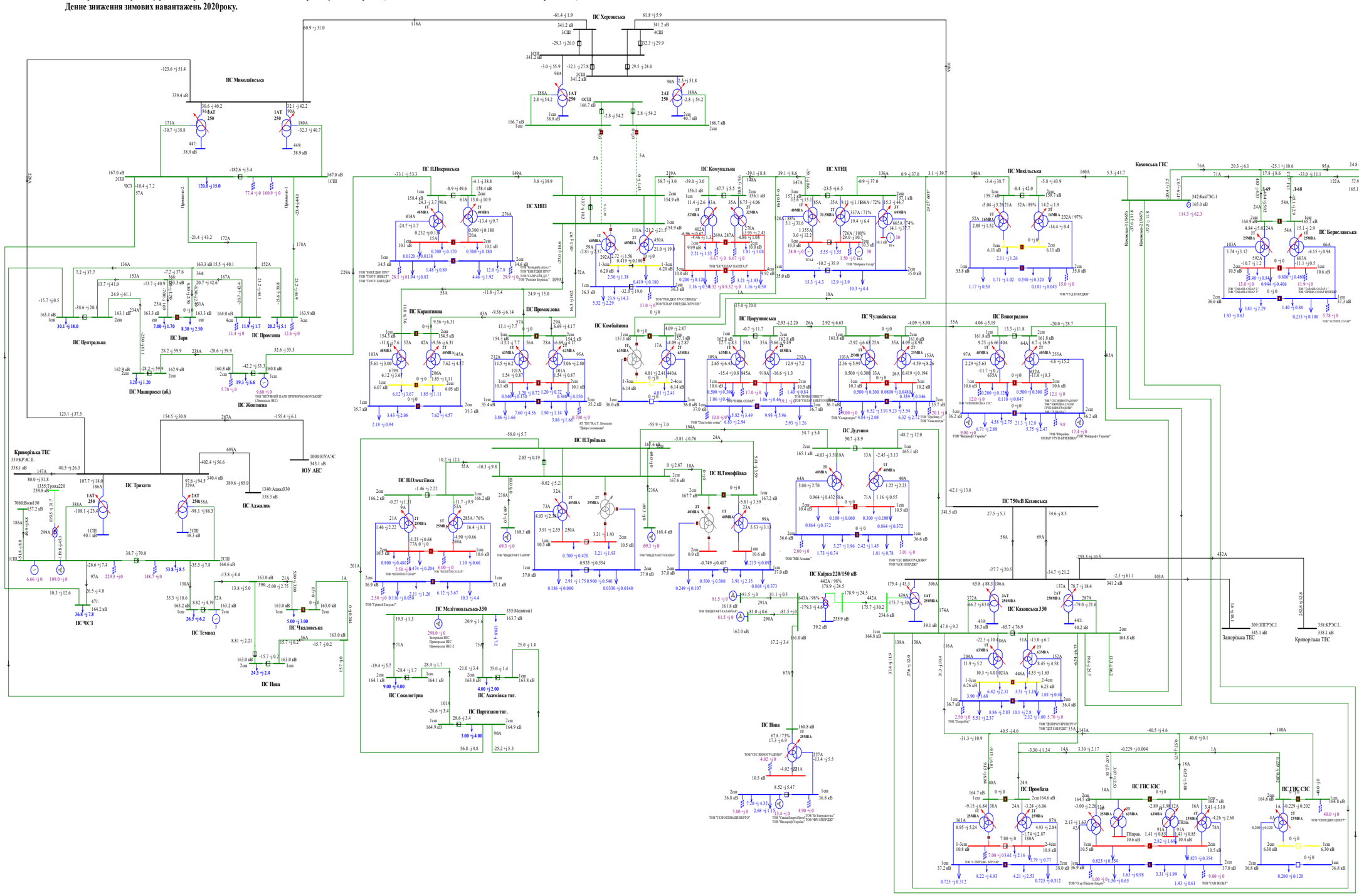

Схема 57. Аналіз ремонтного режиму роботи мережі 150кВ та вище Південного регіону ОЕС України (відключення ПЛ 150 кВ Виноградово на ПС Каховська 330).
Денне зниження зимових навантажень 2020року.

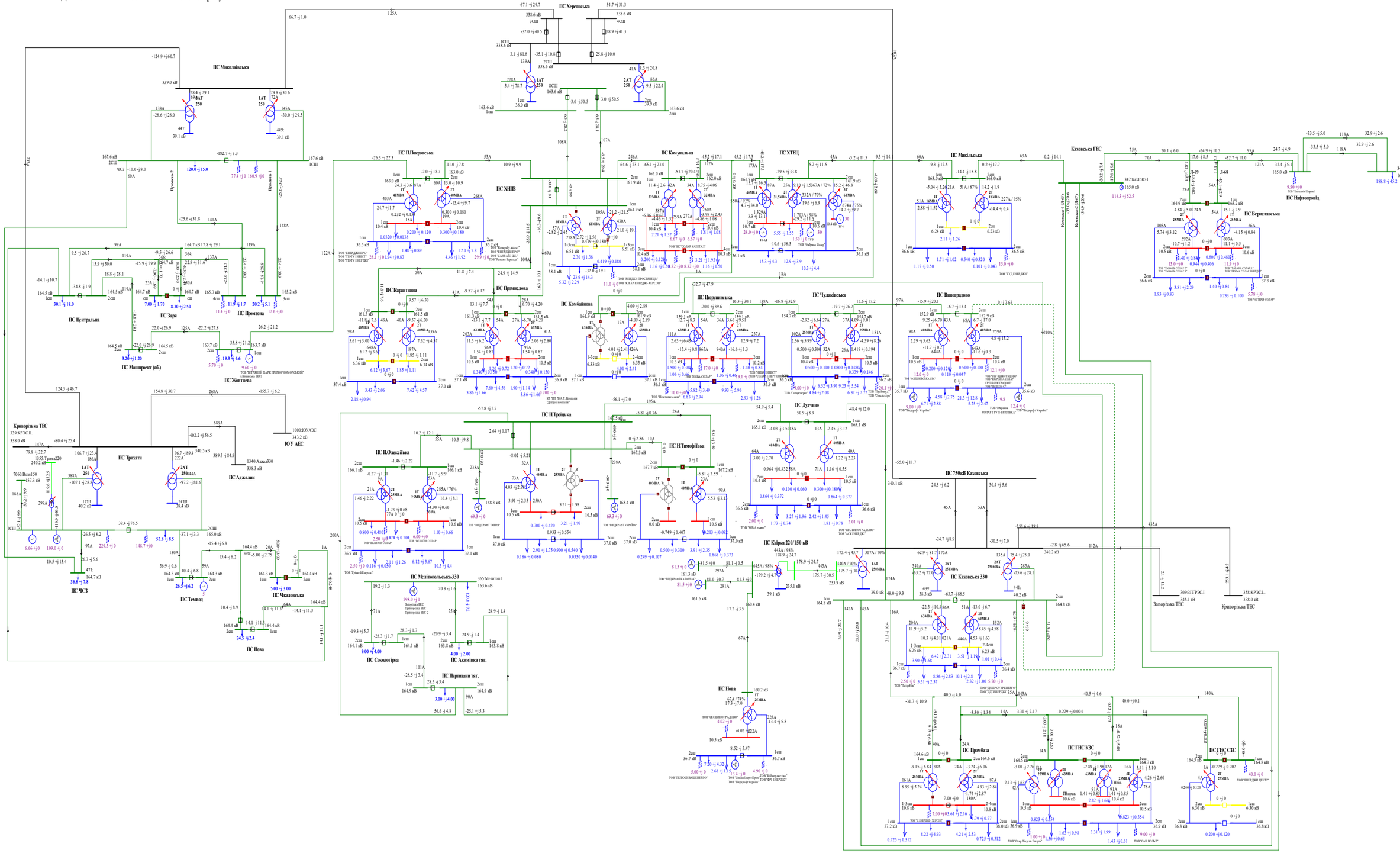

Схема 58. Аналіз ремонтного режиму роботи мережі 150кВ та вище Південного регіону ОЕС України (відключення ПЛ 150 кВ Дудчино на ПС Каховська 330).
Денне зниження зимових навантажень 2020року.

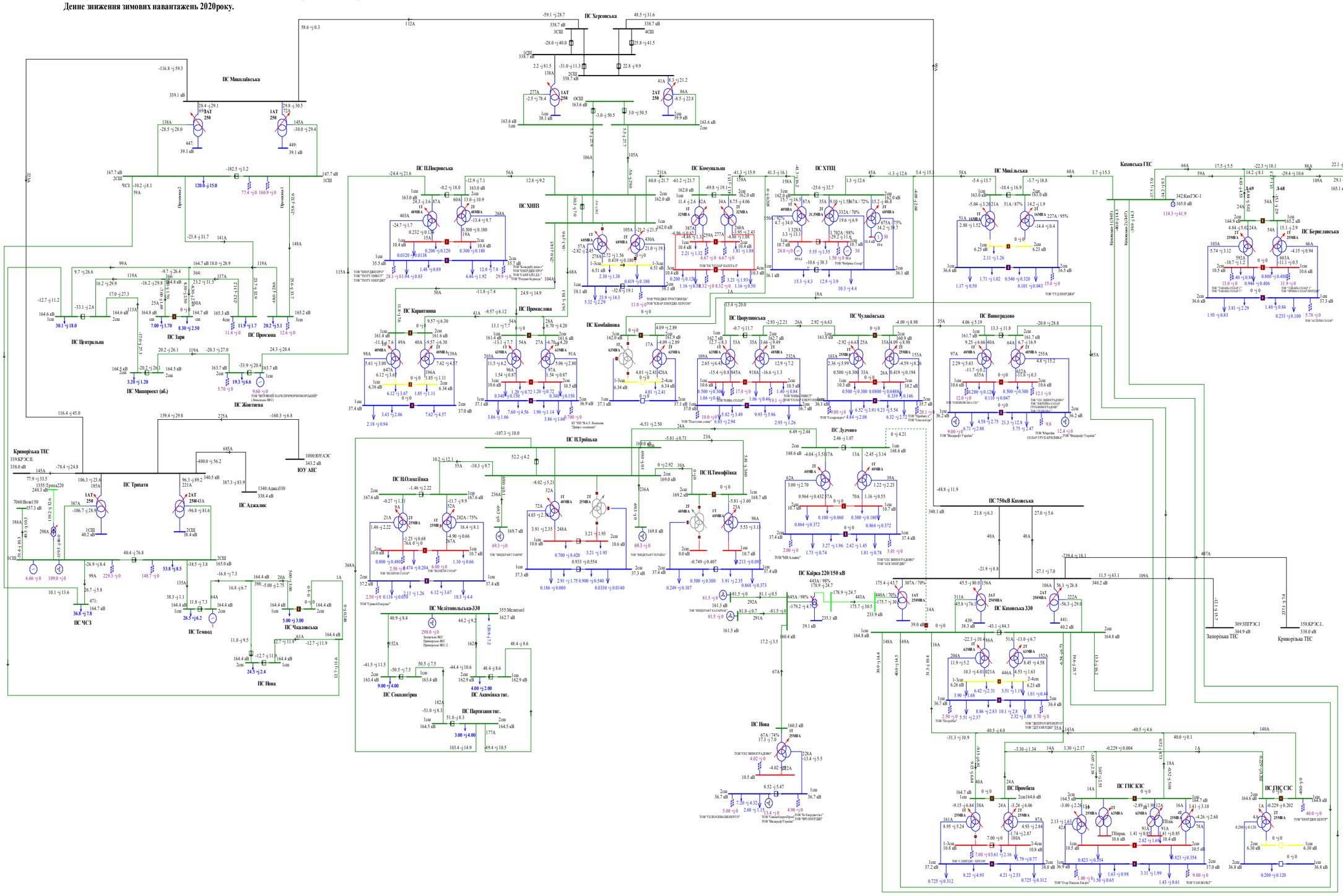
ПС Миколаївська
ПС Херсонська
ПС Каховська
ПС 750кВ Каховська
ПС Каховська 330
ПС Кайсра 220/150 кВ
ПС Дудчино
ПС Центральна
ПС Зари
ПС Промона
ПС Жовтнева
ПС Маширозт (аб.)
ПС Криворізька ТЕС
ПС Трикати
ПС Аджалик
ПС ЧСЗ
ПС Темвод
ПС Нова
ПС Чкаловська
ПС Покровська
ПС ХНПЗ
ПС Комунальна
ПС ХТЕЦ
ПС Карантинна
ПС Промислова
ПС Комбайнова
ПС Іванівська
ПС Чудлівська
ПС Виноградово
ПС Троїцька
ПС Олексіївка
ПС Тимофіївка
ПС Мелітопольська-330
ПС Сокологірна
ПС Акімівська тяг.
ПС Партизанська тяг.
ПС Нова
ПС Промінна
ПС ГНС КЗС
ПС СЗС
Каховська ГЕС
ПС Нафтопровід
ПС Бериславська
Запорізька ТЕС
Криворізька ТЕС
ПС Кривбасенерго
ПС Запорізькі ТЕС
ПС Запорізька АЕС
ПС Запорізька ТЕС
ПС Запорізька ТЕС
ПС Запорізька Т

Схема 59. Аналіз ремонтного режиму роботи мережі 150кВ та вище Південного регіону ОЕС України (відключення ПЛ 150 кВ Н.Троїцьк на ПС Партизани).
Денне зниження зимових навантажень 2020року.

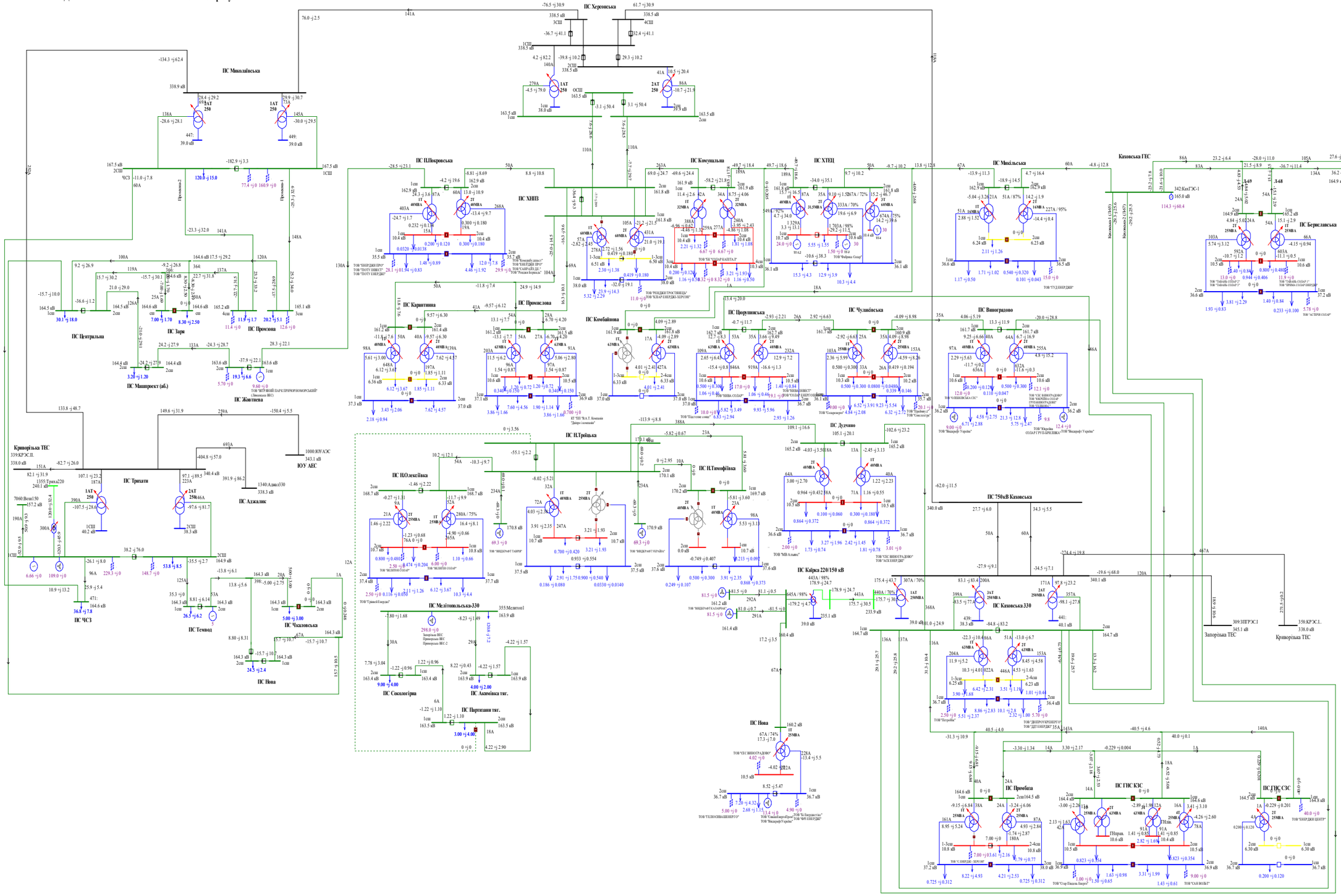

Схема 60. Аналіз ремонтно-аварійного режиму роботи мережі 150кВ та вище Південного регіону ОЕС України (відключення 3АТ на ПС 330кВ «Каховська» при виведеному у ремонт 2АТ на ПС 330кВ «Каховська»).

Денне зниження зимових навантажень 2020року.

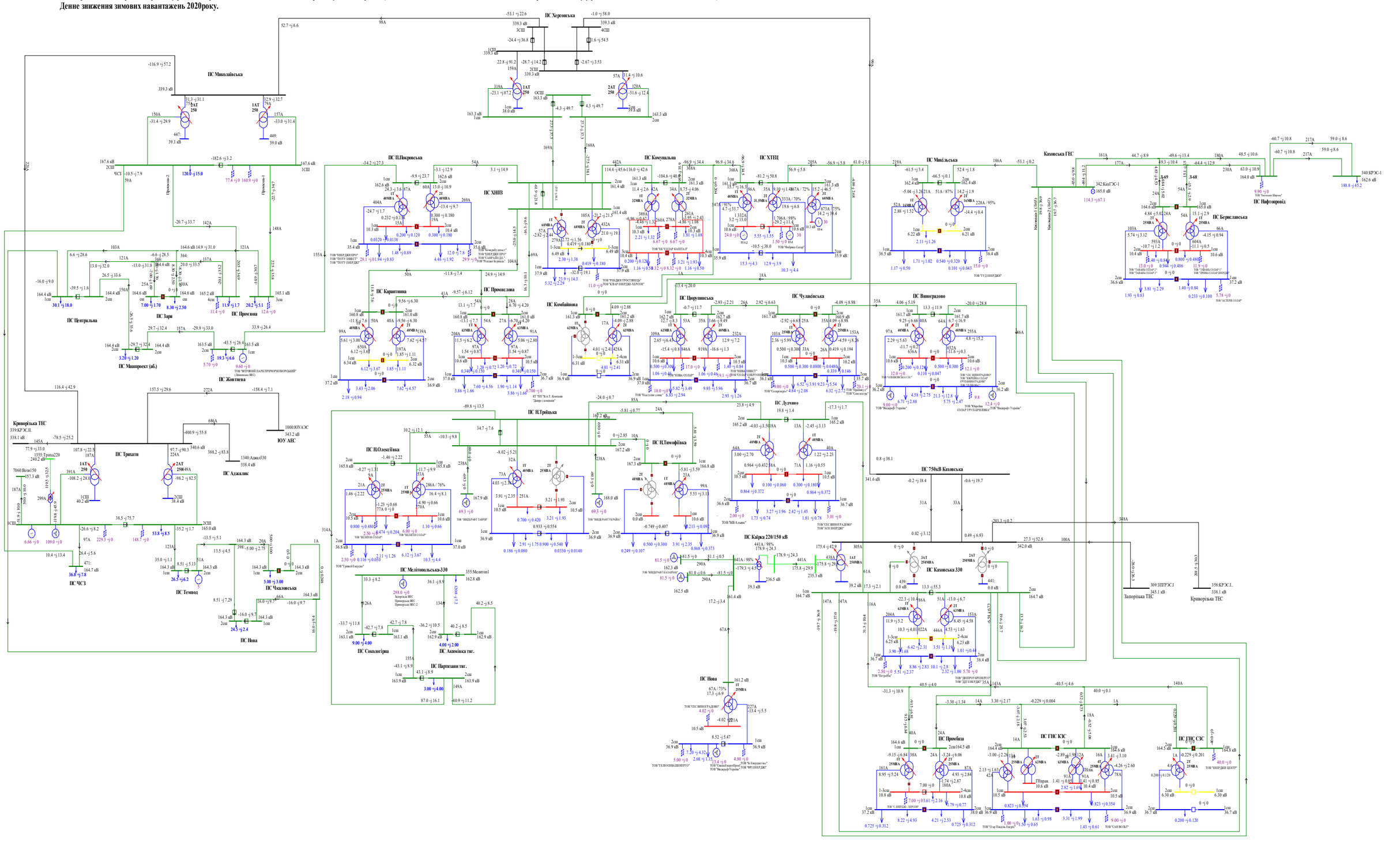
ПС Херсонська
ПС Миколаївська
ПС Центральна
ПС Зари
ПС Промінь
ПС Маяк
ПС Маяк-Проект (аб.)
ПС Жовтнева
ПС Трикати
ПС Аджалик
ПС Темрюк
ПС Чкаловська
ПС Нова
ПС Сокологірка
ПС Мелітопольська-330
ПС Акимівська тяг.
ПС Парпізани тяг.
ПС Покровська
ПС Карантинна
ПС Промислова
ПС Комбайнова
ПС ХНПЗ
ПС Комунальна
ПС ХТЕЦ
ПС Іванівська
ПС Чулаївська
ПС Виноградово
ПС Дудчино
ПС Каїрська 220/150 кВ
ПС Миколаївська
ПС 750кВ Каховська
ПС Каховська 330
ПС Промбаза
ПС ГНС КЗС
ПС ГНС СЗС
ПС Берислав
ПС Нафтопровід
Каховська ГЕС
Запорізька ТЕС
Криворізька ТЕС
ПС Трояновська
ПС Н.Олексіївка
ПС Н.Троїцька
ПС Н.Тимофіївка
ПС Н.Покровська
ПС Н.Комунальна
ПС Н.Промислова
ПС Н.Комбайнова
ПС Н.Іванівська
ПС Н.Чулаївська
ПС Н.Виноградово
ПС Н.Дудчино
ПС Н.Миколаївська
ПС Н.Каховська
ПС Н.Промбаза
ПС Н.ГНС КЗС
ПС Н.ГНС СЗС
ПС Н.Берислав
ПС Н.Нафтопровід
Каховська ГЕС
Криворізька ТЕС
Запорізька ТЕС
Криворізька ТЕС
Криворізька ТЕС-2
ЮУ АЕС
Каховська ГЕС
Криворізька ТЕС
ТОВ "ЕНЕРДЖІ ПРО"
ТОВ "ПОТУ ЕНЕРДЖІ"
ТОВ "ЕНЕРДЖІ ПРО"
ТОВ "САНРАЙЗ.ІЗ"
ТОВ "Ресалв Вулкан"
ТОВ "Комерц.Інвест"
ТОВ "ЕНЕРДЖІ ПРО"
ТОВ "ЕНЕРДЖІ СОЛАР"
ТОВ "ЕНЕРДЖІ ТРОСТЯНЕЦЬ"
ТОВ "СЕАЛ ЕНЕРДЖІ-ХЕРСОН"
ТОВ "ЕК"СОЛАР КАПІТАЛ"
ТОВ "Фабрика Сонця"
ТОВ "ТУД ЕНЕРДЖІ"
ТОВ "ЕНЕРДЖІ ПРО"
ТОВ "ЕНЕРДЖІ СОЛАР"
ТОВ "ЕНЕРДЖІ СОЛАР"
ТОВ "ЕНЕРДЖІ СОЛАР

Схема 61. Аналіз ремонтно-аварійного режиму роботи мережі 150кВ та вище Південного регіону ОЕС України (відключення ПЛ 330 «Каховська 750 - Херсонська » при виведенні у ремонт ПЛ 330 «Трихати - Миколаївська»).
Денне зниження зимових навантажень 2020року.

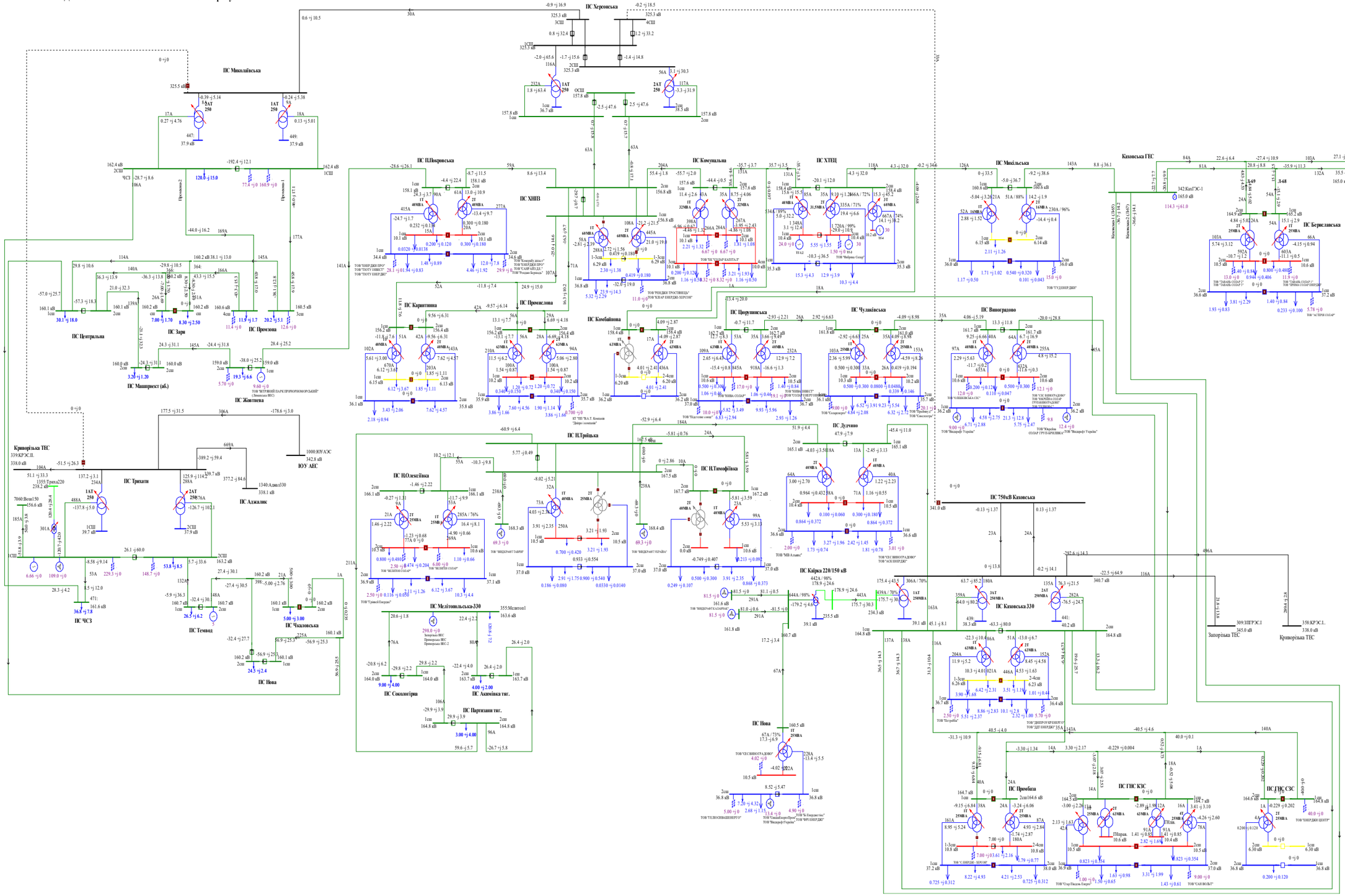

Схема 62. Аналіз ремонтно-аварійного режиму роботи мережі 150кВ та вище Південного регіону ОЕС України (відключення ПЛ 330 «Каховська - КрТЕС» при виведеній у ремонт ПЛ 330 «Каховська - ЗаТЕС»).
Денне зниження зимових навантажень 2020року.

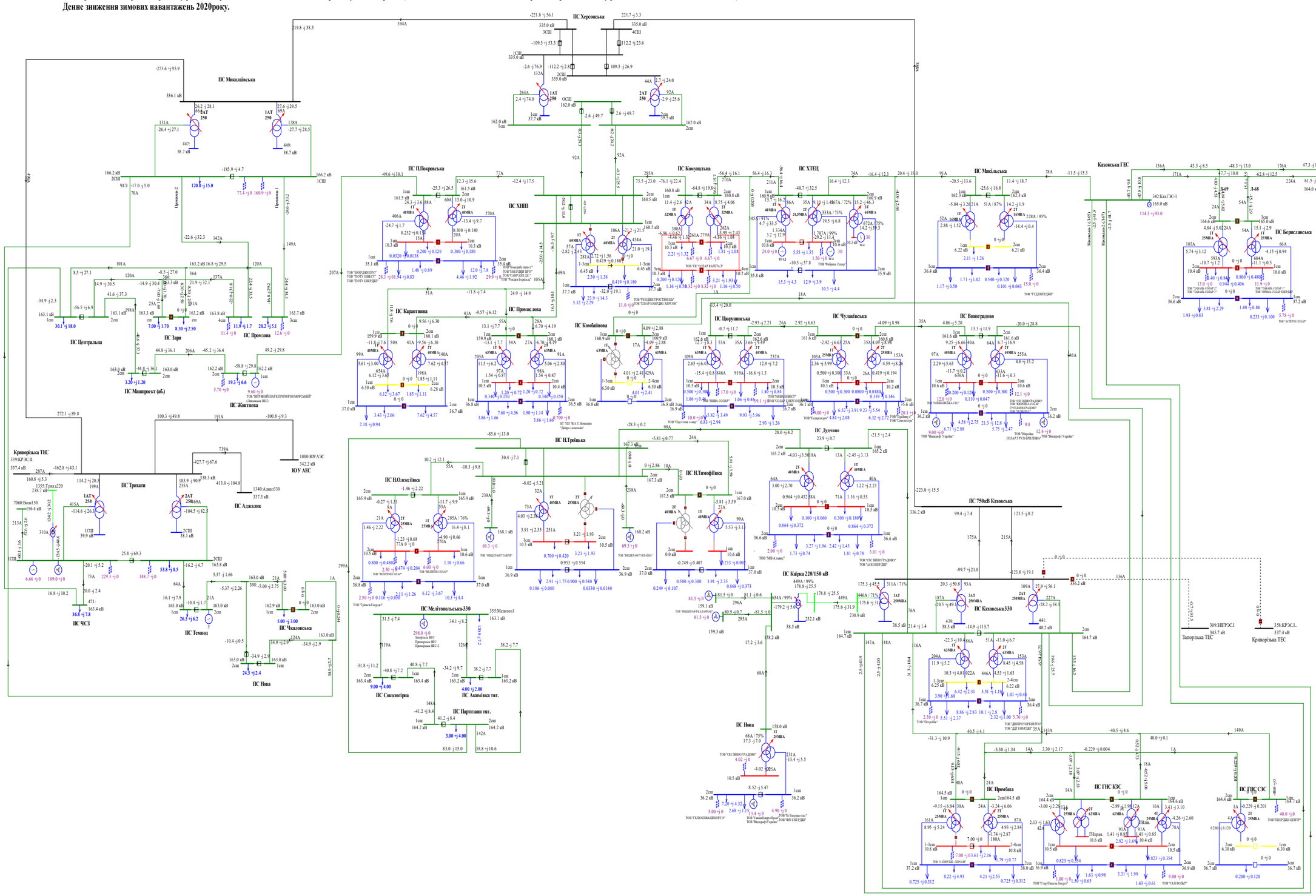

Схема 63. Аналіз ремонтно-аварійного режиму роботи мережі 150кВ та вище Південного регіону ОЕС України (відключення ПЛ 330 «Каховська 750 – Каховська 2» при виведенні у ремонт ПЛ 330«Каховська 750 – Каховська 1»).
Денне зниження зимових навантажень 2020року.

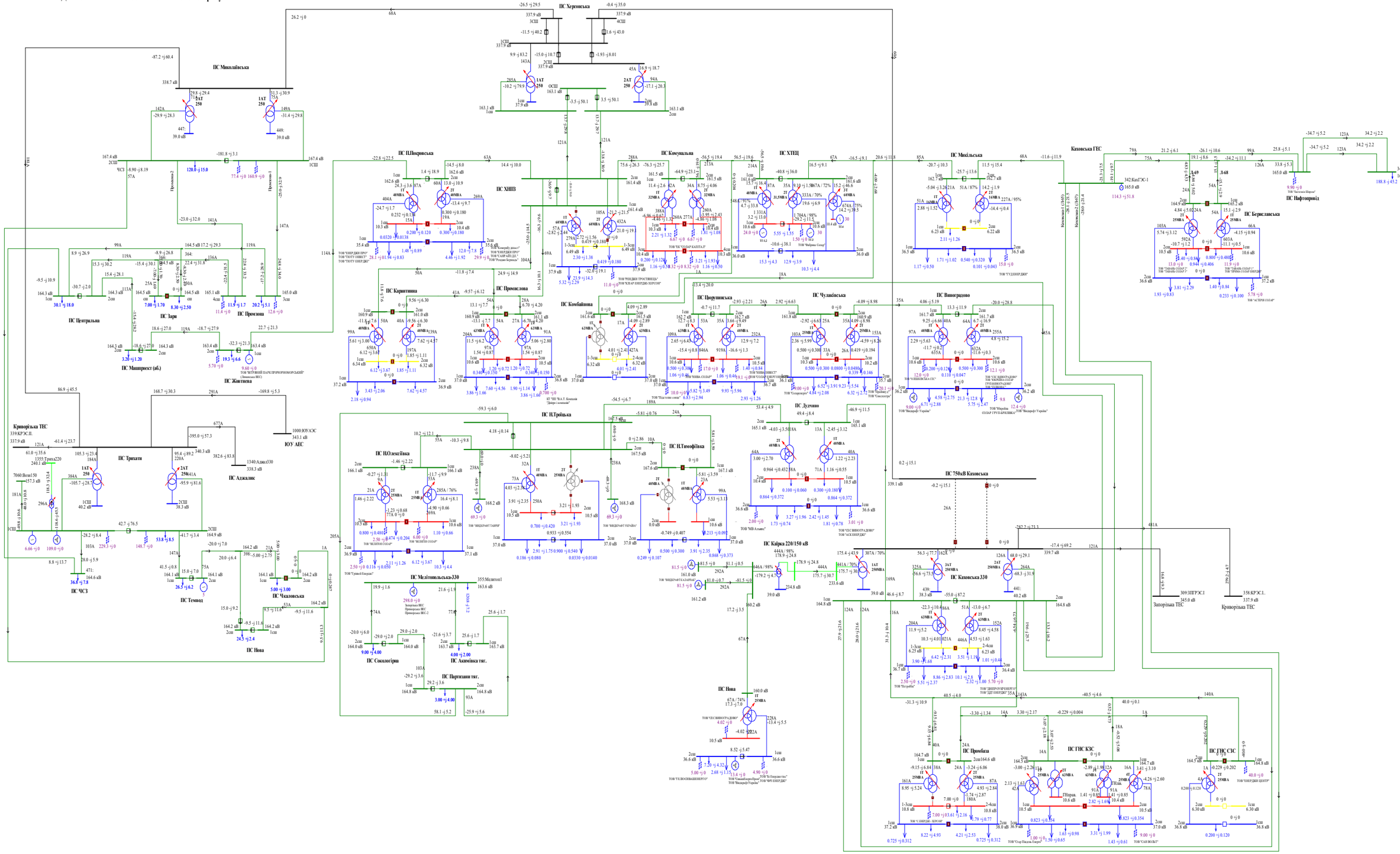

Схема 64. Аналіз ремонтно-аварійного режиму роботи мережі 150кВ та вище Південного регіону ОЕС України (відключення ПЛ 330 «Каховська 750 - Херсонська» при виведеній у ремонт ПЛ 330 «Каховська - КрТЕС»).

Денне зниження зимових навантажень 2020року.

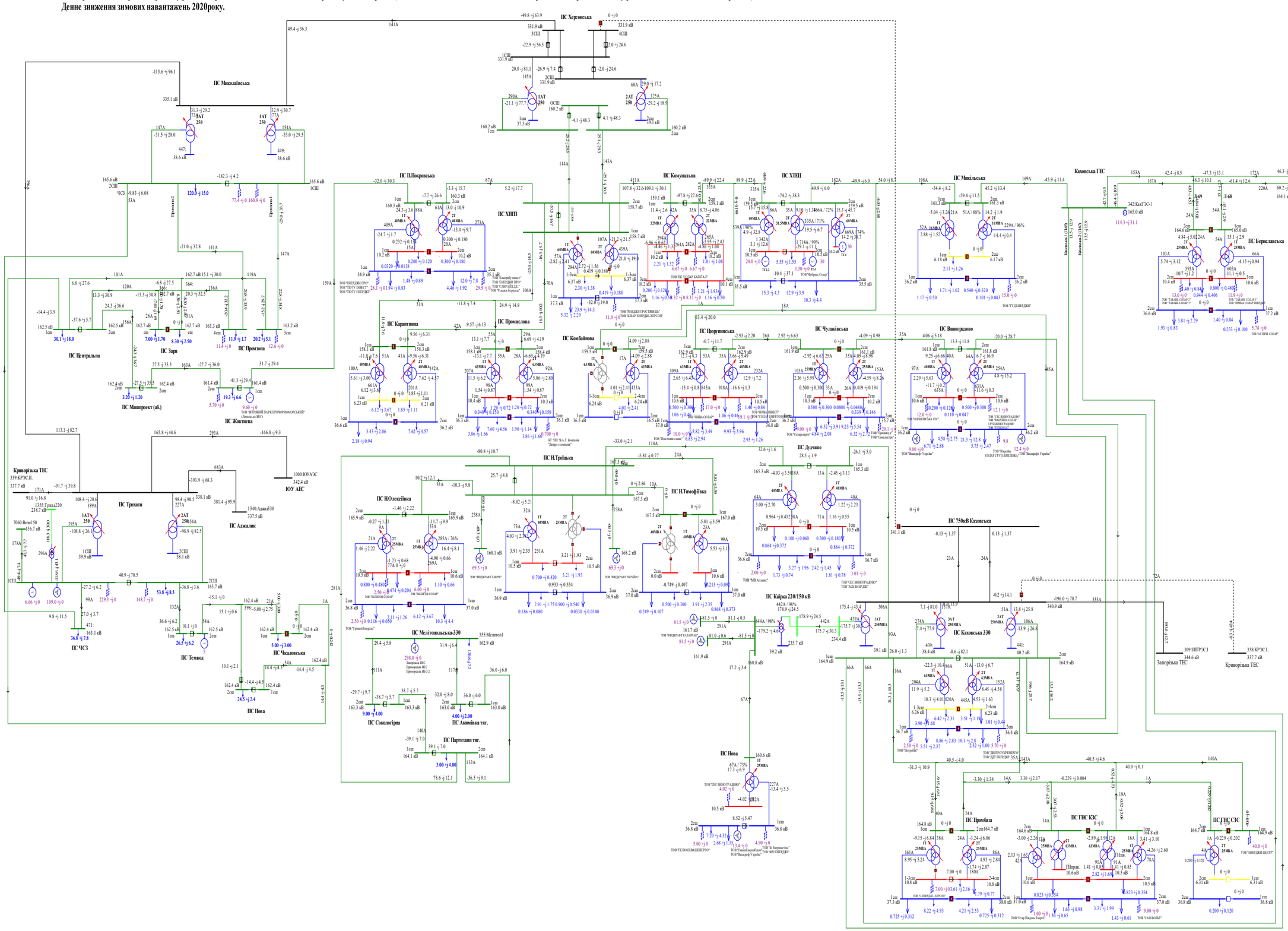

Схема 65. Аналіз ремонтно-аварійного режиму роботи мережі 150кВ та вище Південного регіону ОЕС України(відключення ПЛ 150 «Каховська – Каховська ГЕС 2» при виведенні у ремонт ПЛ 150 «Каховська – Каховська ГЕС 1»).

Денне зниження зимових навантажень 2020року.

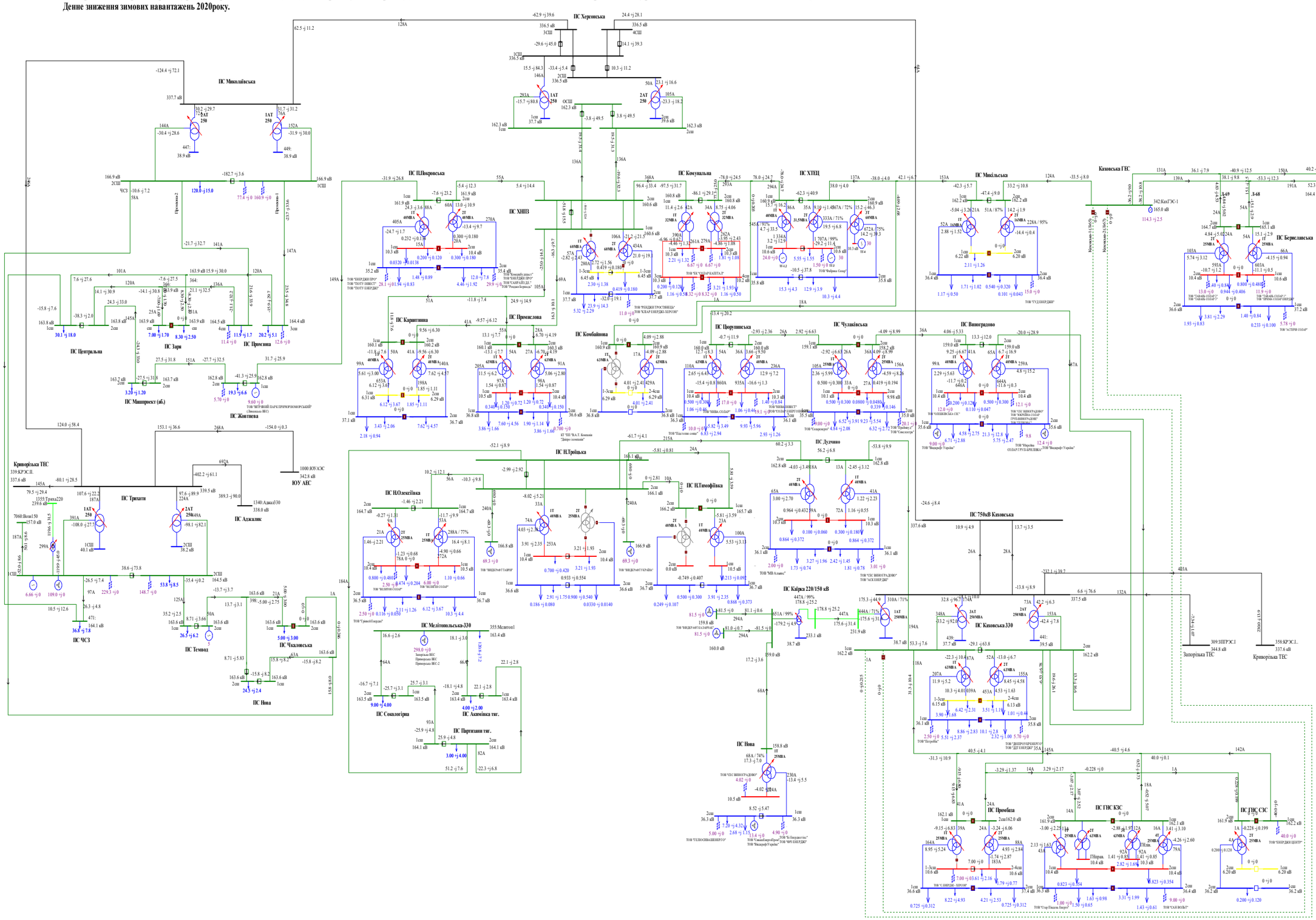

Схема 66. Аналіз ремонтно-аварійного режиму роботи мережі 150кВ та вище Південного регіону ОЕС України (відключення ПЛ 150 «Партизани – Н.Троїцьк» при виведеному у ремонт 2АТ на ПС 330кВ «Каховська»).

Денне зниження зимових навантажень 2020року.

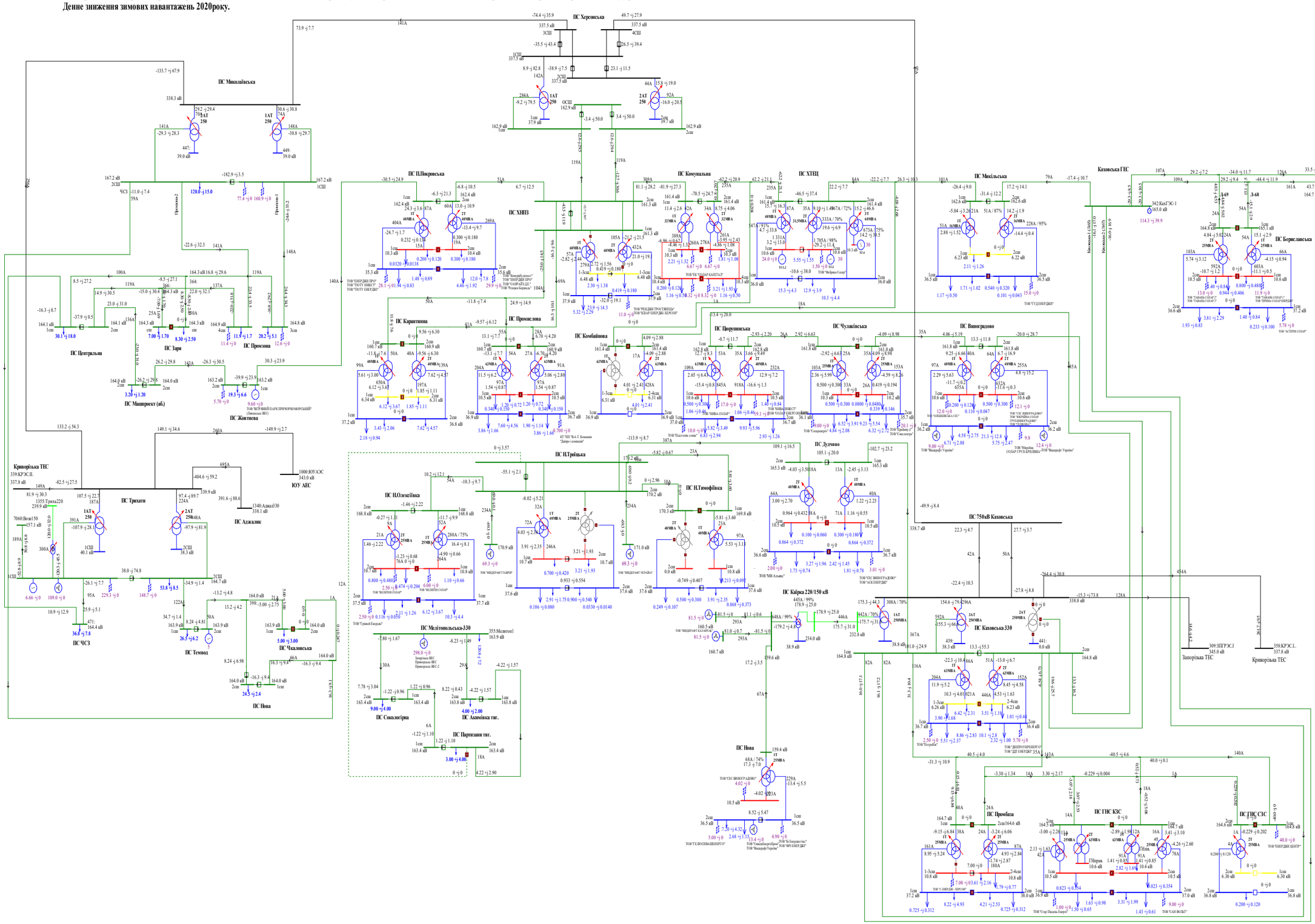

Схема 67. Аналіз ремонтно-аварійного режиму роботи мережі 150кВ та вище Південного регіону ОЕС України (відключення 2СШ-330 на ПС 330 «Каховська» при виведенні у ремонт 1СШ-330 на ПС 330кВ «Каховська»).

Денне зниження зимових навантажень 2020року.

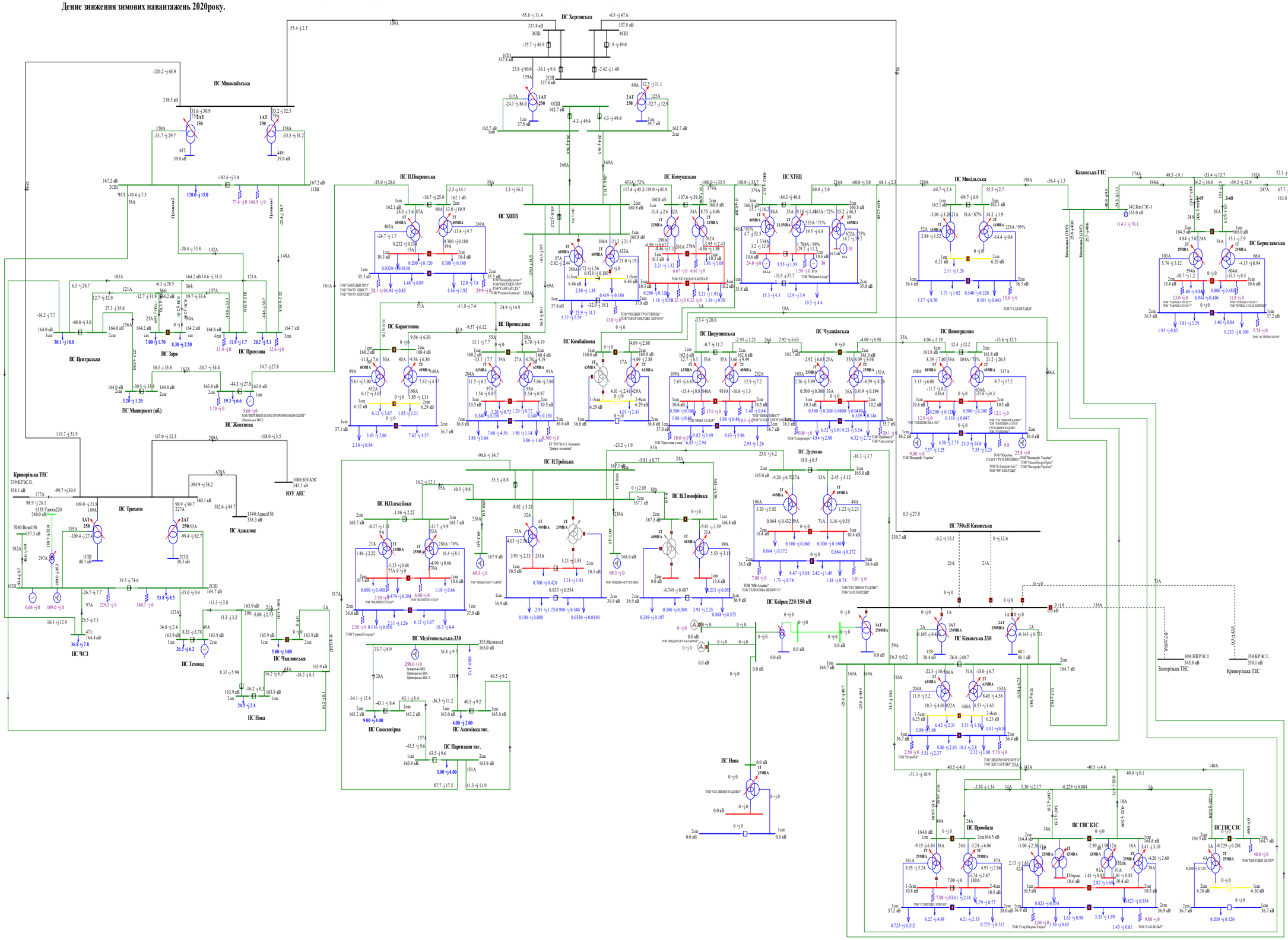

Схема 68. Аналіз ремонтно-аварійного режиму роботи мережі 150кВ та вище Південного регіону ОЕС України (відключення 2АТ на ПС 330кВ «Каховська» при виведенні у ремонт ПЛ 150 «Каховська ГЕС - Микільська»).
Денне зниження зимових навантажень 2020року.

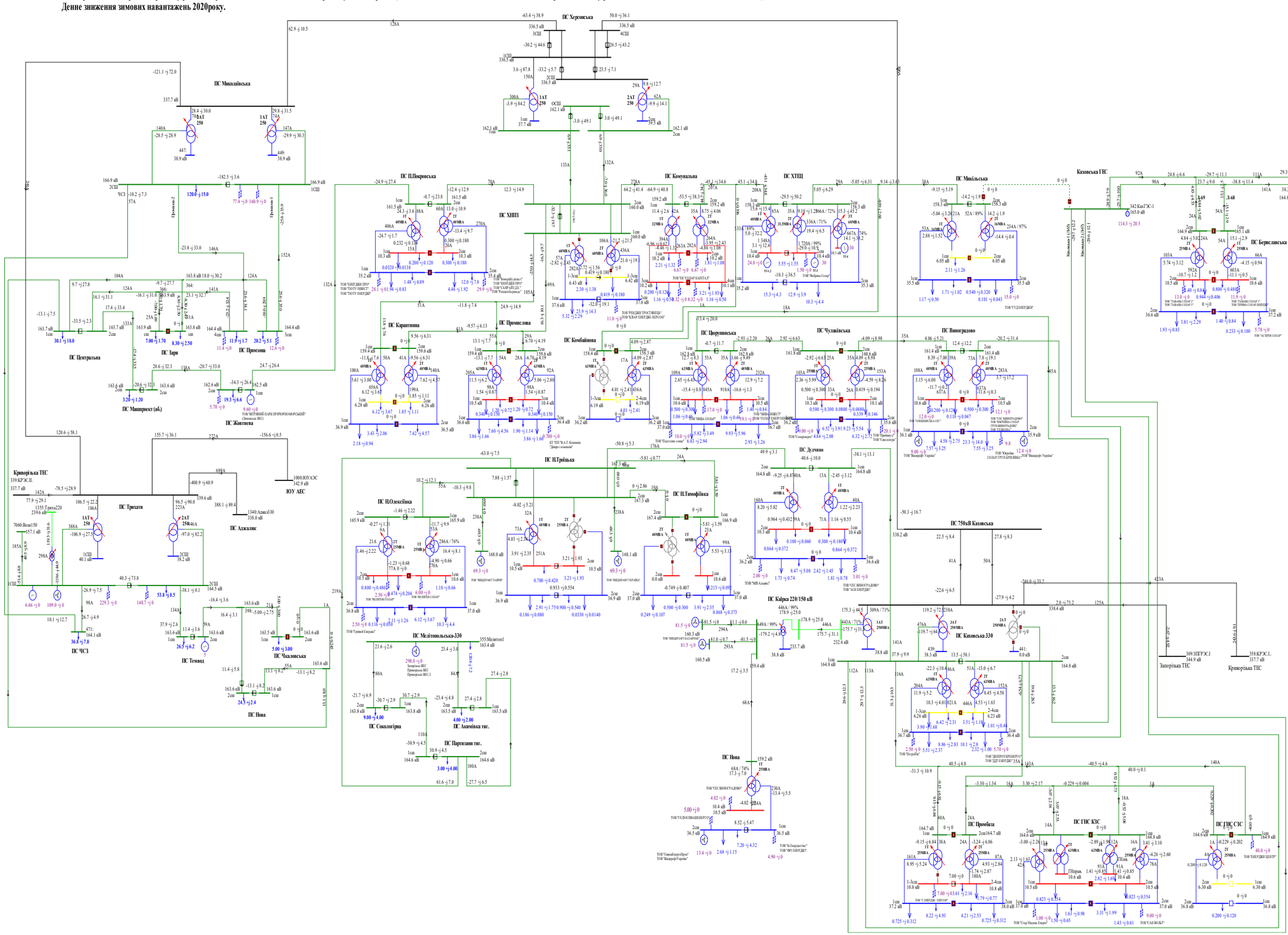

Схема 69. Аналіз ремонтно-аварійного режиму роботи мережі 150кВ та вище Південного регіону ОЕС України ((відключення ПЛ 150кВ «Мелітопольська - Акимівка» при виведенні у ремонт ПЛ 150 «Мелітопольська - Сокологірна»).

Денне зниження зимових навантажень 2020року.

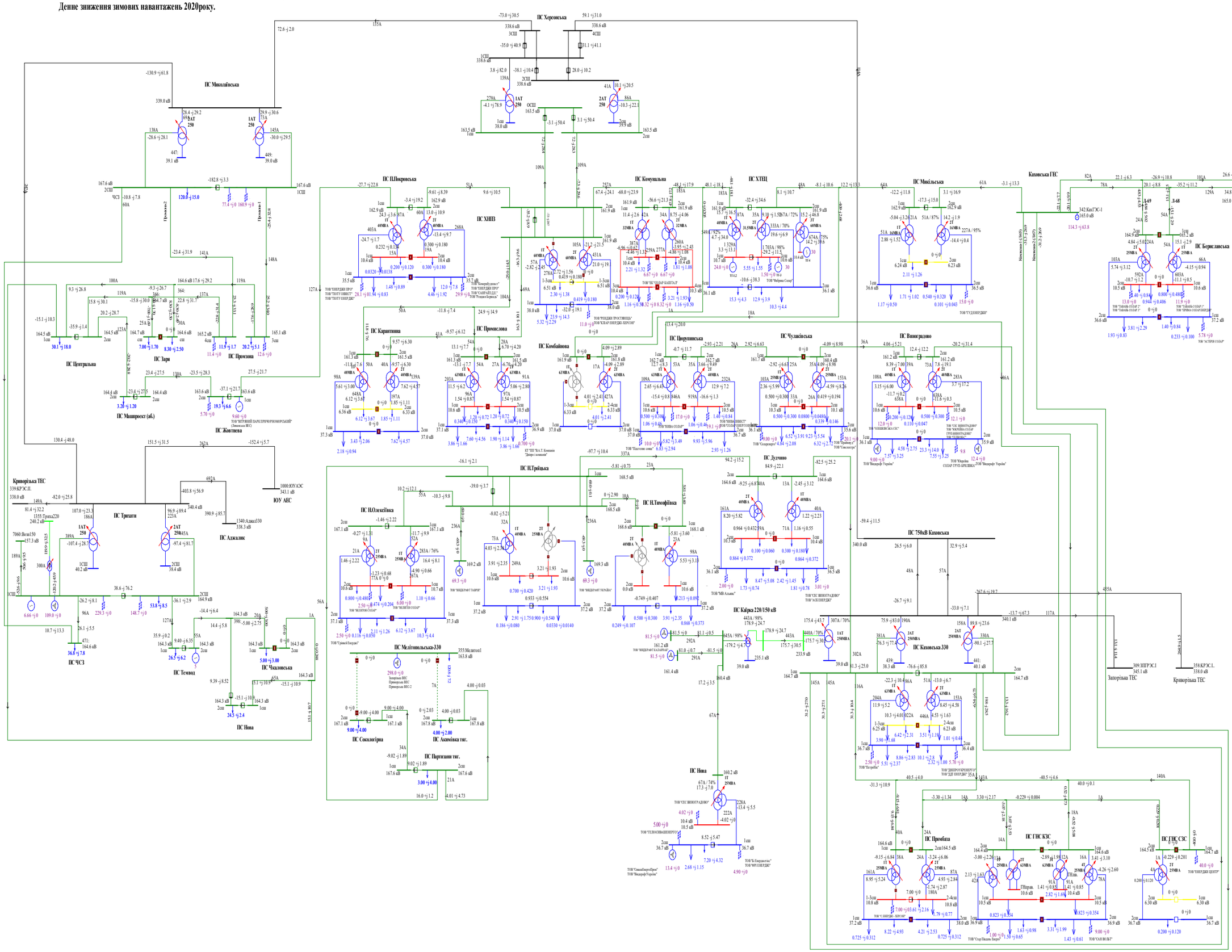

Схема 69. Аналіз ремонтно-аварійного режиму роботи мережі 150кВ та вище Південного регіону ОЕС України ((відключення ПЛ 150кВ «Мелітопольська - Акимівка» при виведенні у ремонт ПЛ 150 «Мелітопольська - Сокологірна»).

Денне зниження зимових навантажень 2020року.

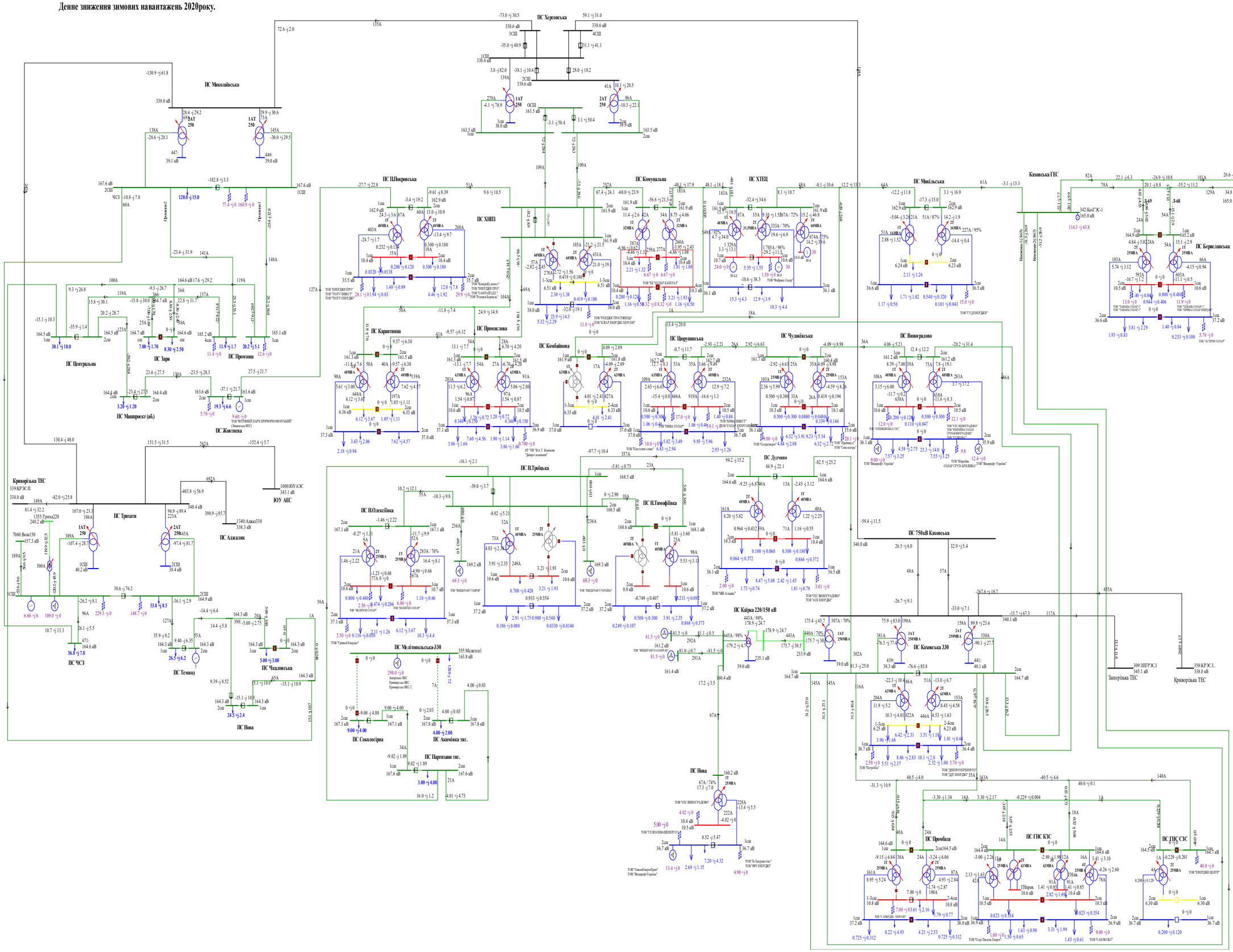

Схема 70. Аналіз ремонтно-аварійного режиму роботи мережі 150кВ та вище Південного регіону ОЕС України (відключення ПЛ 150кВ «Партизани -Акимівка» при виведенні у ремонт ПЛ 150 «Партизани — Сокологірна»).
Денне зниження зимових навантажень 2020року.

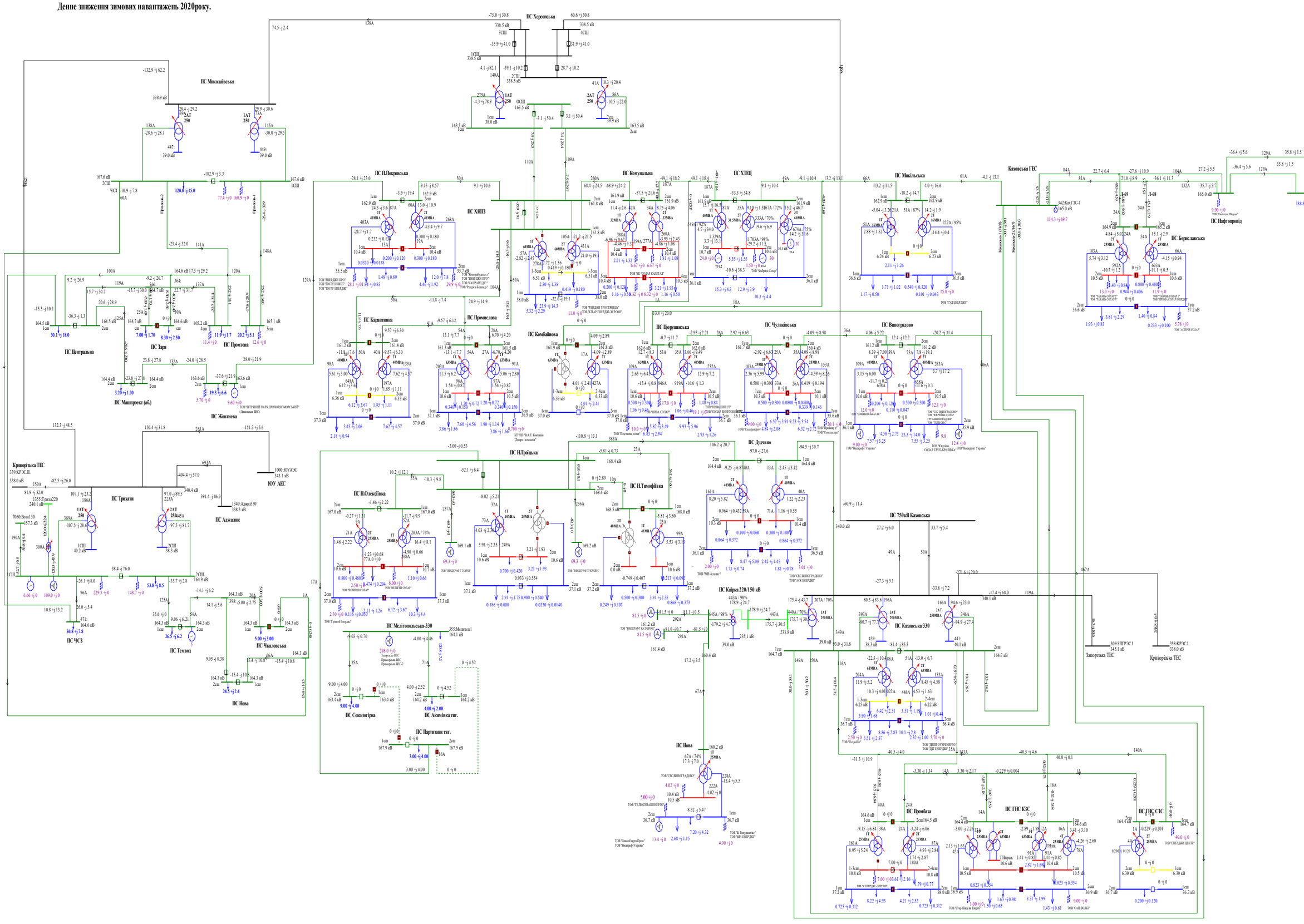

Схема 71. Аналіз ремонтного режиму роботи мережі 150кВ та вище Південного регіону ОЕС України (відключення ПЛ 150 кВ П.Покровська на ПС Жовтнева).

Вечірній максимум зимових навантажень 2020 року.

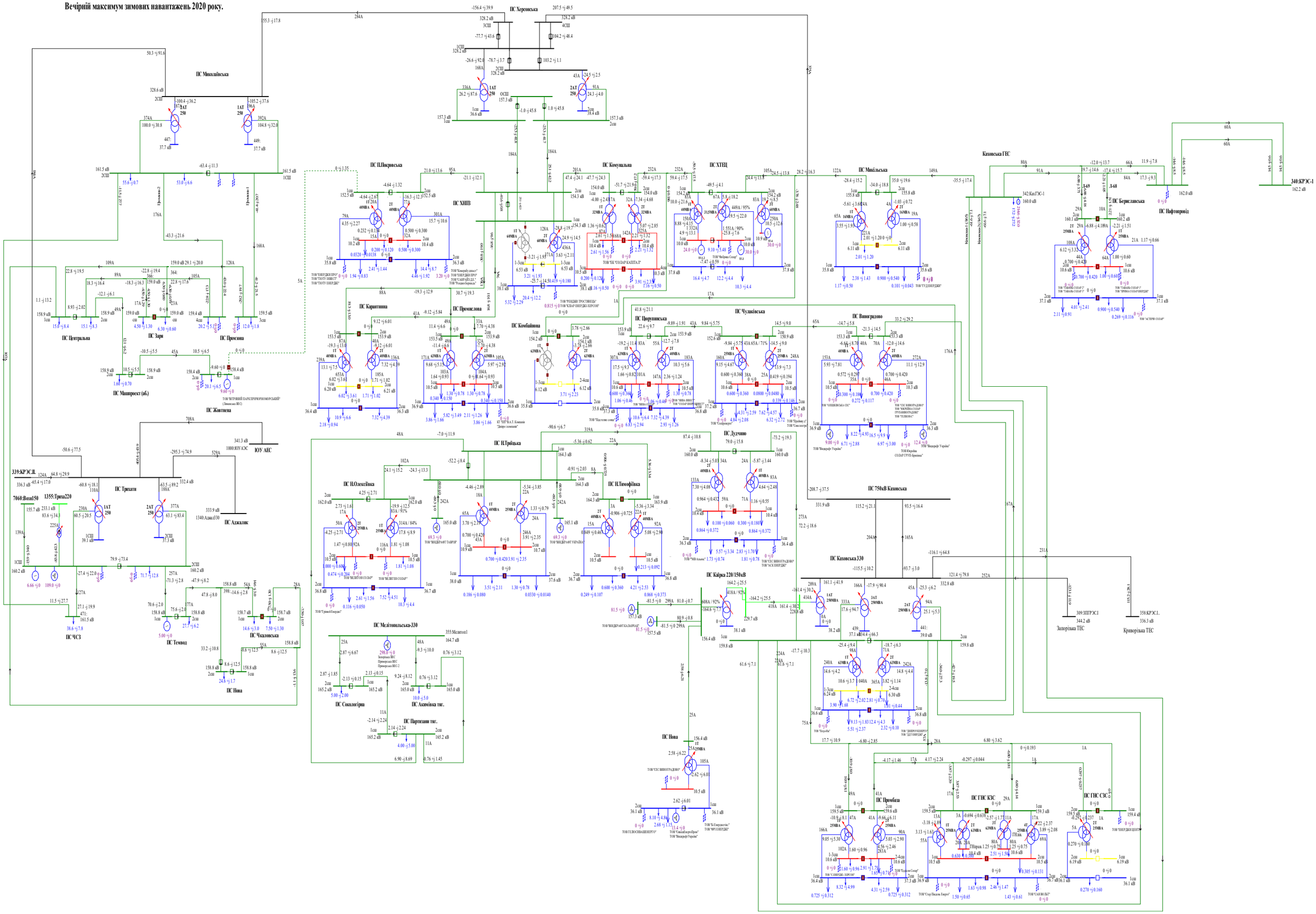

Схема 72. Аналіз ремонтного режиму роботи мережі 150кВ та вище Південного регіону ОЕС України (відключення ПЛ 150 кВ Комунальна на ПС ХНПЗ).
Вечірній максимум зимових навантажень 2020 року.

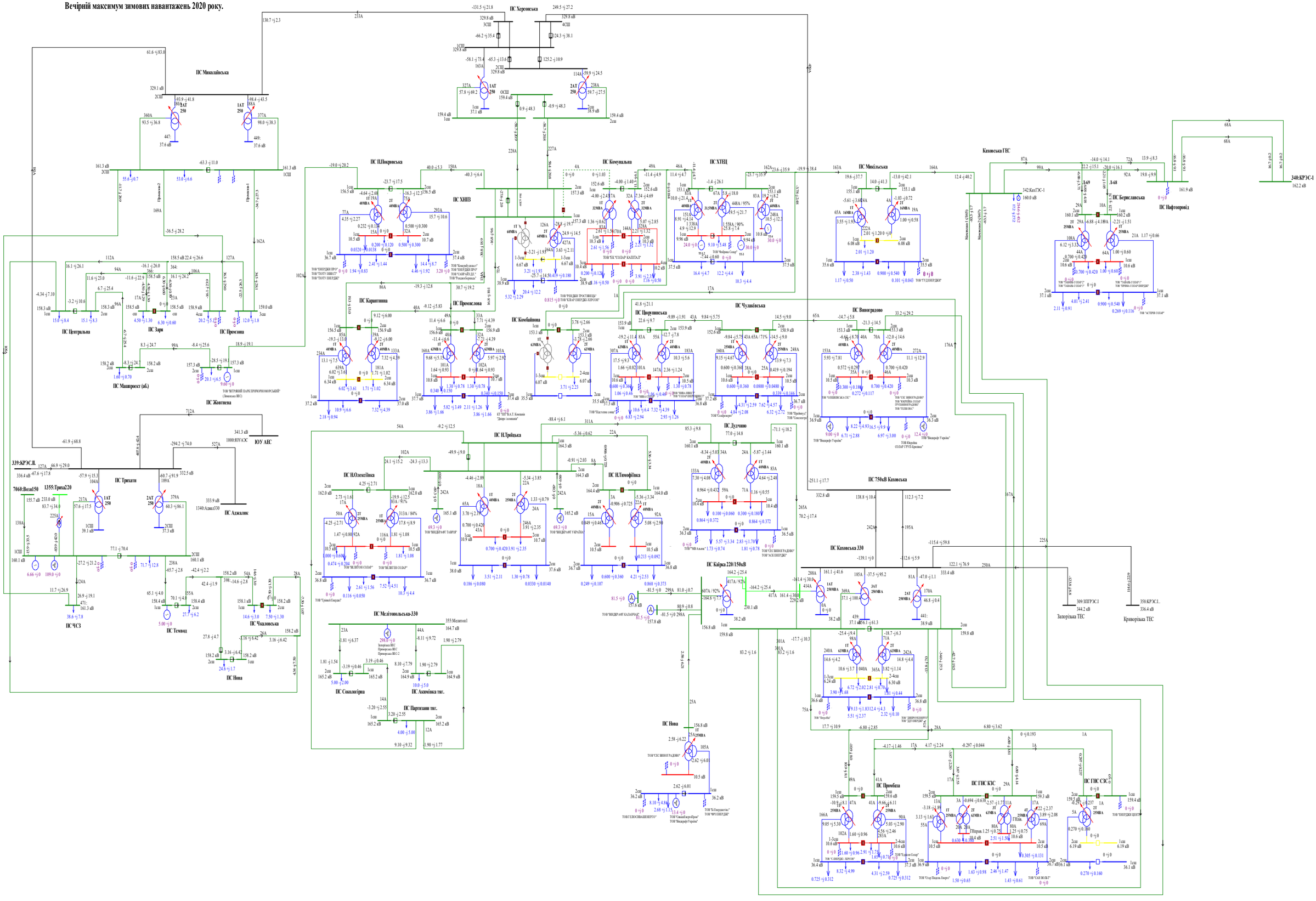

Схема 73. Аналіз ремонтного режиму роботи мережі 150кВ та вище Південного регіону ОЕС України (відключення ПЛ 150 кВ Микільська на Каховській ГЕС).
Вечірній максимум зимових навантажень 2020 року.

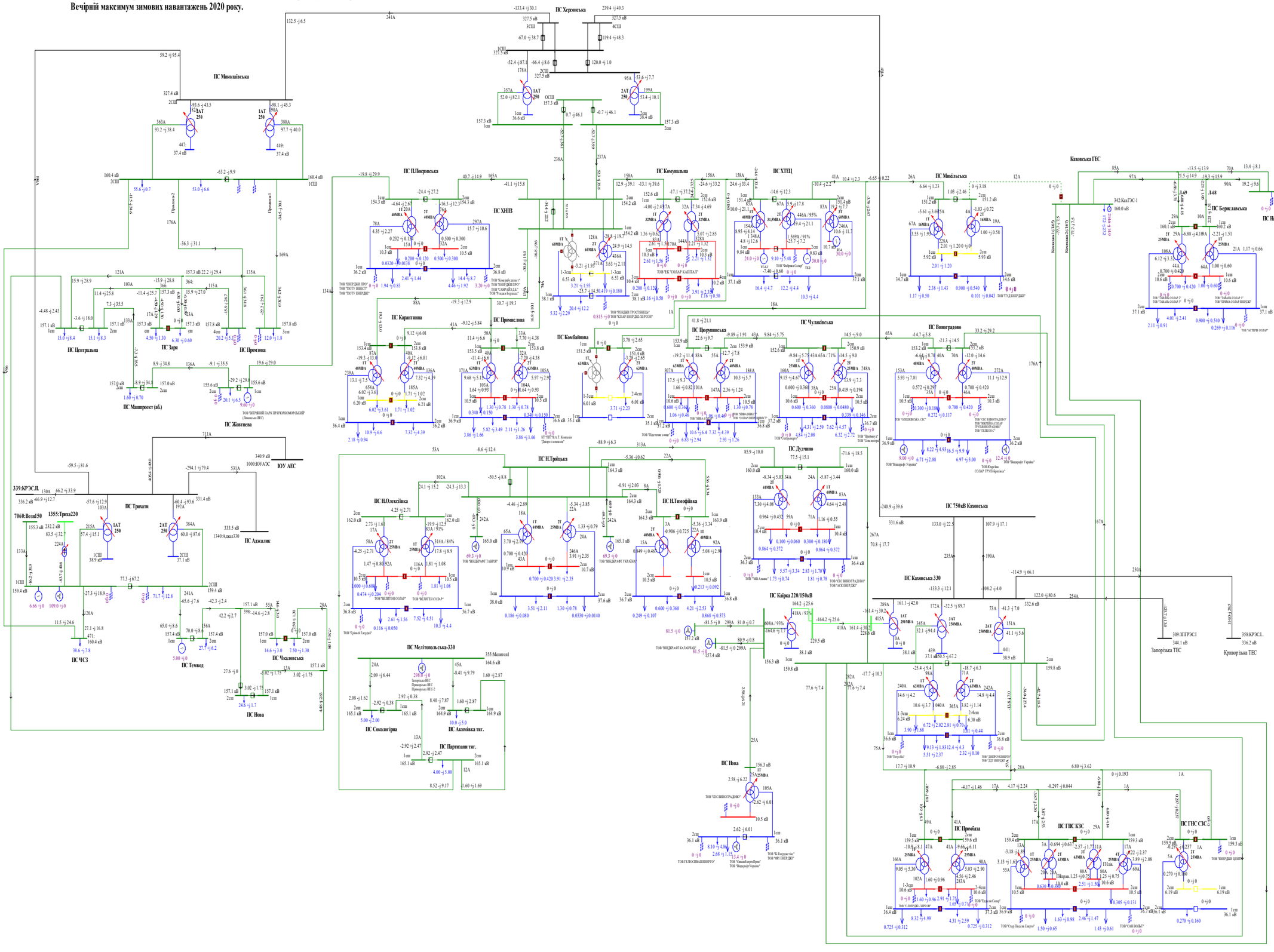

Схема 74. Аналіз ремонтного режиму роботи мережі 150кВ та вище Південного регіону ОЕС України(відключення ПЛ 150 кВ ХНПЗ-1, 2 на ПС Херсонська).
Вечірній максимум зимових навантажень 2020 року.

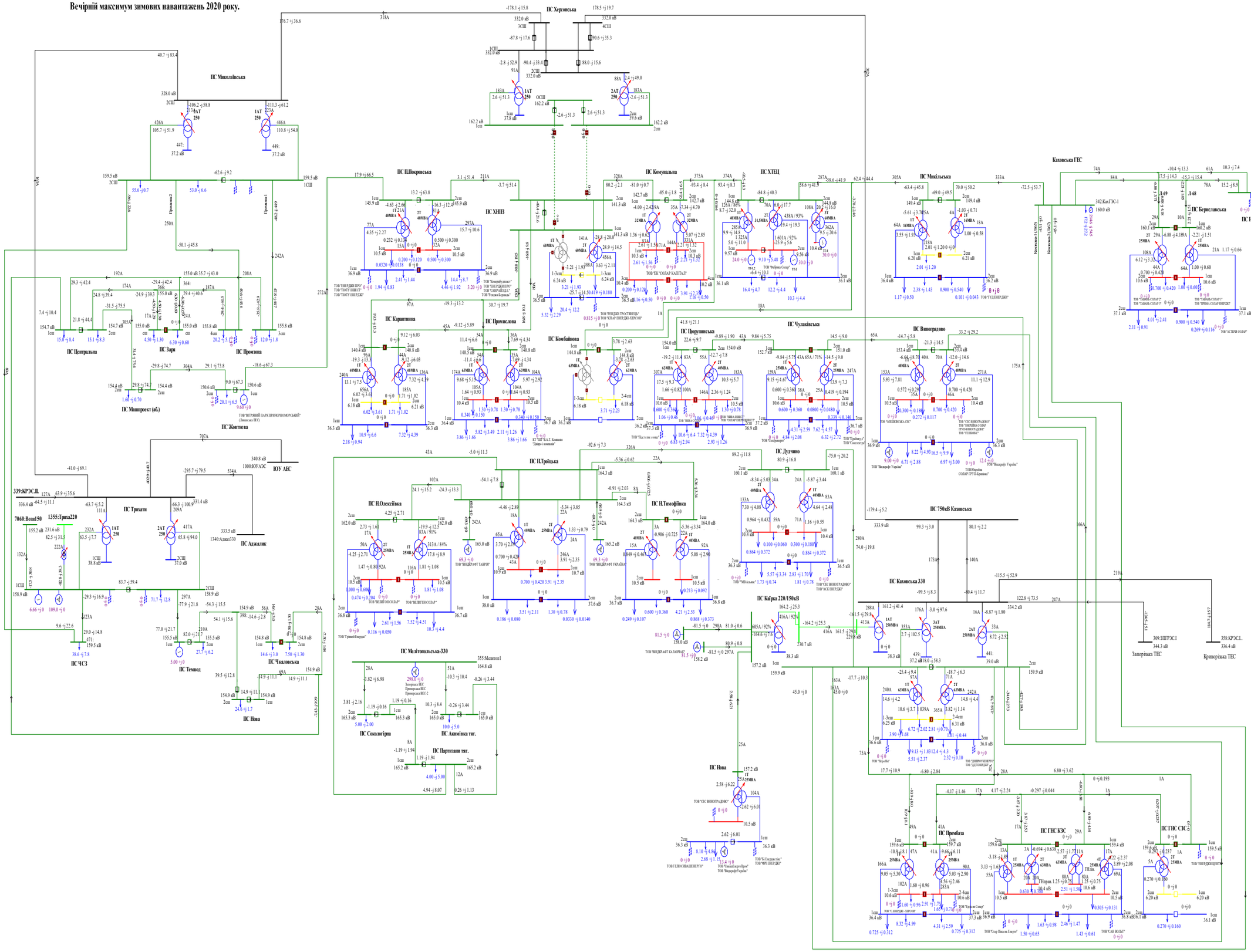
ПС Миколаївська
ПС Центральна
ПС Заря
ПС Промінь
ПС Маяк-проект (аб.)
ПС Житомирська
ПС ЧСЗ
ПС Темрюк
ПС Чкаловська
ПС Нова
ПС Трихати
ПС Джалалис
ПС ЮУ АЕС
ПС Покровська
ПС ХНПЗ
ПС Карантинна
ПС Промислова
ПС Мелітопольська-330
ПС Сокологірка
ПС Акаміївка тяг.
ПС Партизани тяг.
ПС Комунальна
ПС ХТЕЦ
ПС Комбайнова
ПС Троїцька
ПС Олексіївка
ПС Тимофіївка
ПС Кайра 220/150кВ
ПС Прорізна
ПС Чулківська
ПС Дудчино
ПС Виноградово
ПС 750кВ Каховська
ПС Каховська 330
ПС Пробаза
ПС ГНС КЗС
ПС ГНС СЗС
Каховська ГЕС
ПС Бериславська
ПС Нафтопровід
Запорізька ТЕС
Криворізька ТЕС
ТОВ "ЕНЕРДЖІ ПРО"
ТОВ "ПОТУ ІНВЕСТ"
ТОВ "ПОТУ ЕНЕРДЖІ"
ТОВ "Комерц'ятлюс"
ТОВ "ЕНЕРДЖІ ПРО"
ТОВ "САЙРАЙД Л.Е."
ТОВ "Ресталь-Бериця"
ТОВ "ЕК "СОЛАР КАПІТАЛ"
ТОВ "Фабрика Солар"
ТОВ "ТРЕЙДІН ПРОСТІНЕЙЗ"
ТОВ "ІСЛАР ЕНЕРДЖІ ХОЛДІНГ"
ТОВ "ВІНДРАФТ ТАВРІЯ"
ТОВ "ВІНДРАФТ УКРАЇНА"
ТОВ "ВІЛЬГІТОН СОЛАР"
ТОВ "ВІЛЬГІТОН СОЛАР"
ТОВ "МВА Альянс"
ТОВ "ЧСС ВИНОГРАДОВО"
ТОВ "АСК ЕНЕРДЖІ"
ТОВ "Віндкрафт Україна"
ТОВ "Віндкрафт Україна"
ТОВ "Віндкрафт Україна"
ТОВ Укрсбк СОЛАР ГРУП-Бериця"
ТОВ "ЧЕРВОНОЗАВОДСЬКА СЕС"
ТОВ "ЧЕС ВИНОГРАДОВО"
ТОВ "ЖИРНОВА СОЛАР ГРУП ВІННИЦЯ"
ТОВ "ГЕЛІОС-ВС"
ТОВ "Ескон Солар"
ТОВ "Стар Пшеніч Енерго"
ТОВ "САН ВОЛЬТ"
ТОВ "ЕНЕРДЖІ ЦЕНТР"
ТОВ "ЧСС ВИНОГРАДОВО"
ТОВ "ТАВІЯ СОЛАР 2"
ТОВ "ТАВІЯ СОЛАР 3"
ТОВ "ТАВІЯ СОЛАР 1"
ТОВ "ПРИМА СОЛАР ЕНЕРДЖІ"
ТОВ "АСТЕРН СОЛАР"
ТОВ "ЕЛЕКТРОСВІТЛОЕНЕРГО"
ТОВ "Сі Енерджіс"
ТОВ "ЧФІ ЕНЕРДЖІ"
ТОВ "ЕмпайрЕнерджіПроп"
ТОВ "Віндкрафт Україна"
КТ "ПІТ"В.А.Т. Компанія "Дніпро-Електрозв"
ТОВ "ПЕЛЕНА ІНВЕСТ"
ТОВ "СОЛАР ЕНЕРДЖІ"
ТОВ "МВА-С"
ТОВ "Пластик солар"
ТОВ "Солнцепром"
ТОВ "Промінь-С"
ТОВ "Солнцепром"
ТОВ "ЕНЕРДЖІ ПРО"
ТОВ "ЕНЕРДЖІ ПРО"
ТОВ "ЕНЕРДЖІ ПРО

Схема 75. Аналіз ремонтного режиму роботи мережі 150кВ та вище Південного регіону ОЕС України (відключення ПЛ 150 кВ Виноградово на ПС Каховська 330).
Вечірній максимум зимових навантажень 2020 року.

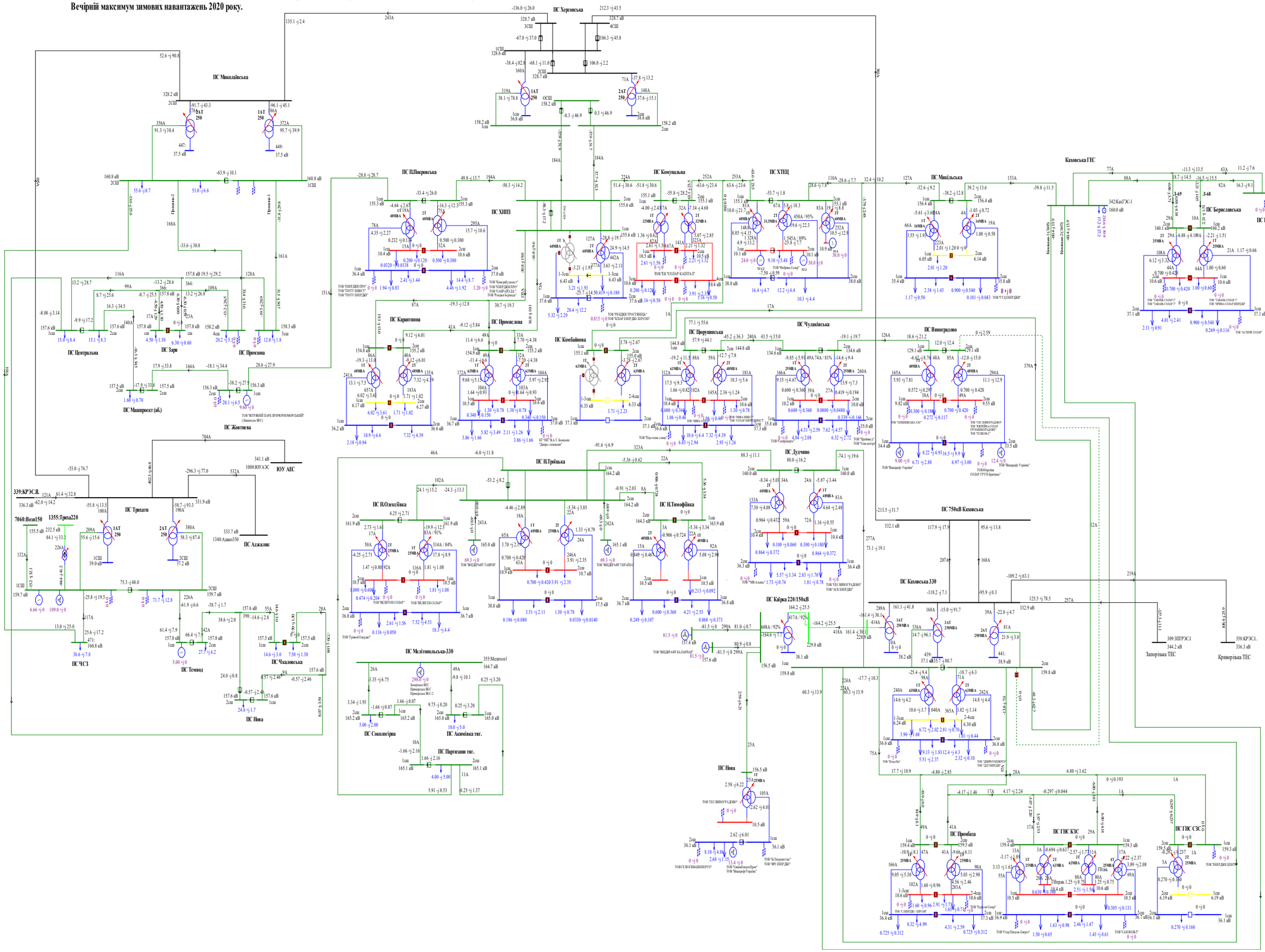
ПС Херсонська
ПС Миколаївська
ПС Центральна
ПС Заря
ПС Промінь
ПС Машироект (аб.)
ПС Жовтнева
ПС Трихати
ПС ЧСЗ
ПС Темвод
ПС Чкаловська
ПС Нова
ЮУ АЕС
339:КРЭСЦ
7060:Вош150
1355:Тріха220
ПС Шевченківська
ПС ХНПЗ
ПС Карантинна
ПС Промислова
ПС Комбайнова
ПС Комунальна
ПС ХТЕЦ
ПС Олексіївка
ПС Троїцька
ПС Мелітопольська-330
ПС Сокологірка
ПС Акімівка тяг.
ПС Партизани тяг.
ПС Тимофіївка
ПС Кабуса 220/150кВ
ПС Михайлівська
ПС Чорнушинська
ПС Чулківська
ПС Виноградово
ПС Дудчино
ПС 750кВ Каховська
ПС Каховська 330
Каховська ГЕС
342:КахГЭС-1
ПС Берислівська
ПС Нафтопровід
340:КРЭС-1
Запорізька ТЕС
309:ЗПГРЭС1
Криворізька ТЕС
358:КРЭС1..
ПС Нова
ТОВ "ЕНЕРДЖІ ПРО"
ТОВ "ЕНЕРДЖІ ЦЕНТР"
ТОВ "ЕК "СОЛАР КАПІТАЛ"
ТОВ "ТУЛЬПАНДЖІ"
ТОВ "ЧЕСНІВНАРАДІВО"
ТОВ "ЧЕСНІВКА СОЛАР"
ТОВ "СОЛАР ЕНЕРДЖІ ГРУП"
ТОВ "Сонцеград"
ТОВ "Вінд Енерджі Україна"
ТОВ "Вінтерфелл Україна"
ТОВ "Вінтерфелл Енерджі"
ТОВ "ВІНДКРАФТ УКРАЇНА"
ТОВ "ВІНДКРАФТ ТАВРІЯ"
ТОВ "ВІНДКРАФТ КАЛАНЧАК"
ТОВ "ВІНДКРАФТ ХЕРСОН"
ТОВ "ВІНДКРАФТ ЕНЕРДЖІ ХЕРСОН"
ТОВ "ВІНДКРАФТ ЕНЕРДЖІ ЮГ"
ТОВ "ВІНДКРАФТ ЕНЕРДЖІ ПІВДЕНЬ"
ТОВ "ВІНДКРАФТ ЕНЕРДЖІ ЗАХІД"
ТОВ "ВІНДКРАФТ ЕНЕРДЖІ ПІВНІЧ"
ТОВ "ВІНДКРАФТ ЕНЕРДЖІ СХІД"
ТОВ "ВІНДКРАФТ ЕНЕРДЖІ ЦЕНТР

Схема 76. Аналіз ремонтного режиму роботи мережі 150кВ та вище Південного регіону ОЕС України (відключення ПЛ 150 кВ Дудчино на ПС Каховська 330).

Вечірній максимум зимових навантажень 2020 року.

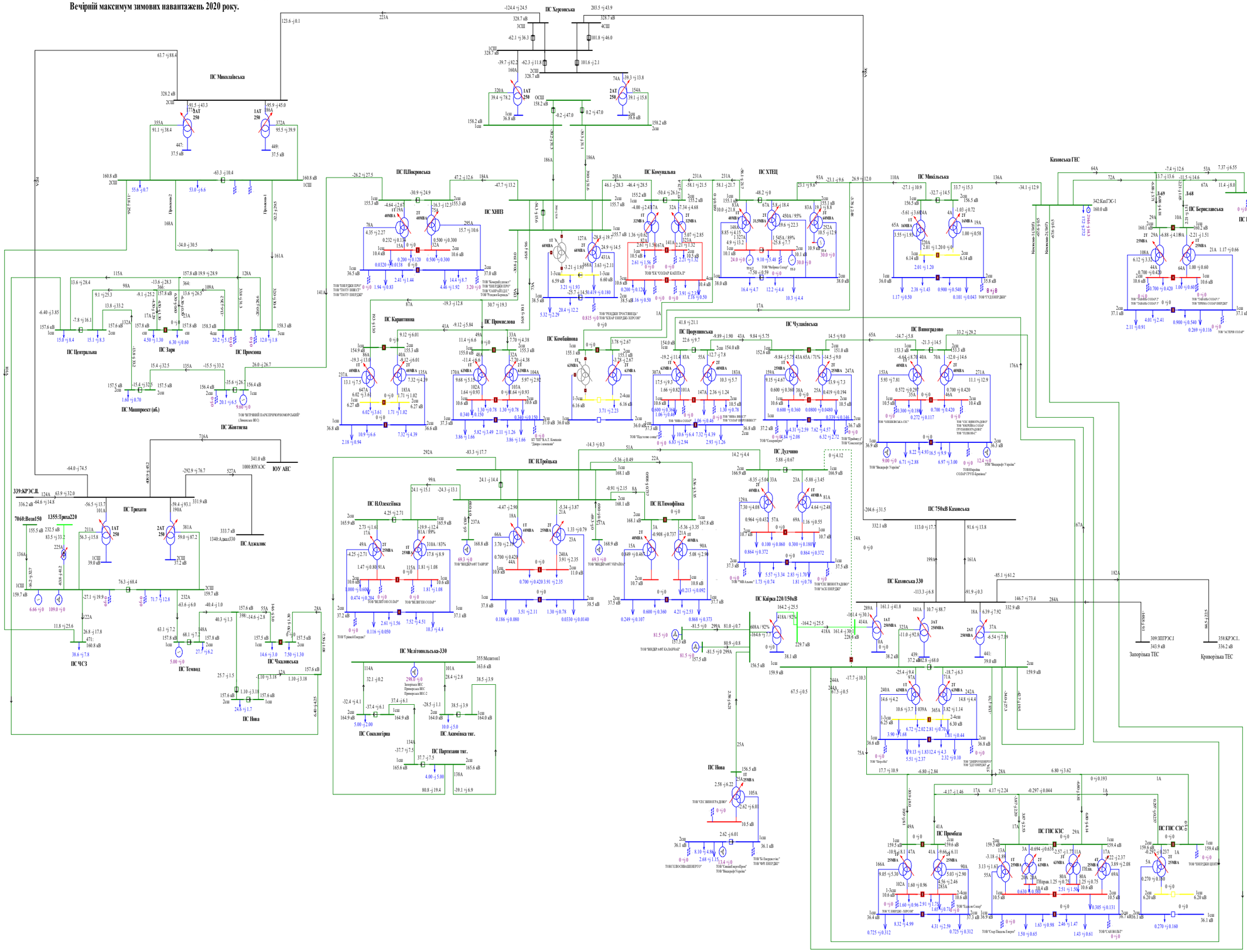

Схема 77. Аналіз ремонтного режиму роботи мережі 150кВ та вище Південного регіону ОЕС України (відключення ПЛ 150 кВ Н.Троїцьк на ПС Партизани).
Вечірній максимум зимових навантажень 2020 року.

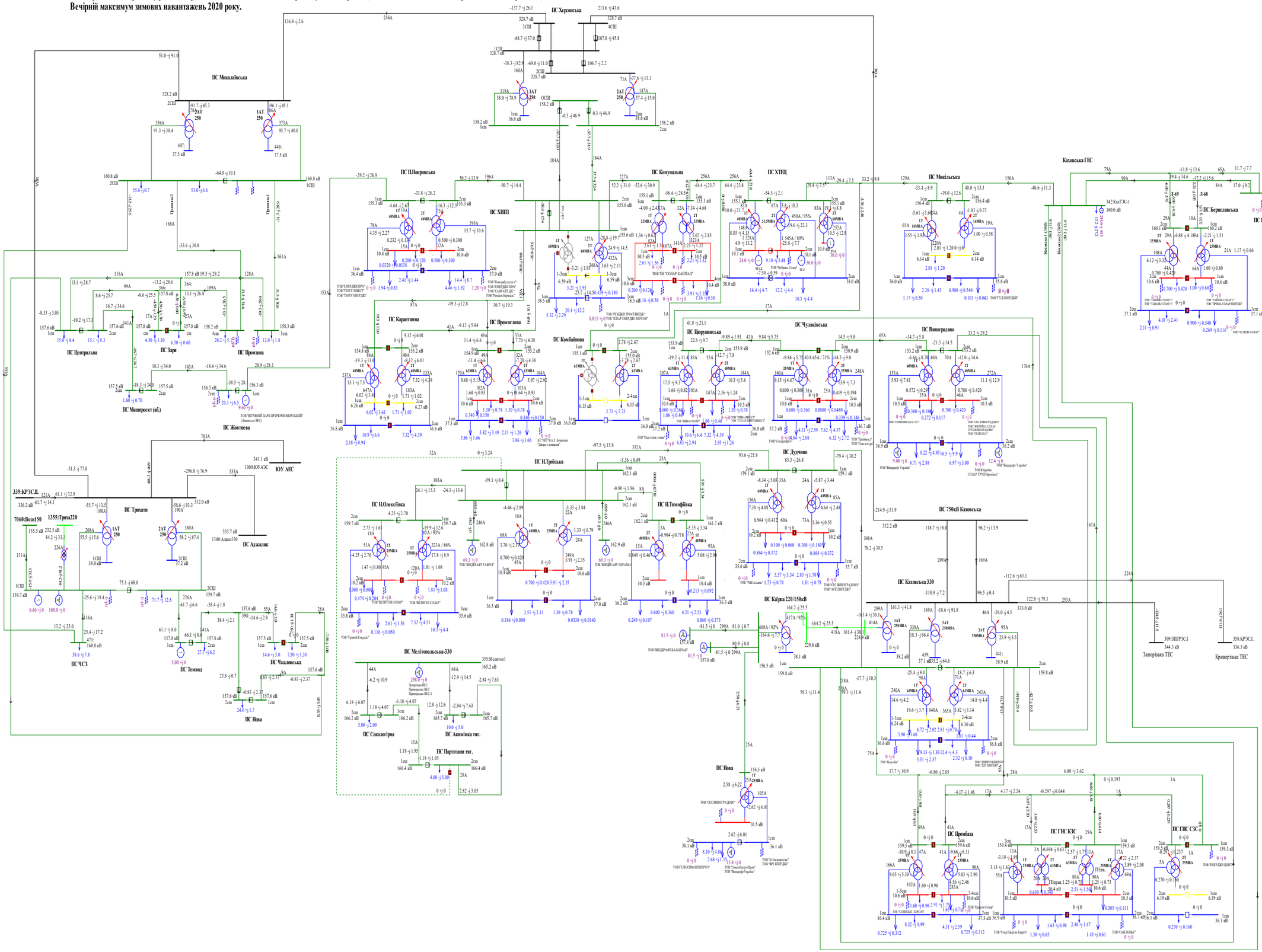
ПС Миколаївська
ПС Херсонська
ПС Каховська ГЕС
ПС Михайлівська
ПС Берегівська
ПС Нафтопровід
ПС ШПокровська
ПС ХНПЗ
ПС Комунальна
ПС ХТЕЦ
ПС Карантинна
ПС Промислова
ПС Комбайнова
ПС Прорізнівська
ПС Чулківська
ПС Виноградово
ПС Центральна
ПС Зюк
ПС Промзона
ПС Маширкст (аб.)
ПС Жовтнева
ПС Трихати
ПС Джанжалк
ЮУ АЕС
ПС ЧСЗ
ПС Темвод
ПС Чкаловська
ПС Нова
ПС Н.Троїцька
ПС Н.Олексіївка
ПС Н.Тимофіївка
ПС Мелітопольська-330
ПС Сокологірка
ПС Акимівка тяг.
ПС Партизани тяг.
ПС Дудчино
ПС Кайра 220/150кВ
ПС Нова
ПС 750кВ Каховська
ПС Каховська 330
ПС ГНС КЗС
ПС ГПС СЗС
ПС Промбаза
Запорізька ТЕС
Кривторізька ТЕС
ЮУ АЕС
339:КРЭСД1
340:КРЭС-1
7060:Вози150
1355:Триха220
1340:Алжал330
ТОВ "ЕНЕРДЖІ ПРО"
ТОВ "ТЕПЛОЕНЕРГОСЕРВІС"
ТОВ "ТЕПЛОЕНЕРГОСЕРВІС"
ТОВ "ЕК "СОЛАР КАПІТАЛ"
ТОВ "Фабрика Солар"
ТОВ "ТУЛЬПАР ДЖІ"
ТОВ "ЕНЕРДЖІ ПРО"
ТОВ "СЛАВІЯ СОЛАР"
ТОВ "ТАВАЛЬ СОЛАР 2"
ТОВ "ТАВАЛЬ СОЛАР 3"
ТОВ "ТРИМА СОЛАР ЕНЕРДЖІ"
ТОВ "ЕНЕРДЖІ ПРО"
ТОВ "ТЕПЛОЕНЕРГОСЕРВІС

Схема 78. Аналіз ремонтно-аварійного режиму роботи мережі 150кВ та вище Південного регіону ОЕС України (відключення 3АТ на ПС 330кВ «Каховська» при виведеному у ремонт 2АТ на ПС 330кВ «Каховська»).

Вечірній максимум зимових навантажень 2020 року.

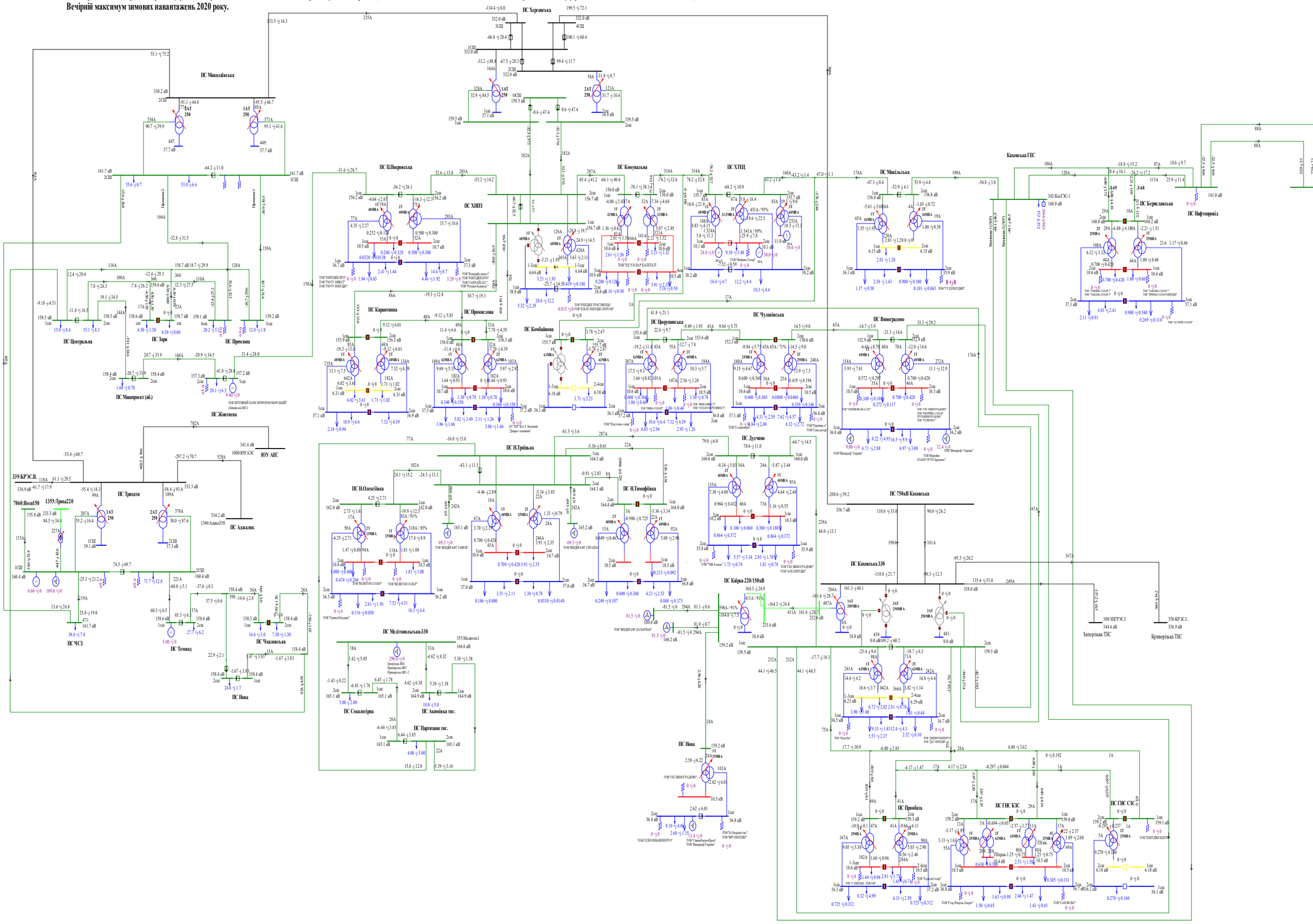
ПС Миколаївська
ПС Центральна
ПС Заря
ПС Промзона
ПС Маяк
ПС Маяк
ПС Маяк

Схема 79. Аналіз ремонтно-аварійного режиму роботи мережі 150кВ та вище Південного регіону ОЕС України (відключення ПЛ 330 «Каховська 750 - Херсонська » при виведеній у ремонт ПЛ 330 «Трихати - Миколаївська»).

Вечірній максимум зимових навантажень 2020 року.

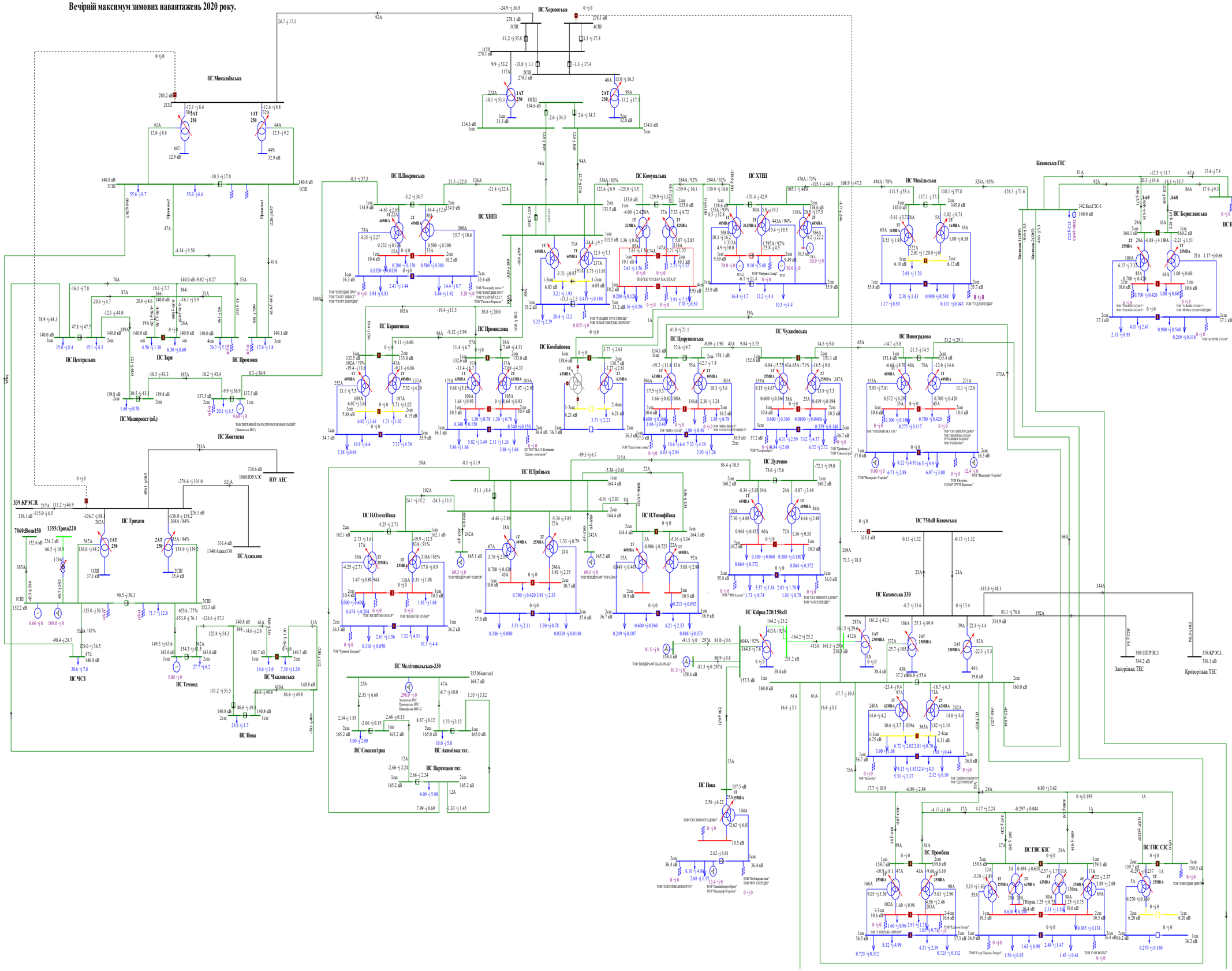

Схема 80. Аналіз ремонтно-аварійного режиму роботи мережі 150кВ та вище Південного регіону ОЕС України (відключення ПЛ 330 «Каховська - КрТЕС» при виведеній у ремонт ПЛ 330 «Каховська - ЗаТЕС»).
Вечірній максимум зимових навантажень 2020 року.

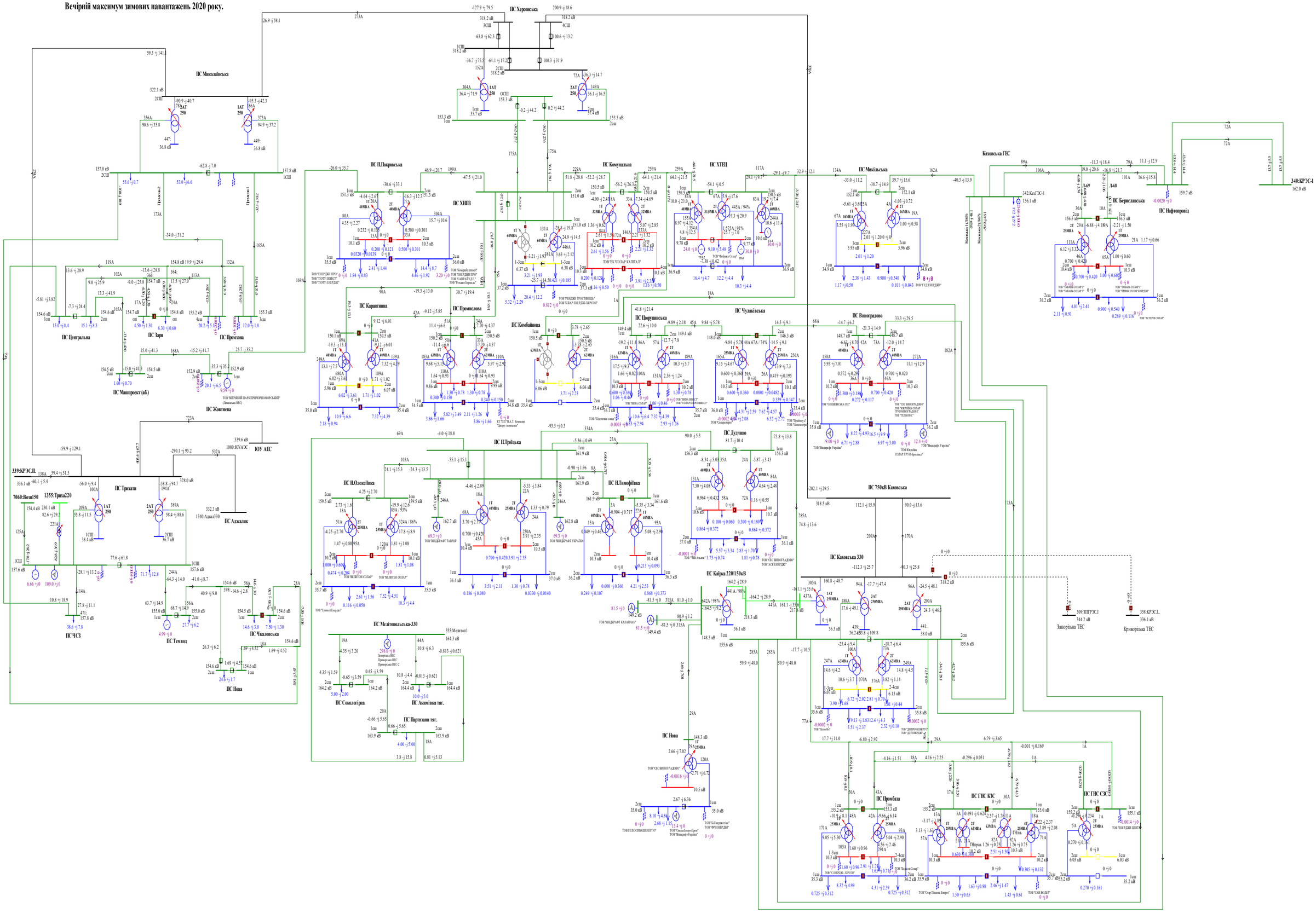

Схема 81. Аналіз ремонтно-аварійного режиму роботи мережі 150кВ та вище Південного регіону ОЕС України (відключення ПЛ 330 «Каховська 750 – Каховська 2» при виведеній у ремонт ПЛ 330«Каховська 750 – Каховська 1»).

Вечірній максимум зимових навантажень 2020 року.

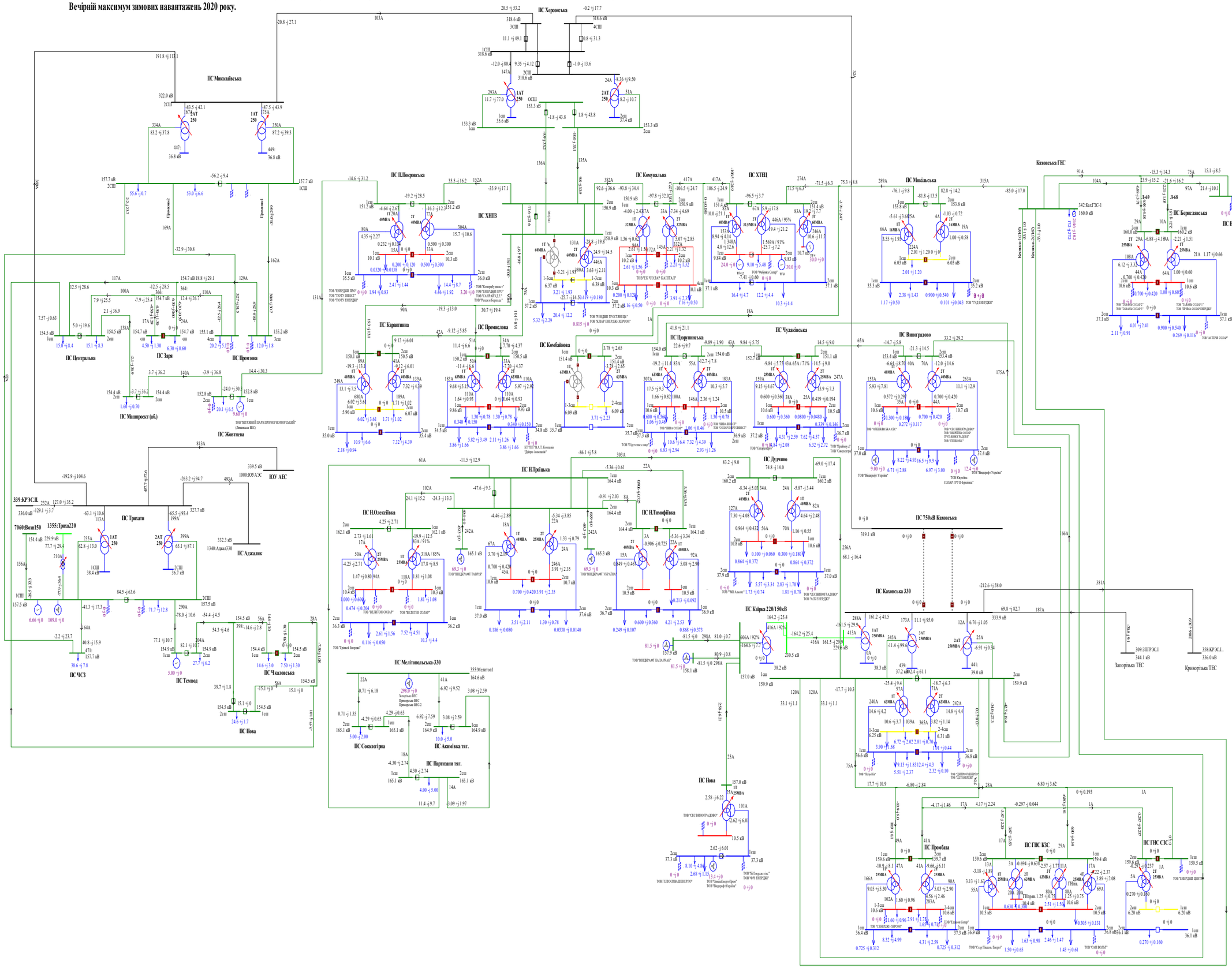

Схема 82. Аналіз ремонтно-аварійного режиму роботи мережі 150кВ та вище Південного регіону ОЕС України (відключення ПЛ 330 «Каховська 750 - Херсонська» при виведенні у ремонт ПЛ 330 «Каховська - КрТЕС»).

Вечірній максимум зимових навантажень 2020 року.

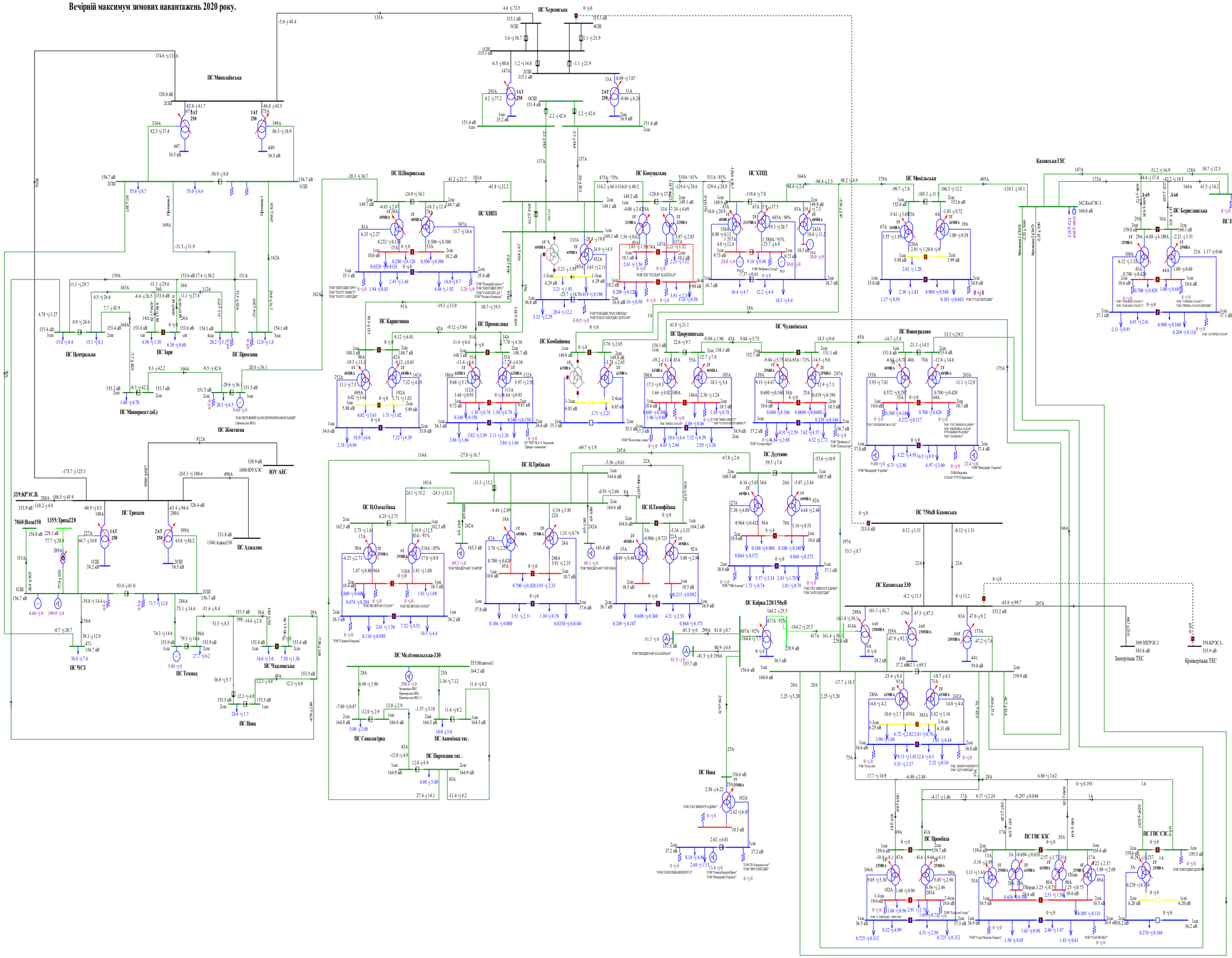

Схема 83. Аналіз ремонтно-аварійного режиму роботи мережі 150кВ та вище Південного регіону ОЕС України (відключення ПЛ 150 «Каховська – Каховська ГЕС 2» при виведенні у ремонт ПЛ 150 «Каховська – Каховська ГЕС 1»).

Вечірній максимум зимових навантажень 2020 року.

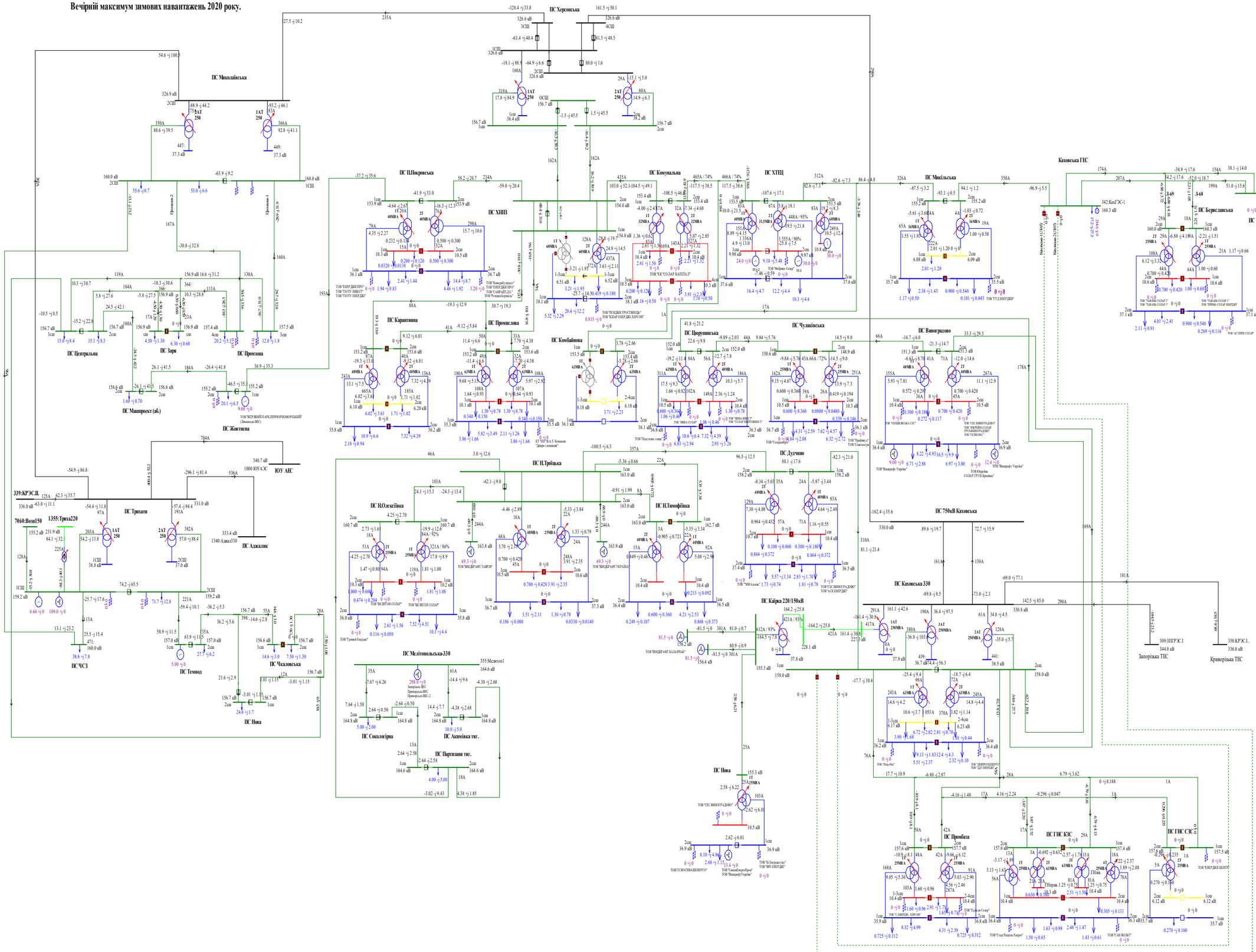

Схема 84. Аналіз ремонтно-аварійного режиму роботи мережі 150кВ та вище Південного регіону ОЕС України (відключення ПЛ 150 «Партизани – Н.Троїцьк» при виведеному у ремонт 2АТ на ПС 330кВ «Каховська»).

Вечірній максимум зимових навантажень 2020 року.

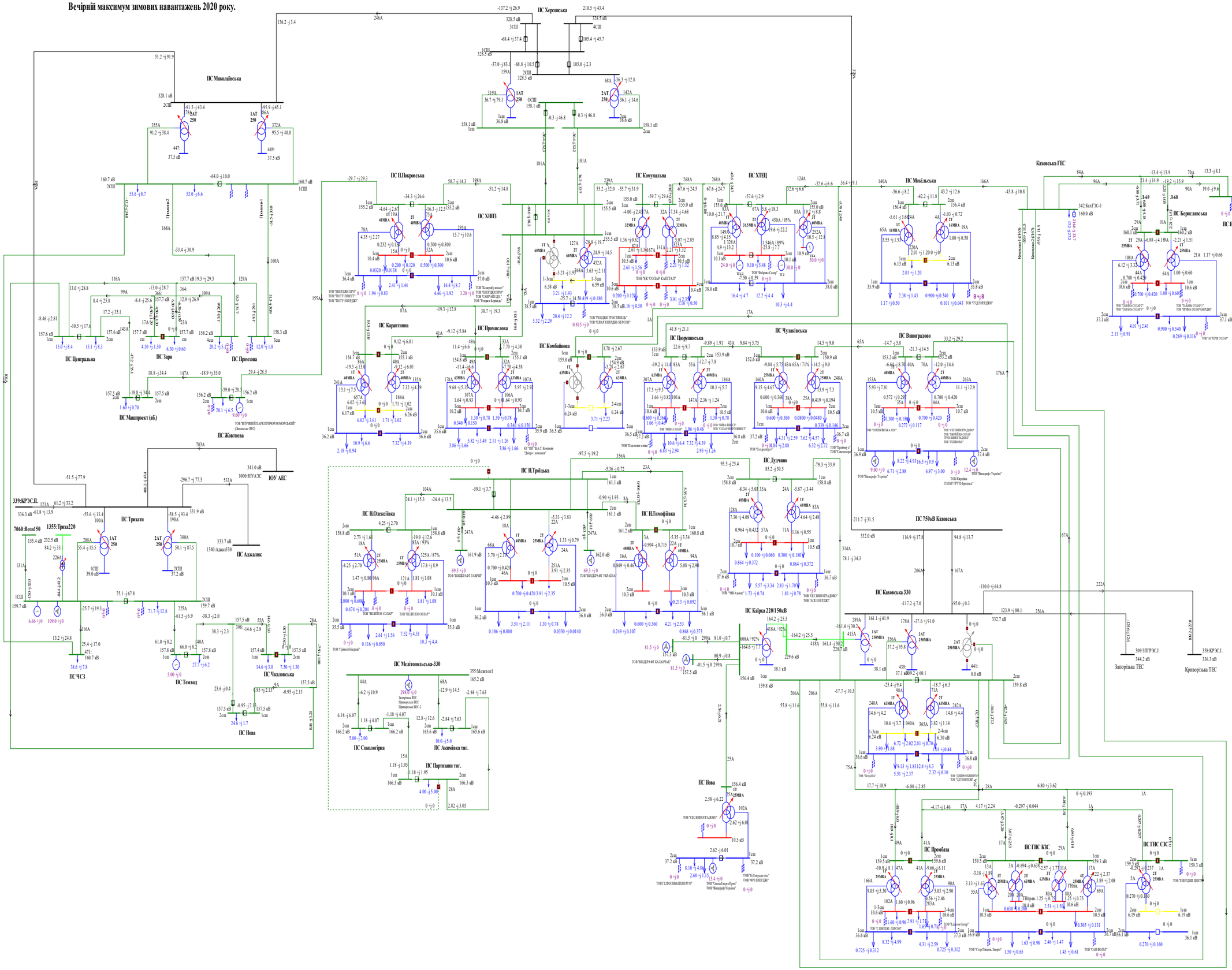

Схема 85. Аналіз ремонтно-аварійного режиму роботи мережі 150кВ та вище Південного регіону ОЕС України (відключення 2СШ-330 на ПС 330 «Каховська» при виведенні у ремонт 1СШ-330 на ПС 330кВ «Каховська»).

Вечірній максимум зимових навантажень 2020 року.

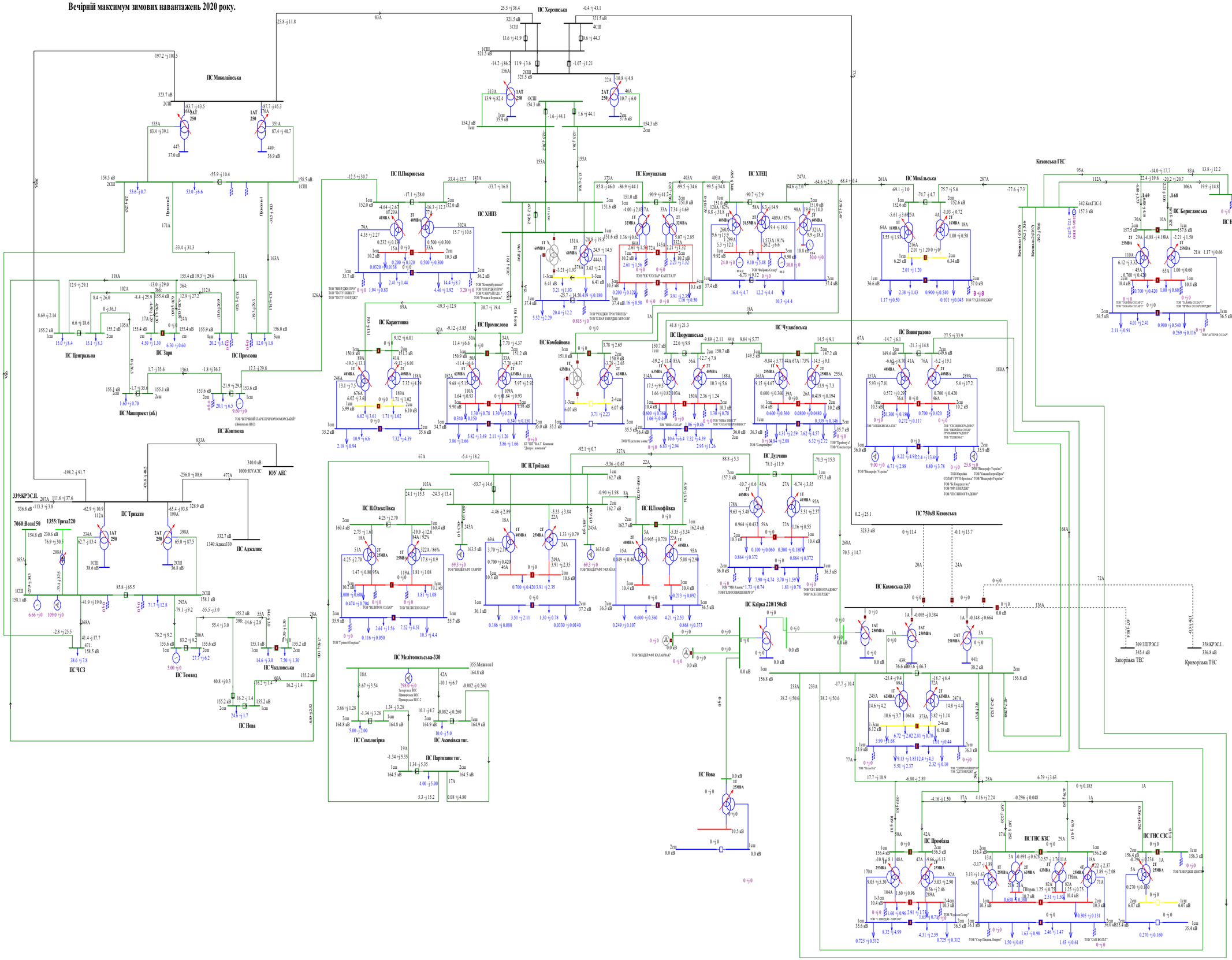

Схема 86. Аналіз ремонтно-аварійного режиму роботи мережі 150кВ та вище Південного регіону ОЕС України (відключення 2АТ на ПС 330кВ «Каховська» при виведенні у ремонт ПЛ 150 «Каховська ГЕС - Микільська»).

Вечірній максимум зимових навантажень 2020 року.

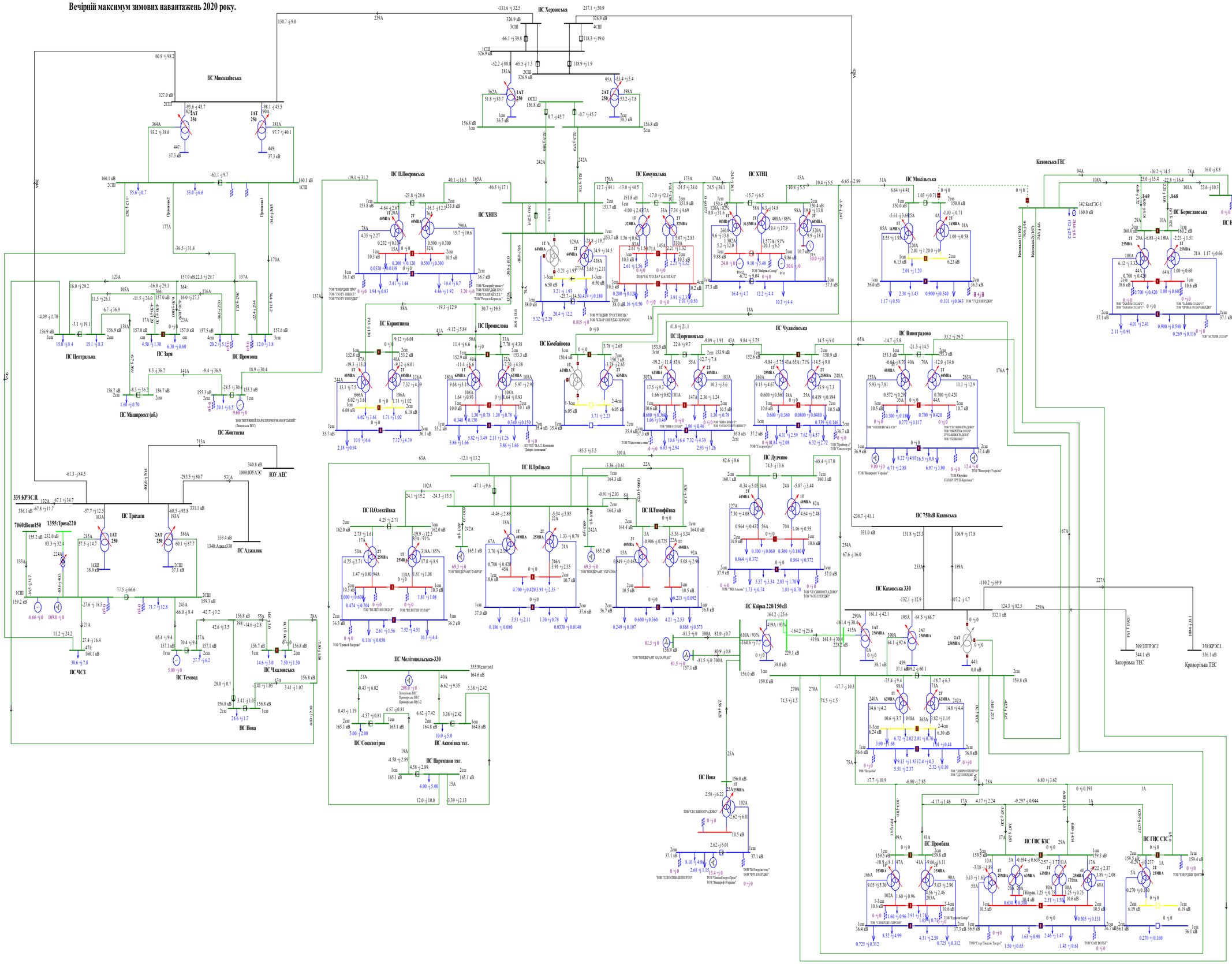

Схема 87. Аналіз ремонтно-аварійного режиму роботи мережі 150кВ та вище Південного регіону ОЕС України (відключення ПЛ 150кВ «Мелітопольська - Акимівка» при виведенні у ремонт ПЛ 150 «Мелітопольська - Сокологірна»).

Вечірній максимум зимових навантажень 2020 року.

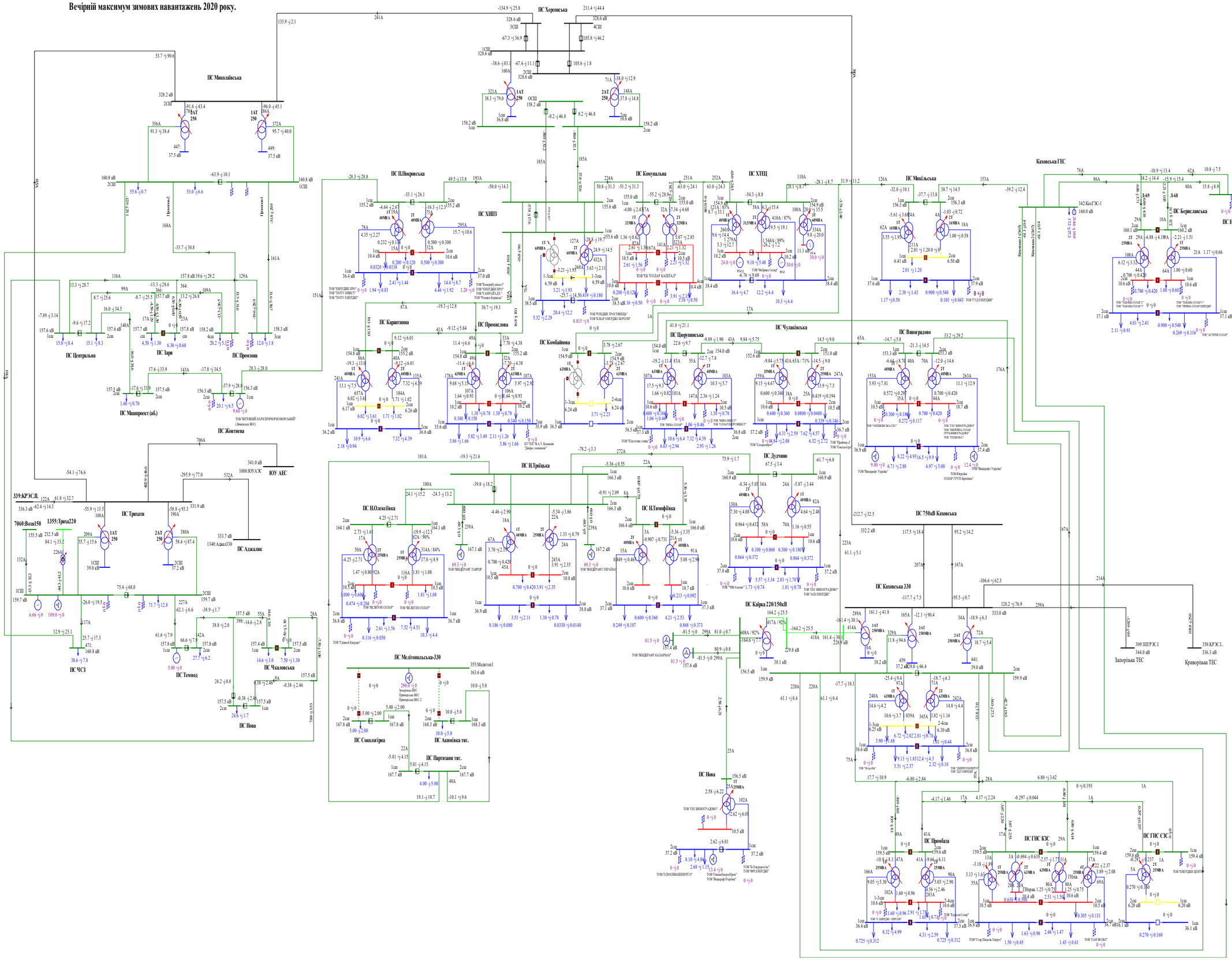

Схема 88. Аналіз ремонтно-аварійного режиму роботи мережі 150кВ та вище Південного регіону ОЕС України (відключення ПЛ 150кВ «Партизани -Акимівка» при виведеній у ремонт ПЛ 150 «Партизани — Сокологірна»).

Вечірній максимум зимових навантажень 2020 року.

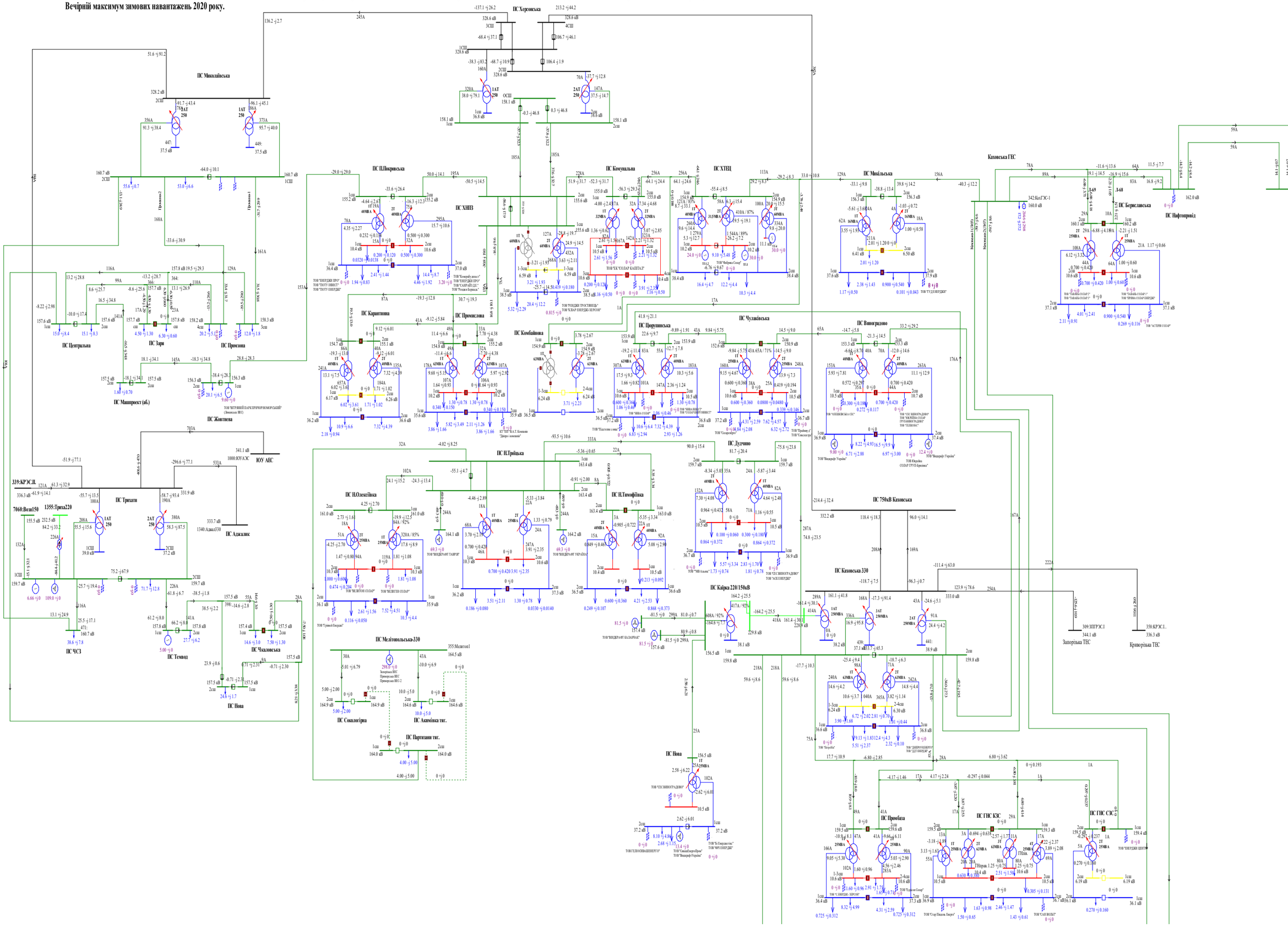
ПС Херсонська
ПС Миколаївська
ПС Центральна
ПС Зоря
ПС Промова
ПС Маширoект (аб.)
ПС Жовтнева
ПС Тримати
ПС ЧСЗ
ПС Темвод
ПС Нова
ЮУ АЕС
339:КРЭСЦЛ
7060:Вош150
1355:Триха220
1000:ЮУАЭС
ПС Аджалик
ПС ПІПокровська
ПС ХНПЗ
ПС Карантина
ПС Промислова
ПС НЛТроїцька
ПС НОлексіївка
ПС НЛТимофіївка
ПС Мелітопольська-330
ПС Сокологірка
ПС Акимівка тяг.
ПС Партизани тяг.
ПС Комунальна
ПС ХТЕЦ
ПС Кайра 220/150кВ
ПС Комбайнова
ПС Дудчино
ПС Чулаківська
ПС Порцелянська
ПС Промабата
ПС Виноградово
ПС Михайлівська
ПС 750кВ Каховська
ПС Каховська 330
ПС ГНС КЖС
ПС ГНС СЗС
ПС Нафтопровід
ПС Бериславська
Каховська ГЕС
Запорізька ТЕС
Криворізька ТЕС
340:КРЭС-1
342:КахГЭС-1
309:ЗПРЭС1
344:ЗПРЭС2
358:КРЭС1
336:КРЭС2
ТОВ "ЕНЕРДЖІ ПРО"
ТОВ "ПІВДЕНЕНЕРГОРЕСУРС"

Схема 161. Аналіз ремонтного режиму роботи мережі 150кВ та вище Південного регіону ОЕС України (відключення ПЛ 150 кВ П.Покровська на ПС Жовтнева).
Денне зниження літніх навантажень 2025 року.

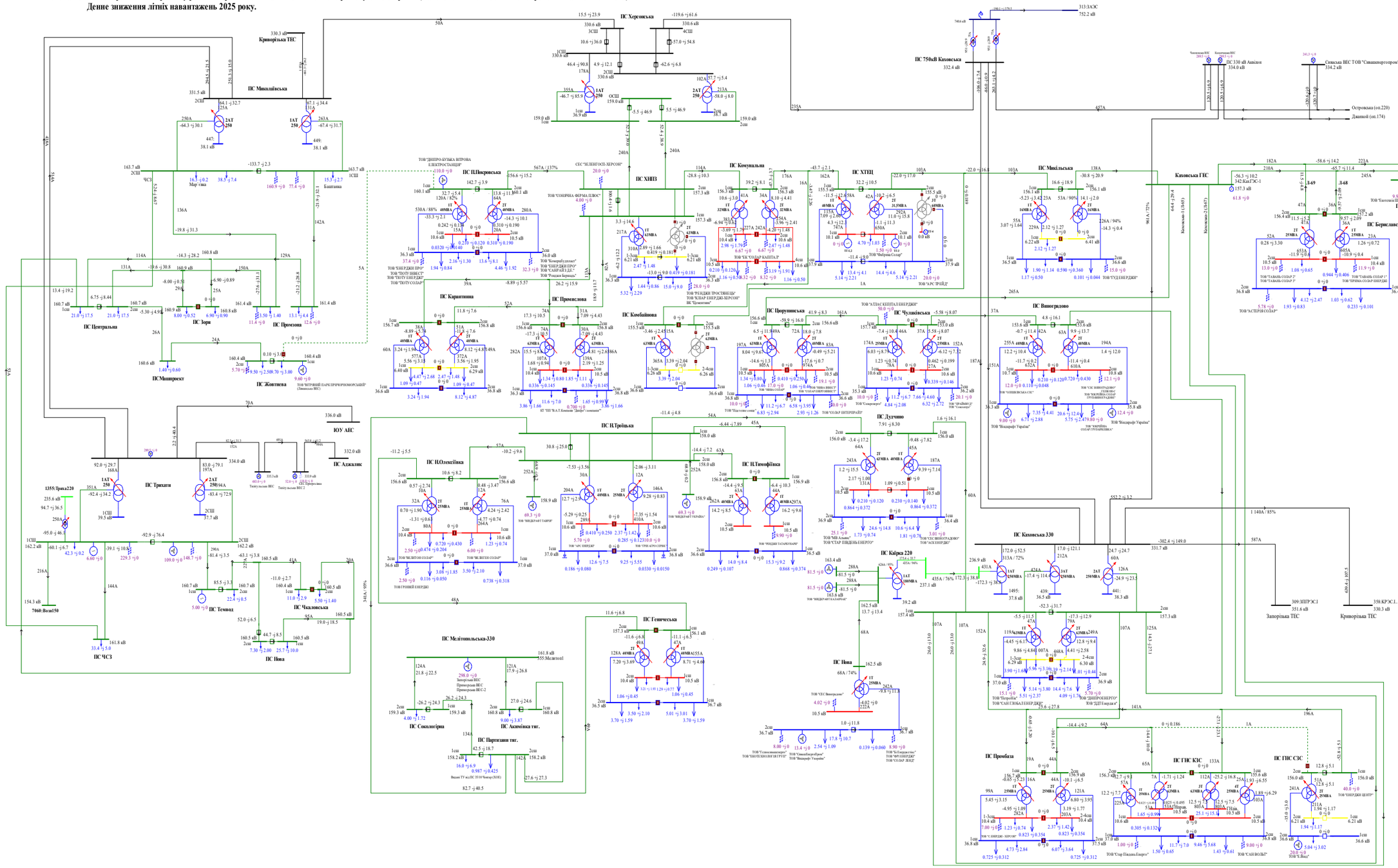
ПС Миколаївська
ПС Центральна
ПС Зоря
ПС Промола
ПС Жовтнева
ПС Машпроект
ПС Трихати
ПС Таврійська
ПС Темпол
ПС Чкаловська
ПС ЧСЗ
ПС Нова
ПС Аджалик
ПС Кіндрашівська
ПС Мелітопольська-330
ПС Генічеська
ПС Сокологірка
ПС Акимівка тяг.
ПС Партизани тяг.
ПС Олексіївка
ПС Троїцька
ПС Тимофіївка
ПС Дудчино
ПС Комбайнова
ПС Комунальна
ПС ХНПЗ
ПС ХТЕЦ
ПС Кайрда 220
ПС Мильська
ПС Виноградово
ПС Чулаківська
ПС Перещепська
ПС Каховська 330
ПС Промбаза
ПС ГНС КЗС
ПС ГНС СЗС
ПС 750кВ Каховська
ПС 330 кВ Акніон
Сівашська ВЕС ТОВ "Сівашенергопром"
Островська (оп.220)
Джанкой (оп.174)
Каховська ГАЕС
Запорізька ТЕС
Криворізька ТЕС
ПС Нафтопровід
ПС Берислав
ЮУ АЕС
Кривбаська ТЕС
ПС Херсонська
ПС П.Покровська
ПС Каховська
ТОВ "ДНІПРО-БУДЖА ВІТРОВА ЕЛЕКТРОСТАНЦІЯ"
СЕС "ЗЕЛЕНГОСП-ХЕРСОН"
ТОВ "СОНЯЧНА ФЕРМА ПЛЮС"
ТОВ "ТЕХНОЛОГІЯ ЕНЕРДЖІ"
ТОВ "ТЕПЛОЕНЕРГОСЕРВІС"
ТОВ "ЕНЕРДЖІ ПРО"
ТОВ "ТЕПЛОЕНЕРГОСЕРВІС"
ТОВ "ТЕПЛОЕНЕРГОСЕРВІС"
ТОВ "ЕНЕРДЖІ ПРО"
ТОВ "ТЕПЛОЕНЕРГОСЕРВІС"
ТОВ "ЕНЕРДЖІ ПРО"
ТОВ "ТЕПЛОЕНЕРГОСЕРВІС

Схема 162. Аналіз ремонтного режиму роботи мережі 150кВ та вище Південного регіону ОЕС України (відключення ПЛ 150 кВ Комунальна на ПС ХНПЗ).
Денне зниження літніх навантажень 2025 року.

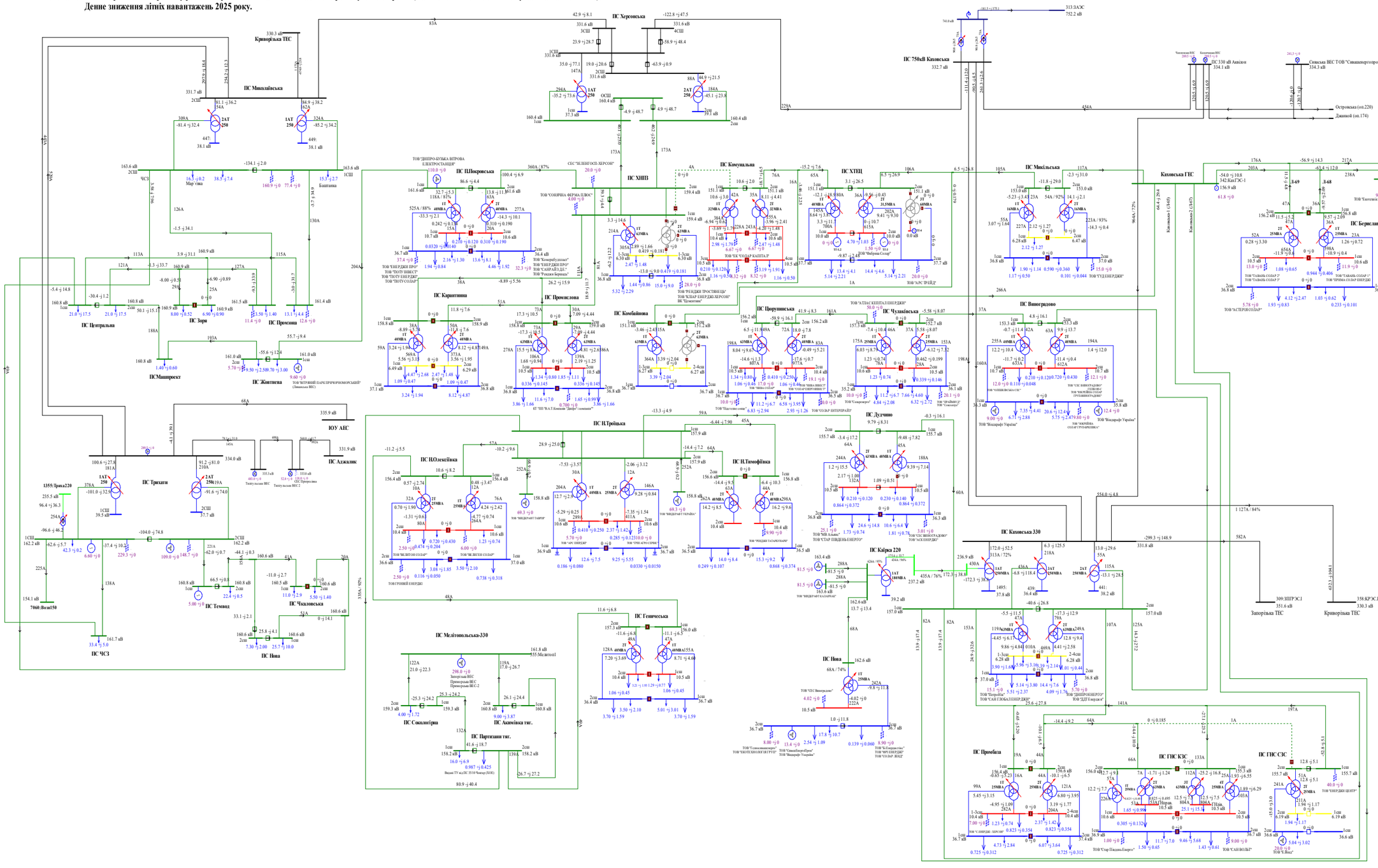
ПС Миколаївська
ПС Центральна
ПС Зоря
ПС Промола
ПС Жовтнева
ПСМашпроект
ПС Трихати
ПС Аджалик
ПС Темвод
ПС Чкаловська
ПС ЧСЗ
ПС Нова
ПС Мелітопольська-330
ПС Сокологірка
ПС Акимівка тяг.
ПС Партизани тяг.
ПС Генічеська
ПС Покровська
ПС Карантинна
ПС Херсонська
ПС ХНПЗ
ПС Комунальна
ПС ХТЕЦ
ПС Промислова
ПС Комбайнова
ПС Н.Троїцька
ПС Н.Олексіївка
ПС Н.Тимофіївка
ПС Дудчина
ПС Ірорушинська
ПС Чулківська
ПС Кайрка 220
ПС 750кВ Каховська
ПС Михільська
ПС Виноградово
ПС Каховська 330
ПС Промбаза
ПС ГИС КЗС
ПС ГИС СЗС
Каховська ГАЕС
ПС Нафтопровід
ПС Бериславська
ПС 330 кВ Аккіон
Запорізька ТЕС
Криворізька ТЕС
Кривбасенерго
Каховська-1 (1645)
Каховська-2 (1647)
Островська (оп.220)
Джанкой (оп.174)
Синьська ВЕС ТОВ "Синьенергопром"
Чонгарська ВЕС
Кінбурнська ВЕС
Кривбасенерго
ТОВ "ЕНЕРДЖІ ПРО"
ТОВ "ПОУ БІЗНЕС"
ТОВ "ПОУ СОЛАР"
ТОВ "ЕНЕРДЖІ ПРО"
ТОВ "Фешен Бернаш"
ТОВ "ТК "СОЛАР КАПІТАЛ""
ТОВ "ФЕНДІКІ ТРОСТВЕЦЬК"
ТОВ "КЛАР ЕНЕРДЖІ ХЕРСОН"
ВК "Цементник"
ТОВ "СОНЯЧНА ФЕРМА ПЛЮС"
ТОВ "Комерцбудпласт"
ТОВ "ЕНЕРДЖІ ПРО"
ТОВ "САНРАЙЗ 21"
ТОВ "АПАС КЕПІТАЛ ЕНЕРДЖІ"
ТОВ "Сонцеворот"
ТОВ "ТОВ "Фабрика Солар""
ТОВ "ЧУДЕНЕРДЖІ"
ТОВ "АРС ТРЕЙД"
ТОВ "ТОВ "ЕНЕРДЖІ ПРО"
ТОВ "ЕНЕРДЖІ ПРО"
ТОВ "ТАВАНЬ СОЛАР 2"
ТОВ "ТАВАНЬ СОЛАР 3"
ТОВ "ТАВАНЬ СОЛАР 1"
ТОВ "ПРОМА СОЛАР ЕНЕРДЖІ"
ТОВ "АСТЕРІЯ СОЛАР"
ТОВ "ЧОНГАРСЬКА СЕС"
ТОВ "СЕС ВИНОГРАДОВО"
ТОВ "ВЕКТОР ГРУП ЕНЕРДЖІ"
ТОВ "ГРАЙВІНД 2"
ТОВ "Сонцеворот"
ТОВ "Віндкрафт Україна"
ТОВ "Віндкрафт Україна"
ТОВ "ЕКОТЕХНОЛОГІЯ ГРУП"
ТОВ "Синьенергопром"
ТОВ "Віндкрафт Україна"
ТОВ "Н.ЕНЕРДЖІ"
ТОВ "ФРІ ЕНЕРДЖІ"
ТОВ "СОЛАР_ЛЮДІ"
ТОВ "Сонцеворот-сіті"
ТОВ "Сонцеворот"
ТОВ "Віндкрафт Україна"
ТОВ "ВІНДКРАФТ ТАВРІЯ"
ТОВ "ВІНДКРАФТ УКРАЇНА"
ТОВ "ВІНДКРАФТ ТАВРІЯ"
ТОВ "ВІНДКРАФТ ТАВРІЯ"
ТОВ "ВІНДКРАФТ УКРАЇНА"
ТОВ "ВІНДКРАФТ ТАВРІЯ"
ТОВ "ВІНДКРАФТ ТАВРІЯ"
ТОВ "АРС ЕНЕРДЖІ"
ТОВ "ТРИ АГРО СЕРВІС"
ТОВ "ВІНДКРАФТ ТАВРІЯ"
ТОВ "ВІНДКРАФТ ТАВРІЯ"
ТОВ "ВІНДКРАФТ ТАВРІЯ

Схема 163. Аналіз ремонтного режиму роботи мережі 150кВ та вище Південного регіону ОЕС України (відключення ПЛ 150 кВ Микільська на Каховській ГЕС).
Денне зниження літніх навантажень 2025 року.

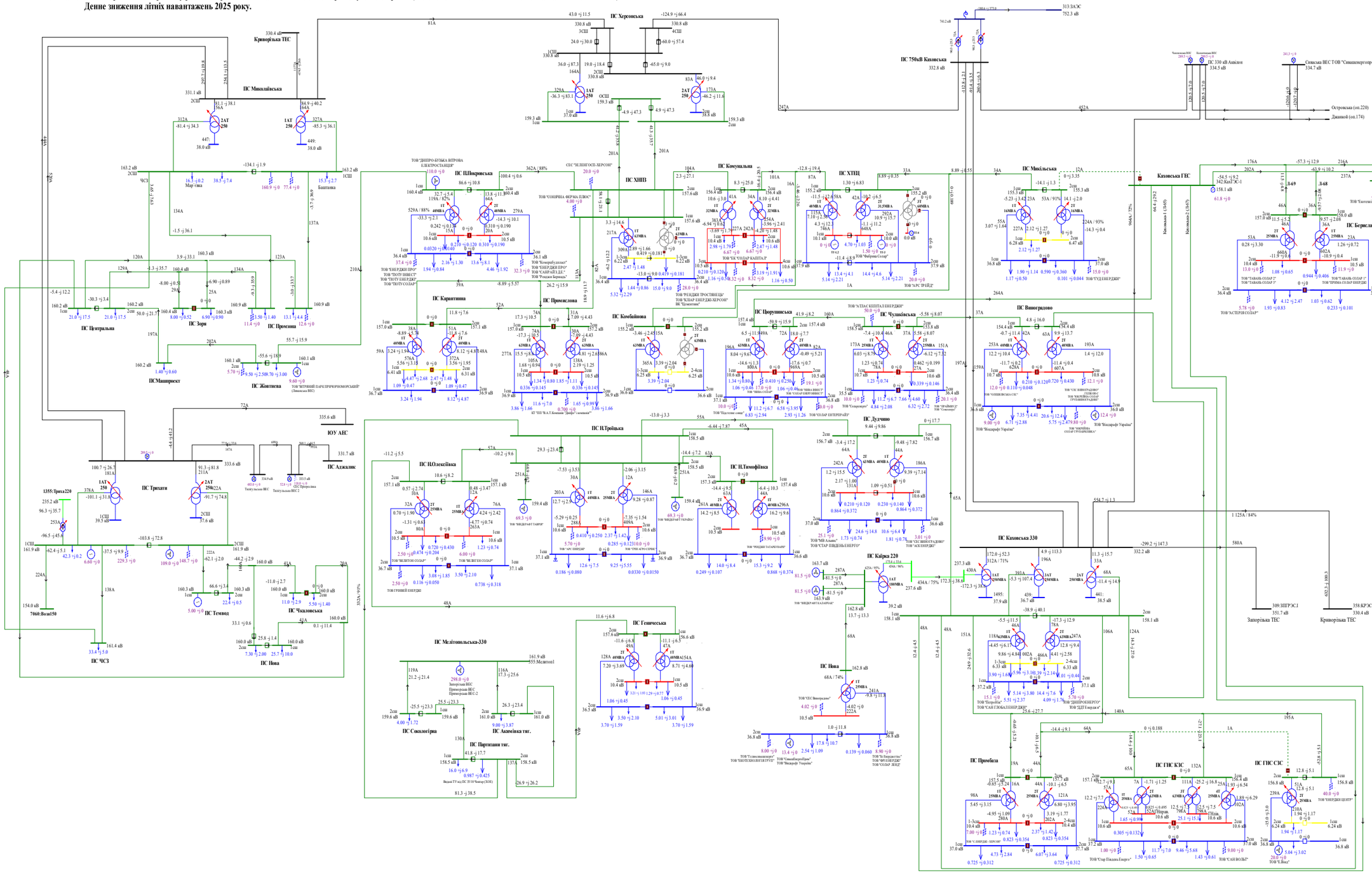

ПС Херсонська
ПС ХНПЗ
ПС Комунальна
ПС ХТЕЦ
ПС Покровська
ПС Карантинна
ПС Промлозова
ПС Комбінатна
ПС Прорупинська
ПС Чумаківська
ПС Н.Троїцька
ПС Н.Олексіївка
ПС Н.Тимофіївка
ПС Нова
ТОВ "ДНІПРО-БУДКА ВІТРОВА ЕЛЕКТРОСТАНЦІЯ"
ТОВ "СОНЯЧНА ФЕРМА ПЛЮС"
СЕС "ЗЕЛЕНГОСП-ХЕРСОН"
ТОВ "ЕНЕРДЖІ ПРО"
ТОВ "ПЛЮТ ІНВЕСТ"
ТОВ "ПЛЮТ СОЛАР"
ТОВ "ЕНЕРДЖІ ТРОСТВЕЩЬ"
ТОВ "КЛАР ЕНЕРДЖІ-ХЕРСОН"
ПС "Електрик"
ТОВ "АТЛАС КЕПІТАЛ ЕНЕРДЖІ"
ТОВ "ЧИЖІВСЬКА СЕС"
ТОВ "ЧЕРВОНА ВИНОГ"
ТОВ "МІНА СОЛАР"
ТОВ "СОЛАР ЕНТЕРПРАЙЗ"
ТОВ "Щастове сонце"
ТОВ "Сокаргроуп"
ТОВ "ЧЕРЕШНЯ-2"
ТОВ "Сокаргруп"
ТОВ "ВІНДКРАФТ ТАВРІЯ"
ТОВ "ВІНДКРАФТ УКРАЇНА"
ТОВ "ВІНДКРАФТ КАЛАНЧАК"
ТОВ "ВІЛ Альянс"
ТОВ "СТАР ВІНДЕНЕРГО"
ТОВ "СЕС ВИНОГРАДОВО"
ТОВ "АСК ЕНЕРДЖІ"
ТОВ "ВІЛ ЕНЕРДЖІ"
ТОВ "СЕС ВИНОГРАДОВО"
ТОВ "ЧАН ВОЛЬТ"
ТОВ "Вікторія Сонце"
ТОВ "ВІЛ Альянс"
ТОВ "СОЛАР ЕНЕРДЖІ"
ТОВ "Ві Вікторія"
ТОВ "ВІЛ ЕНЕРДЖІ"
ТОВ "СОЛАР ЛЕНДЖ"
ТОВ "ТОВ "Н.А.Т. Компанія "Дніпро" і компанія""
ТОВ "ТОВ "ТЕХНОЛОГІЯ ЕНЕРГІЇ""
ТОВ "СенсЕнергоПром"
ТОВ "Вікторія Україна"
ТОВ "Сокаргруп"
ТОВ "Сокаргроуп"
ТОВ "Вікторія Україна"
ТОВ "ЧИЖІВСЬКА СЕС"
ТОВ "СЕС ВИНОГРАДОВО"
ТОВ "УКРЕНЕРГО"
ТОВ "ЕНЕРГОІНВЕСТ ГЛОБАЛ"
ТОВ "ЧЕРЕШНЯ СОЛАР ГРУПП ВІННИЦЯ ДЕВЕЛ"
ТОВ "СЕС ВІННИЦЯ ОБЛАСНЕ"
ТОВ "ЕНЕРГОІНВЕСТ ГЛОБАЛ"
ТОВ "ЧЕРЕШНЯ СОЛАР ГРУПП ВІННИЦЯ ДЕВЕ

Схема 164. Аналіз ремонтного режиму роботи мережі 150кВ та вище Південного регіону ОЕС України (відключення ПЛ 150 кВ ХНПЗ-1, 2 на ПС Херсонська).
Денне зниження літніх навантажень 2025 року.

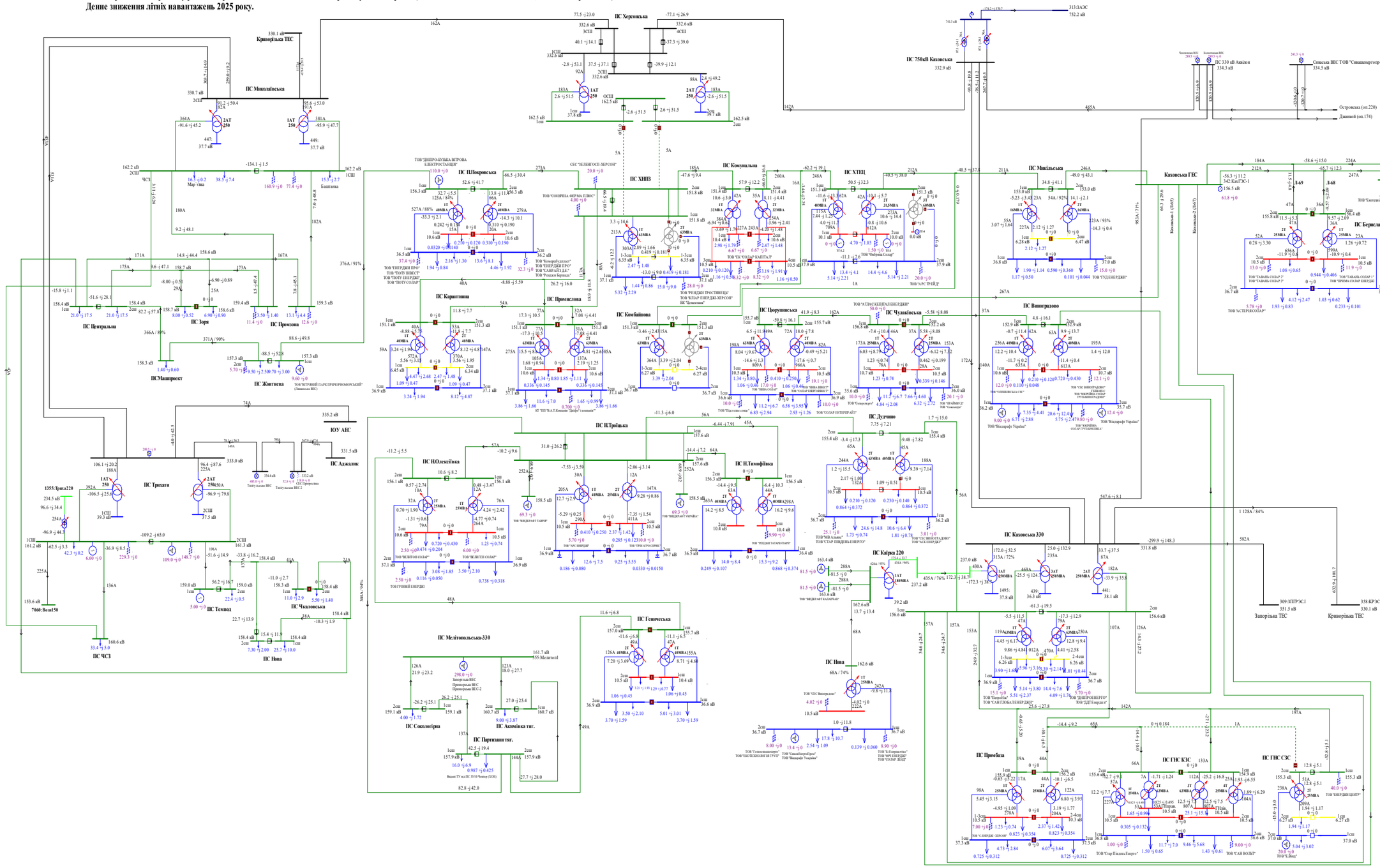

Схема 165. Аналіз ремонтного режиму роботи мережі 150кВ та вище Південного регіону ОЕС України (відключення ПЛ 150 кВ Виноградово на ПС Каховська 330).
Денне зниження літніх навантажень 2025 року.

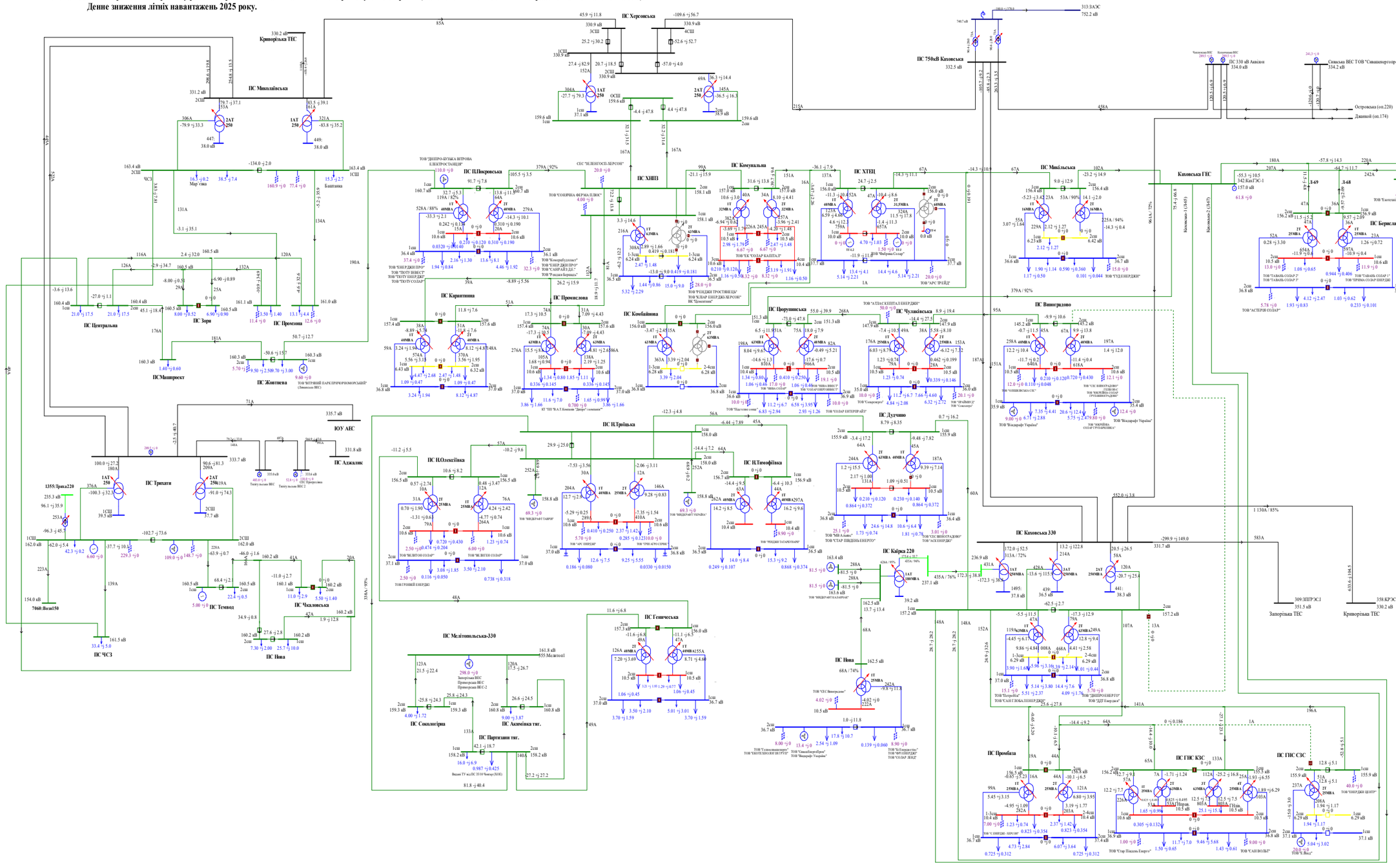

Схема 166. Аналіз ремонтного режиму роботи мережі 150кВ та вище Південного регіону ОЕС України (відключення ПЛ 150 кВ Дудчино на ПС Каховська 330).
Денне зниження літніх навантажень 2025 року.

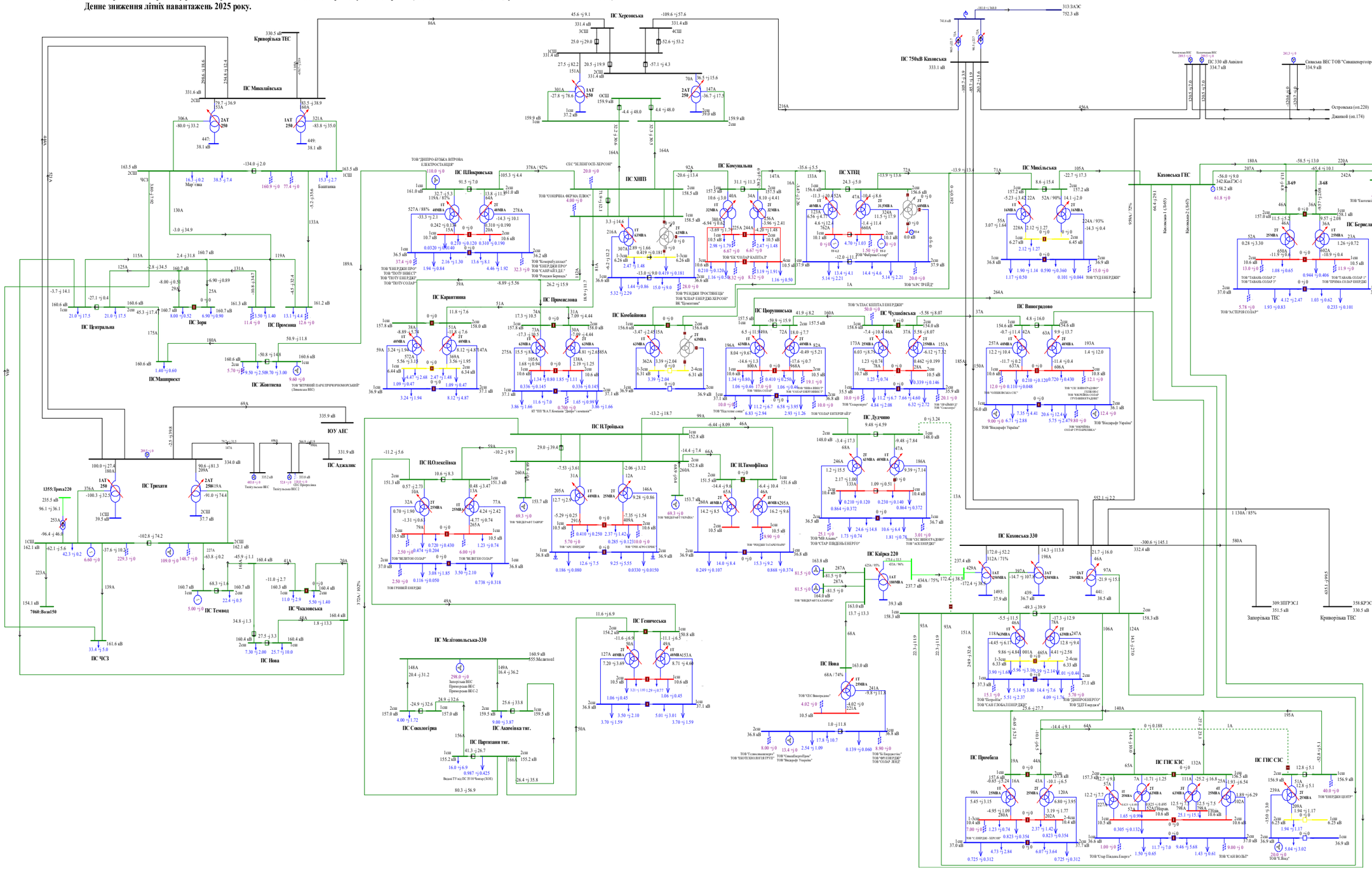

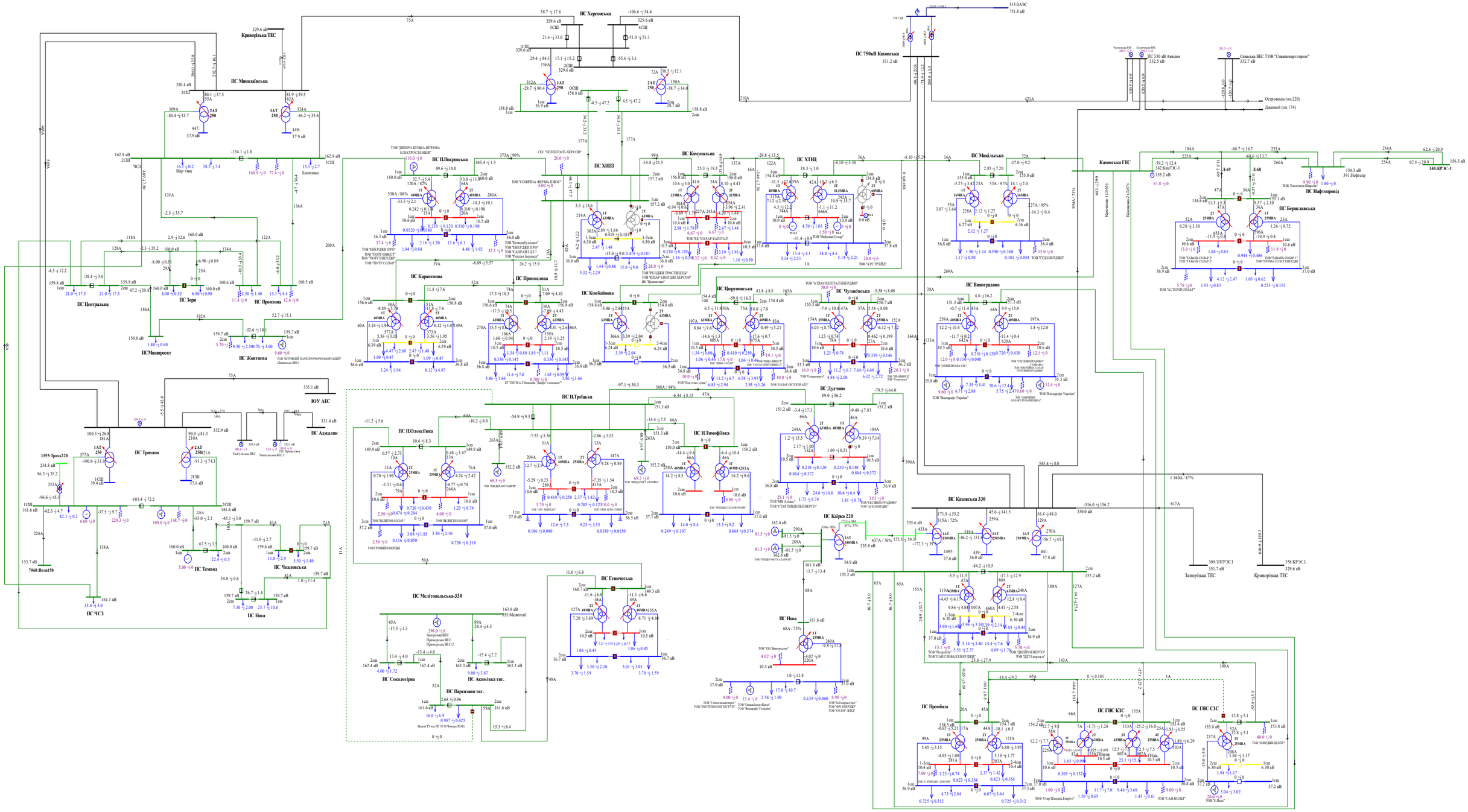

ПС Херсонська
ПС Миколаївська
Криворізька ТЕС
ПС 750кВ Каховська
ПС Каховська ГЕС
ПС Нафтопровід
ПС Бериславська
ПС Комунальна
ПС ХТЕЦ
ПС Миколаївська
ПС Центральна
ПС Зоря
ПС Промзона
ПС Маширект
ПС Жовтнева
ПС Карантинна
ПС Промислова
ПС Комбайнова
ПС Цюрупинська
ПС Чулаківська
ПС Виноградово
ПС Дудчино
ПС Трихати
ПС Аджалик
ПС Н.Олексіївка
ПС Н.Троїцька
ПС Н.Тимофіївка
ПС Каховська 330
ПС Кайрка 220
ПС Темпол
ПС Чкаловська
ПС Нова
ПС ЧСЗ
ПС Мелітопольська-330
ПС Генічеська
ПС Сокологірна
ПС Акимівка тяг.
ПС Партизани тяг.
ПС Промбаза
ПС ГПС КЗС
ПС ГПС СЗС
Запорізька ТЕС
Криворізька ТЕС

Схема 168. Аналіз ремонтно-аварійного режиму роботи мережі 150кВ та вище Південного регіону ОЕС України (відключення 3АТ на ПС 330кВ «Каховська» при виведеному у ремонт 2АТ на ПС 330кВ «Каховська»).
Денне зниження літніх навантажень 2025 року.

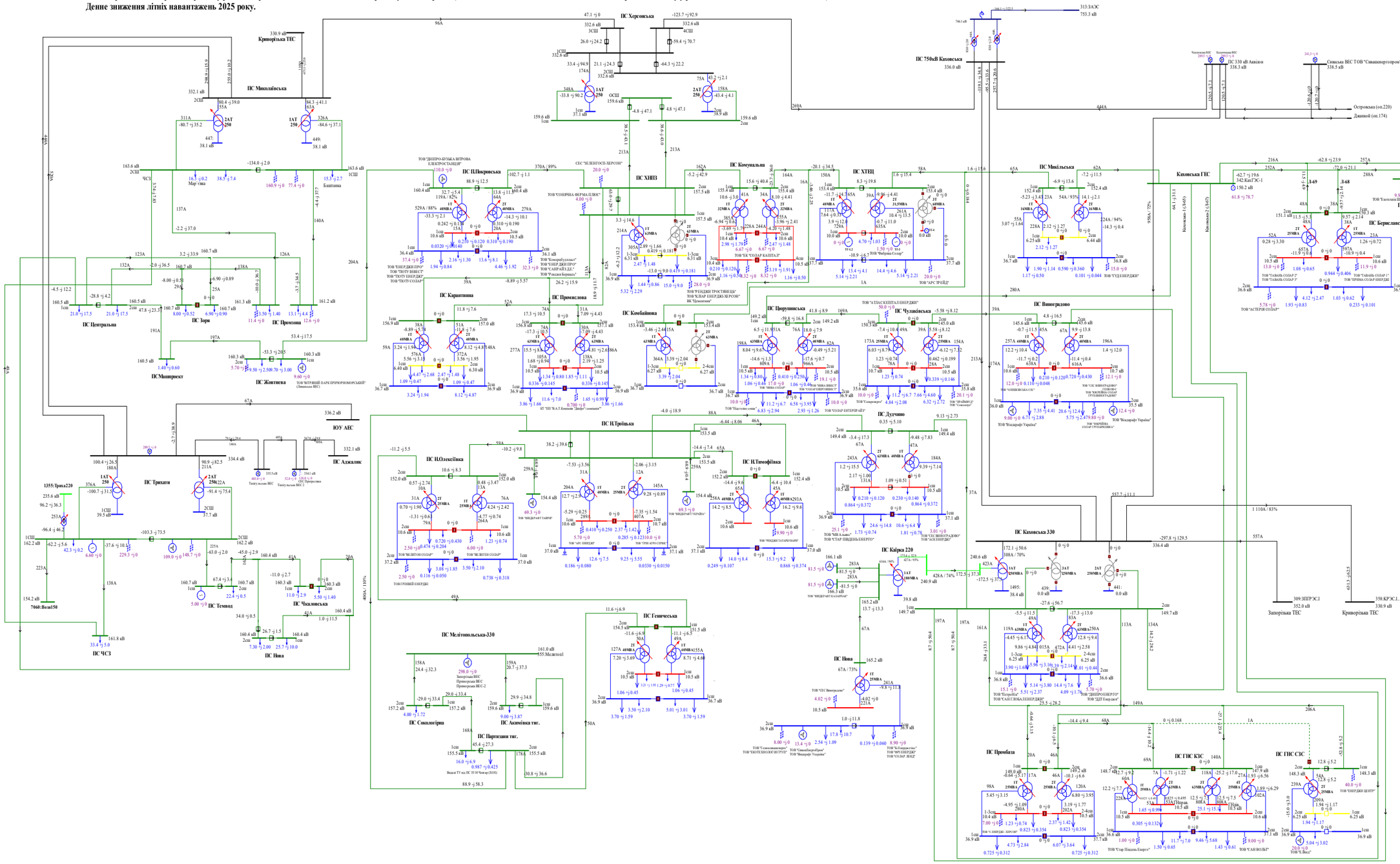
ПС Миколаївська
ПС Центральна
ПС Зоря
ПС Промінь
ПС Маяк
ПС Житлівка
ПС Трихати
ПС ЧСЗ
ПС Адмиралтейська
ПС Темрюк
ПС Чкаловська
ПС Нова
ПС Херсонська
ПС ХНПЗ
ПС ПЛПокровська
ПС Кіровоградська
ПС Промислова
ПС Комбайнова
ПС Мелітопольська-330
ПС Сокологірка
ПС Акимівка тяг.
ПС Пологівська тяг.
ПС Генічеська
ПС Комунальна
ПС ХТЕЦ
ПС Порушинська
ПС Чулківська
ПС Дудчино
ПС Каховська 330
ПС Каховська ГАЕС
ПС Михайлівська
ПС Виноградово
ПС Промбаза
ПС ГІС КЗС
ПС ГІС СЗС
ПС Кайра 220
ПС 750кВ Каховська
ПС 330 кВ Аккіон
Сивашська ВЕС ТОВ "Сивашенергопром"
Островська (оп.220)
Джанкой (оп.174)
Запорізька ТЕС
Криворізька ТЕС
7060:Вош150
1355:Трих220
340:КРЭС-1
Каховська ГАЕС
Каховська 330
Кіровоградська ТЕС
Каховська ТЕС
Кіровоградська ТЕС
ТОВ "ДНІПРО-БУДКА ПУТРОВА ЕЛЕКТРОСТАНЦІЯ"
СЕС "ЛЕЛЕНГОСП-ХЕРСОН"
ТОВ "СОНЯЧНА ФЕРМА ПЛЮС"
ТОВ "ЕНЕРДЖІ ПРО"
ТОВ "СЛАВАЙЛЕ"
ТОВ "ТЕХНІЧНИЙ ПАРК ПРИЧОРНОМОРСЬКИЙ"
ТОВ "ЕНЕРДЖІ ПРО"
ТОВ "ПЛОТУ БІЗНЕС"
ТОВ "ПЛОТУ СОЛАР"
ТОВ "ЕНЕРДЖІ ТРОСТЯНЕЦЬ"
ТОВ "СОЛАР ЕНЕРДЖІ-ХЕРСОН-2"
ВК "Домотканівське"
ТОВ "АТЛАС КЕПІТАЛ ЕНЕРДЖІ"
ТОВ "Вікторія Солар"
ТОВ "СОЛАР ЕНЕРДЖІ"
ТОВ "ТУЛЧИНЕРДЖІ"
ТОВ "АРС ЕНЕРДЖІ"
ТОВ "ТАВАНЬ СОЛАР 2"
ТОВ "ТАВАНЬ СОЛАР 3"
ТОВ "ТАВАНЬ СОЛАР 1"
ТОВ "ПРИВІЛЬ СОЛАР ЕНЕРДЖІ"
ТОВ "АСТЕРІЯ СОЛАР"
ТОВ "Вікторія Україна"
ТОВ "ЧЕРВОНОЗАВОДСЬКА СЕС"
ТОВ "СЕС ВИНОГРАДОВО"
ТОВ "ВИНОГРАДІВСЬКА ГРУПА ЕНЕРГІЯ"
ТОВ "СЕС ВИНОГРАДОВО"
ТОВ "АСК ЕНЕРДЖІ"
ТОВ "ТРИВІЛЬ"
ТОВ "Сонцедар"
ТОВ "ЕКОТЕХНОЛОГІЯ ЦЕНТР"
ТОВ "ЕкоЕнергоРесурс"
ТОВ "Вікторія Україна"
ТОВ "Енергія-Сервіс"
ТОВ "ФРІЕНЕРДЖІ"
ТОВ "СОЛЬЯР ЭНЕДЖІ"
ТОВ "ВІНДКРАФТ ТАВРІЯ"
ТОВ "ВІНДКРАФТ УКРАЇНА"
ТОВ "ТРК АГРО СТРІМ"
ТОВ "ЕНЕРДЖІ ТАТАРОЗАРИ"
ТОВ "ЕНЕРДЖІ ЗЕЛЕНІ"
ТОВ "ЕНЕРДЖІ ЗЕЛЕНІ"
ТОВ "ЧАС ЕНЕРДЖІ"
ТОВ "ЕНЕРДЖІ ЗЕЛЕН

Схема 169. Аналіз ремонтно-аварійного режиму роботи мережі 150кВ та вище Південного регіону ОЕС України (відключення ПЛ 330 «Каховська 750 - Херсонська » при виведеній у ремонт ПЛ 330 «Трихати - Миколаївська»).
Денне зниження літніх навантажень 2025 року.

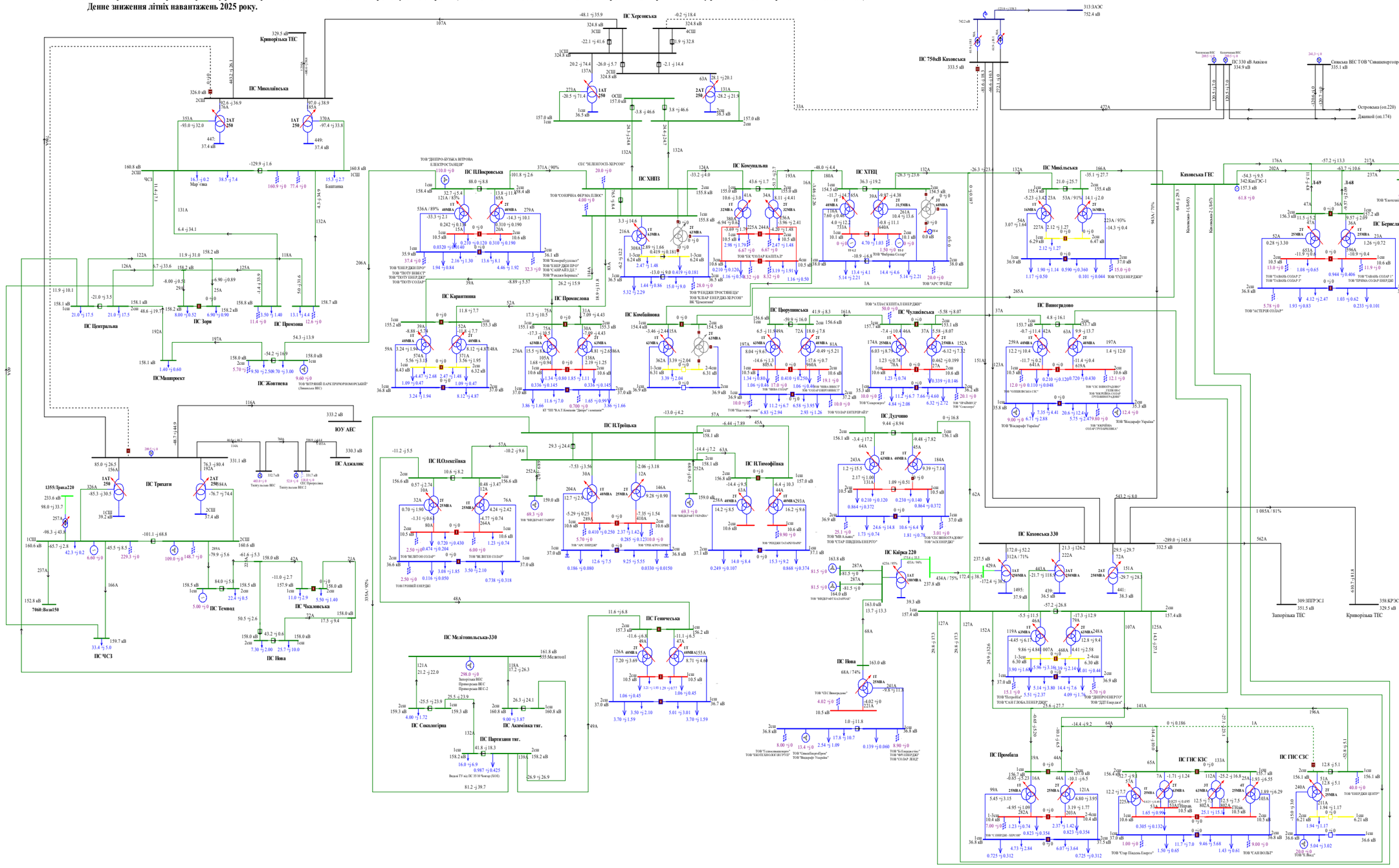
ПС Херсонська
ПС Миколаївська
ПС Каховська 330
ПС 750кВ Каховська
ПС Трихати
ПС Центральна
ПС Зоря
ПС Промінь
ПС Житнівка
ПС Машпроект
ПС Аджалик
ПС ЮУ АЕС
ПС ЧСЗ
ПС Інгул
ПС Інгулець
ПС Темвод
ПС Чкаловська
ПС Інгульська
ПС Покровська
ПС ХНПЗ
ПС Комунальна
ПС ХТЕЦ
ПС Каїрська 220
ПС Каринцина
ПС Промислова
ПС Комбайнова
ПС Чаплинська
ПС Дудчино
ПС Виноградово
ПС Михайлівська
ПС Каховська ГАЕС
ПС Нафтопровід
ПС Бериславська
ПС Геническа
ПС Мелітопольська-330
ПС Сокологірка
ПС Акимівська тяг.
ПС Парнязини тяг.
ПС Олексіївка
ПС Тимофіївка
ПС Троїцька
ПС Промінь
ПС ГЕС КЗС
ПС ГЕС СЗС
Кременчуцька ТЕС
Запорізька ТЕС
Криворізька ТЕС
Сонячна ВЕС ТОВ "Сонцеенергопром"
Островська (оп.220)
Дзвінкій (оп.174)
ПС 330 кВ Акхідон
ТОВ "ДНІПРО-БУДЬКА ВІТРОВА ЕЛЕКТРОСТАНЦІЯ"
ТОВ "СОНЯЧНА ФЕРМА ПЛЮС"
ТОВ "ЕНЕРДЖІ ПРО"
ТОВ "ТЕХНО ЕНЕРДЖІ"
ТОВ "ТЕХНО СОЛАР"
ТОВ "СЛАВРАЙД ДЕ"
ТОВ "Ромашківська"
ТОВ "Комерційсервіс"
ТОВ "ЕНЕРДЖІ ПРО"
ТОВ "СЛАВРАЙД ДЕ"
ТОВ "Ромашківська"
ТОВ "УКРЕНЕРДЖІ ТРОСТЯНЕЦЬ"
ТОВ "СЛАВР ЕНЕРДЖІ-ХЕРСОН"
ВК "Ерментрейд"
ТОВ "ТЕС ЧЕРНІГІВ"
ТОВ "ЕНЕРДЖІ ПРО"
ТОВ "ЕНЕРДЖІ ПРО"
ТОВ "СЛАВРАЙД ДЕ"
ТОВ "ЕНЕРДЖІ ПРО"
ТОВ "СЛАВРАЙД ДЕ"
ТОВ "ТАТАС СКІПТАЗ ЕНЕРДЖІ"
ТОВ "ТЕС ЧЕРНІГІВ"
ТОВ "ЕНЕРДЖІ ПРО"
ТОВ "СЛАВРАЙД ДЕ

Схема 170. Аналіз ремонтно-аварійного режиму роботи мережі 150кВ та вище Південного регіону ОЕС України (відключення ПЛ 330 «Каховська - КрТЕС» при виведенні у ремонт ПЛ 330 «Каховська - ЗаТЕС»).
Денне зниження літніх навантажень 2025 року.

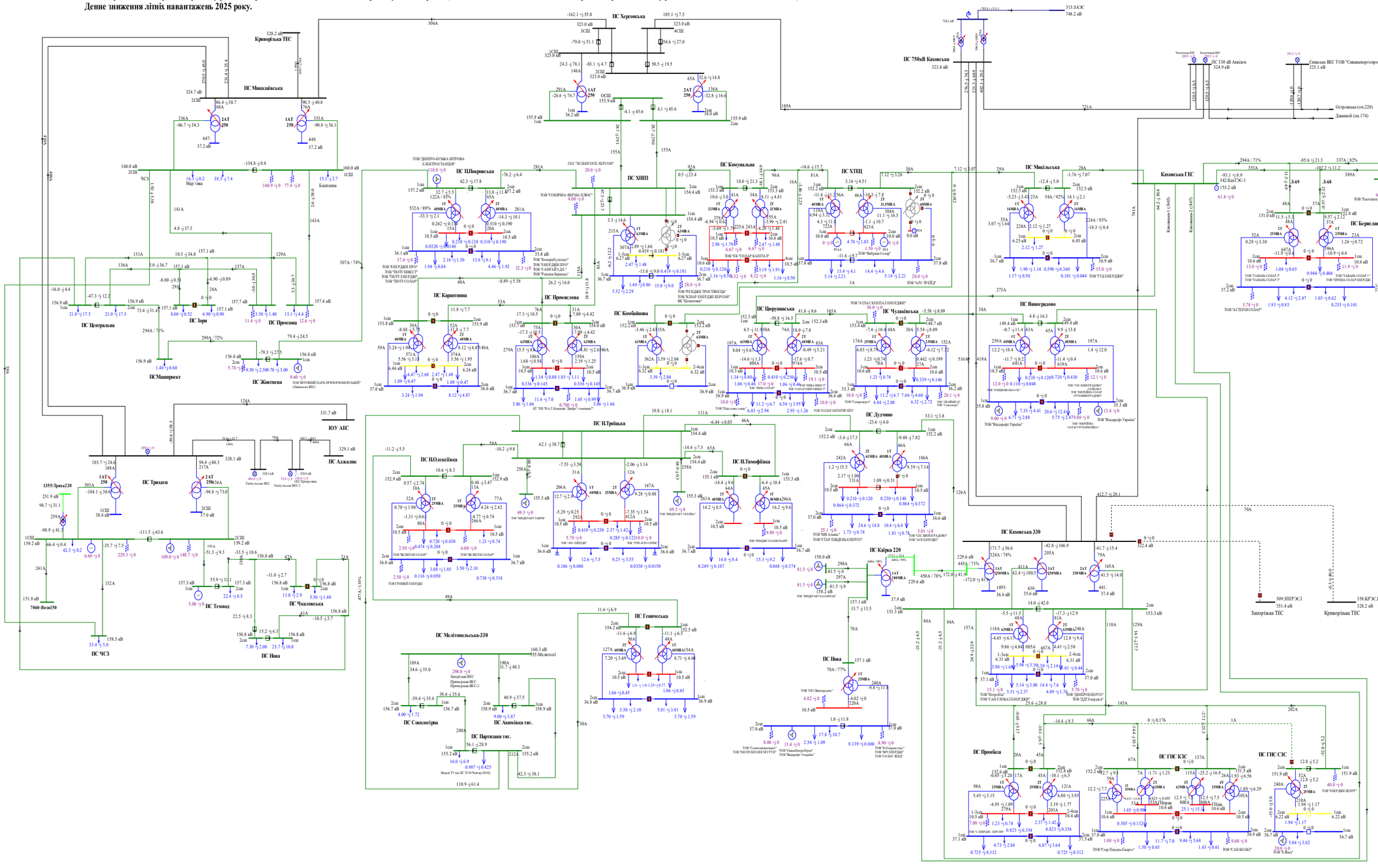
ПС Миколаївська
ПС Центральна
ПС Зоря
ПС Промзона
ПСМашпроект
ПС Жовтнева
ПС Трихати
ПС Аджалик
ЮУ АЕС
ПС ЧСЗ
ПС Темвод
ПС Чкаловська
ПС Нова
ПС Карантинна
ПС ПЛопокровська
ПС ХНПЗ
ПС Комсомольська
ПС ХТЕЦ
ПС Промплова
ПС Комбайнова
ПС Дорошівська
ПС Чорноліська
ПС Чкаловська
ПС Дудчина
ПС Н.Троїцька
ПС Н.Олексіївка
ПС Н.Тимофіївка
ПС Мелітопольська-330
ПС Сокологірка
ПС Акимівка тяг.
ПС Партизани тяг.
ПС Генічеська
ПС Каховська 330
ПС Кайра 220
ПС 750кВ Каховська
ПС Виноградово
ПС Промбаза
ПС ГИС КЗС
ПС ГИС СЗС
ПС Берисланська
ПС Нафтопровід
Каховська ГЕС
Запорізька ТЕС
Криворізька ТЕС
Кривбасенерго
ТОВ "ДНІПРО-БУДКА ВІТРОВА ЕЛЕКТРОСТАНЦІЯ"
СЕС "ЗЕЛЕНГОСП-ХЕРСОН"
ТОВ "СОНЯЧНА ФЕРМА ПЛЮС"
ТОВ "ЕНЕРДЖІ ПРО"
ТОВ "ПОУ БІЗНЕС"
ТОВ "ПОУ ЕНЕРДЖІ"
ТОВ "ПОУ СОЛАР"
ТОВ "ЕНЕРДЖІ ПРО"
ТОВ "САНРАЙЗ 21"
ТОВ "Ресіна Бернаць"
ТОВ "ФЕНДІКІ ТРОСТВЕЦЬ"
ТОВ "КЛАР ЕНЕРДЖІ ХЕРСОН"
ВК "Цементник"
ТОВ "ТК "СОЛАР КАПІТАЛ""
ТОВ "Фабрика Солар"
ТОВ "ХРС ТРЕЙД"
ТОВ "АСТЕРІЯ СОЛАР"
ТОВ "ТАВАНЬ СОЛАР 2"
ТОВ "ТАВАНЬ СОЛАР 3"
ТОВ "ТАВАНЬ СОЛАР 17"
ТОВ "ПРИМА СОЛАР ЕНЕРДЖІ"
ТОВ "ТУДЕНЕРДЖІ"
ТОВ "ВІНОГРАДІВСЬКА СЕС"
ТОВ "ВІНОГРАДІВСЬКА ГІДЛОВО-ГРУЗОВИРОБНИЦТВО"
ТОВ "СЕС ВИНОГРАДОВО"
ТОВ "АСК ЕНЕРДЖІ"
ТОВ "Віндкрафт Україна"
ТОВ "ВІНДКРАФТ ТАВРІЯ"
ТОВ "ВІНДКРАФТ УКРАЇНА"
ТОВ "ЧЕКО ТЕХНОЛОГІЯ ГРУП"
ТОВ "Сонцеенергетика"
ТОВ "ЧЕКО ТЕХНОЛОГІЯ ГРУП"
ТОВ "Сонцеенергетика"
ТОВ "Вандерер Україна"
ТОВ "ЧЕКО ТЕХНОЛОГІЯ ГРУП

Схема 171. Аналіз ремонтно-аварійного режиму роботи мережі 150кВ та вище Південного регіону ОЕС України (відключення ПЛ 330 «Каховська 750 – Каховська 2» при виведеній у ремонт ПЛ 330«Каховська 750 – Каховська 1»).
Денне зниження літніх навантажень 2025 року.

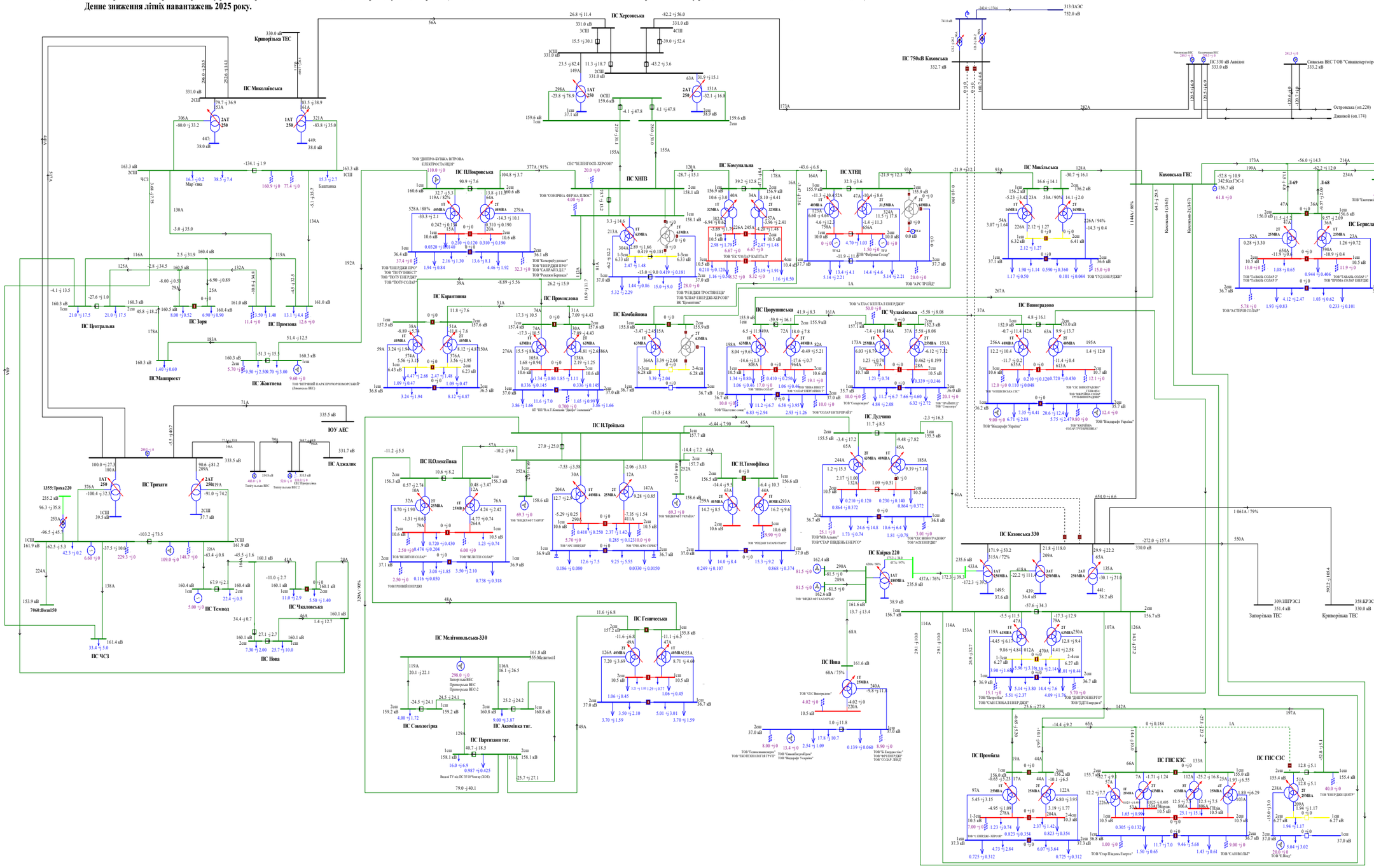

Схема 172. Аналіз ремонтно-аварійного режиму роботи мережі 150кВ та вище Південного регіону ОЕС України (відключення ПЛ 330 «Каховська 750 - Херсонська» при виведенні у ремонт ПЛ 330 «Каховська - КрТЕС»).
Денне зниження літніх навантажень 2025 року.

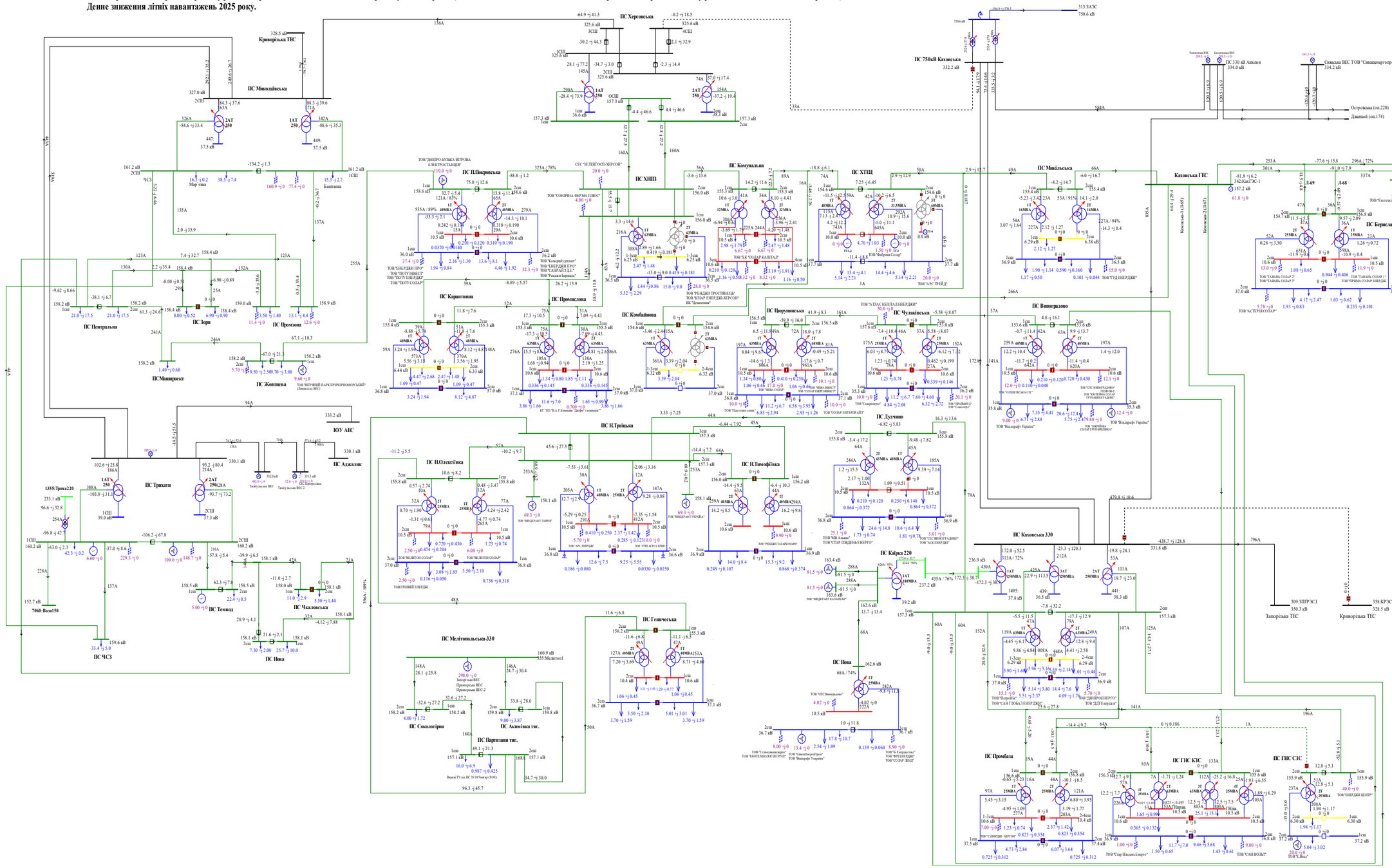
ПС Херсонська
ПС Миколаївська
ПС Каховська 330
ПС 750кВ Каховська
ПС Центральна
ПС Зоря
ПС Промінь
ПС Жовтнева
ПС Машпроект
ПС Трихати
ПС Аджалик
ЮУ АЕС
ПС ЧСЗ
ПС Темвод
ПС Чкаловська
ПС Нова
ПС ПІПокровська
ПС ХНПЗ
ПС Комунальна
ПС ХТЕЦ
ПС Миколаївська
ПС Виноградово
ПС Чулаківська
ПС Перешийська
ПС Комбайнова
ПС Криничина
ПС Промислова
ПС ІІТроїцька
ПС ІІОлексіївка
ПС ІІТимофіївка
ПС Дудчино
ПС Кайрел 220
ПС Мелітопольська-330
ПС Сокологірка
ПС Акимівка тяг.
ПС Парнязини тяг.
ПС Генческа
ПС Каховська ГАЕС
ПС Нафтопровід
ПС Берислав
ПС Промінь
ПС ГНС КЗС
ПС ГНС СЗС
Запорізька ТЕС
Криворізька ТЕС
ПС 330 кВ Акімпон
Сінаська ВЕС ТОВ "Синашенергопром"
Островська (оп.220)
Джанкой (оп.174)
Кривірізька ГЕС
ПС Інгулецька
ПС Інгулецька 330
ПС Кривірізька
ПС Кривірізька 330
ПС Інгулецька ТЕС
ПС Інгулецька ГЕС
ПС Інгулецька ГАЕС
ПС Інгулецька ГАЕС 330
ПС Інгулецька ГАЕС 750
ПС Інгулецька ГАЕС 750кВ
ПС Інгулецька ГАЕС 750кВ
ПС Інгулецька ГАЕС 750кВ

Схема 173. Аналіз ремонтно-аварійного режиму роботи мережі 150кВ та вище Південного регіону ОЕС України (відключення ПЛ 150 «Каховська – Каховська ГЕС 2» при виведеній у ремонт ПЛ 150 «Каховська – Каховська ГЕС 1»).
Денне зниження літніх навантажень 2025 року.

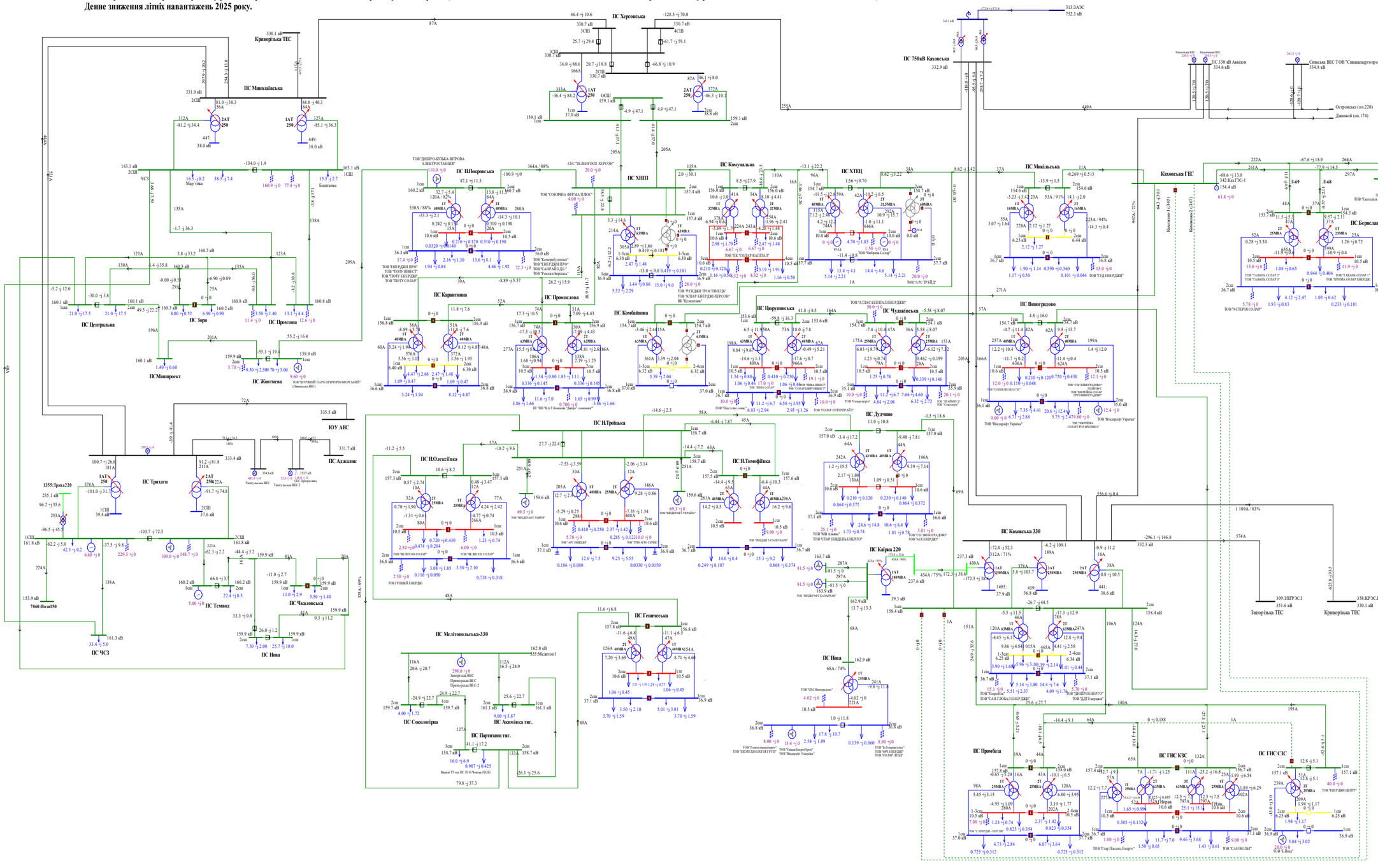
ПС Херсонська
ПС 750кВ Каховська
ПС Миколаївська
Криворізька ТЕС
ПС Центральна
ПС Зоря
ПС Промзона
ПС Маяк
ПС Маяпроект
ПС Женетиця
ПС Трихати
ПС Аджалик
ЮУ АЕС
ПС Темвод
ПС Чкаловська
ПС ЧСЗ
ПС Нова
ПС Мелітопольська-330
ПС Сокологірка
ПС Акимівка тяг.
ПС Партизани тяг.
ПС Покровська
ПС ХНПЗ
ПС Комунальна
ПС ХТЕЦ
ПС Карантинна
ПС Промислова
ПС Комбайнова
ПС Орджонікідзе
ПС Чумлицька
ПС Чаплинська
ПС Дудчино
ПС Каховська 330
ПС Кайра 220
ПС Миколаївська
ПС Виноградово
ПС Промбаза
ПС ГНС КЗС
ПС ГНС СЗС
Каховська ГЕС
ПС Берислав
ПС Нафтопровід
ПС 330 кВ Акніоніс
Сиваська ВЕС ТОВ "Сивашенергопром"
Островська (оп.220)
Джанкой (оп.174)
Запорізька ТЕС
Криворізька ТЕС
ТОВ "ДНІПРО-БУДКА ВІТРОВА ЕЛЕКТРОСТАНЦІЯ"
СЕС "ЗЕЛЕНГОСП-ХЕРСОН"
ТОВ "СОНЯЧНА ФЕРМА ІЛЬЮС"
ТОВ "ЕНЕРДЖІ ПРО"
ТОВ "ПОУ ЕНЕРДЖІ"
ТОВ "ПОУ СОЛАР"
ТОВ "Ренжи Бернадь"
ТОВ "РЕНДЖІ ТРОСТВЕЦЬ"
ТОВ "КЛІАР ЕНЕРДЖІ ХЕРСОН"
ВК "Демонтаж"
ТОВ "ВІТРЯНИЙ ПАРК ПРИЧОРНОМОРСЬКИЙ" (Демонтаж ВЕС)
ТОВ "А ПАС КЕПІТАЛ ЕНЕРДЖІ"
ТОВ "Платонівське сонце"
ТОВ "СОЛАР ЕНТЕРПРАЙЗ"
ТОВ "Сонцеворот"
ТОВ "ЕНЕРДЖІ ТАТАРІВКА"
ТОВ "ЧАС ЕНЕРДЖІ"
ТОВ "ГРІН АГРО СТРІМ"
ТОВ "ВІНДКРАФТ ТАВРІЯ"
ТОВ "ВІНДКРАФТ УКРАЇНА"
ТОВ "ВІНДЕЛЕКТРОСОЛАР"
ТОВ "ВІНДЕЛЕКТРОСОЛАР+"
ТОВ "ВІНДЕЛЕКТРОСОЛАР+"
ТОВ "ГРОЗНИЙ ЕНЕРДЖІ"
ТОВ "ЕКОТЕХНОЛОГІЯ ГРУП"
ТОВ "Сонцезавтра"
ТОВ "Вінкрафт Україна"
ТОВ "Сонцеворот"
ТОВ "ЧОРНОБИЛЬ ЕНЕРДЖІ"
ТОВ "СОЛЬЛАР ЛЮДЕ"
ТОВ "ЧАС ЕНЕРДЖІ - ХЕРСОН"
ТОВ "ВІЙ Альянс"
ТОВ "СТАР ПІВДЕНЬ ЕНЕРГО"
ТОВ "СЕС ВИНОГРАДОВО"
ТОВ "АСК ЕНЕРДЖІ"
ТОВ "ЧОПІВСЬКА СЕС"
ТОВ "СЕС ВИНОГРАДОВО ГЕНЕРАЦІЯ ГРУП"
ТОВ "ЕКОПЛЕЙ ГРУП ЕНЕРДЖІ"
ТОВ "ЕКОПЛЕЙ СОЛАР ГРУП ЕНЕРГІЯ"
ТОВ "ЕНЕРДЖІ ЦЕНТР"
ТОВ "Вінкрафт Україна"
ТОВ "ЕНЕРДЖІ ЦЕНТР"
ТОВ "Сонцеворот"
ТОВ "ТАВАНЬ СОЛАР 7"
ТОВ "ТАВАНЬ СОЛАР 8"
ТОВ "ТАВАНЬ СОЛАР 17"
ТОВ "ТРІЙКА СОЛАР ЕНЕРДЖІ"
ТОВ "АСТЕРІОН СОЛАР"
ТОВ "ЗЕНІТ ЕНЕРДЖІ"
ТОВ "ЕНЕРДЖІ ТРАНСФОРМ

Схема 174. Аналіз ремонтно-аварійного режиму роботи мережі 150кВ та вище Південного регіону ОЕС України (відключення ПЛ 150 «Партизани – Н.Троїцьк» при виведеному у ремонт 2АТ на ПС 330кВ «Каховська»).
Денне зниження літніх навантажень 2025 року.

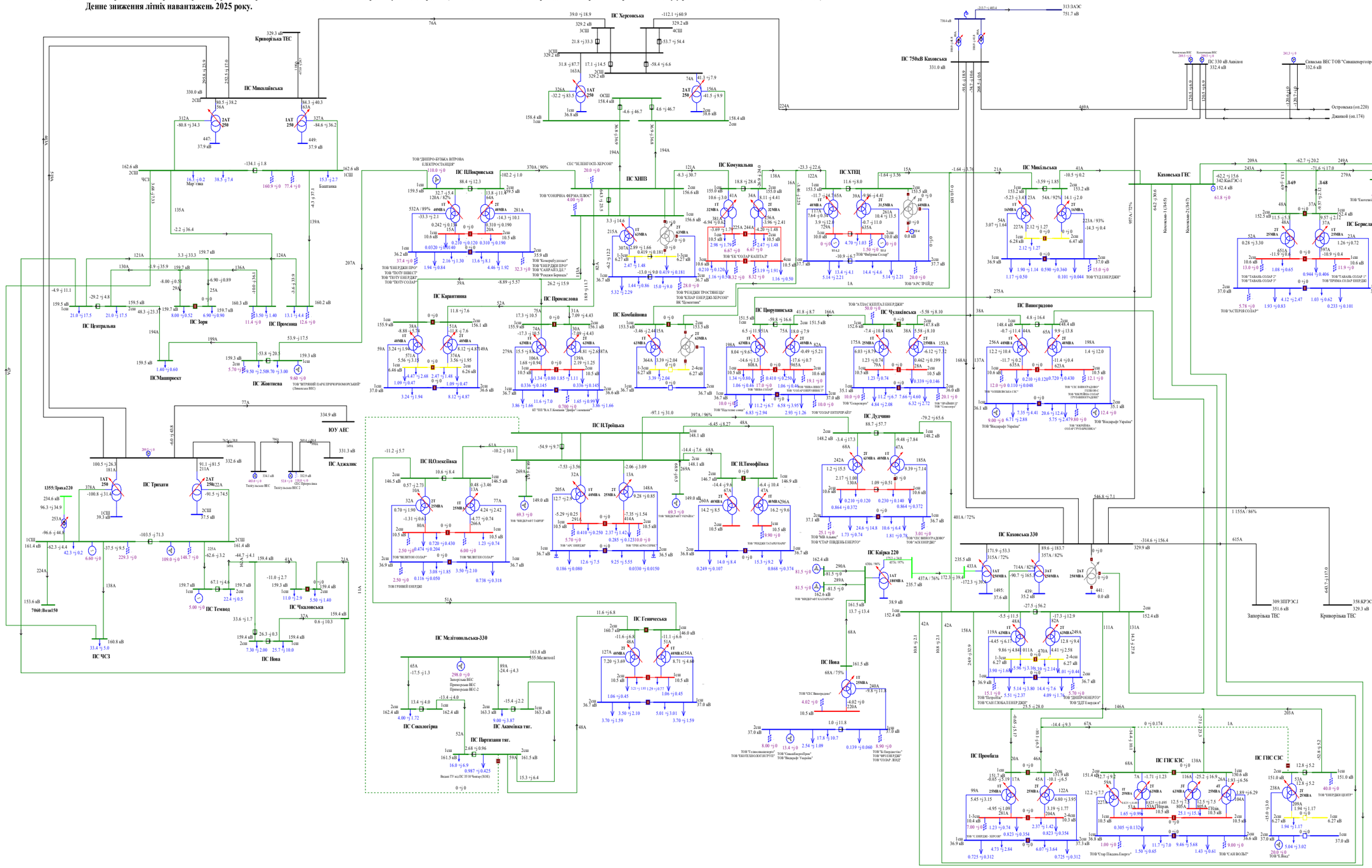

Схема 175. Аналіз ремонтно-аварійного режиму роботи мережі 150кВ та вище Південного регіону ОЕС України (відключення 2СШ-330 на ПС 330 «Каховська» при виведенні у ремонт 1СШ-330 на ПС 330кВ «Каховська»).
Денне зниження літніх навантажень 2025 року.

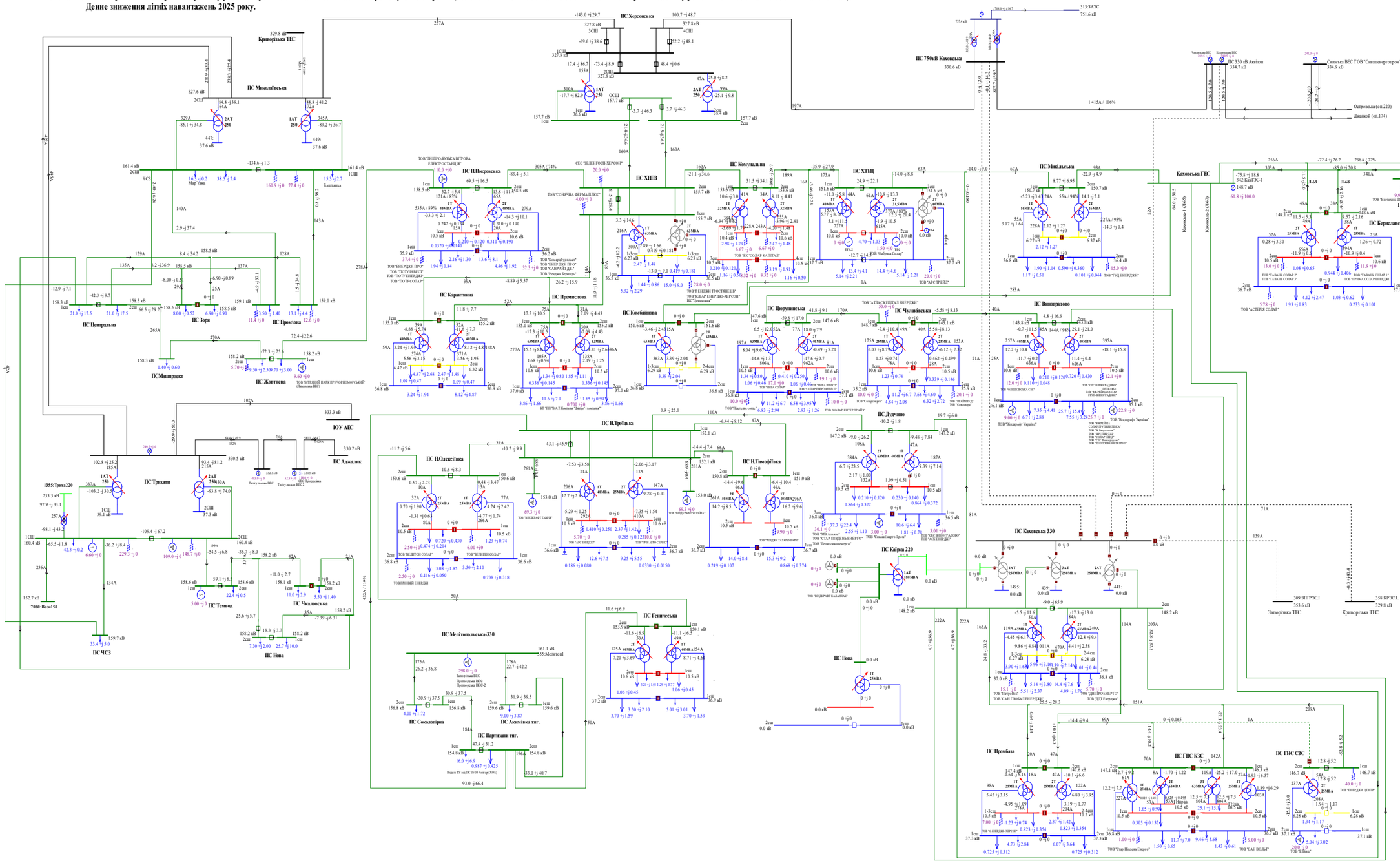

Схема 176. Аналіз ремонтно-аварійного режиму роботи мережі 150кВ та вище Південного регіону ОЕС України (відключення 2АТ на ПС 330кВ «Каховська» при виведеній у ремонт ПЛ 150 «Каховська ГЕС - Микільська»).
Денне зниження літніх навантажень 2025 року.

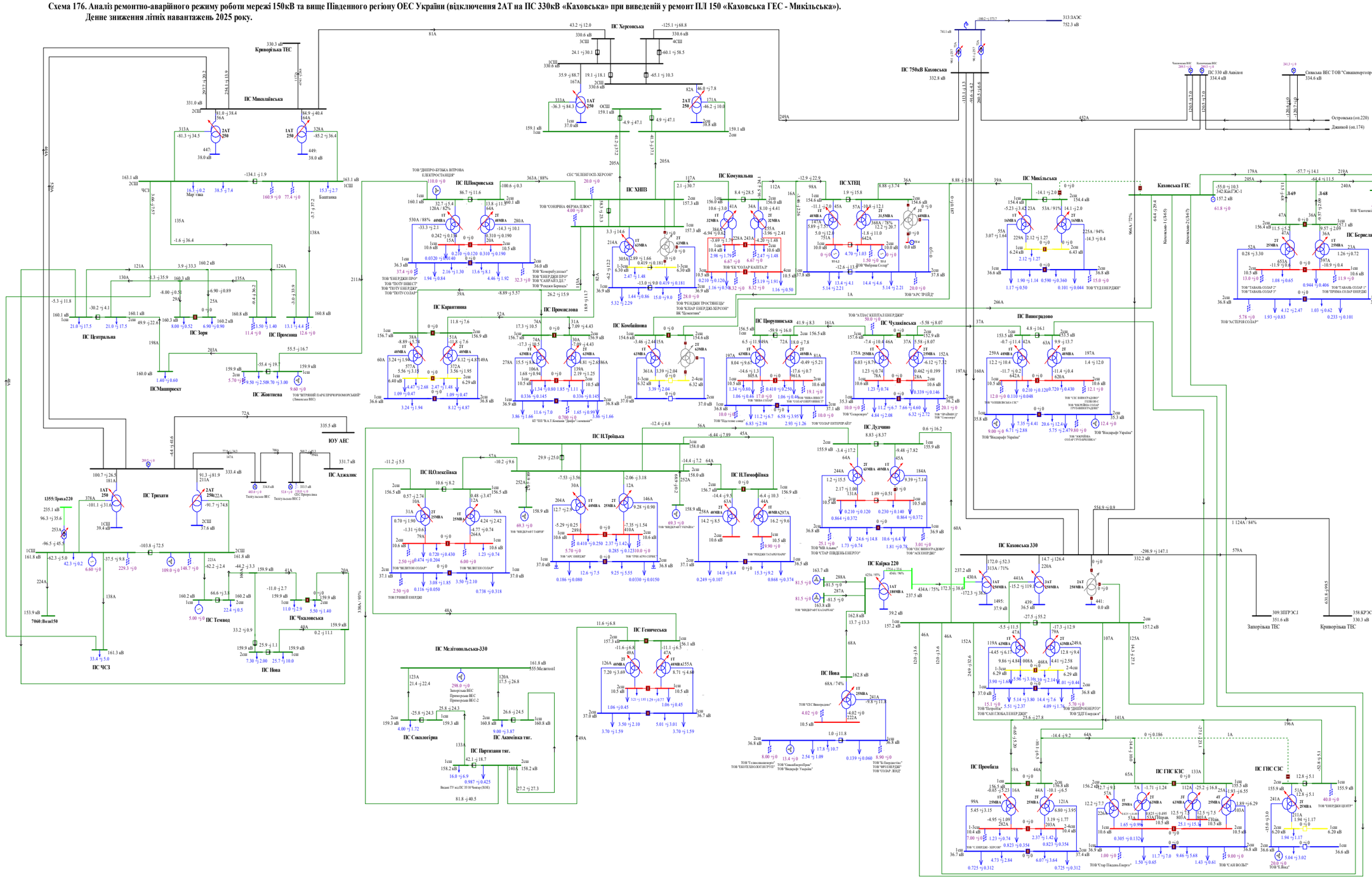
ПС Херсонська
ПС Миколаївська
Криворізька ТЕС
ПС Каховська 330
ПС 750кВ Каховська
ПС Комунальна
ПС ХТЕЦ
ПС Микільська
ПС Каховська ГЕС
ПС Нафтопровід
ПС Берегівська
ПС Центральна
ПС Зоря
ПС Промінь
ПС Карантинна
ПС Промислова
ПС Комбайнова
ПС Виноградово
ПС Чумаківська
ПС Порушинська
ПС Дудчино
ПС Троїцька
ПС Олексіївка
ПС Тимофіївка
ПС Трихати
ПС Аджалик
ПС Маяк
ПС Житлівка
ПС Темнов
ПС Чкаловська
ПС ЧСЗ
ПС Нова
ПС Кайра 220
ПС Мелітопольська-330
ПС Генічеська
ПС Промінь
ПС ГНС КЗС
ПС ГНС СЗС
ПС Сокологірна
ПС Азимівка тяг.
ПС Партизани тяг.
ПС Каховська 330
Запорізька ТЕС
Криворізька ТЕС
ПС 330 кВ Авангард
Сивашська ВЕС ТОВ "Сивашенергопром"
Островська (оп.220)
Джанкой (оп.174)
Каховська ГЕС
Каховська-1 (314/5)
Каховська-2 (316/7)
Каховська ГЕС
340:КРЭС-1
391:Нафтопр
309:ЗПРЭС1
358:КРЭС1,2,
ТОВ "ДНІПРО-БУДКА ВІТРОВА ЕЛЕКТРОСТАНЦІЯ"
ТОВ "СОНЯЧНА ФЕРМА ПЛЮС"
СЕС "ЗЕЛЕНГОСП. ХЕРСОН"
ТОВ "ЕНЕРДЖІ ПРО"
ТОВ "ПОТУ ВІНЕСТ"
ТОВ "ПОТУ ЕНЕРДЖІ"
ТОВ "ПОТУ СОЛАР"
ТОВ "ЕК "СОЛАР КАПІТАЛ""
ТОВ "ФЕНДІЖІ ТРОСТВІЩЕ"
ТОВ "СОЛАР ЕНЕРДЖІ ХЕРСОН"
ВК "Цементник"
ТОВ "А ПАС КЕПІТАЛ ЕНЕРДЖІ"
ТОВ "ЕНЕРДЖІ ПРО"
ТОВ "СОЛАР ЛАЙТ 2"
ТОВ "Фабрика Сонця"
ТОВ "АРС ЕНЕРДЖІ"
ТОВ "ЧУМАК ЕНЕРДЖІ"
ТОВ "ЧУМАК ЕНЕРДЖІ"
ТОВ "ЧУМАК

Схема 177. Аналіз ремонтно-аварійного режиму роботи мережі 150кВ та вище Південного регіону ОЕС України (відключення ПЛ 150кВ «Мелітопольська - Акимівка» при виведеній у ремонт ПЛ 150 «Мелітопольська - Сокологірна»).
Денне зниження літніх навантажень 2025 року.

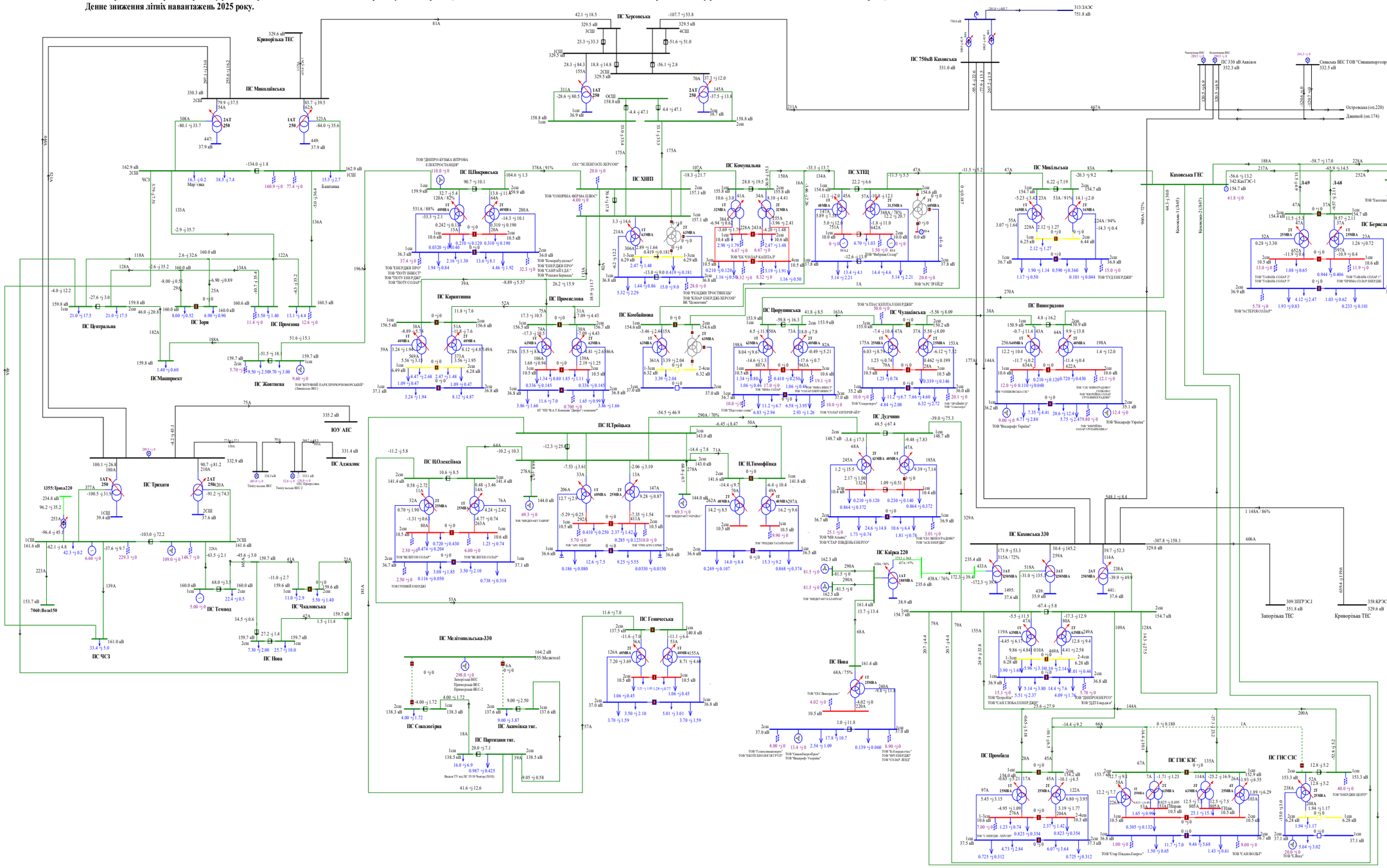

Схема 178. Аналіз ремонтно-аварійного режиму роботи мережі 150кВ та вище Південного регіону ОЕС України (відключення ПЛ 150кВ «Партизани -Акимівка» при виведеній у ремонт ПЛ 150 «Партизани — Сокологірна»).
Денне зниження літніх навантажень 2025 року.

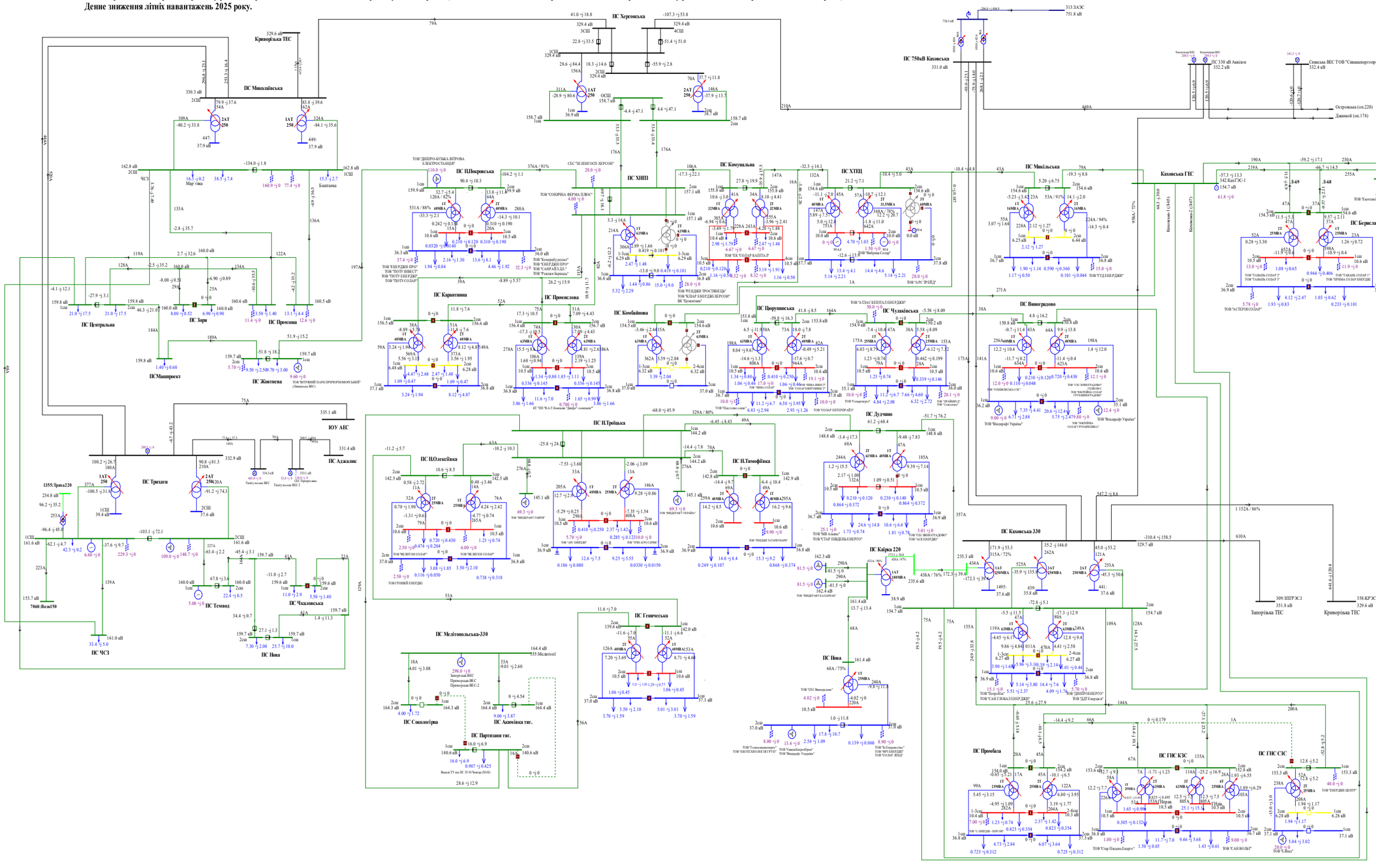
ПС Херсонська
ПС 750кВ Каховська
ПС 330 кВ Авангіон
Сиваська ВЕС ТОВ "Сивашенергопром"
Островська (оп.220)
Джанкой (оп.174)
Кривбаська ТЕС
ПС Миколаївська
ПС ЮУ АЕС
ПС Аджалик
ПС Трихати
ПС Центральна
ПС Зоря
ПС Промзона
ПС Маяк
ПС Миколаївська
ПС Ж'овтнева
ПС Каришгина
ПС Покровська
ПС ХНПЗ
ПС Комсомольська
ПС ХТЕЦ
ПС Промислова
ПС Комбайнова
ПС Ц'орупинська
ПС Чулаківська
ПС Виноградово
ПС Каховська ГЕС
ПС Каховська 330
ПС Берислав
ПС Нафтопровід
ПС Н.Троїцька
ПС Н.Олексіївка
ПС Н.Тимофіївка
ПС Дудчино
ПС Кайра 220
ПС Нова
ПС ЧСЗ
ПС Темвод
ПС Чкаловська
ПС Промбаза
ПС ГНС КЗС
ПС ГНС СЗС
ПС Генічеська
ПС Мелітопольська-330
ПС Сокологірка
ПС Акимівка тяг.
ПС Партизани тяг.
ТОВ "ДНІПРО-БУЗЬКА ВІТРОВА ЕЛЕКТРОСТАНЦІЯ"
СЕС "ЗЕЛЕНГОСП-ХЕРСОН"
ТОВ "СОНЯЧНА ФЕРМА ПЛЮС"
ТОВ "Комбурбудпласт"
ТОВ "ЕНЕРДЖІ ПРО"
ТОВ "СОНЯЧНА БАШТА"
ТОВ "ТЕРЕШКИ СОЛАР"
ТОВ "ТЕРЕШКИ СОЛАР 2"
ТОВ "ТАВАНЬ СОЛАР 2"
ТОВ "ТАВАНЬ СОЛАР 3"
ТОВ "ТРЕНД СОЛАР ІНВЕСТ"
ТОВ "ТРЕНД СОЛАР ІНВЕСТ 2"
ТОВ "ТРЕНД СОЛАР ІНВЕСТ 3"
ТОВ "ТРЕНД СОЛАР ІНВЕСТ 4"
ТОВ "ТРЕНД СОЛАР ІНВЕСТ 5"
ТОВ "ТРЕНД СОЛАР ІНВЕСТ 6"
ТОВ "ТРЕНД СОЛАР ІНВЕСТ 7"
ТОВ "ТРЕНД СОЛАР ІНВЕСТ 8"
ТОВ "ТРЕНД СОЛАР ІНВЕСТ 9"
ТОВ "ТРЕНД СОЛАР ІНВЕСТ

Схема 179. Аналіз ремонтного режиму роботи мережі 150кВ та вище Південного регіону ОЕС України (відключення ПЛ 150 кВ П.Покровська на ПС Жовтнева).
Вечірній максимум літніх навантажень 2025 року.

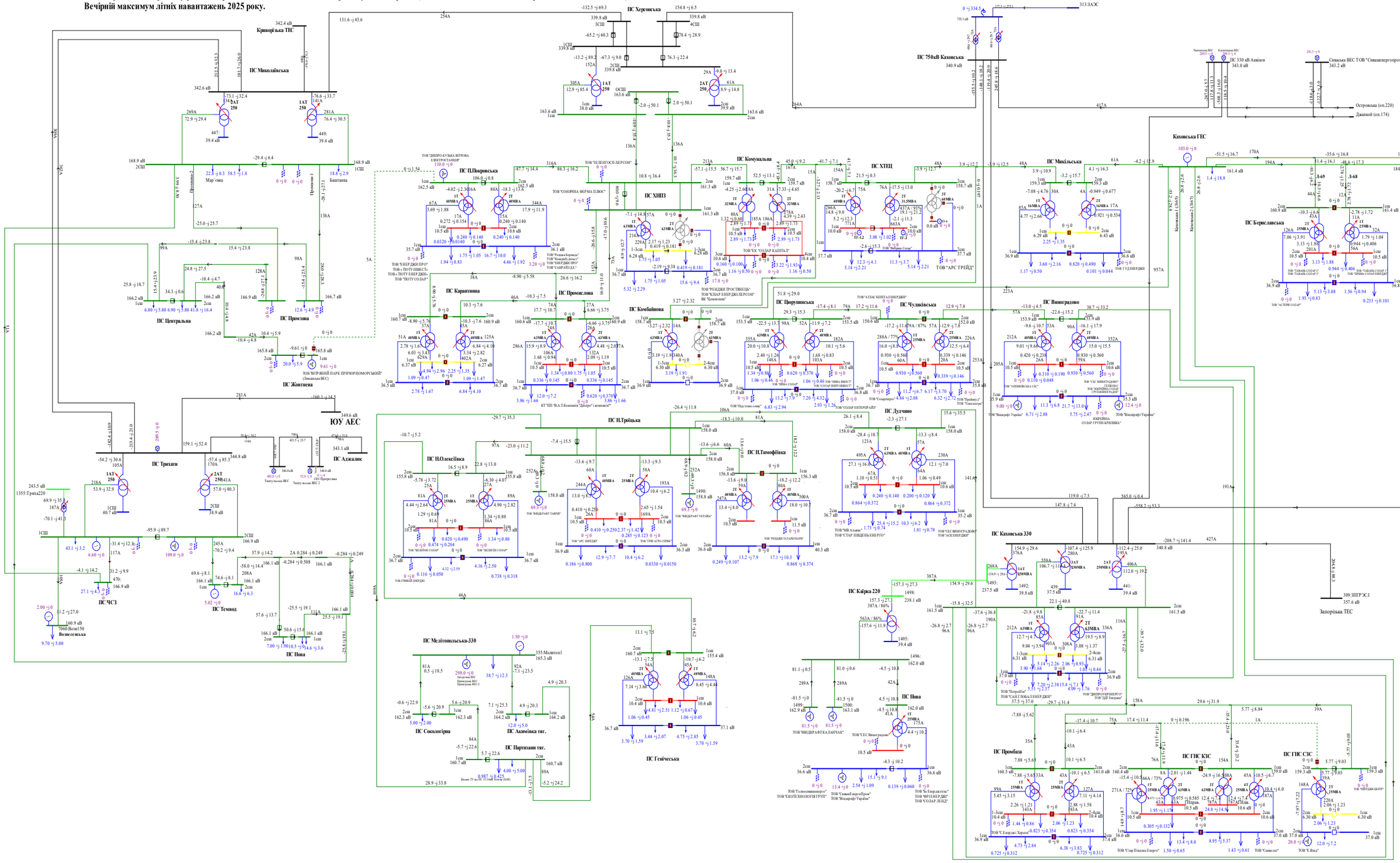

Схема 180. Аналіз ремонтного режиму роботи мережі 150кВ та вище Південного регіону ОЕС України (відключення ПЛ 150 кВ Комунальна на ПС ХНПЗ).
Вечірній максимум літніх навантажень 2025 року.

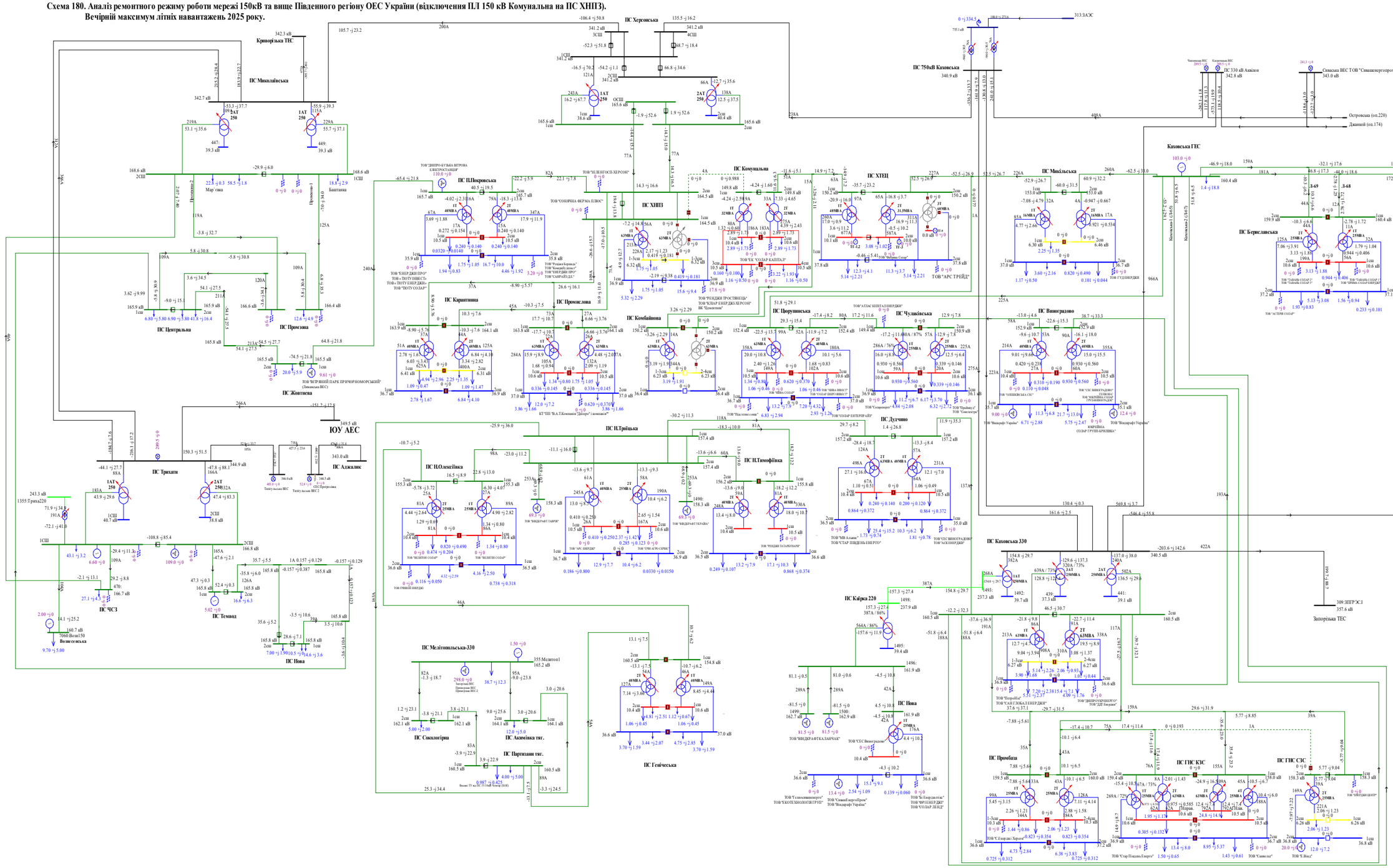

Схема 181. Аналіз ремонтного режиму роботи мережі 150кВ та вище Південного регіону ОЕС України (відключення ПЛ 150 кВ Микільська на Каховській ГЕС).
Вечірній максимум літніх навантажень 2025 року.

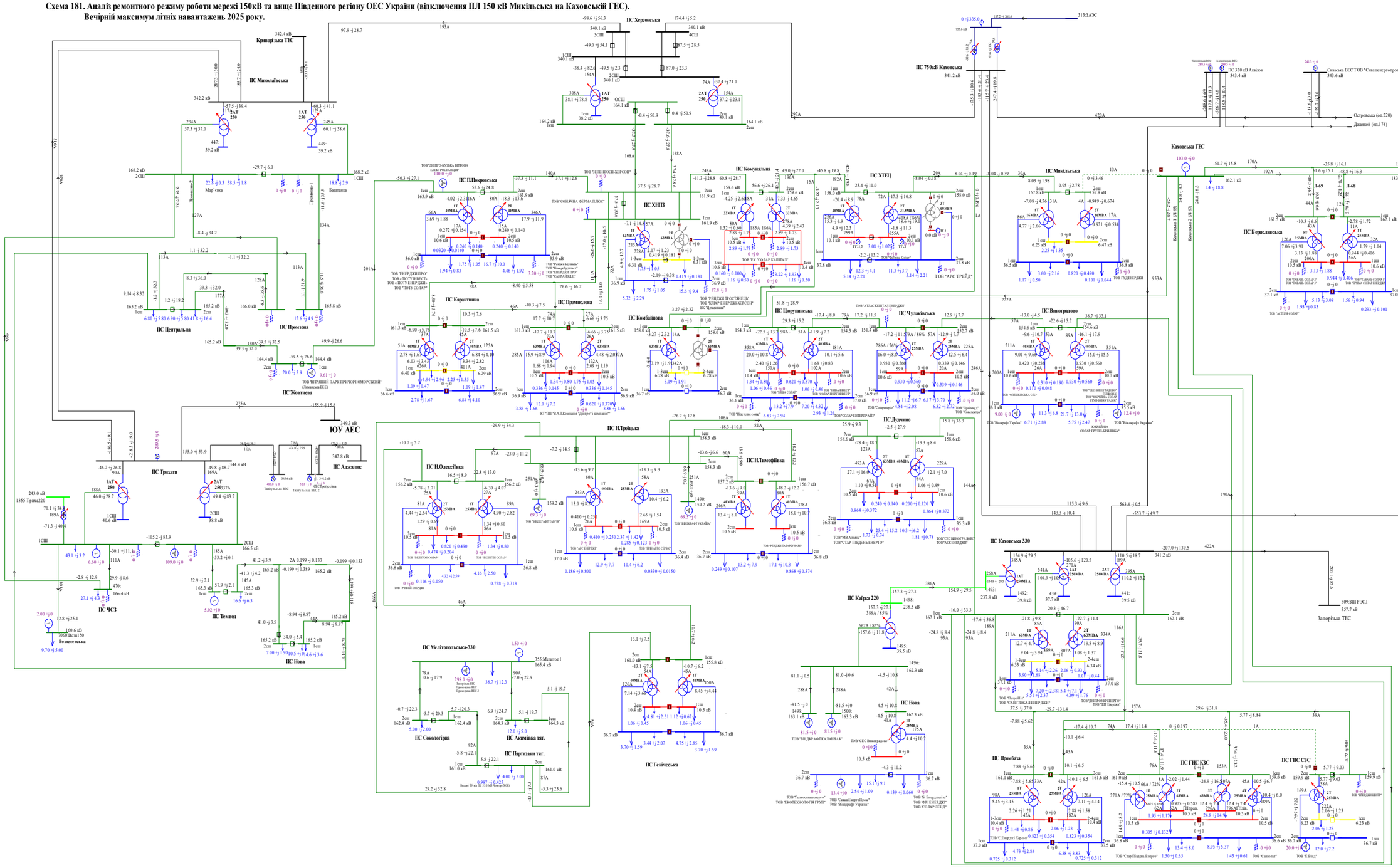

Схема 182. Аналіз ремонтного режиму роботи мережі 150кВ та вище Південного регіону ОЕС України (відключення ПЛ 150 кВ ХНПЗ-1, 2 на ПС Херсонська).
Вечірній максимум літніх навантажень 2025 року.

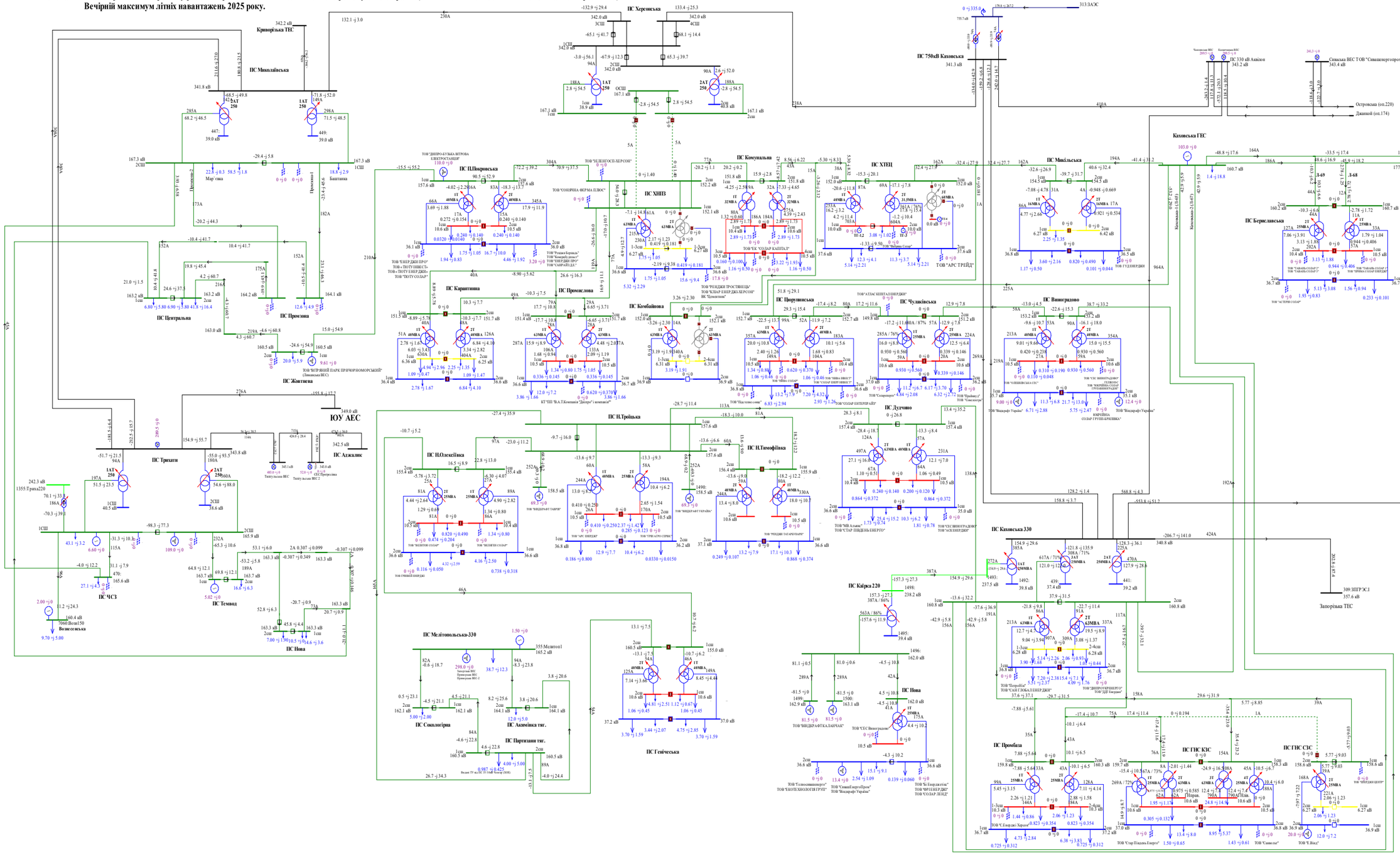

Схема 183. Аналіз ремонтного режиму роботи мережі 150кВ та вище Південного регіону ОЕС України (відключення ПЛ 150 кВ Виноградово на ПС Каховська 330).
Вечірній максимум літніх навантажень 2025 року.

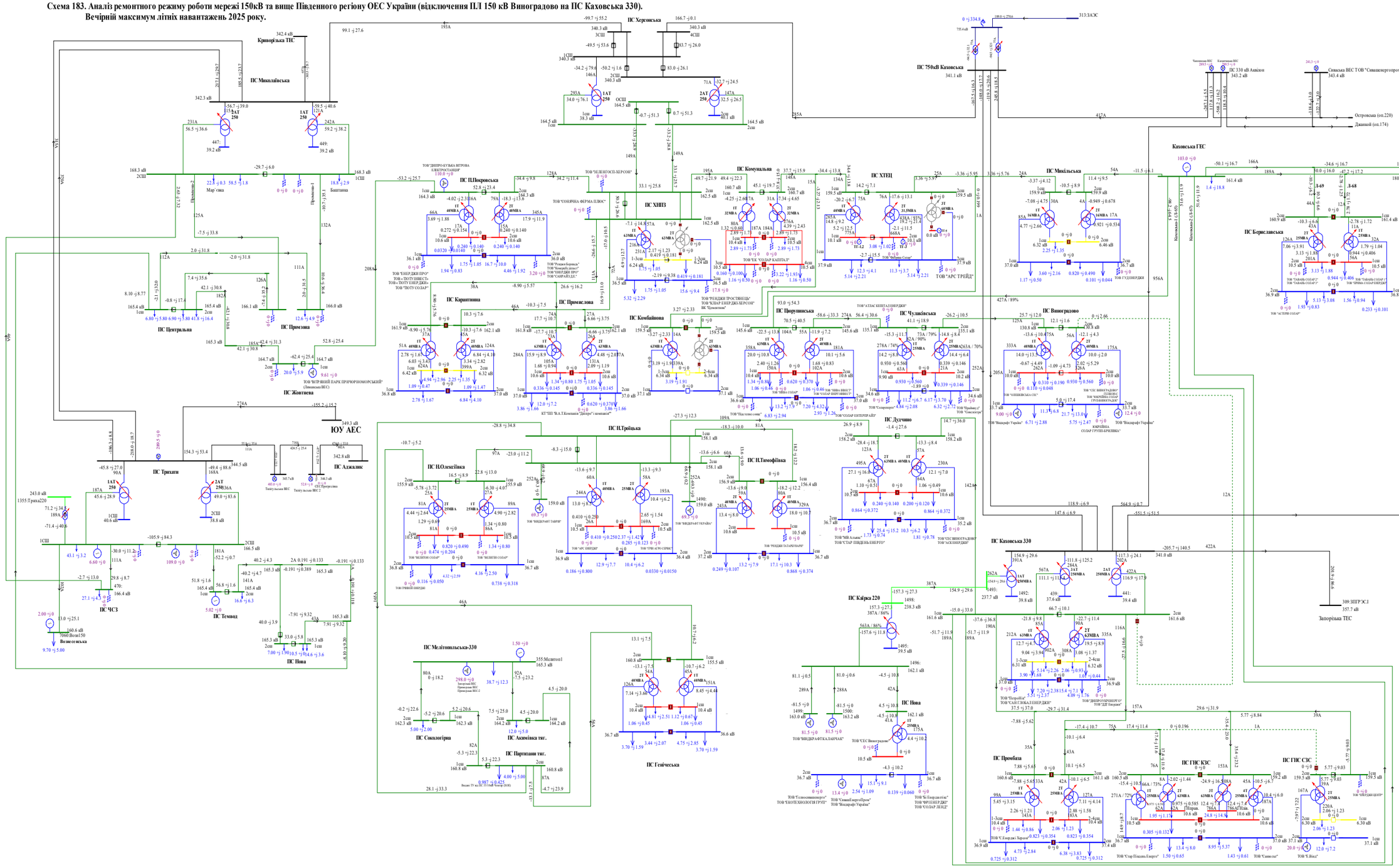

Схема 184. Аналіз ремонтного режиму роботи мережі 150кВ та вище Південного регіону ОЕС України (відключення ПЛ 150 кВ Дудчино на ПС Каховська 330).
Вечірній максимум літніх навантажень 2025 року.

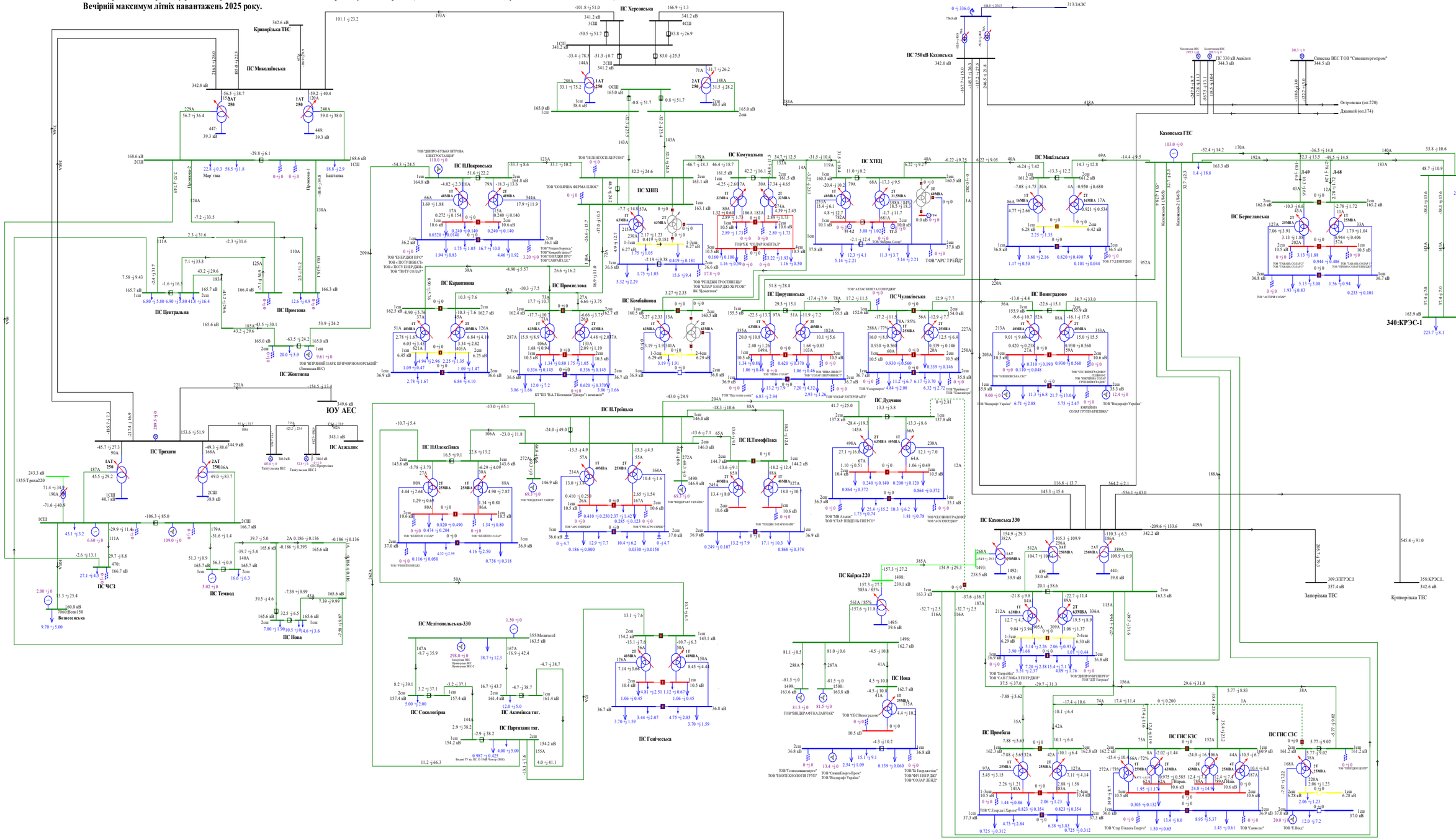

Схема 185. Аналіз ремонтного режиму роботи мережі 150кВ та вище Південного регіону ОЕС України (відключення ПЛ 150 кВ Н.Троїцьк на ПС Партизани).
Вечірній максимум літніх навантажень 2025 року.

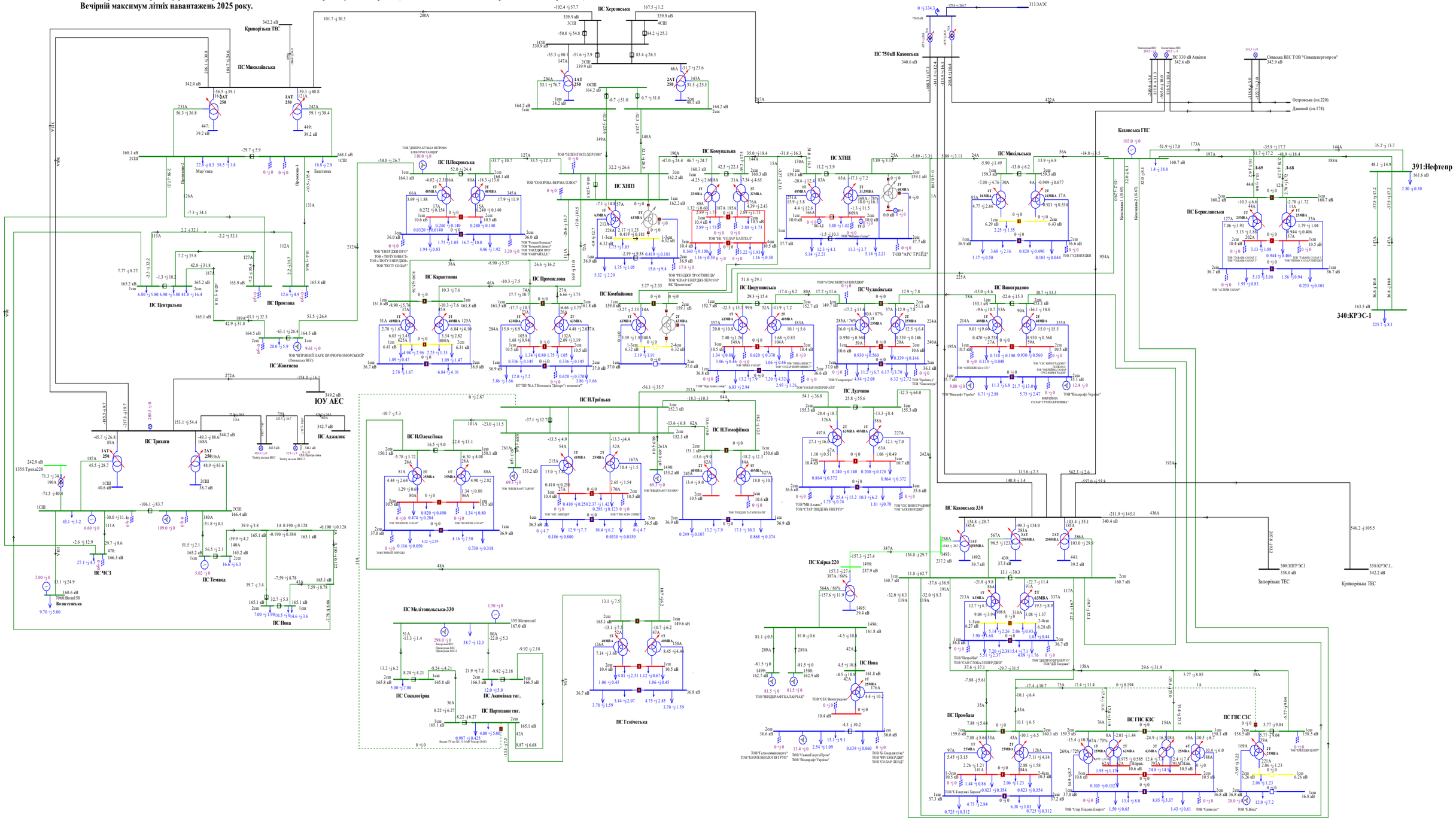

Схема 186. Аналіз ремонтно-аварійного режиму роботи мережі 150кВ та вище Південного регіону ОЕС України (відключення ЗАТ на ПС 330кВ «Каховська» при виведеному у ремонт 2АТ на ПС 330кВ «Каховська»).
Вечірній максимум літніх навантажень 2025 року.

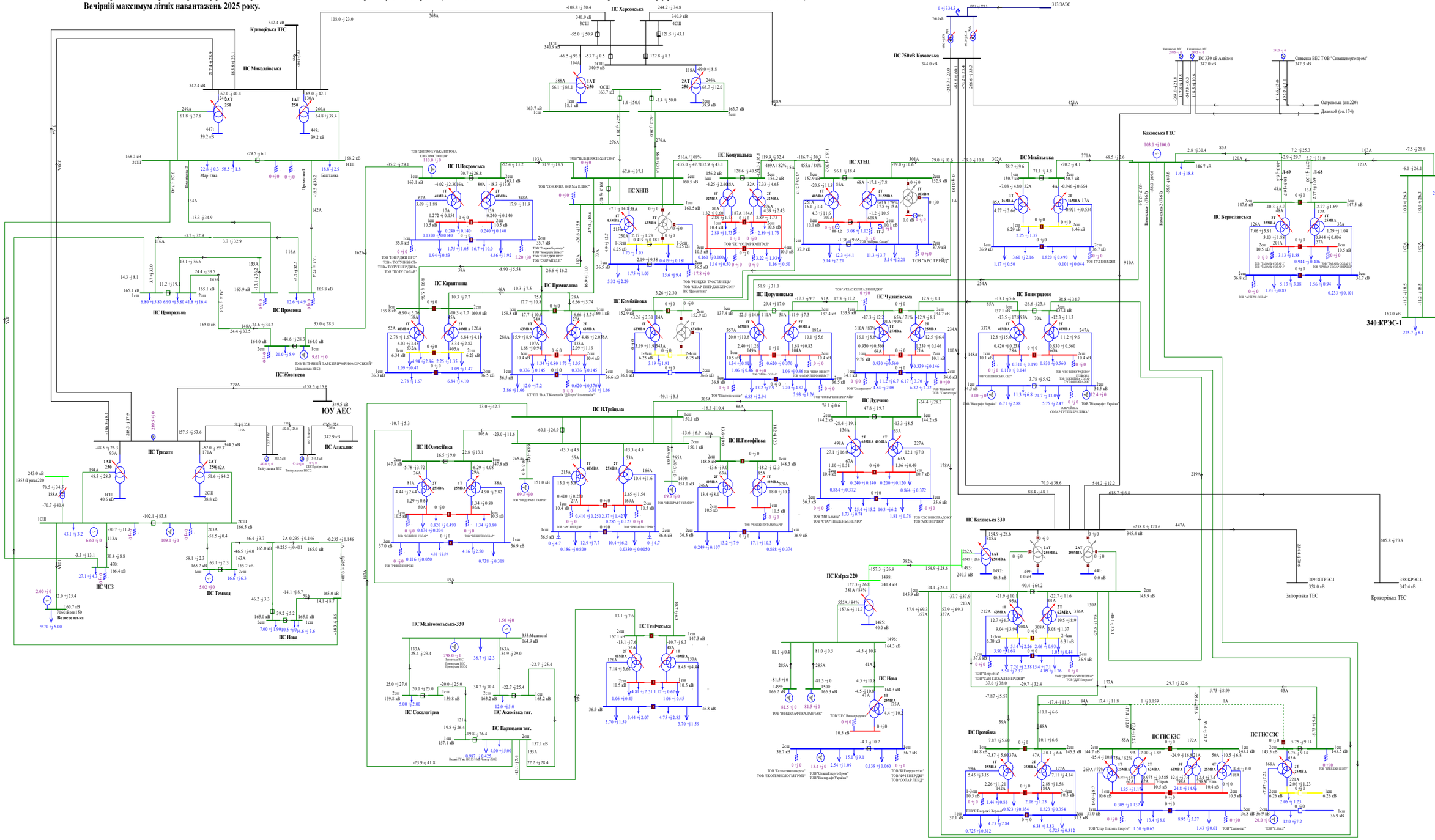

Схема 187. Аналіз ремонтно-аварійного режиму роботи мережі 150кВ та вище Південного регіону ОЕС України (відключення ПЛ 330 «Каховська 750 - Херсонська » при виведеній у ремонт ПЛ 330 «Трихати - Миколаївська»).
Вечірній максимум літніх навантажень 2025 року.

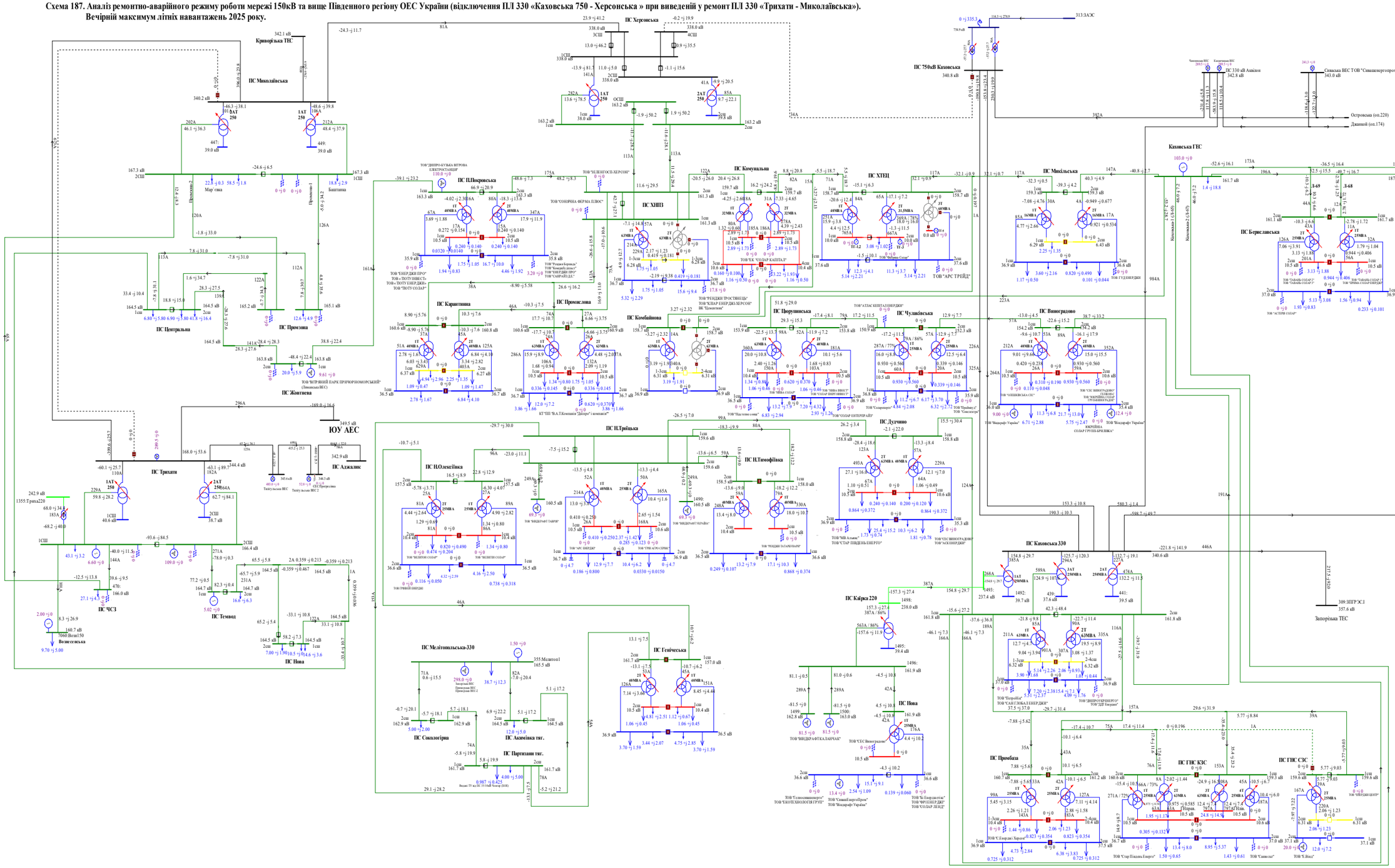

Схема 188. Аналіз ремонтно-аварійного режиму роботи мережі 150кВ та вище Південного регіону ОЕС України (відключення ПЛ 330 «Каховська - КрТЕС» при виведенні у ремонт ПЛ 330 «Каховська - ЗаТЕС»).
Вечірній максимум літніх навантажень 2025 року.

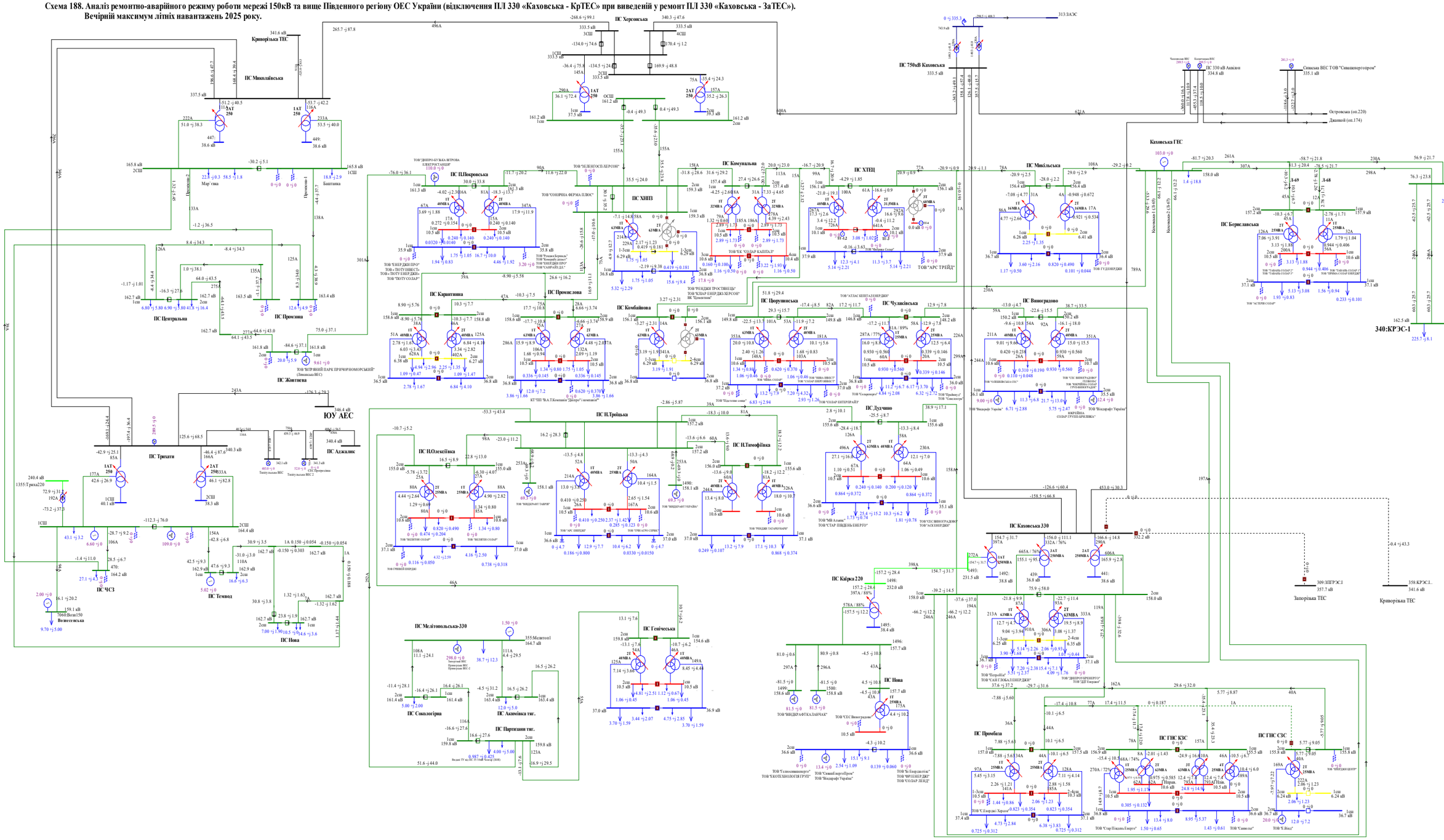
ПС Миколаївська
ПС Центральна
ПС Жовтнева
ПС Промінь
ПС Трихати
ПС Аджалик
ПС ЧСЗ
ПС Темвод
ПС Нова
ПС Херсонська
ПС Комунальна
ПС П.Покровська
ПС ХНПЗ
ПС Карантинна
ПС Промислова
ПС Комбайнова
ПС Н.Троїцька
ПС Н.Олексіївка
ПС Н.Тимофіївка
ПС Мелітопольська-330
ПС Сокологірна
ПС Акхимівка тяг.
ПС Партизанська тяг.
ПС Генічеська
ПС 750кВ Каховська
ПС ХТЕЦ
ПС Микільська
ПС Виноградово
ПС Чулаківська
ПС Дудчино
ПС Каховська 330
ПС Каїрська 220
ПС Промбаза
ПС ГНС КЗС
ПС ГНС СЗС
ПС Берилівська
ПС 330 кВ Аккіон
Каховська ГЕС
Каховська ПСГАЕС
Синівська ВЕС ТОВ "Синашенергопром"
Острозька (оп.220)
Джанкой (оп.174)
Кримська ВЕС
Кам'янська ВЕС
Кам'янська ТЕС
Запорізька ТЕС
Криворізька ТЕС
391:Нефтепр
340:КРЭС-1
313:ЗАЭС
ЮУ АЕС
Вознесенська
Криворізька ТЕС
ТОВ "ДНІПРО-КУЖКА ІНТРОНА ЕЛЕКТРОСТАНЦІЯ"
ТОВ "ЧЕЛЕНГОСП-ХЕРСОН"
ТОВ "СОНЯЧНА ФЕРМА ІЛЬОЧ"
ТОВ "ТЕНДЖІ ПРО"
ТОВ "ПОТУ ЕНЕРДЖІ"
ТОВ "ВІТРЯНИЙ ПАРК ПРИЧОРНОМОРСЬКИЙ" (Запасна ВЕС)
ТОВ "ЕНЕРДЖІ ПРО"
ТОВ "ЕНЕРДЖІ ДЕ"
ТОВ "ЕК "СОЛАР КАПІТАЛ"
ТОВ "РЕНДЖІ ПРОСПЕКТ"
ТОВ "СОЛАР ЕНЕРДЖІ ХЕРСОН"
ТОВ "ВІНДЕКРАФТ ТАВРІЯ"
ТОВ "ВІНДЕКРАФТ УКРАЇНА"
ТОВ "АРС ЕНЕРДЖІ"
ТОВ "ТРИ АРГО СЕРВІС"
ТОВ "ЯНЕЛІЯ СОЛАР"
ТОВ "ЯНЕЛІЯ СОЛАР"
ТОВ "ЯНЕЛІЯ СОЛАР"
ТОВ "ГЕРМЕС ЕНЕРДЖІ"
ТОВ "ЯНЕЛІЯ СОЛАР"
ТОВ "ЯНЕЛІЯ СОЛАР"
ТОВ "ЯНЕЛІЯ СОЛАР

Схема 189. Аналіз ремонтно-аварійного режиму роботи мережі 150кВ та вище Південного регіону ОЕС України (відключення ПЛ 330 «Каховська 750 – Каховська 2» при виведенні у ремонт ПЛ 330«Каховська 750 – Каховська 1»).
Вечірній максимум літніх навантажень 2025 року.

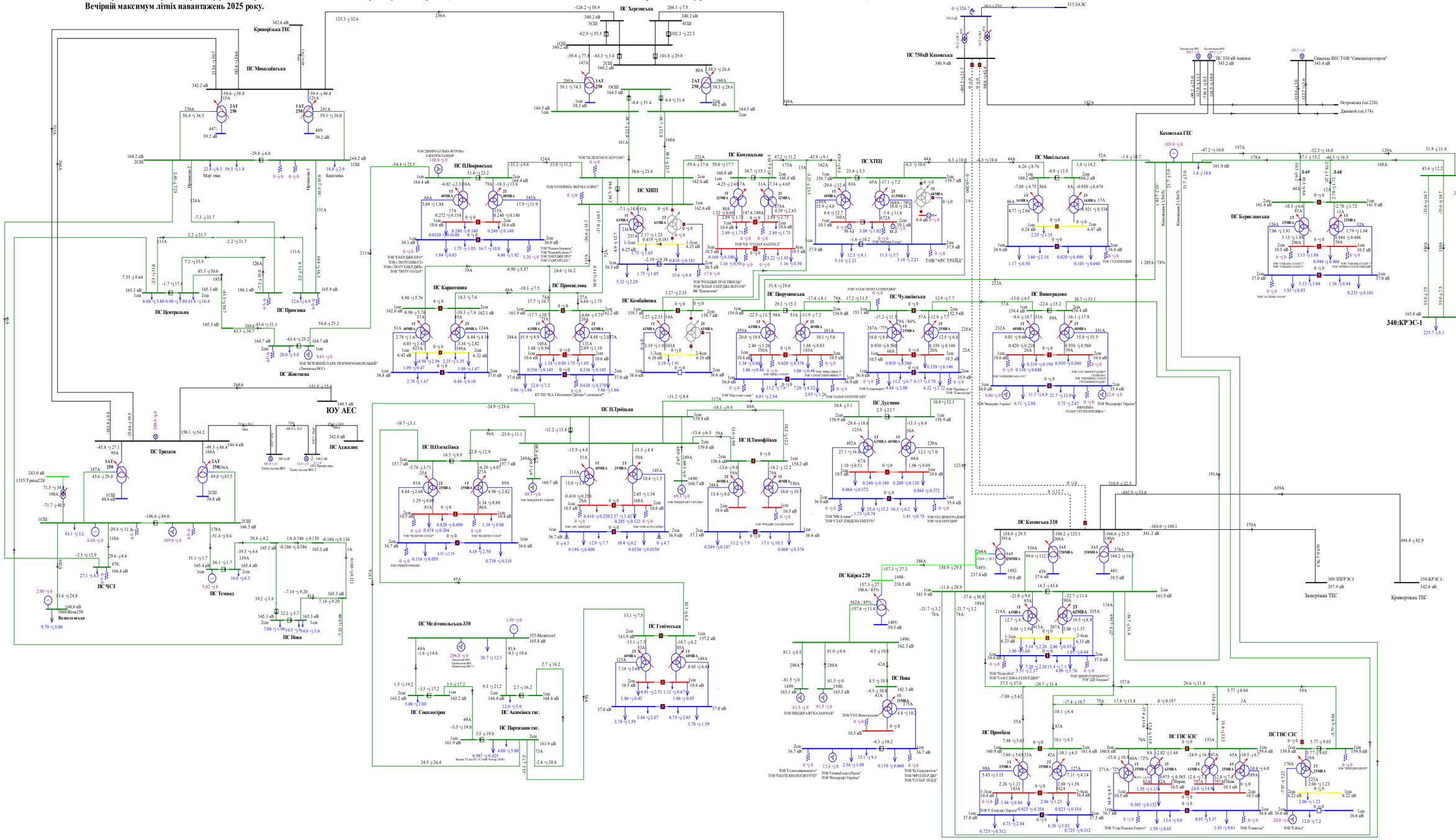

Схема 190. Аналіз ремонтно-аварійного режиму роботи мережі 150кВ та вище Південного регіону ОЕС України (відключення ПЛ 330 «Каховська 750 - Херсонська» при виведенні у ремонт ПЛ 330 «Каховська - КрТЕС»).
Вечірній максимум літніх навантажень 2025 року.

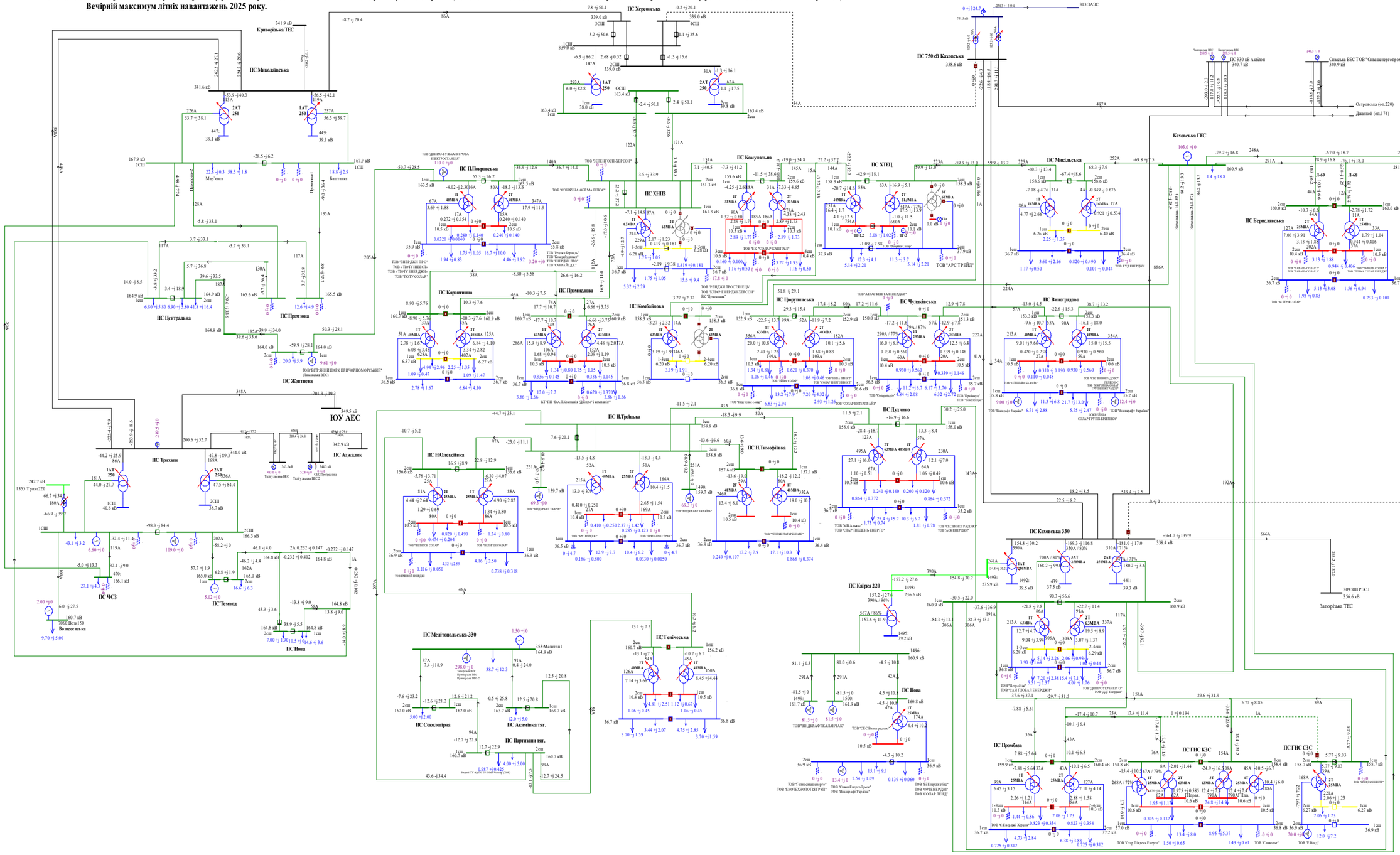

Схема 191. Аналіз ремонтно-аварійного режиму роботи мережі 150кВ та вище Південного регіону ОЕС України (відключення ПЛ 150 «Каховська – Каховська ГЕС 2» при виведеній у ремонт ПЛ 150 «Каховська – Каховська ГЕС 1»).
Вечірній максимум літніх навантажень 2025 року.

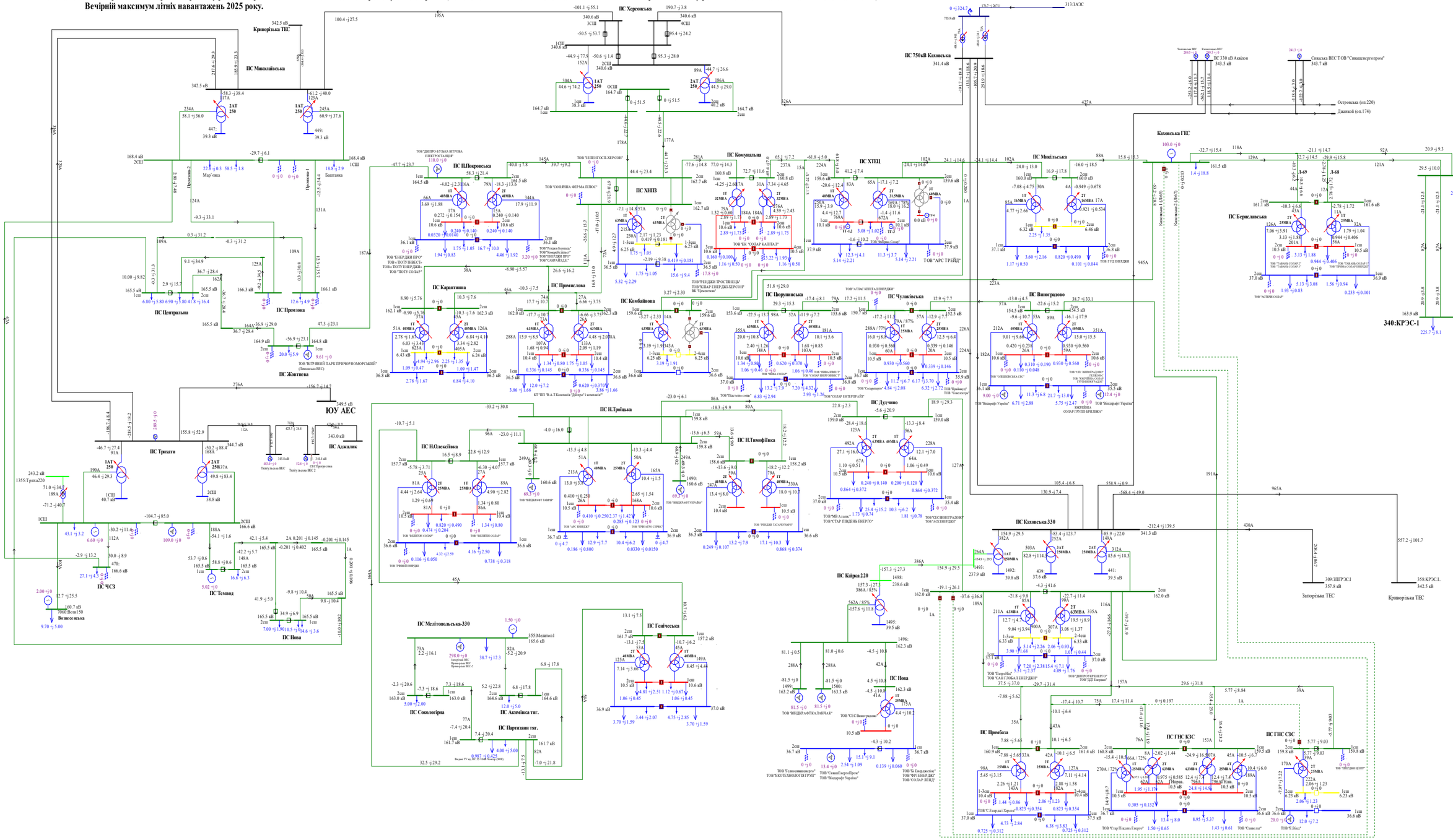

Схема 192. Аналіз ремонтно-аварійного режиму роботи мережі 150кВ та вище Південного регіону ОЕС України (відключення ПЛ 150 «Партизани – Н.Троїцьк» при виведеному у ремонт 2АТ на ПС 330кВ «Каховська»).
Вечірній максимум літніх навантажень 2025 року.

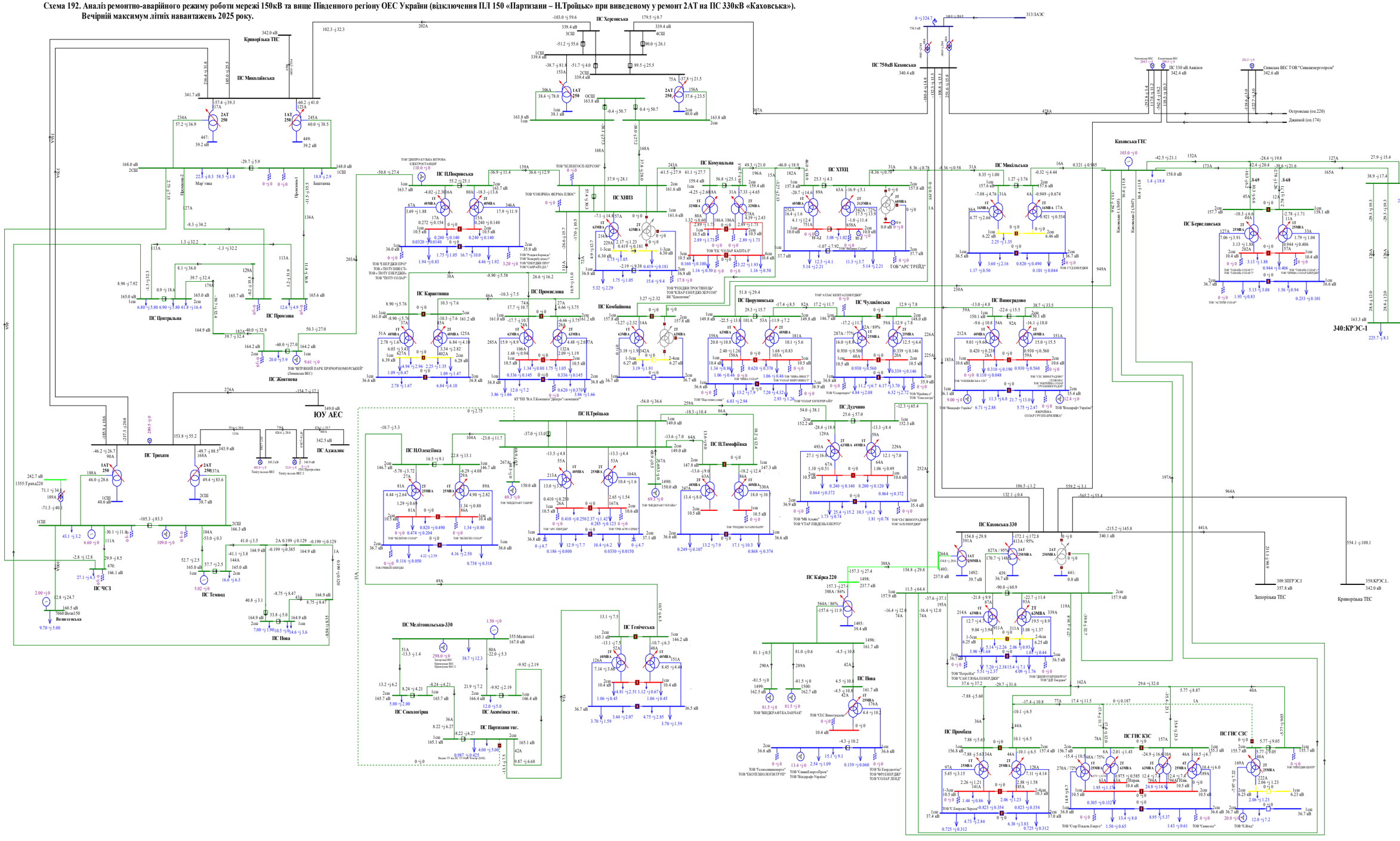

Схема 193. Аналіз ремонтно-аварійного режиму роботи мережі 150кВ та вище Південного регіону ОЕС України (відключення 2СШ-330 на ПС 330 «Каховська» при виведеній у ремонт 1СШ-330 на ПС 330кВ «Каховська»).

Вечірній максимум літніх навантажень 2025 року.

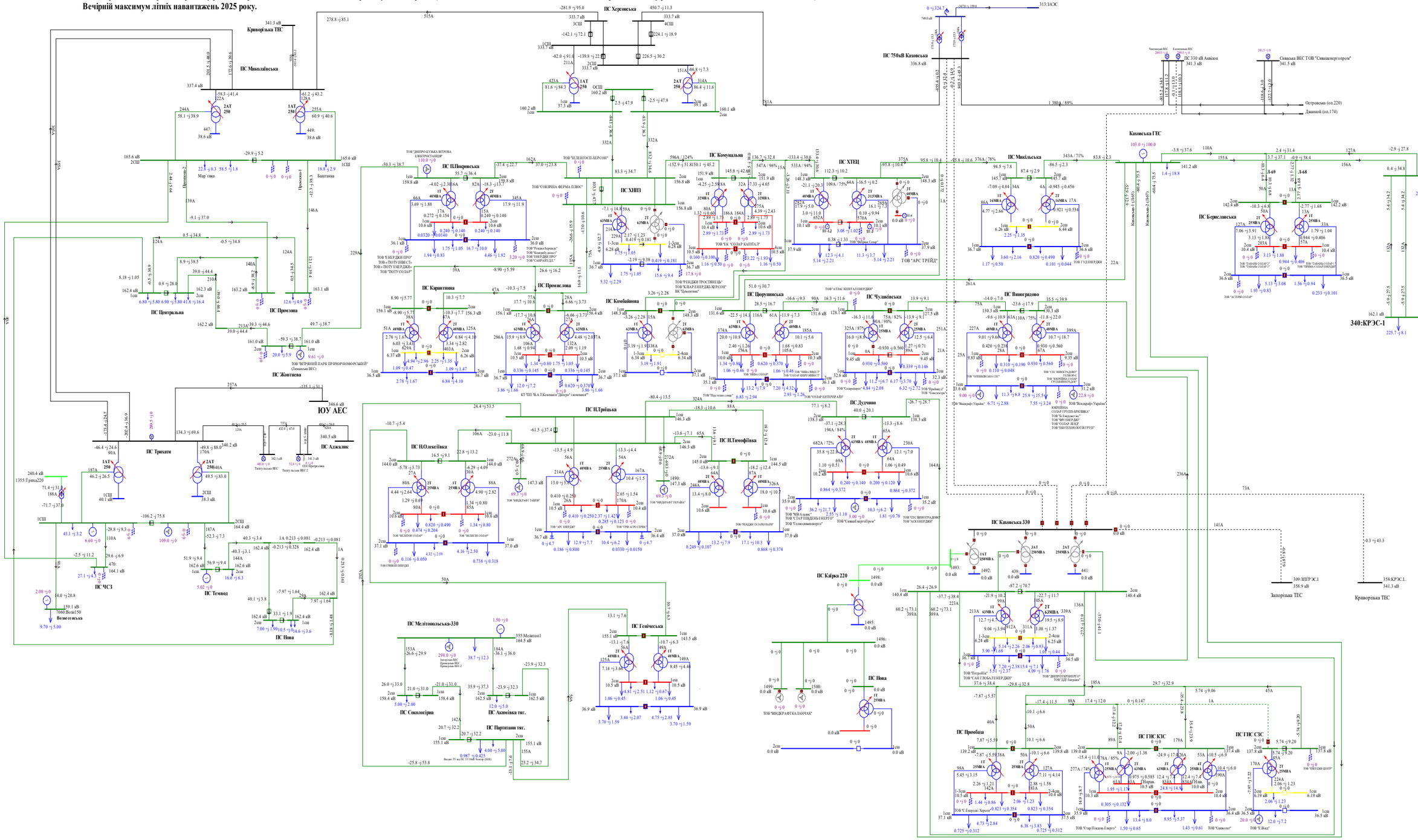

Схема 194. Аналіз ремонтно-аварійного режиму роботи мережі 150кВ та вище Південного регіону ОЕС України (відключення 2АТ на ПС 330кВ «Каховська» при виведеній у ремонт ПЛ 150 «Каховська ГЕС - Микільська»).
Вечірній максимум літніх навантажень 2025 року.

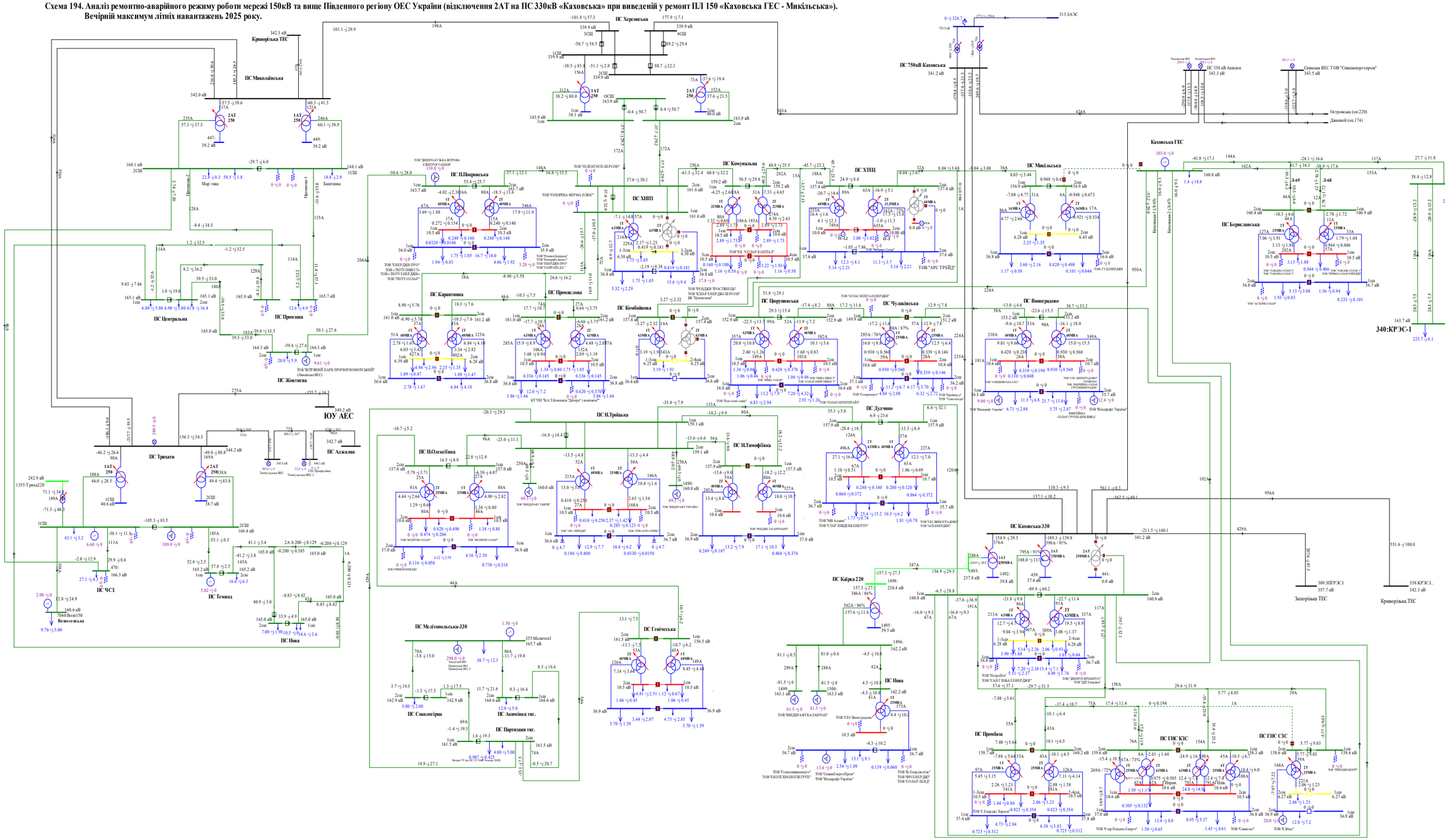
ПС Миколаївська
ПС Криворізька ТЕС
ПС Центральна
ПС Промінь
ПС Жовтнева
ПС Трихати
ПС Аджалик
ЮУ АЕС
ПС Каховська 330
ПС Каховська ГЕС
ПС Каховська 750кВ
ПС Синельникове
ПС Запорізька ТЕС
ПС Кривбасенерго
ПС Покровська
ПС Карантинна
ПС Сокологірка
ПС Мелітопольська-330
ПС Нова
ПС Чумаки
ПС Олексіївка
ПС Троїцька
ПС Комунальна
ПС ХНПЗ
ПС Промислова
ПС Комбайнова
ПС Акимівка тяг.
ПС Партизанська тяг.
ПС Геническа
ПС Тимофіївка
ПС Дудчино
ПС Кайсра 220
ПС Берегівська
ПС Темвод
ПС ЧСЗ
ПС Херсонська
ПС Микільська
ПС ХТЕЦ
ПС Виноградово
ПС Чулаківська
ПС Іванівська
ПС Промбаза
ПС ГНС КЗС
ПС ГНС СЗС
391:Нефтепр
340:КРЭС-1
309:ЗПГРЭС1
358:КРЭС1..
ТОВ "ДНІПРО-КУЖКА ІНТРОНА ЕЛЕКТРОСТАНЦІЯ"
ТОВ "СОНЯЧНА ФЕРМА ІЛЬЮС"
ТОВ "ЕНЕРДЖІ ПРО"
ТОВ "ТЕК "СОЛАР КАПІТАЛ"
ТОВ "ФАБРИКА Солар"
ТОВ "ГУДЗІНЕРДЖІ"
ТОВ "ТАВАНЬ СОЛАР 2"
ТОВ "ТАВАНЬ СОЛАР"
ТОВ "ТАВАНЬ СОЛАР 3"
ТОВ "ПРИМА СОЛАР ЕНЕРДЖІ"
ТОВ "АСТРІЯ СОЛАР"
ТОВ "ВІТРЯНИЙ ПАРК ПРИЧОРНОМОРСЬКИЙ" (Запорізька ВЕС)
ТОВ "ЕНЕРДЖІ ПРОСВІТНИЦЬ"
ТОВ "КЛІНР ЕНЕРДЖІ ХЕРСОН"
ТОВ "АТЛАС КЕПІТАЛ ЕНЕРДЖІ"
ТОВ "Фабрика Солар"
ТОВ "ЧИВА ІНВЕСТ"
ТОВ "СОЛАР ЕНЕРГОІНВЕСТ"
ТОВ "Сонцеворот"
ТОВ "Пшеничне"
ТОВ "Сонцеворот"
ТОВ "Вінкерофф Україна"
ТОВ "ЧС ВИНОГРАДІВКА"
ТОВ "ЧИЧИРКІНСЬКА ССТ"
ТОВ "ЧИЧИРКІНСЬКА ГРУПА ПІДПРИЄМСТВ ГРУПА ПОВНА ГРУПА"
ТОВ "ЮКРАЇНА СОЛАР ГРУПП-ІРПЕНЬ"
ТОВ "Сонцеворот"
ТОВ "Вінкерофф Україна"
ТОВ "Пшеничне"
ТОВ "Сонцеворот"
ТОВ "ЕКОТЕХНОЛОГІЯ ГРУП"
ТОВ "СтанкоЕнергоПром"
ТОВ "Вольтраф Україна"
ТОВ "Ві Ен Дж Кепітал"
ТОВ "ФРІ ЕНЕРДЖІ"
ТОВ "СОЛАР ЛЕНД"
ТОВ "МВ Атланс"
ТОВ "СТАР ПІВДЕНЬ ЕНЕРГО"
ТОВ "ЧЕС ВИНОГРАДІВКА"
ТОВ "АСК ЕНЕРДЖІ"
ТОВ "Сан Глоба Енерджі"
ТОВ "ДТЕК Енергія"
ТОВ "Старт Південь Енерго"
ТОВ "Самолли"
ТОВ "Е Вінд"
ТОВ "ВІНДЕНЕРДЖІ ЦЕНТР"
ТОВ "ВІНДКРАФТ КАЛАЧАХ"
ТОВ "ВІНДКРАФТ ТАВРІЯ"
ТОВ "ВІНДКРАФТ УКРАЇНА"
ТОВ "ЗЕЛЕНІ СОЛАР"
ТОВ "ЗЕЛЕНІ СОЛАР"
ТОВ "ЗЕЛЕНІ СОЛАР"
ТОВ "ГРЕЙНІЙ ЕНЕРДЖІ"
ТОВ "ЧАС ЕНЕРДЖІ"
ТОВ "ТРИ АЛЬФА СЕРВІС"
ТОВ "ФРІДЖІ ТАГАРОГЗАРІ"
ТОВ "ЕНЕРДЖІ ТАГАРОГЗАРІ"
ТОВ "ТЕХНОСОЛАР ЕНЕРДЖІ"
ТОВ "ЕНЕРДЖІ ПРО"
ТОВ "ТЮТУ ЕНЕРДЖІ"
ТОВ "ТЮТУ СОЛАР"
ТОВ "Ротація Борщів"
ТОВ "ЕНЕРДЖІ ПРО"
ТОВ "ЕНЕРДЖІ ДЕ"
ТОВ "ХАВАРІ ДЕ"
ТОВ "ЕНЕРДЖІ ПРО"
ТОВ "ТЮТУ ЕНЕРДЖІ"
ТОВ "ТЮТУ СОЛАР

Схема 195. Аналіз ремонтно-аварійного режиму роботи мережі 150кВ та вище Південного регіону ОЕС України (відключення ПЛ 150кВ «Мелітопольська - Акимівка») при виведеній у ремонт ПЛ 150 «Мелітопольська - Сокологірна»).
Вечірній максимум літніх навантажень 2025 року.

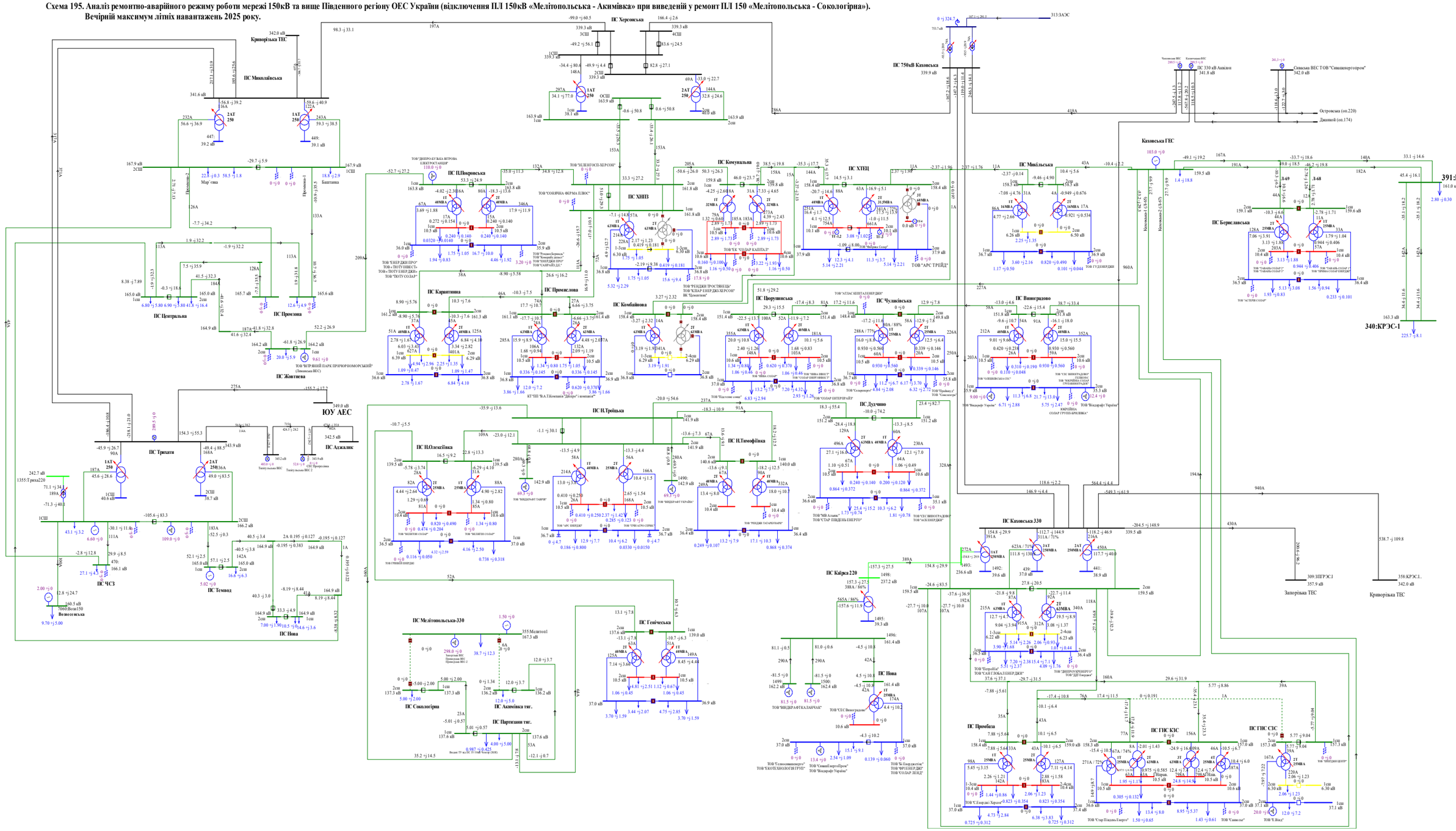

Схема 196. Аналіз ремонтно-аварійного режиму роботи мережі 150кВ та вище Південного регіону ОЕС України(відключення ПЛ 150кВ «Партизани -Акимівка» при виведеній у ремонт ПЛ 150 «Партизани — Сокологірна»).

Вечірній максимум літніх навантажень 2025 року.

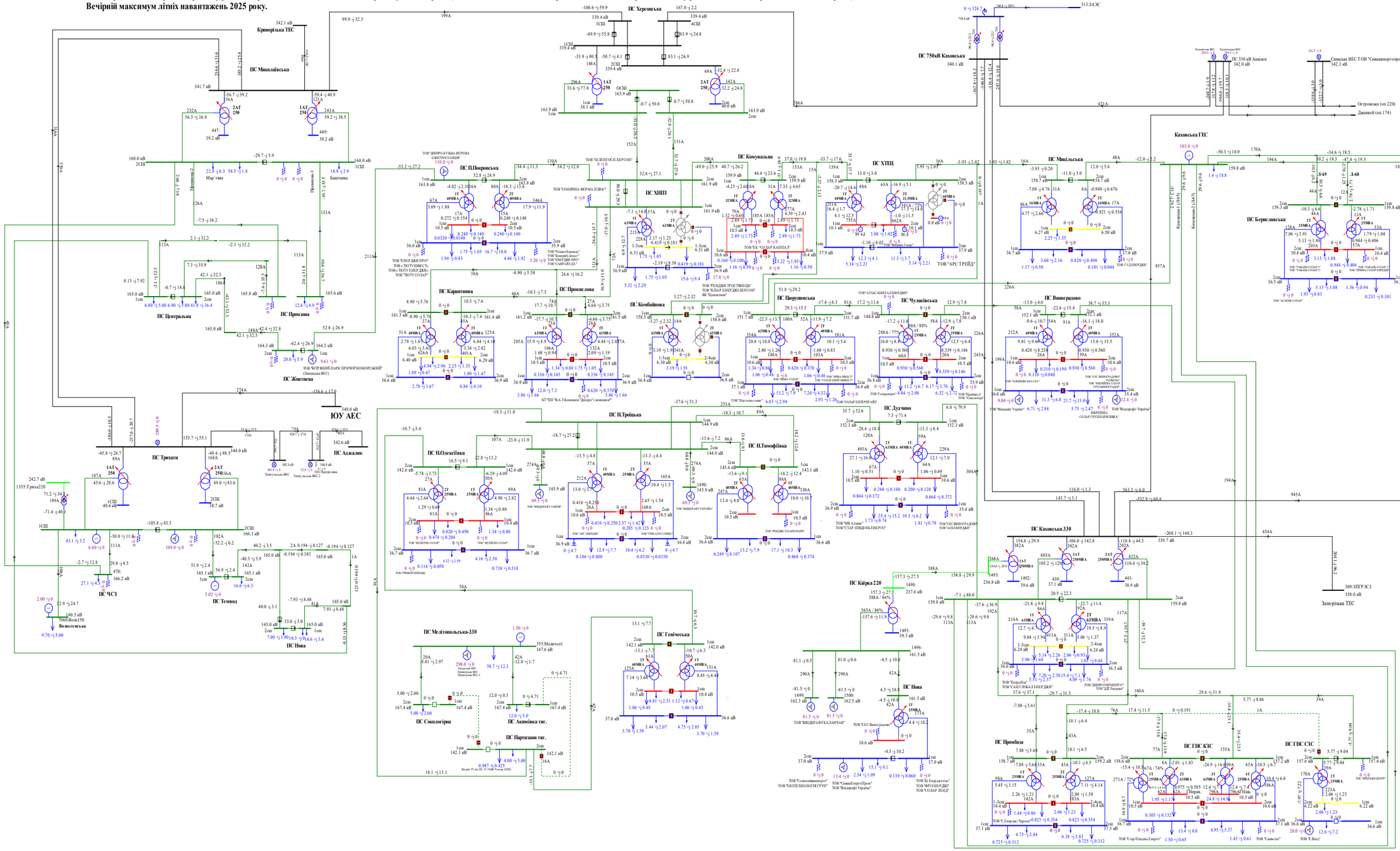
ПС Херсонська
ПС 750кВ Каховська
ПС Миколаївська
Криворізька ТЕС
ПС Центральна
ПС Промзона
ПС Жовтнева
ПС Трихати
ПС Аджалик
ЮУ АЕС
ПС Веселинівська
ПС ЧСЗ
ПС Темвод
ПС Нова
ПС П.Покровська
ПС ХНПЗ
ПС Комунальна
ПС ХТЕЦ
ПС Миколаївська
ПС Карантинна
ПС Промислова
ПС Комбайнова
ПС Чудиківська
ПС Виноградово
ПС Н.Троїцька
ПС Н.Олексіївка
ПС Н.Тимофіївка
ПС Дудчино
ПС Каховська 330
ПС Мелітопольська-330
ПС Сокологірна
ПС Акимівка тяг.
ПС Партизани тяг.
ПС Генічеська
ПС Каїрська 220
ПС Промбаза
ПС ГНС КЗС
ПС ГНС СЗС
Каховська ГЕС
ПС Берегівська
ПС Іванівська
ПС Дніпрорудненська
ПС Запорізька
ПС Вільногірська
ПС Кам'янська
ПС Дніпровська
ПС Каховська
ПС Таврійська
ПС Новотроїцька
ПС Мелітопольська
ПС Каховська
ПС Каховська
ПС Кахов

Схема 197. Аналіз ремонтного режиму роботи мережі 150кВ та вище Південного регіону ОЕС України (відключення ПЛ 150 кВ П.Покровська на ПС Жовтнева).
Денне зниження зимових навантажень 2025 року.

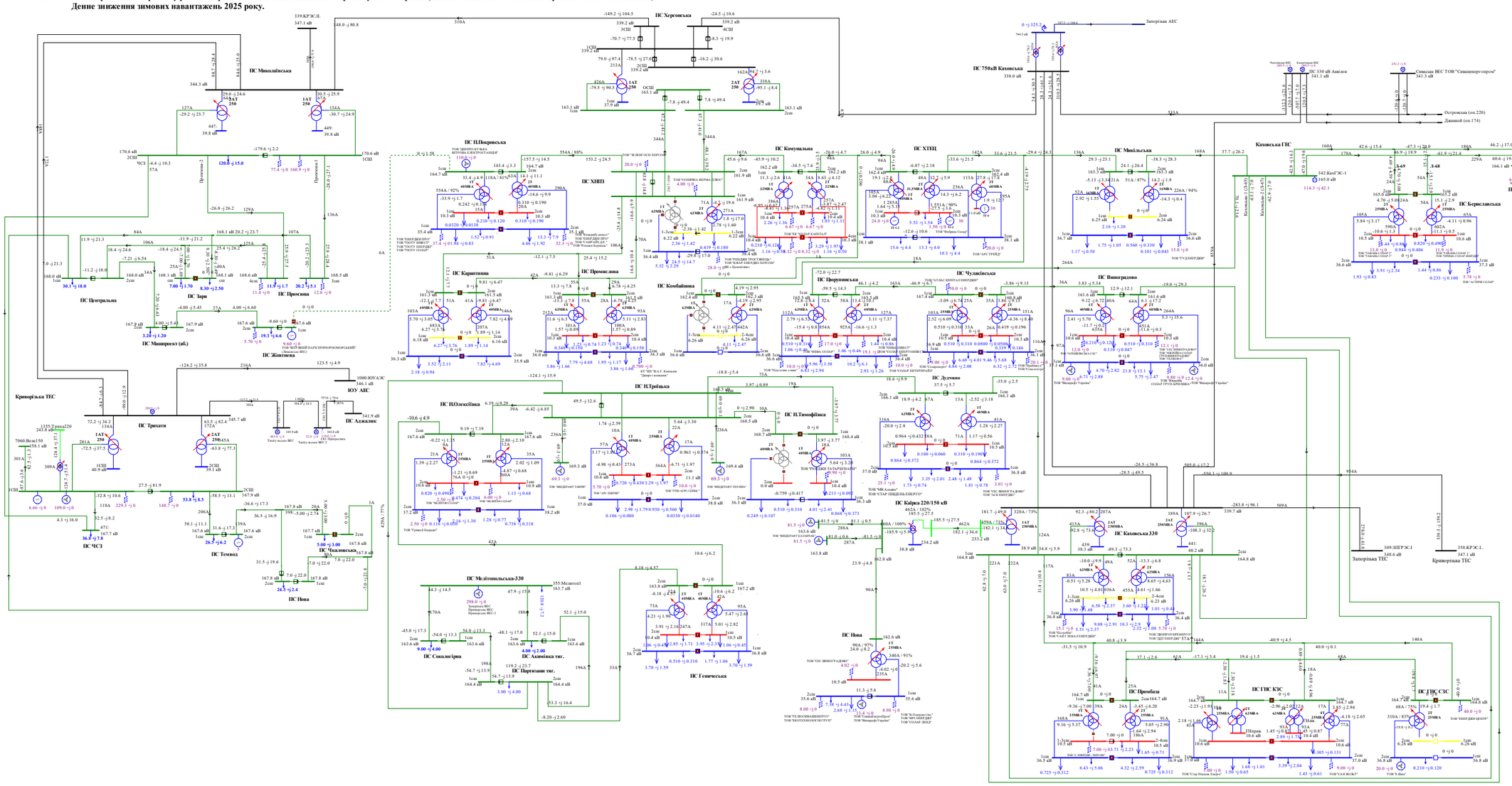

Схема 198.Аналіз ремонтного режиму роботи мережі 150кВ та вище Південного регіону ОЕС України (відключення ПЛ 150 кВ Комунальна на ПС ХНПЗ).
Денне зниження зимових навантажень 2025 року.

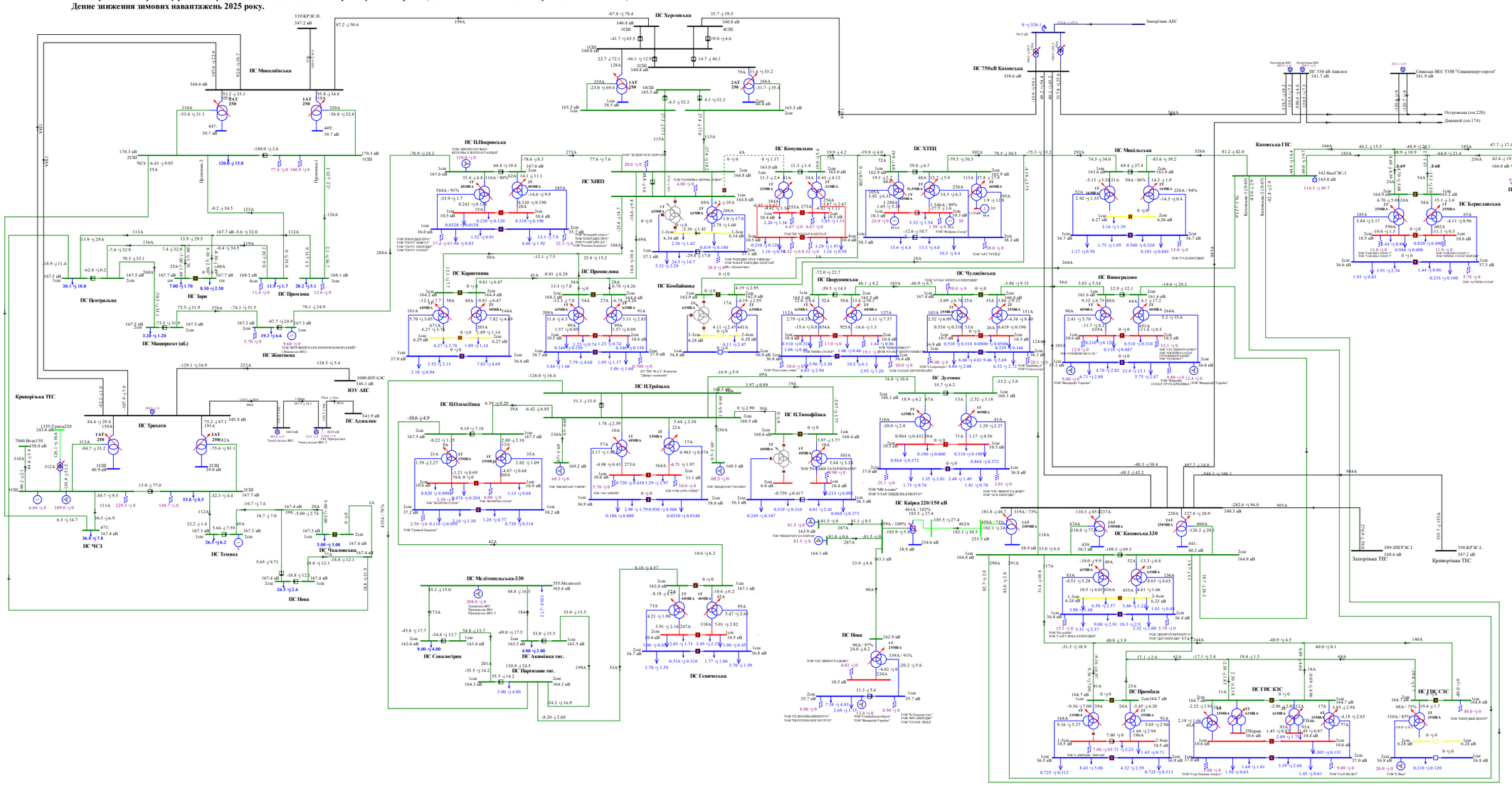

Схема 199.Аналіз ремонтного режиму роботи мережі 150кВ та вище Південного регіону ОЕС України (відключення ПЛ 150 кВ Микільська на Каховській ГЕС).
Денне зниження зимових навантажень 2025 року.

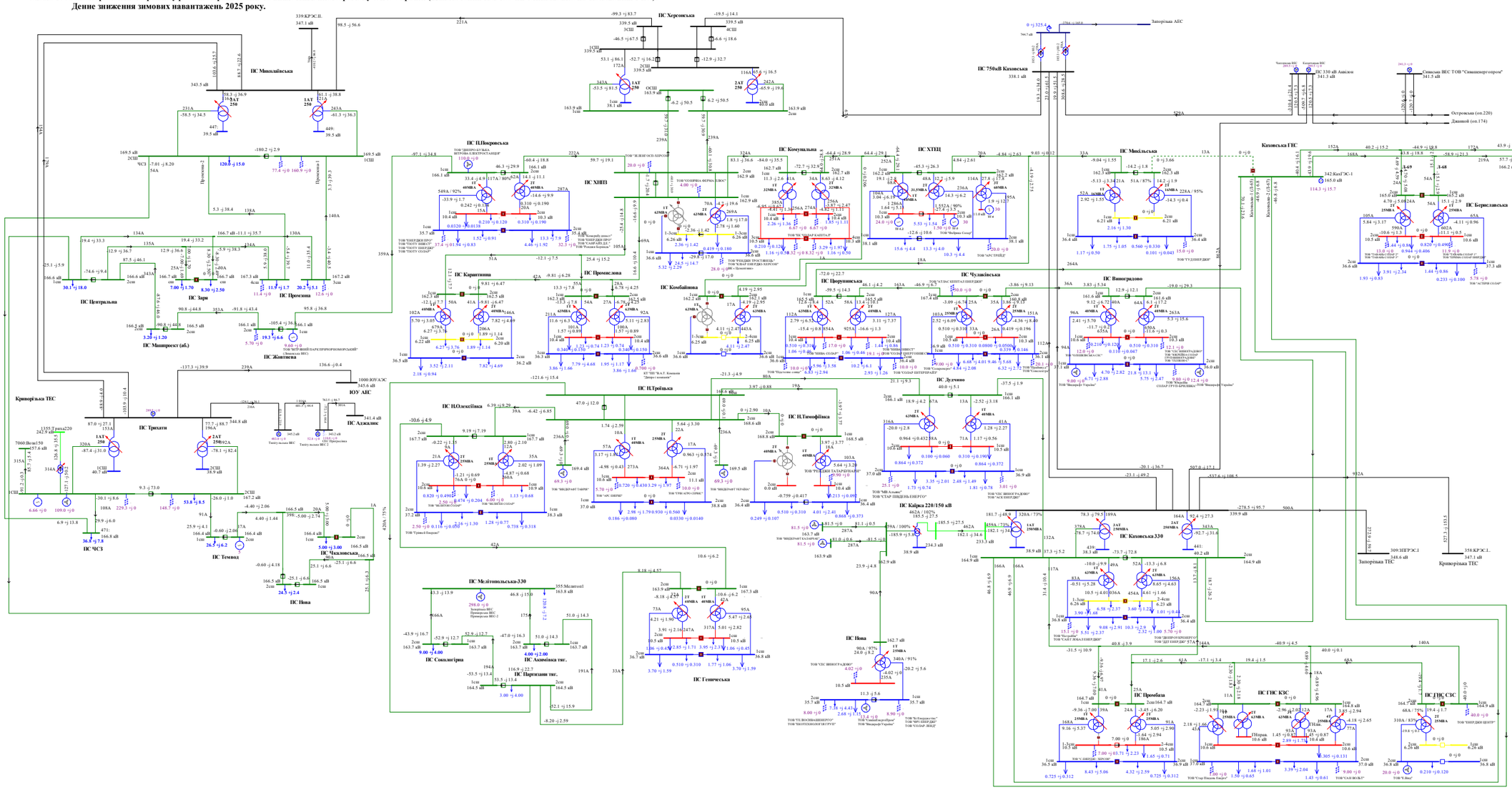
ПС Миколаївська
ПС Херсонська
ПС 750кВ Каховська
Запорізька АЕС
ПС 330 кВ Авангард
Сіваська ВЕС ТОВ "Сівашенергопром"
Каховська ГЕС
ПС Інфотрофік
ПС Берисласька
ПС Центральна
ПС Зоря
ПС Промінь
ПС Маяк
ПС Жовтнева
ПС Таврійська
ПС Каланчак
ПС Комунальна
ПС ХТЕЦ
ПС Микільська
ПС Виноградово
ПС Кіровоградська
ПС Ковалівська
ПС Кіровоградська
ПС Кіровоградська
ПС Кіровоград

Схема 200. Аналіз ремонтного режиму роботи мережі 150кВ та вище Південного регіону ОЕС України (відключення ПЛ 150 кВ ХНПЗ-1, 2 на ПС Херсонська).
Денне зниження зимових навантажень 2025 року.

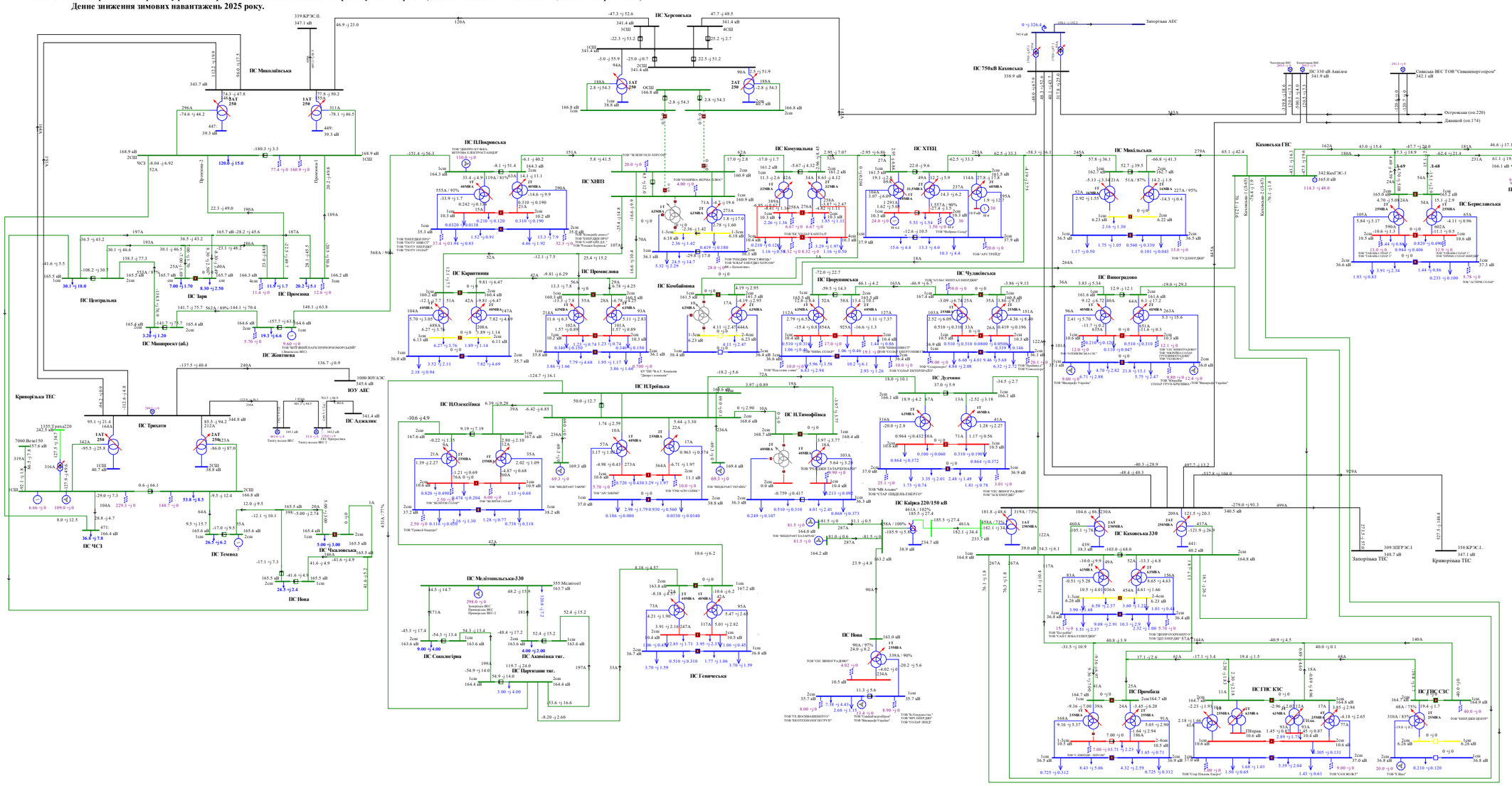

Схема201. Аналіз ремонтного режиму роботи мережі 150кВ та вище Південного регіону ОЕС України (відключення ПЛ 150 кВ Виноградово на ПС Каховська 330).
Денне зниження зимових навантажень 2025 року.

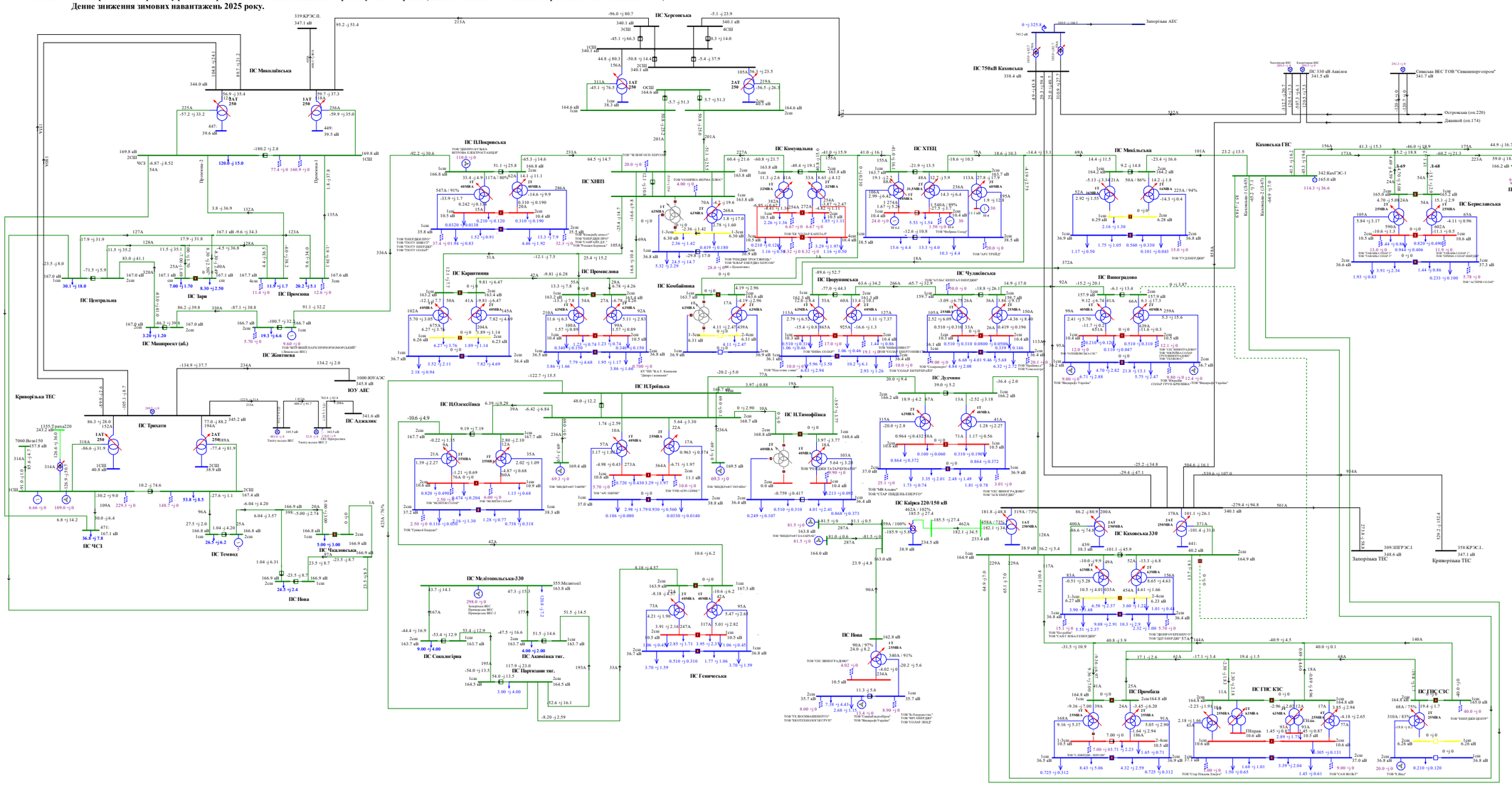

Схема202. Аналіз ремонтного режиму роботи мережі 150кВ та вище Південного регіону ОЕС України (відключення ПЛ 150 кВ Дудучно на ПС Каховська 330).
Денне зниження зимових навантажень 2025 року.

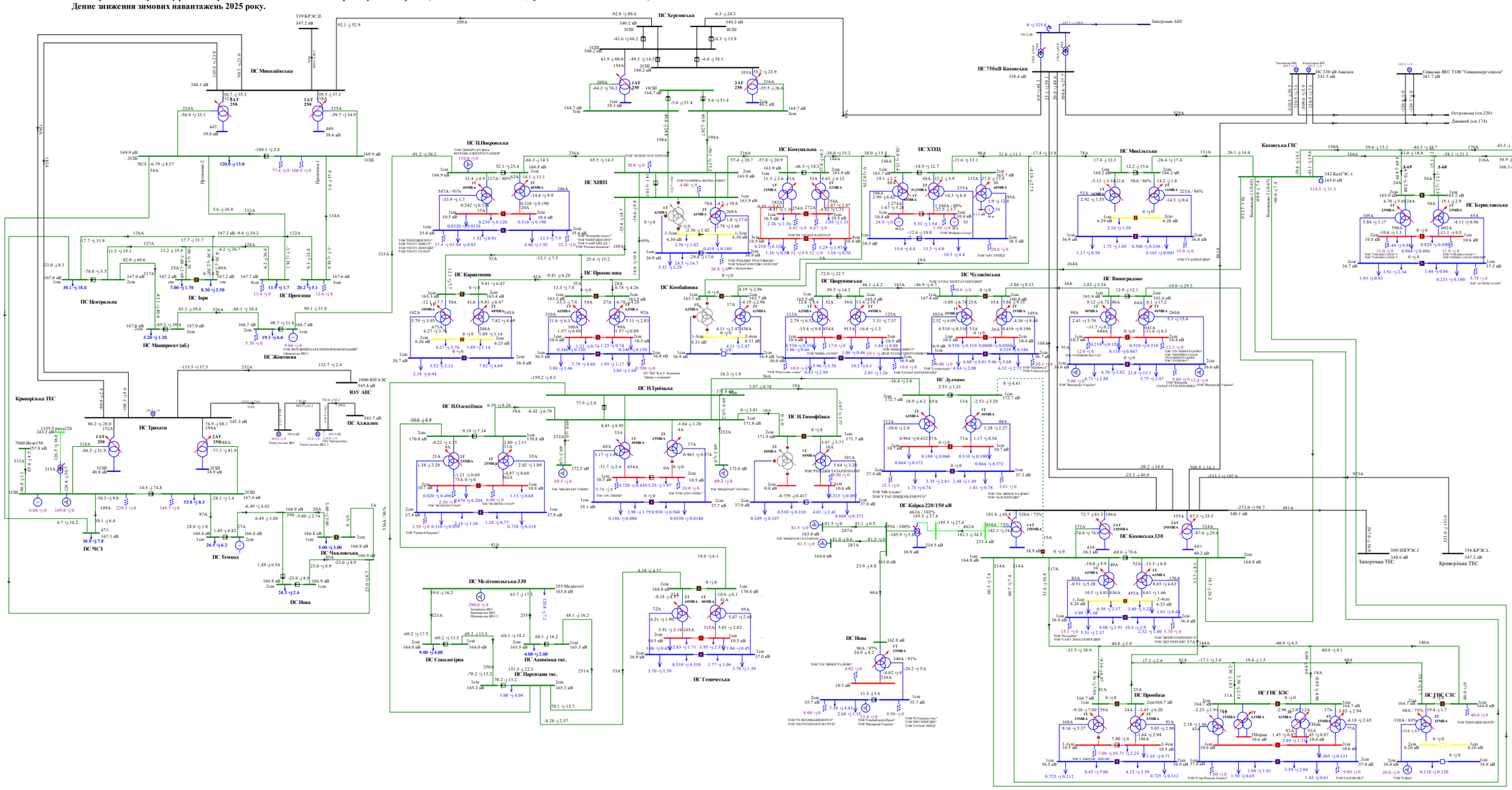

Схема203. Аналіз ремонтного режиму роботи мережі 150кВ та вище Південного регіону ОЕС України (відключення ПЛ 150 кВ Н.Троїцьк на ПС Партизани).
Денне зниження зимових навантажень 2025 року.

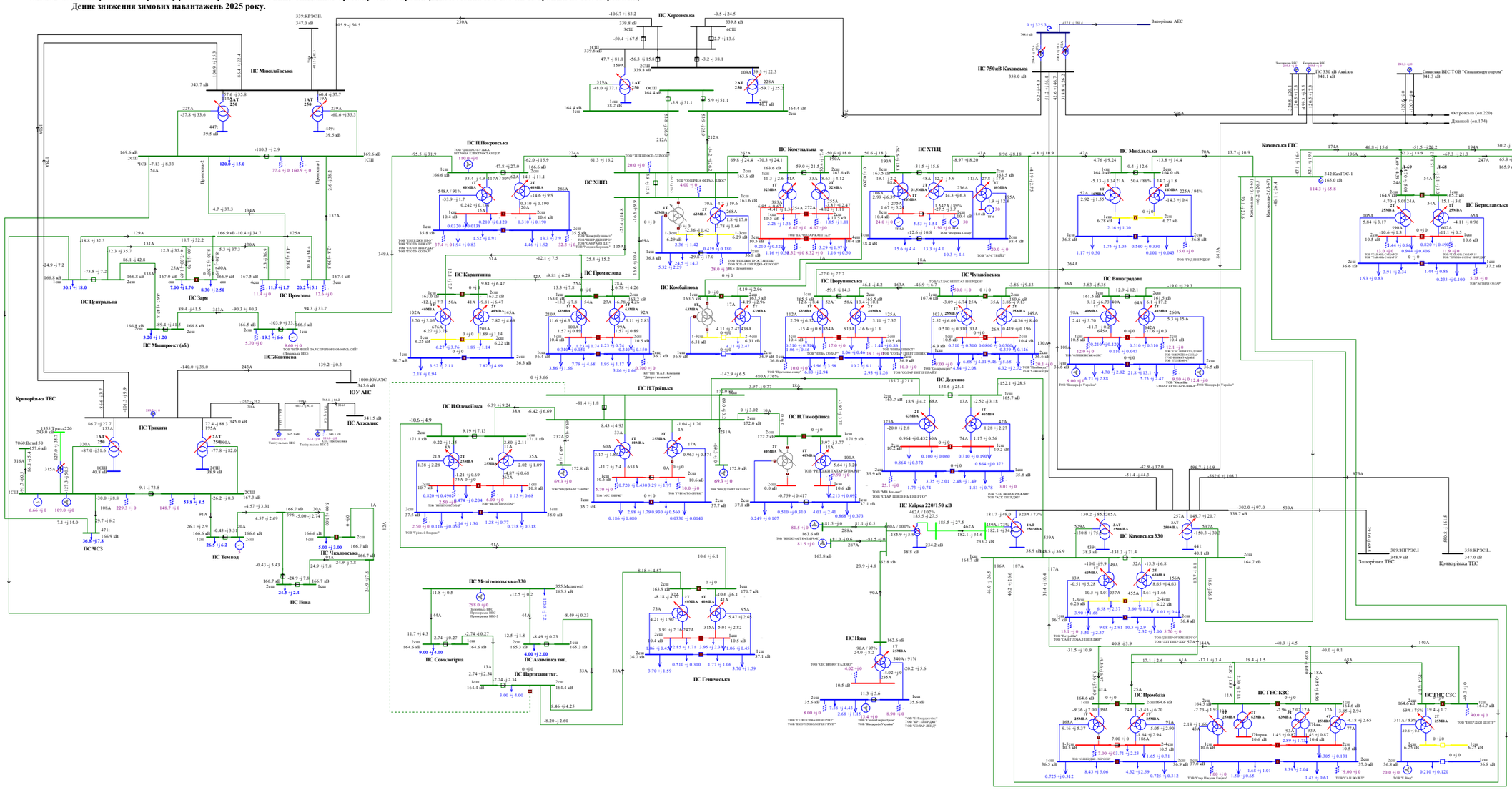

Схема 204. Аналіз ремонтно-аварійного режиму роботи мережі 150кВ та вище Південного регіону ОЕС України (відключення ЗАТ на ПС 330кВ «Каховська» при виведеному у ремонт 2АТ на ПС 330кВ «Каховська»).
Денне зниження зимових навантажень 2025 року.

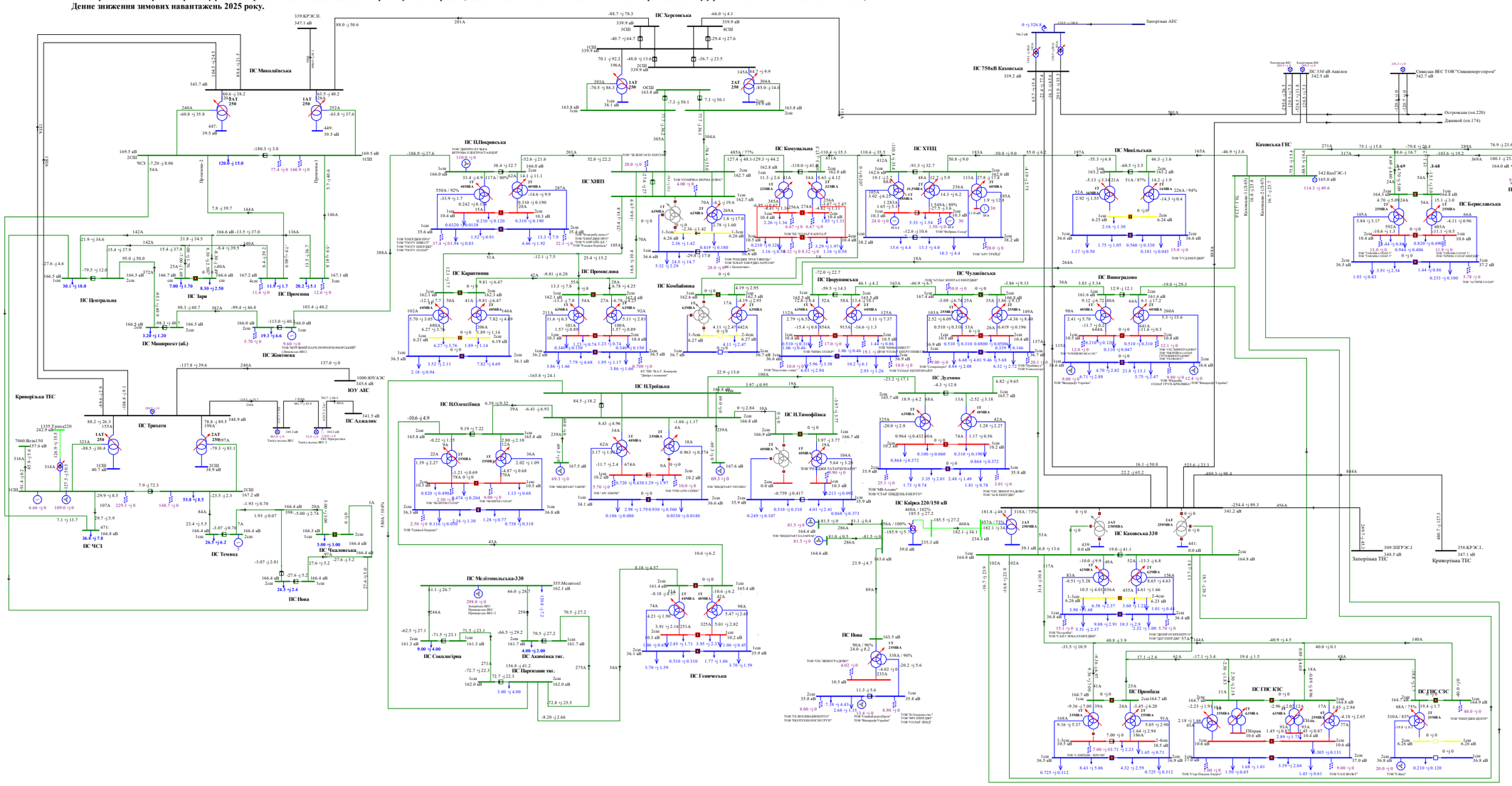
ПС Миколаївська
ПС Херсонська
ПС 750кВ Каховська
ПС 330 кВ Авангол
Запорізька АЕС
Сівмаська ВЕС ТОВ "Сівмашенергопром"
Каховська ГЕС
ПС Миколаївська
ПС Каховська 330
ПС Інфотрофік
ПС Берегівська
ПС Центральна
ПС Зоря
ПС Промінь
ПС Машпроект (аб.)
ПС Жовтнева
ПС Криворізька ТЕС
ПС Трикати
ПС Ададжик
ЮУ АЕС
ПС ЧСЗ
ПС Темвод
ПС Чкаловська
ПС Нова
ПС Покровська
ПС ХНВЗ
ПС Комунальна
ПС ХТЕЦ
ПС Миколаївська
ПС Виноградово
ПС Кіровська
ПС Промінь
ПС Комбайнова
ПС Чулаївська
ПС Центральна
ПС Дудчинці
ПС Кіровська
ПС Кіровська
ПС Кіровська

Схема 205. Аналіз ремонтно-аварійного режиму роботи мережі 150кВ та вище Південного регіону ОЕС України (відключення ПЛ 330 «Каховська 750 - Херсонська » при виведеній у ремонт ПЛ 330 «Трихати - Миколаївська»).
Денне зниження зимових навантажень 2025 року.

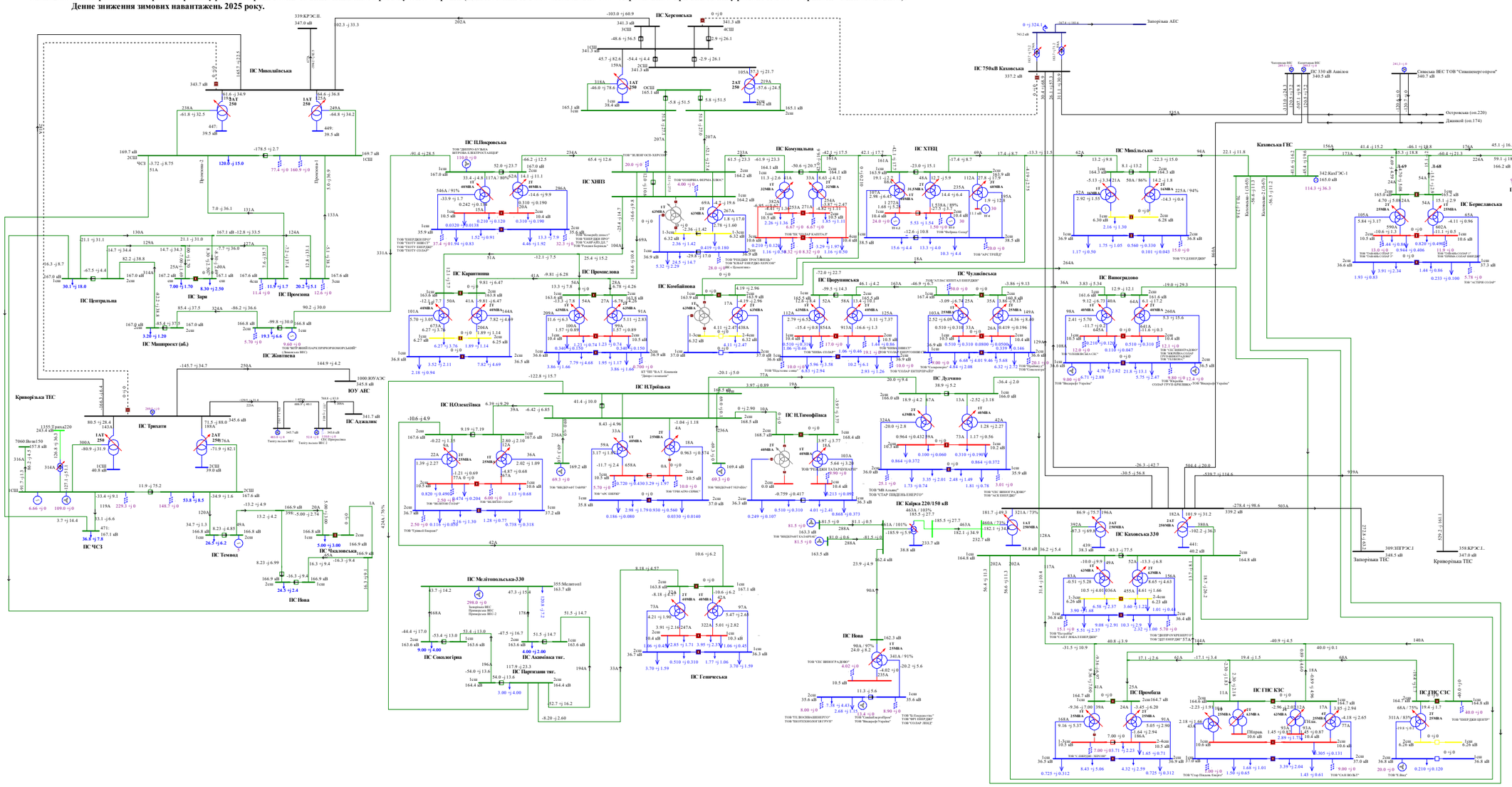

Схема 206. Аналіз ремонтно-аварійного режиму роботи мережі 150кВ та вище Південного регіону ОЕС України (відключення ПЛ 330 «Каховська - КрТЕС» при виведенні у ремонт ПЛ 330 «Каховська - ЗаТЕС»).
Денне зниження зимових навантажень 2025 року.

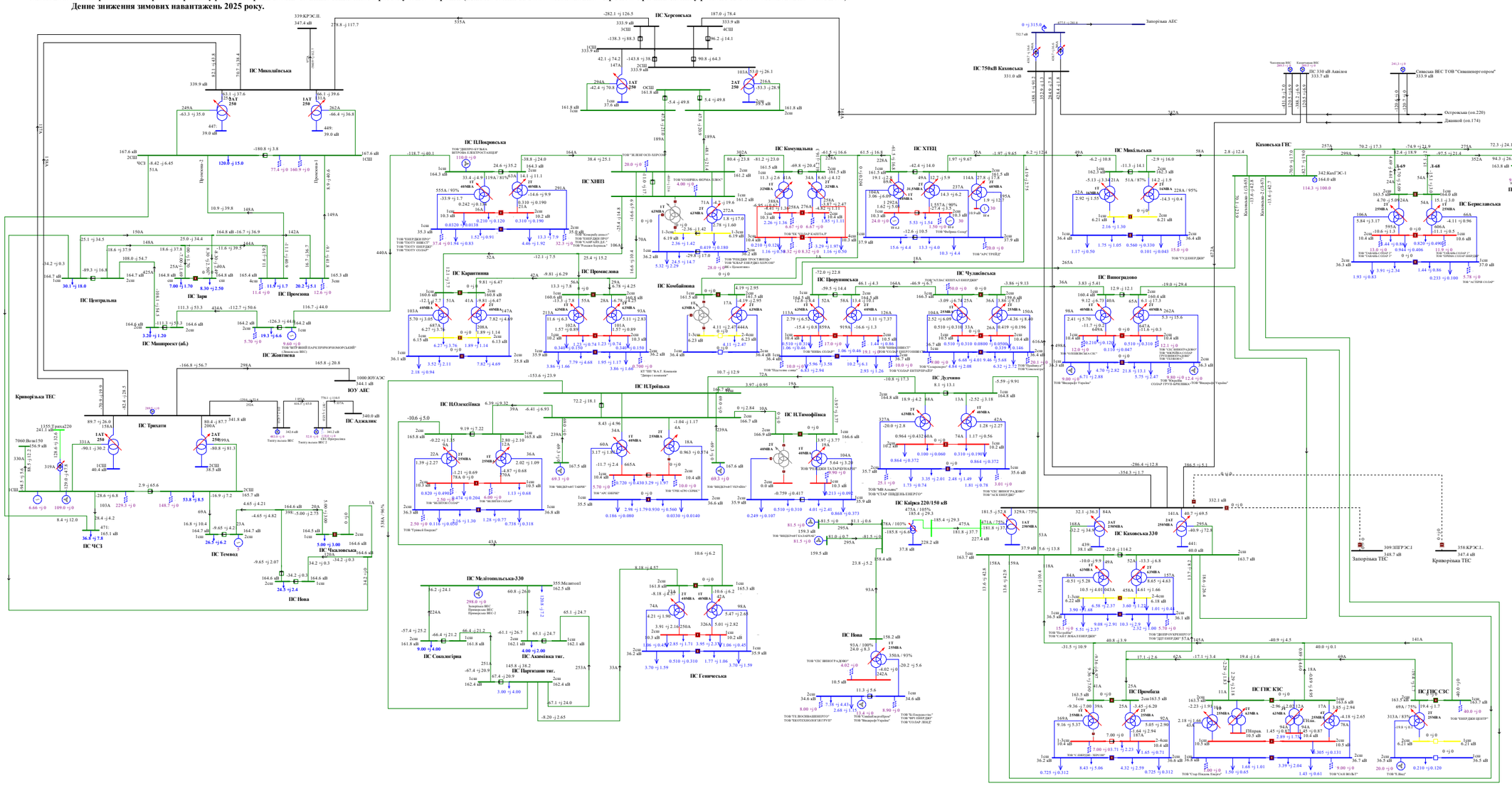

Схема 207. Аналіз ремонтно-аварійного режиму роботи мережі 150кВ та вище Південного регіону ОЕС України (відключення ПЛ 330 «Каховська 750 – Каховська 2» при виведеній у ремонт ПЛ 330«Каховська 750 – Каховська 1»).
Денне зниження зимових навантажень 2025 року.

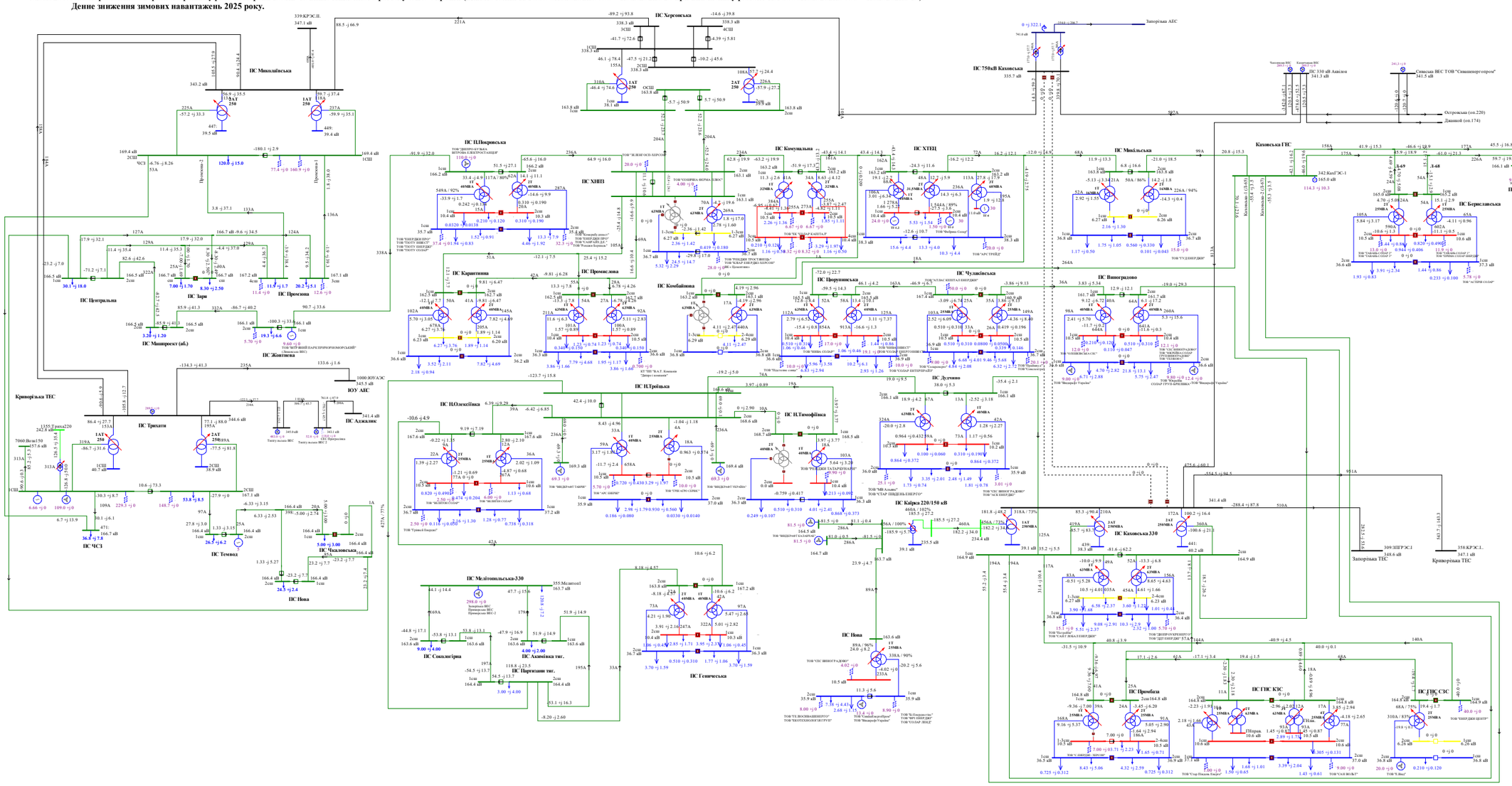
ПС Миколаївська
ПС Херсонська
ПС 750кВ Каховська
Запорізька АЕС
ПС 330 кВ Авангол
Сівиська ВЕС ТОВ "Сівиськенергопром"
Острозька (on.220)
Дніпровська (on.174)
Каховська ГЕС
ПС Нафтопровід
ПС Берисласька
ПС Центральна
ПС Заря
ПС Промінь
ПС Маяк
ПС Жовтнева
ПС Машинокс (аб)
ПС Трикати
ПС Аджалик
ЮУ АЕС
Криворізька ТЕС
ПС ЧСЗ
ПС Темвод
ПС Чкаловська
ПС Нова
ПС Покровська
ПС ХНВЗ
ПС Комунальна
ПС ХТЕЦ
ПС Миколаївська
ПС Виноградово
ПС Кіровська
ПС Кривбасенерго
ПС Кіровська
ПС Кіровська
ПС Кіровська

Схема208. Аналіз ремонтно-аварійного режиму роботи мережі 150кВ та вище Південного регіону ОЕС України (відключення ПЛ 330 «Каховська 750 - Херсонська» при виведеній у ремонт ПЛ 330 «Каховська - КрТЕС»).
Денне зниження зимових навантажень 2025 року.

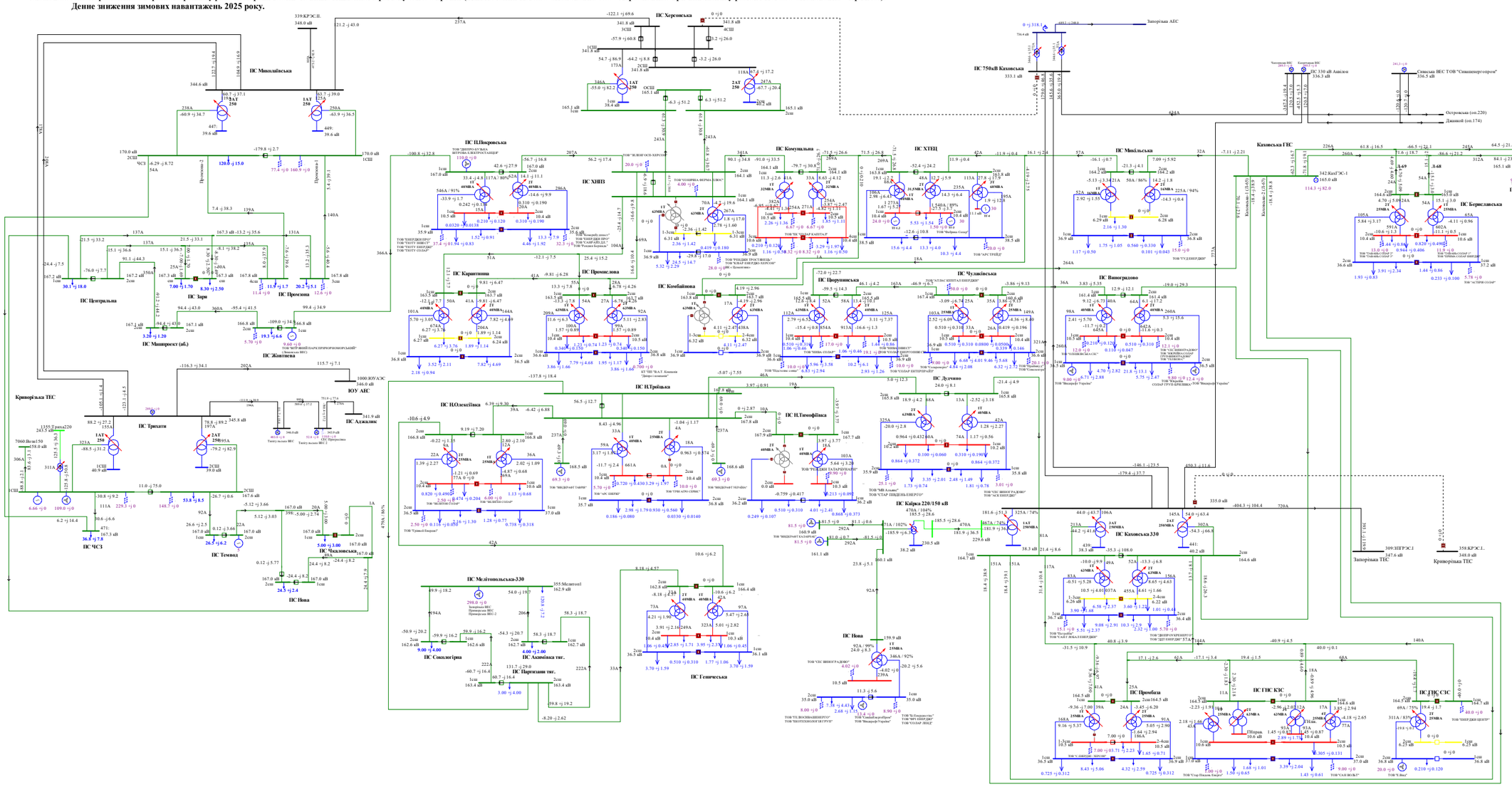

Схема 209. Аналіз ремонтно-аварійного режиму роботи мережі 150кВ та вище Південного регіону ОЕС України (відключення ПЛ 150 «Каховська – Каховська ГЕС 2» при виведенні у ремонт ПЛ 150 «Каховська – Каховська ГЕС 1»).

Денне зниження зимових навантажень 2025 року.

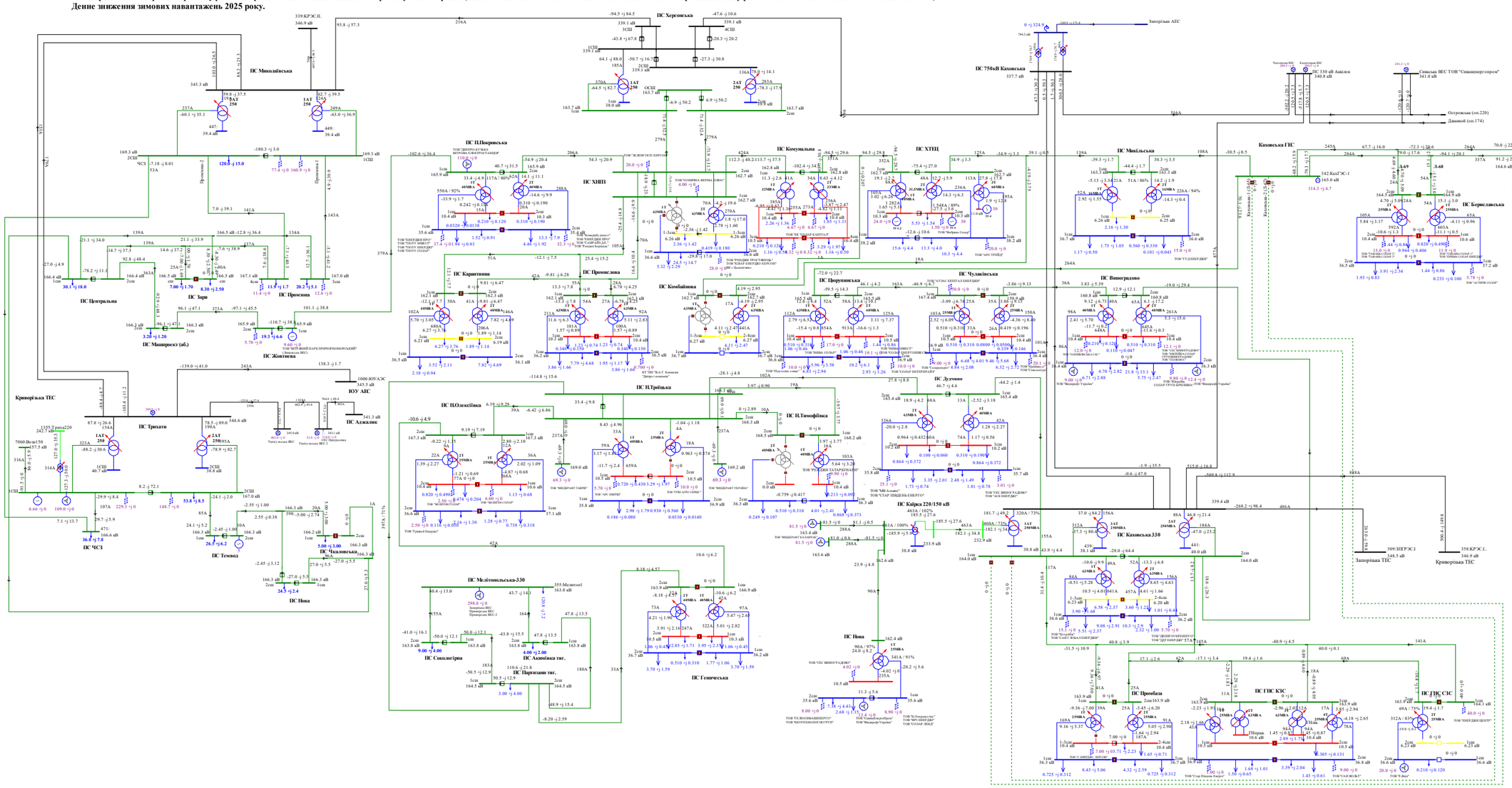

Схема210. Аналіз ремонтно-аварійного режиму роботи мережі 150кВ та вище Південного регіону ОЕС України (відключення ПЛ 150 «Партизани – Н.Троїцьке» при виведеному у ремонт 2АТ на ПС 330кВ «Каховська»).
Денне зниження зимових навантажень 2025 року.

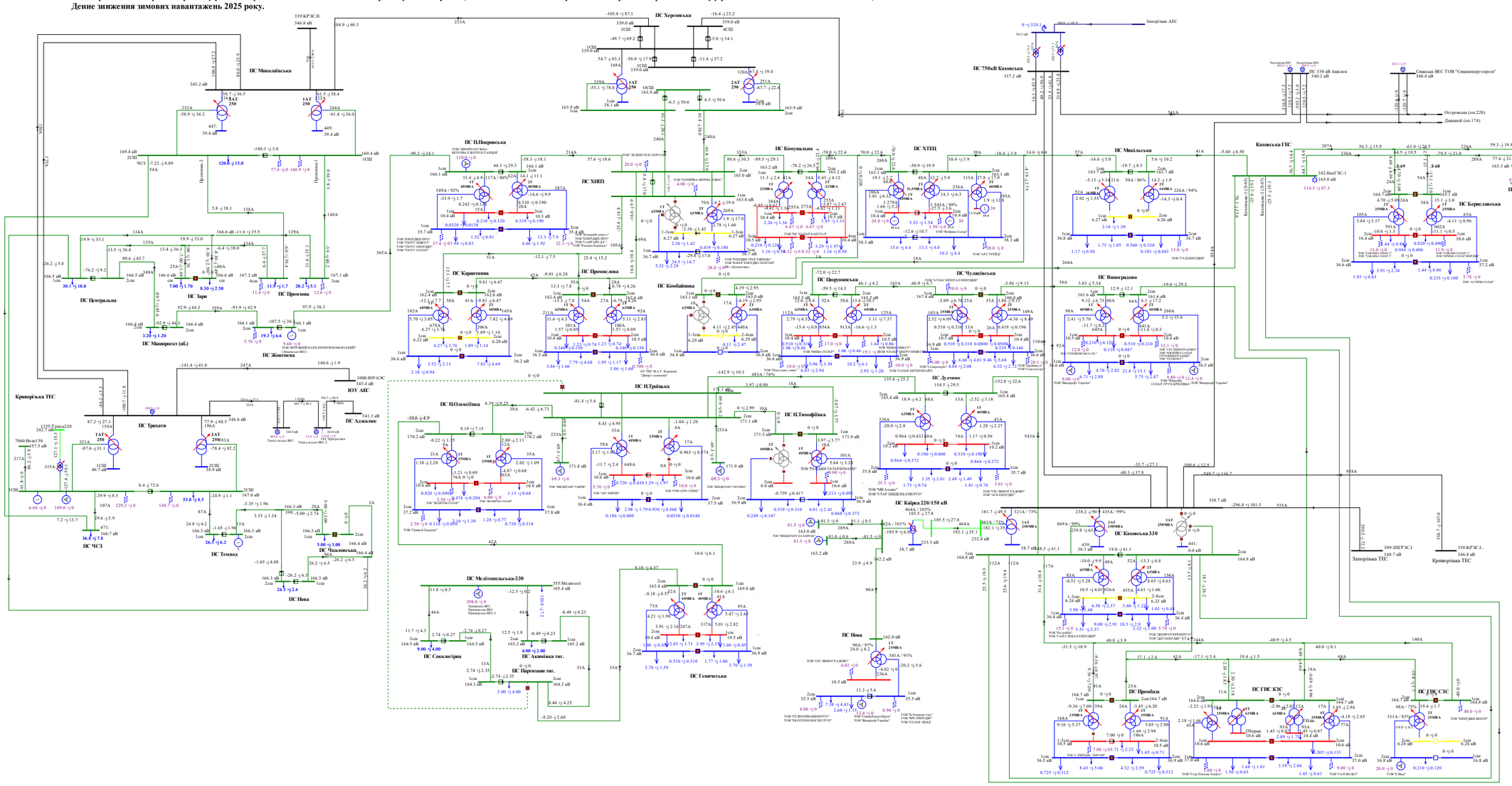

Схема211. Аналіз ремонтно-аварійного режиму роботи мережі 150кВ та вище Південного регіону ОЕС України (відключення 2СШ-330 на ПС 330 «Каховська» при виведенй у ремонт 1СШ-330 на ПС 330кВ «Каховська»).
Денне зниження зимових навантажень 2025 року.

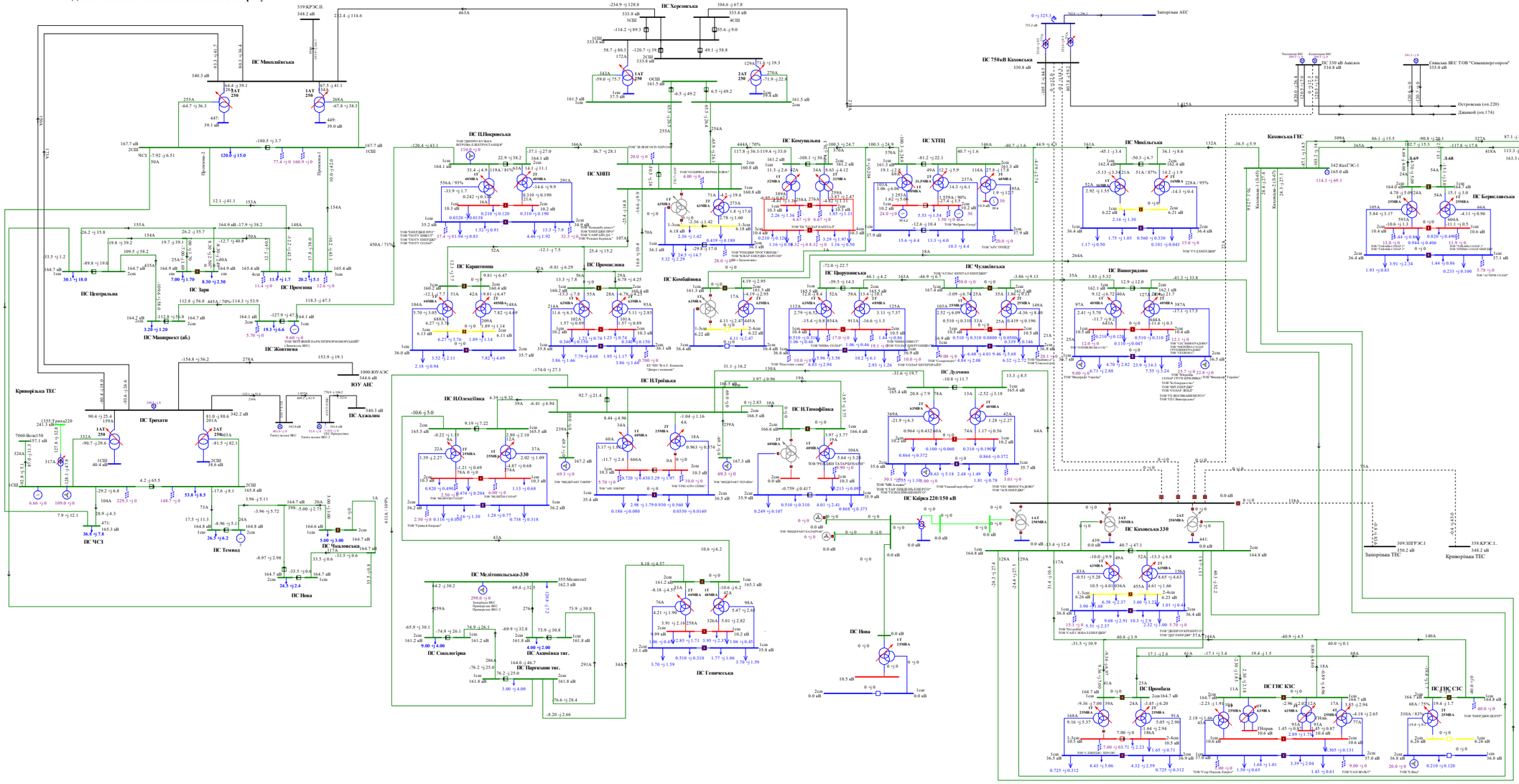

Схема212. Аналіз ремонтно-аварійного режиму роботи мережі 150кВ та вище Південного регіону ОЕС України (відключення 2АТ на ПС 330кВ «Каховська» при виведенні у ремонт ПЛ 150 «Каховська ГЕС - Микільська»).
Денне зниження зимових навантажень 2025 року.

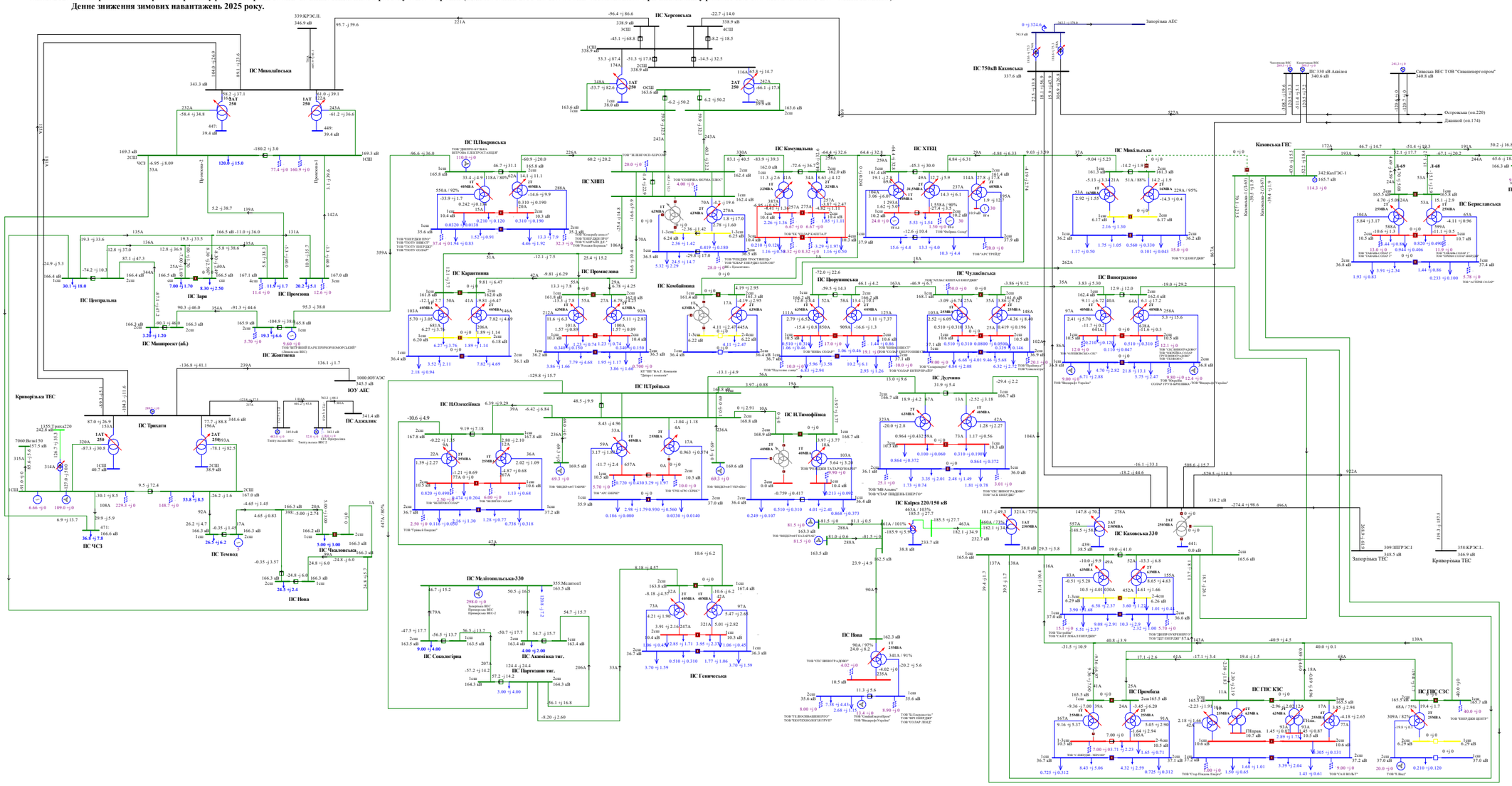

Схема213. Аналіз ремонтно-аварійного режиму роботи мережі 150кВ та вище Південного регіону ОЕС України (відключення ПЛ 150кВ «Мелітопольська - Акимівка» при виведеній у ремонт ПЛ 150 «Мелітопольська - Сокологірна»).
Денне зниження зимових навантажень 2025 року.

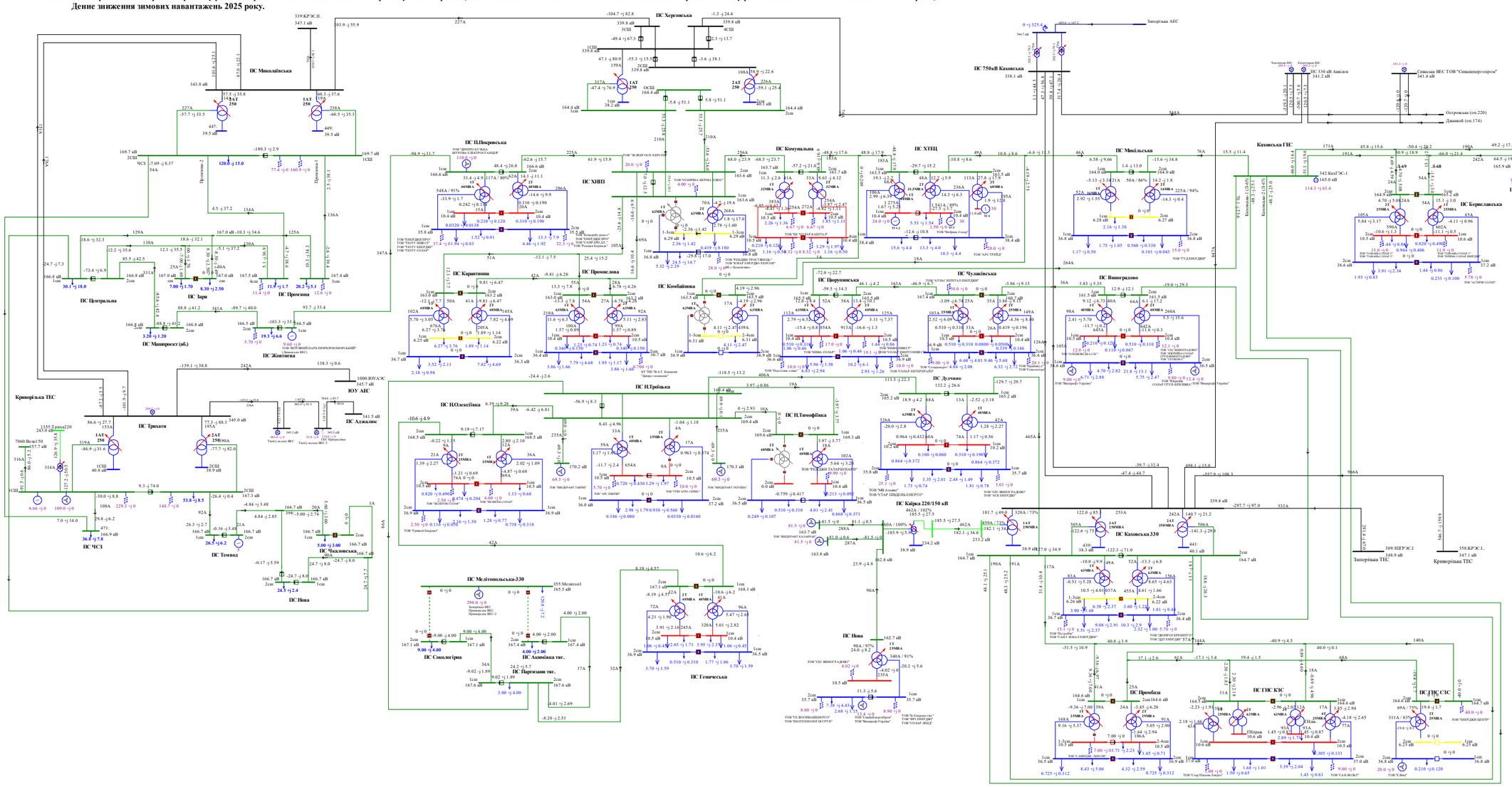
ПС Миколаївська
ПС Центральна
ПС Заря
ПС Промінь
ПС Жовтнева
ПС Маширосух (аб.)
ПС Трикати
ПС Аджалик
ПС ЧЧС3
ПС Темвод
ПС Чкаловська
ПС Нова
ПС Кіровська
ПС Покровська
ПС ХНВЗ
ПС Комунальна
ПС ХТЕЦ
ПС Миколаївська
ПС Виноградово
ПС Кіровська 220/150 кВ
ПС Каховська 330
ПС Мелітопольська-330
ПС Сокологірка
ПС Акимівка тяг.
ПС Партизани тяг.
ПС Генічеська
ПС Каховська ГЕС
ПС Запорізька ТЕС
ПС Криворізька ТЕС
ПС Берисласька
ПС Нафтопровід
ПС Кіршина
ПС Промислова
ПС Комбайнова
ПС Чулаївська
ПС Цюрупинська
ПС Дудчина
ПС Промбаза
ПС ГНС КЗС
ПС ГНС СЗС
ПС Запорізька АЕС
ПС 750кВ Каховська
ПС 330 кВ Авдіївка
Сівиська ВЕС ТОВ "Сівиськенергопром"
Острозька (оп.220)
Дніпровій (оп.174)
ПС Олександрівка
ПС Херсонська
ПС Іванівська
ПС Тимофіївка
ПС Троїцька
ПС Іванівська тяг.
ПС Новоолексіївка
ПС Новотроїцька
ПС Новотимофіївка
ПС Новоіванівська тяг.
ПС Новоолександрівка
ЮУ АЕС
Криворізька ТЕС
Запорізька ТЕС
Каховська ГЕС
Каховська-1 (10,65)
Каховська-2 (10,65)
Каховська-3 (10,65)
Каховська-4 (10,65)
Каховська-5 (10,65)
Каховська-6 (10,65)
Каховська-7 (10,65)
Каховська-8 (10,65)
Каховська-9 (10,65)
Каховська-10 (10,65)
Каховська-11 (10,65)
Каховська-12 (10,65)
Каховська-13 (10,65)
Каховська-14 (10,65)
Каховська-15 (10,65)
Каховська-16 (10,65)
Каховська-17 (10,65)
Каховська-18 (10,65)
Каховська-19 (10,65)
Каховська-20 (10,65)

Схема214. Аналіз ремонтно-аварійного режиму роботи мережі 150кВ та вище Південного регіону ОЕС України (відключення ПЛ 150кВ «Партизани -Акимівка» при виведеній у ремонт ПЛ 150 «Партизани — Сокологірна»).
Денне зниження зимових навантажень 2025 року.

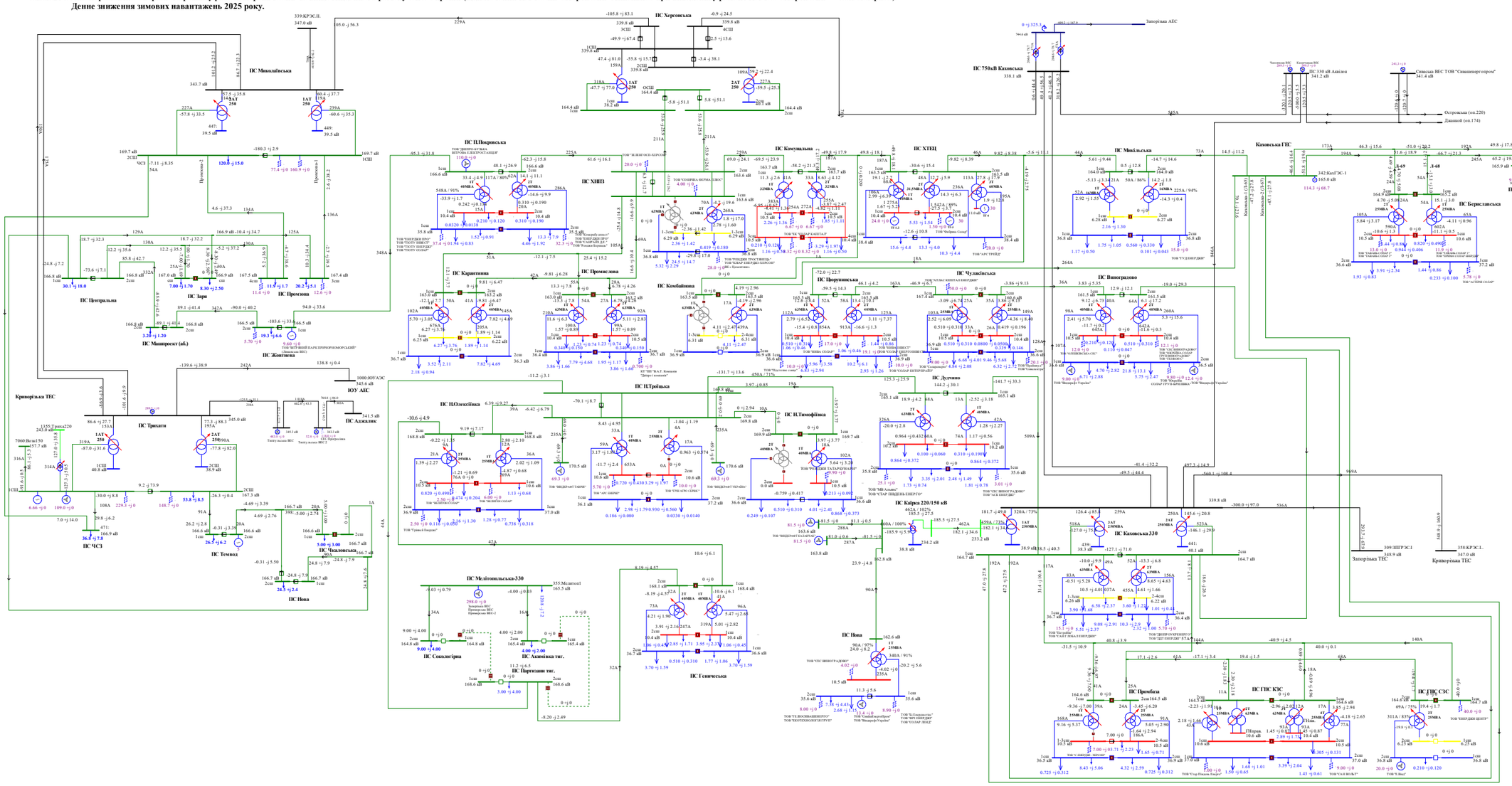
ПС Миколаївська
ПС Центральна
ПС Зоря
ПС Промінь
ПС Мішрецьк (аб.)
ПС Жовтнева
ПС ЧЧЗ
ПС Темвод
ПС Чкаловська
ПС Нова
ПС Трикати
ПС Аджалик
ПС Кіровоградська
ПС Кіровоградська ТЕС
ПС Покровська
ПС Комунальна
ПС ХПЗ
ПС ХТЕЦ
ПС Кіровоградська-330
ПС Кіровоградська 220/150 кВ
ПС Кіровоградська 750кВ
ПС Миколаївська
ПС Каховська 330
ПС Каховська ГЕС
ПС Берегівська
ПС Нафтопровід
ПС Кіровоградська ТЕС
ПС Запорізька ТЕС
ПС Кіровоградська ТЕС
ПС Кіровоградська-330
ПС Сокологірка
ПС Акимівка тяг.
ПС Партизани тяг.
ПС Генічеська
ПС Кіровоградська ТЕС
ПС Кіровоградська ТЕС
ПС Кіровоградська ТЕС

Схема 215. Аналіз ремонтного режиму роботи мережі 150кВ та вище Південного регіону ОЕС України (відключення ПЛ 150 кВ П.Покровська на ПС Жовтнева).
Вечірній максимум зимових навантажень 2025 року.

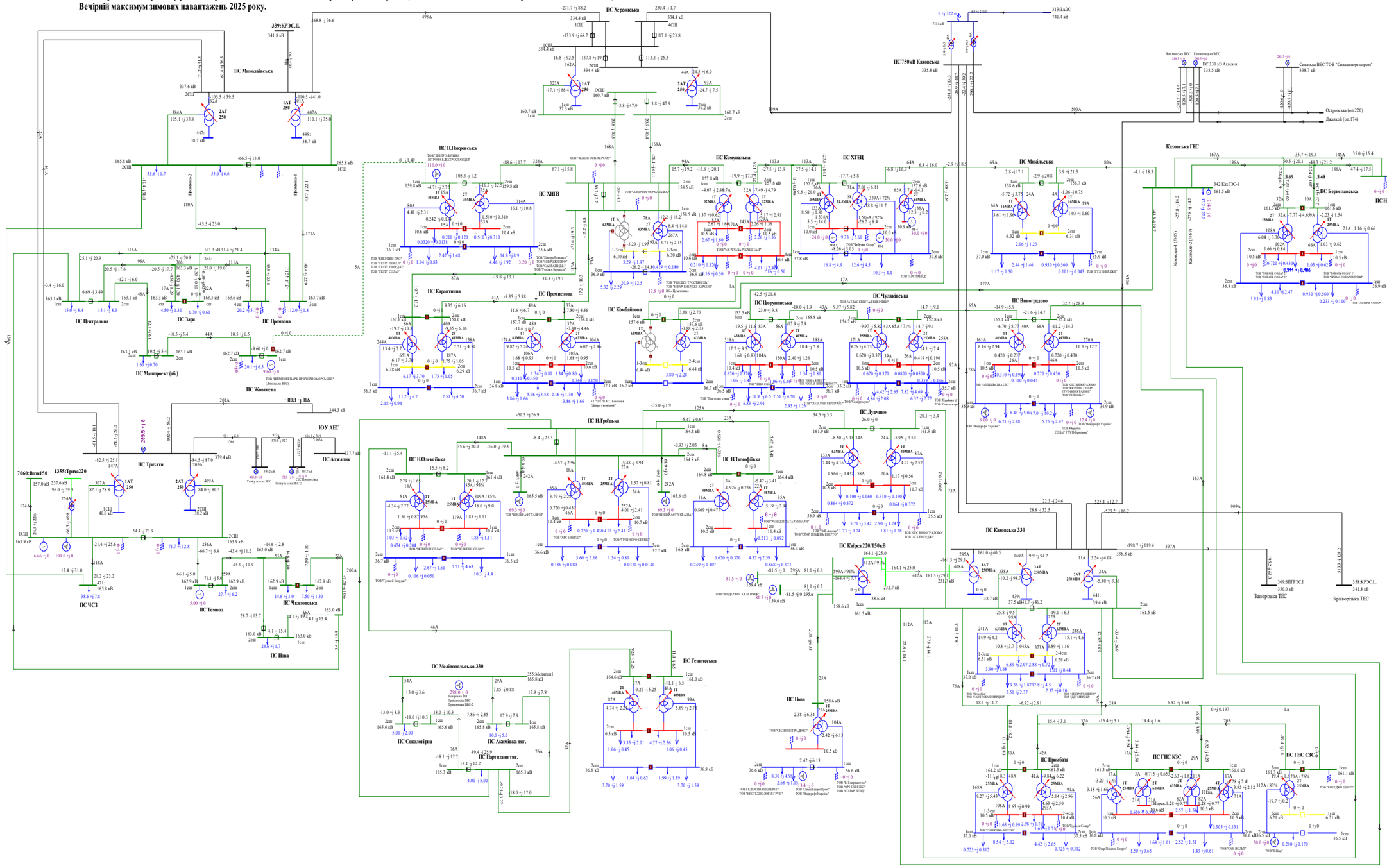
ПС Миколаївська
ПС Центральна
ПС Зари
ПС Промінь
ПС Машпроект (аб.)
ПС Жовтнева
ПС Трилати
ПС Адмиралтейська
ПС ЧСЗ
ПС Темвод
ПС Чкаловська
ПС Нова
ПС Херсонська
ПС П.Покровська
ПС ХНПЗ
ПС Комунальна
ПС ХТЕЦ
ПС Карантинна
ПС Промислова
ПС Комбайнова
ПС Чулаківська
ПС Порушинська
ПС Дудчино
ПС Миколаївська
ПС Виноградово
ПС Каховська 330
ПС Каховська ГЕС
ПС Берисланська
ПС Нафтопровід
ПС Каховська
ПС Н.Олексіївка
ПС Н.Тимофіївка
ПС Н.Трійська
ПС Кайсра 220/150кВ
ПС Мелітопольська-330
ПС Сокологірка
ПС Акімовка тяг.
ПС Паргиани тяг.
ПС Генічеська
ПС ГПС КЗС
ПС ГПС СЗС
ПС Промінь
ПС Акімовка тяг.
ПС Паргиани тяг.
339:КРЭС.ІІ
340:КРЭС-1
342:КингГЭС-1
343:ЗАЭС
344:ЮУ АЕС
345:Запорізька ТЕС
346:Криворізька ТЕС
347:Херсонська ТЕС
ПС 750кВ Каховська
ПС 330 кВ Азовсталь
Сиваська ВЕС ТОВ "Сиваськенергопром"
Чкаловська ВЕС
Кілачицька ВЕС
Острівська (оп.220)
Джанкой (оп.174)
Запорізька ТЕС
Криворізька ТЕС
ТОВ "ЕНЕРДЖІ ЦЕНТР"
ТОВ "ЕНЕРДЖІ ЦЕНТР 1"
ТОВ "ЕНЕРДЖІ ЦЕНТР 2"
ТОВ "ЕНЕРДЖІ ЦЕНТР 3"
ТОВ "ЕНЕРДЖІ ЦЕНТР 4"
ТОВ "ЕНЕРДЖІ ЦЕНТР 5"
ТОВ "ЕНЕРДЖІ ЦЕНТР 6"
ТОВ "ЕНЕРДЖІ ЦЕНТР 7"
ТОВ "ЕНЕРДЖІ ЦЕНТР 8"
ТОВ "ЕНЕРДЖІ ЦЕНТР 9"
ТОВ "ЕНЕРДЖІ ЦЕНТР 10"
ТОВ "ЕНЕРДЖІ ЦЕНТР

Схема 216. Аналіз ремонтного режиму роботи мережі 150кВ та вище Південного регіону ОЕС України (відключення ПЛ 150 кВ Комунальна на ПС ХНПЗ).
Вечірній максимум зимових навантажень 2025 року.

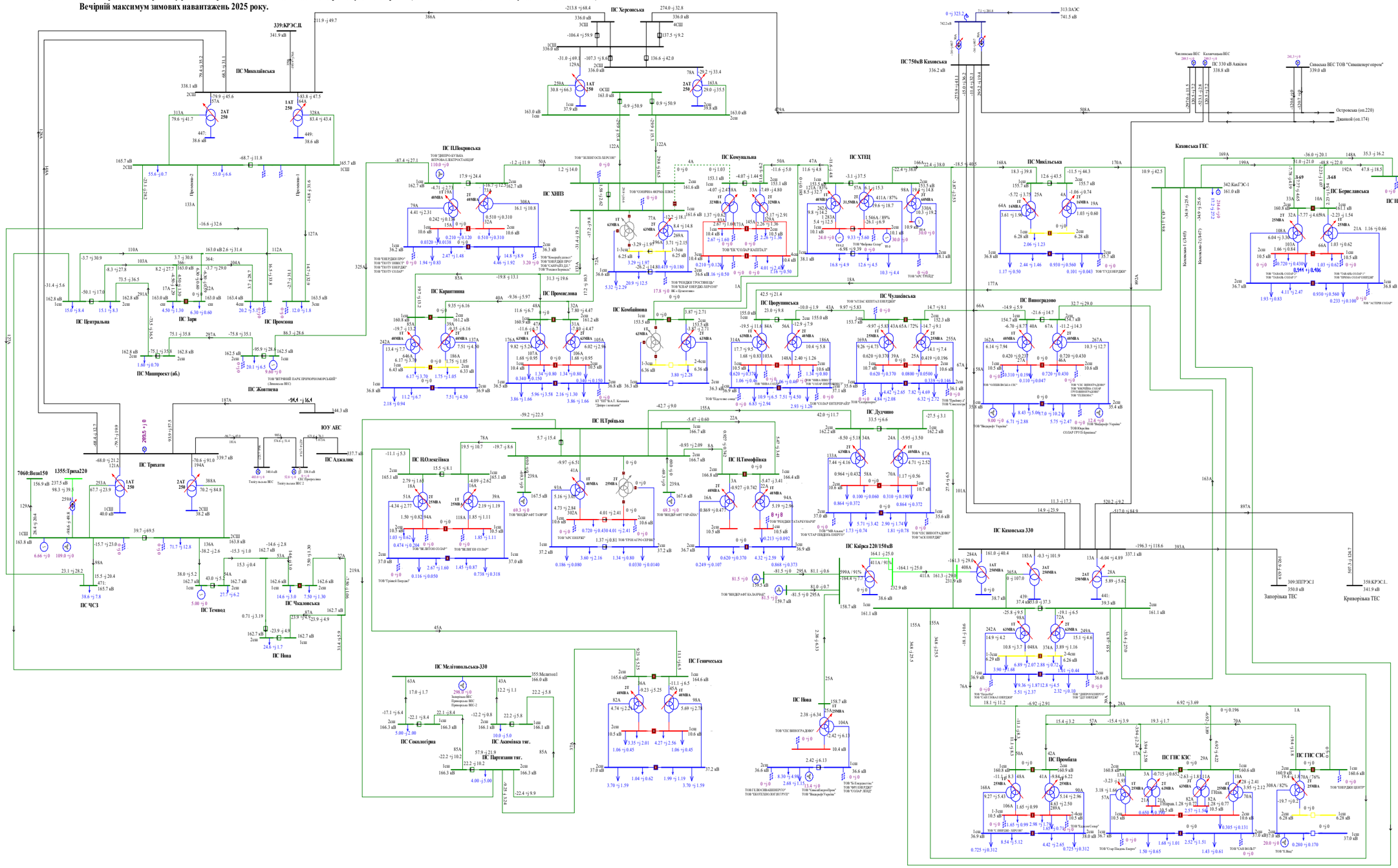

Схема 217. Аналіз ремонтного режиму роботи мережі 150кВ та вище Південного регіону ОЕС України (відключення ПЛ 150 кВ Микільська на Каховській ГЕС).
Вечірній максимум зимових навантажень 2025 року.

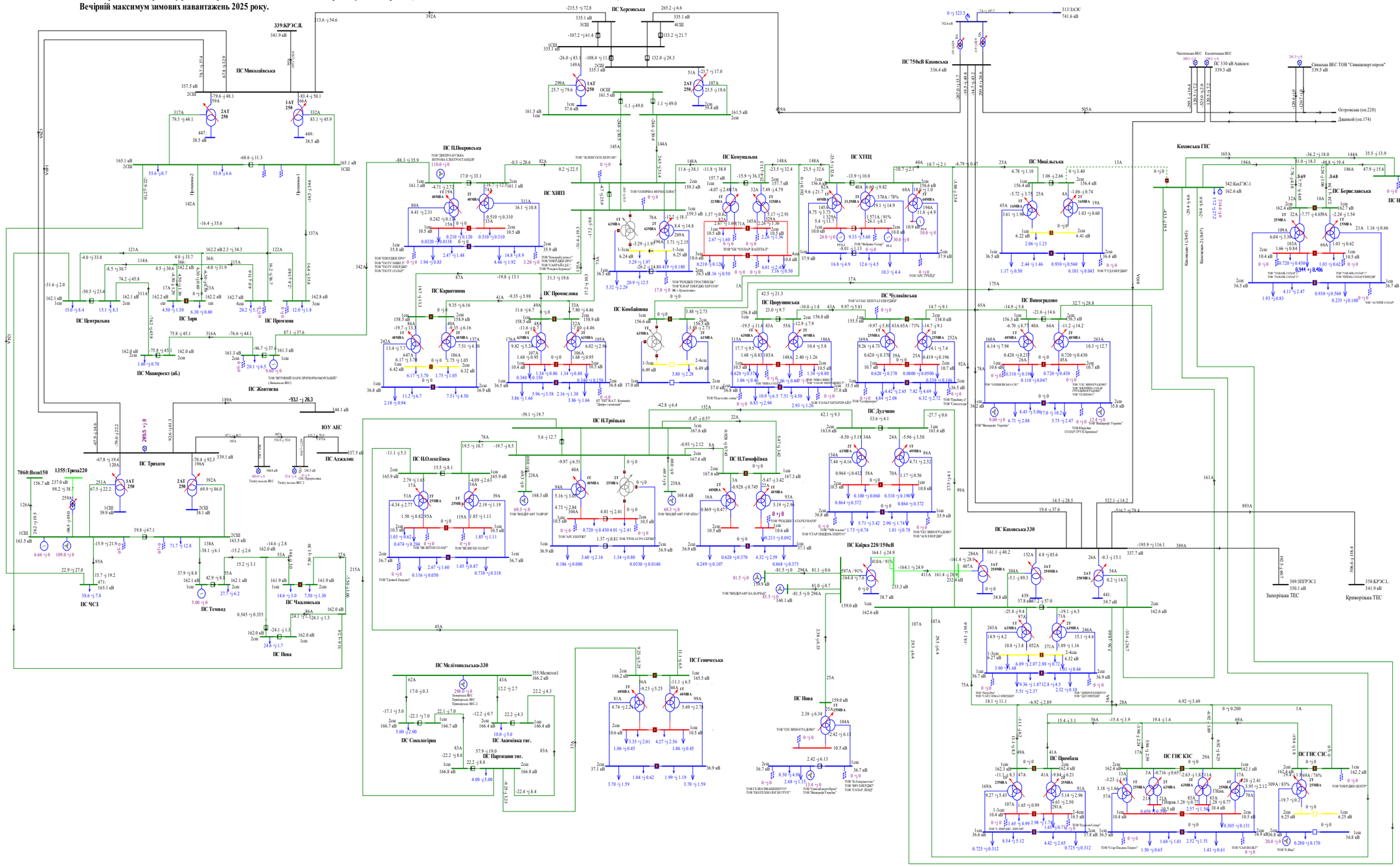
ПС Херсонська
ПС 750кВ Каховська
ПС Миколаївська
ПС Центральна
ПС Заря
ПС Промінь
ПС Маяк (аб.)
ПС Жовтнева
ПС Трихати
ПС ЧСЗ
ПС Темвод
ПС Чкаловська
ПС Нова
ПС Аджалик
ПС Покровська
ПС ХНПЗ
ПС Комунальна
ПС ХТЕЦ
ПС Миколаївська
ПС Каховська ГЕС
ПС Берислівська
ПС Нафтопровід
ПС Каховська 330
ПС Карантинна
ПС Приморська
ПС Кінбурнська
ПС Перекопська
ПС Чулакінська
ПС Виногradово
ПС Дудчино
ПС Промбаза
ПС ГНС КЗС
ПС ГНС СЗС
ПС Каїрська 220/150кВ
ПС Мелітопольська-330
ПС Сокологірка
ПС Акімчинка тяг.
ПС Парнігини тяг.
ПС Генічеська
ПС Олександрівська
ПС Новотроїцька
ПС Каховська
ПС Олешківська
ПС Іванівська
ПС Тимофіївка
ПС Троїцька
ПС Дніпровська
ПС Каїрська
ПС Мелітопольська
ПС Акімовська
ПС Запорізька
ПС Криворізька
339:КРЭС.II
340:КРЭС-1
341:ЗАЭС
342:КаГЭС-1
343:КаГЭС-2
344:ЮУ АЕС
345:Запорізька ТЕС
346:Криворізька ТЕС
7060:Вольт150
1355:Тріска220
ТОВ "ЗЕЛЕНОСЛ.ХЕРСОН"
ТОВ "СОНЯЧНА ФЕРМА ЦЯНОС"
ТОВ "ТЕНЕДЖІ ТРОСТВІЩЬ"
ТОВ "ТЕНЕДЖІ-ДНІПРО"
ТОВ "ТЕХНОЛОГІЯ ЕНЕРГІЇ"
ТОВ "ТЕХНОЛОГІЯ ЕНЕРГІЇ"
ТОВ "ТЕНЕДЖІ-ЗАХІД"
ТОВ "ТЕНЕДЖІ-ПІВДЕНЬ"
ТОВ "ТЕНЕДЖІ-ЦЕНТР"
ТОВ "ТЕНЕДЖІ-ПІВНІЧ"
ТОВ "ТЕНЕДЖІ-СХІД"
ТОВ "ТЕНЕДЖІ-ПІВДЕНЬ-ЗАХІД"
ТОВ "ТЕНЕДЖІ-ПІВДЕНЬ-ХЕРСОН"
ТОВ "ТЕНЕДЖІ-ПІВНІЧ-ЗАХІД"
ТОВ "ТЕНЕДЖІ-ПІВНІЧ-СХІД"
ТОВ "ТЕНЕДЖІ-ЦЕНТР-ЗАХІД"
ТОВ "ТЕНЕДЖІ-ЦЕНТР-СХІД"
ТОВ "ТЕНЕДЖІ-ЦЕНТР-ПІВДЕНЬ"
ТОВ "ТЕНЕДЖІ-ЦЕНТР-ПІВНІЧ"
ТОВ "ТЕНЕДЖІ-ЦЕНТР-ЦЕНТР

Схема 218. Аналіз ремонтного режиму роботи мережі 150кВ та вище Південного регіону ОЕС України (відключення ПЛ 150 кВ ХНПЗ-1, 2 на ПС Херсонська).
Вечірній максимум зимових навантажень 2025 року.

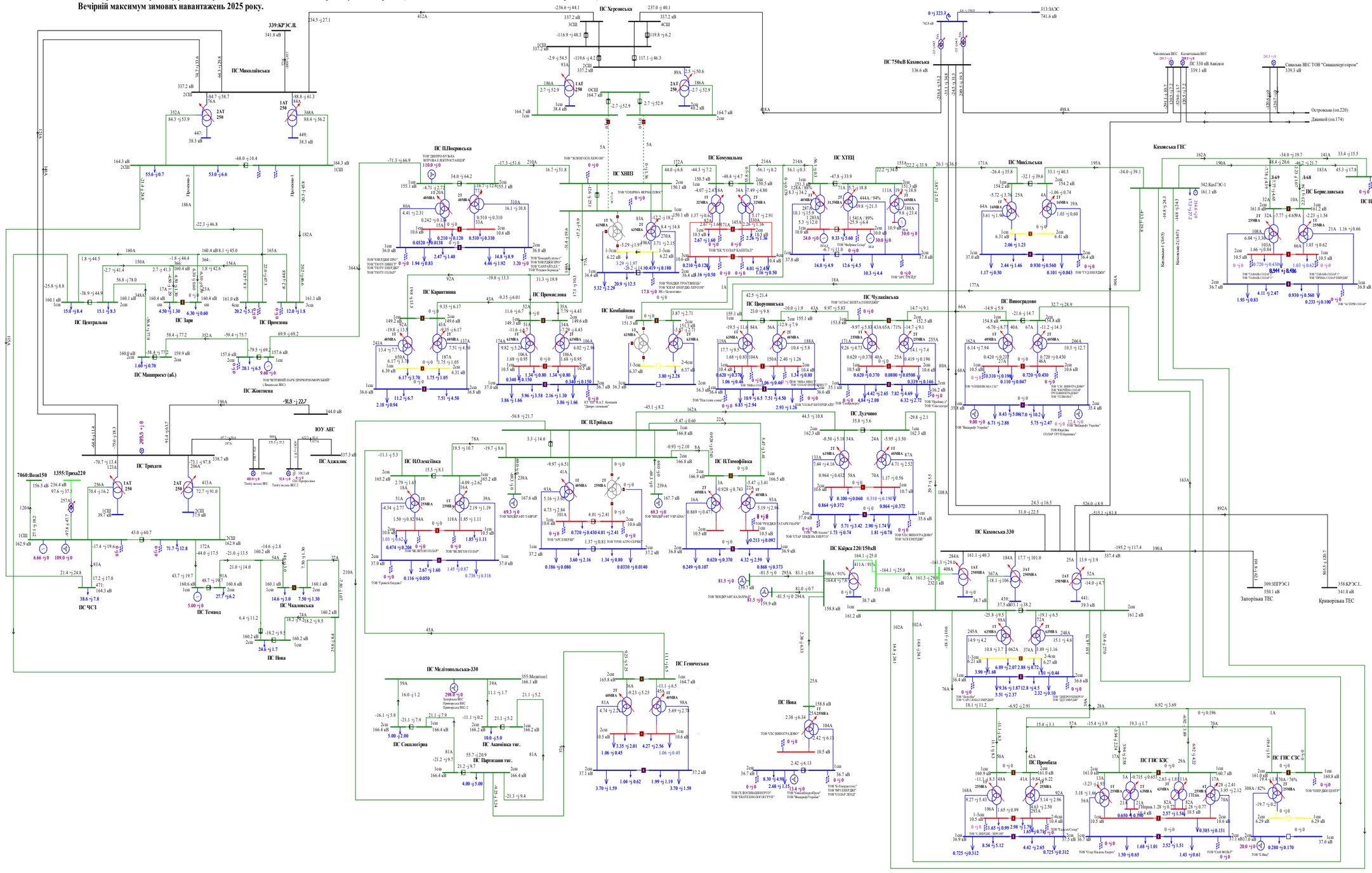

Схема 219. Аналіз ремонтного режиму роботи мережі 150кВ та вище Південного регіону ОЕС України (відключення ПЛ 150 кВ Виноградово на ПС Каховська 330).
Вечірній максимум зимових навантажень 2025 року.

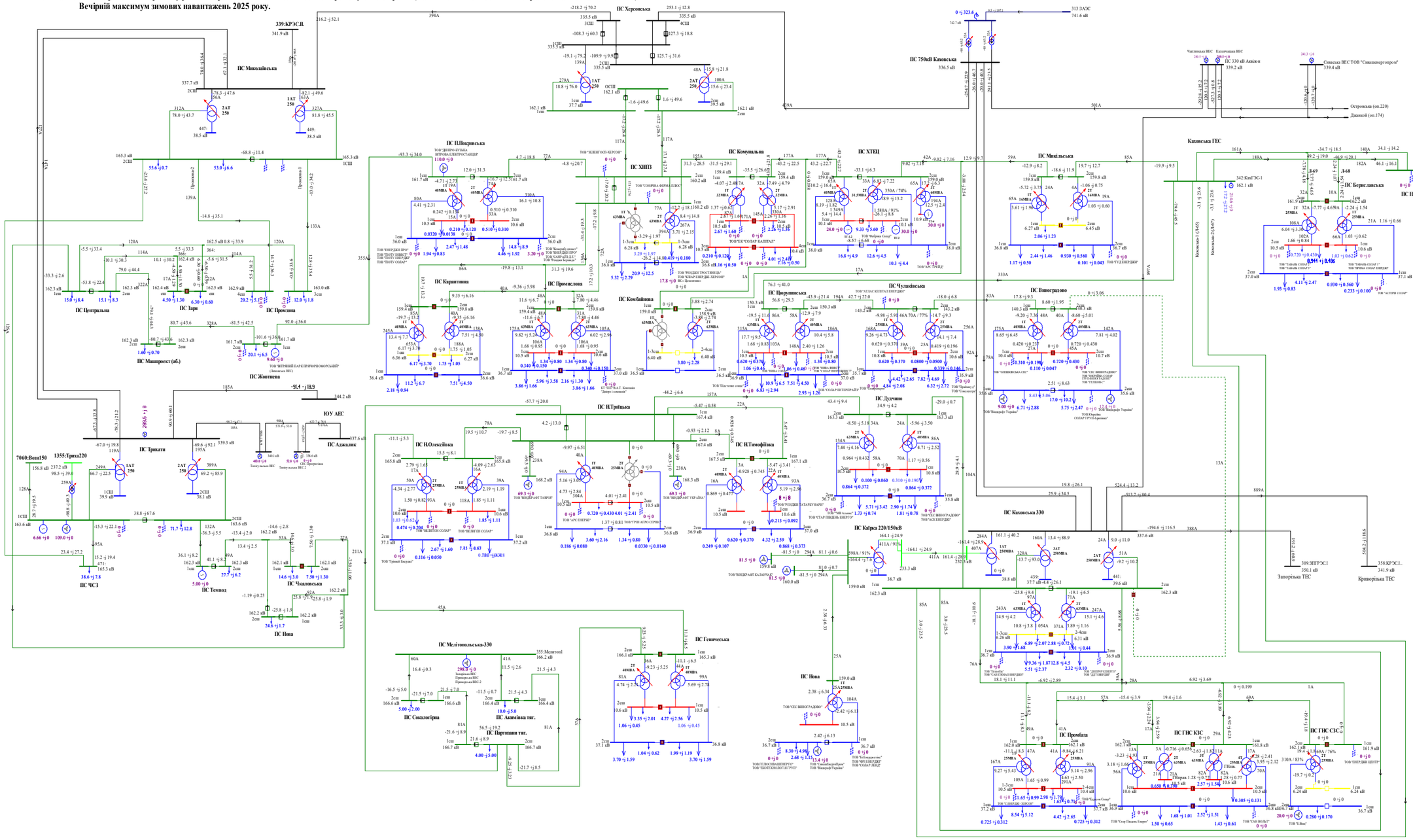

Схема 220. Аналіз ремонтного режиму роботи мережі 150кВ та вище Південного регіону ОЕС України (відключення ПЛ 150 кВ Дудчино на ПС Каховська 330).
Вечірній максимум зимових навантажень 2025 року.

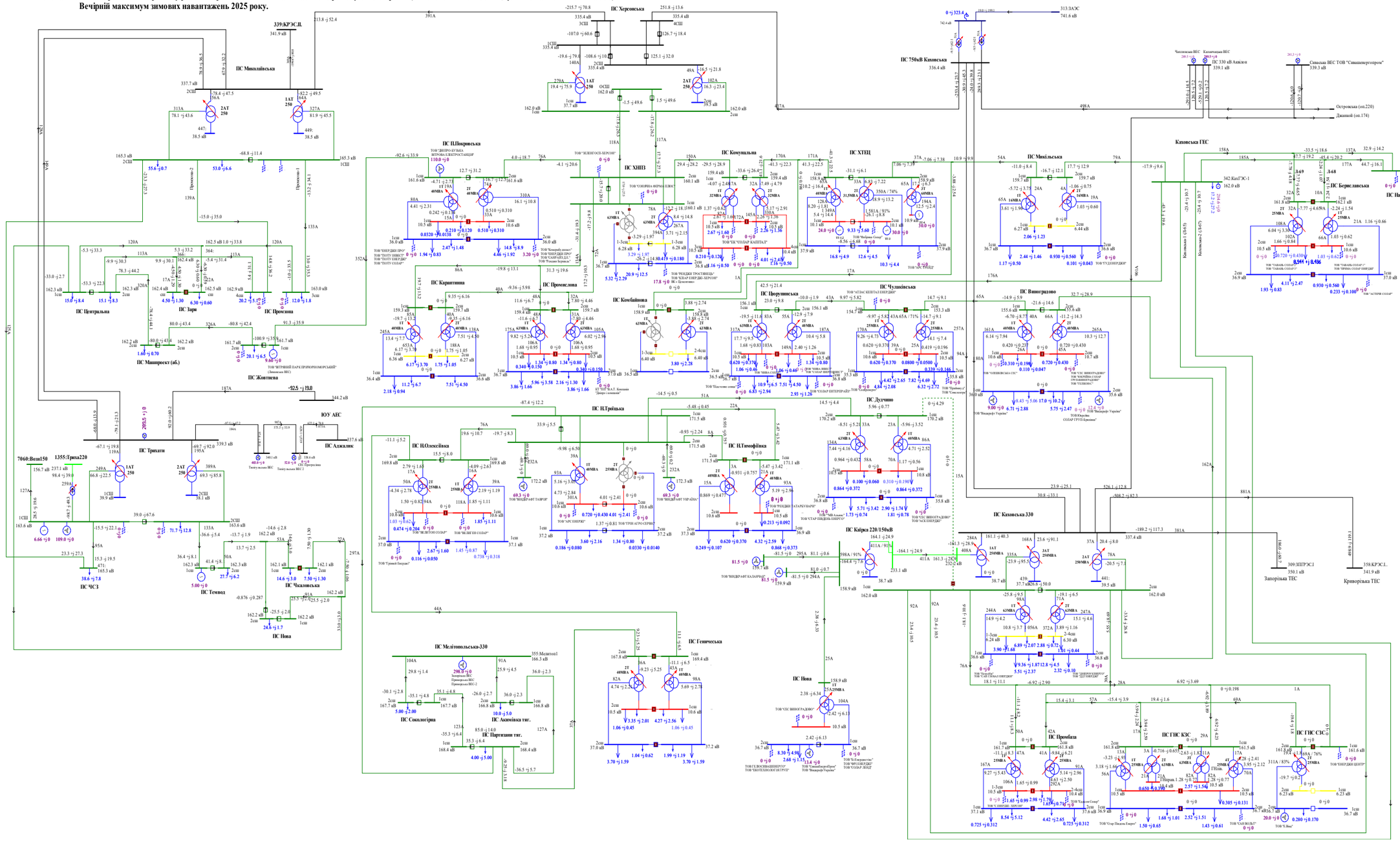

Схема 221. Аналіз ремонтного режиму роботи мережі 150кВ та вище Південного регіону ОЕС України (відключення ПЛ 150 кВ Н.Троїцьк на ПС Партизани).
Вечірній максимум зимових навантажень 2025 року.

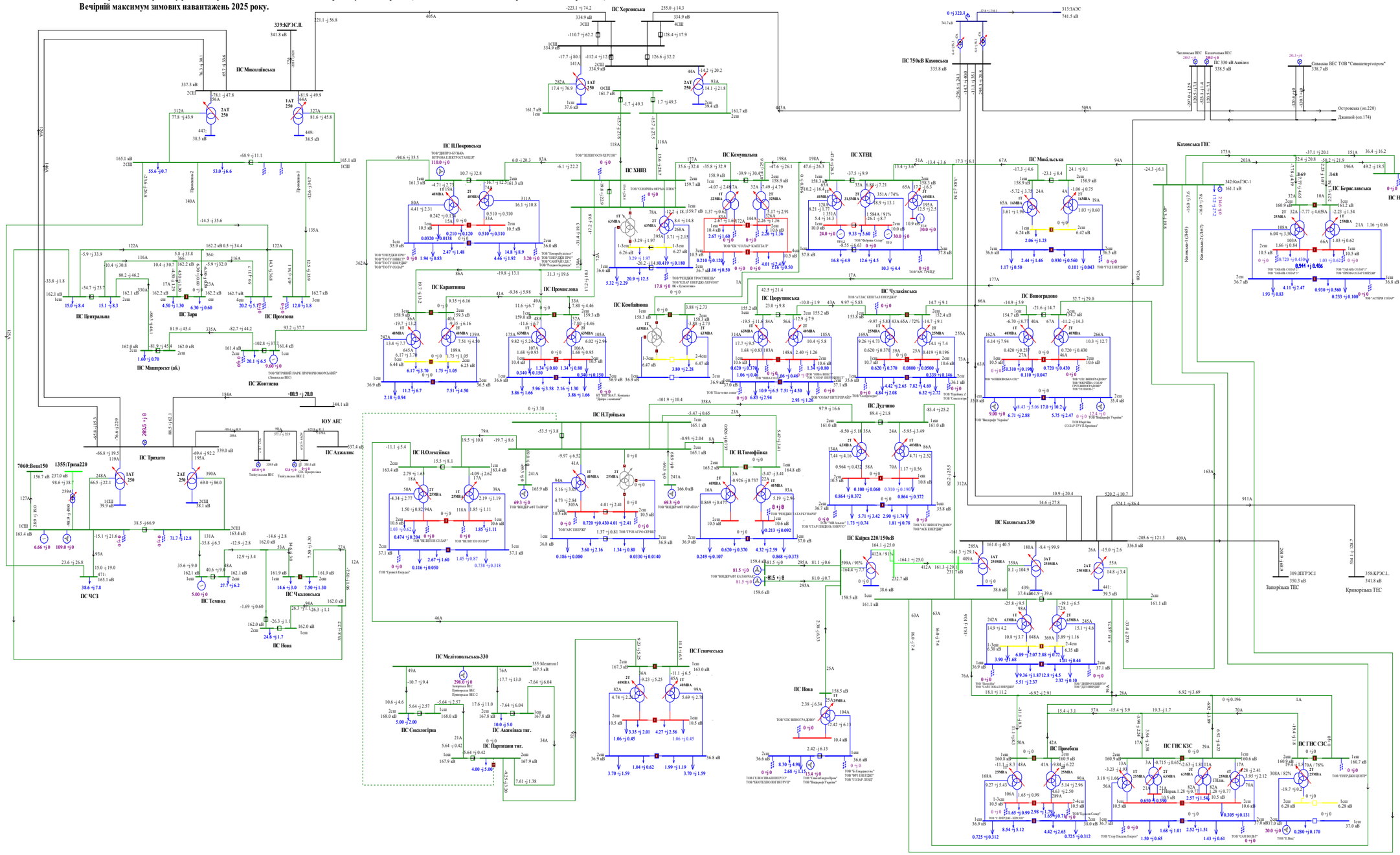

Схема 222. Аналіз ремонтно-аварійного режиму роботи мережі 150кВ та вище Південного регіону ОЕС України (відключення 3АТ на ПС 330кВ «Каховська» при виведеному у ремонт 2АТ на ПС 330кВ «Каховська»).

Вечірній максимум зимових навантажень 2025 року.

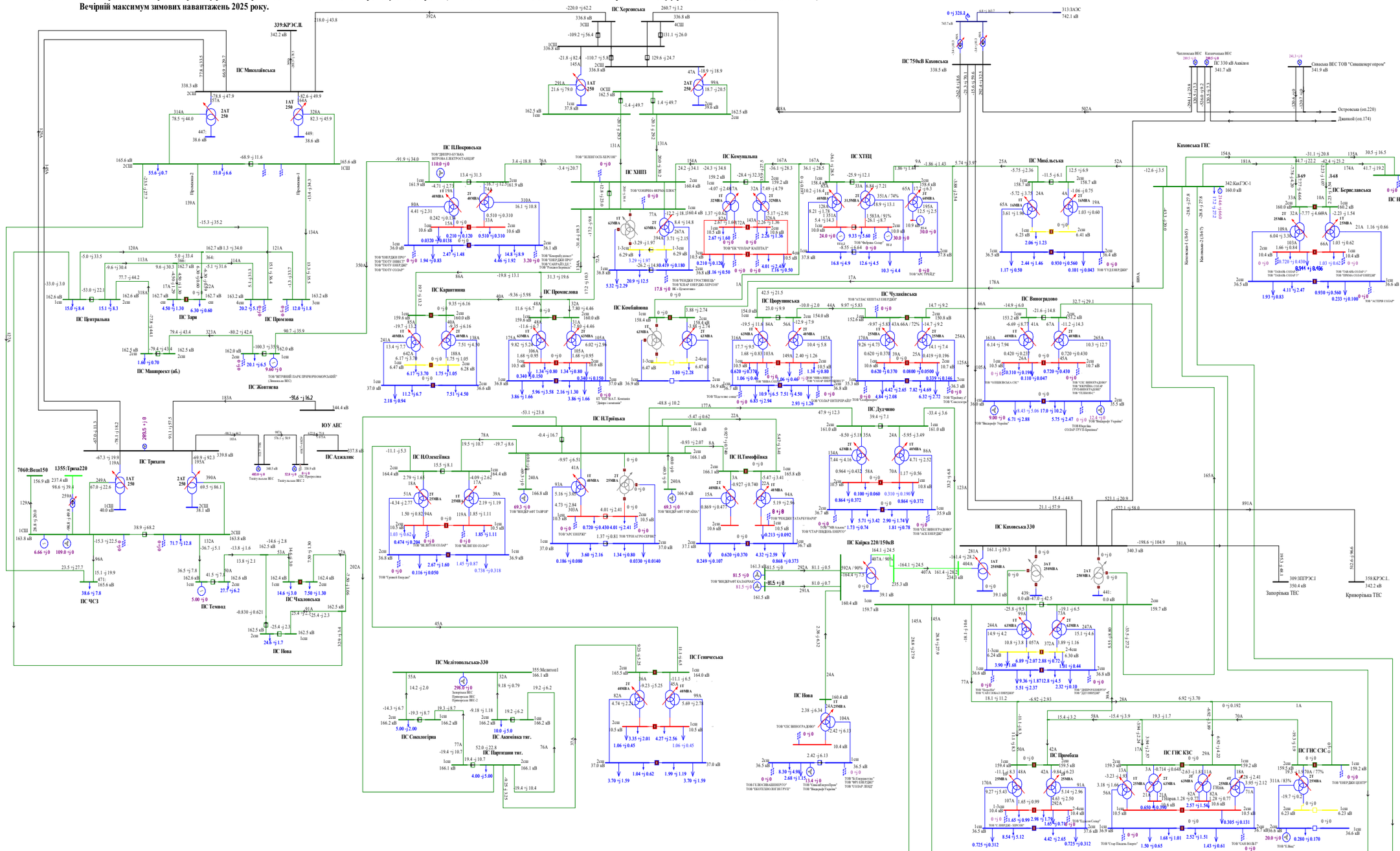

Схема 223. Аналіз ремонтно-аварійного режиму роботи мережі 150кВ та вище Південного регіону ОЕС України (відключення ПЛ 330 «Каховська 750 - Херсонська » при виведеній у ремонт ПЛ 330 «Трихати - Миколаївська»).
Вечірній максимум зимових навантажень 2025 року.

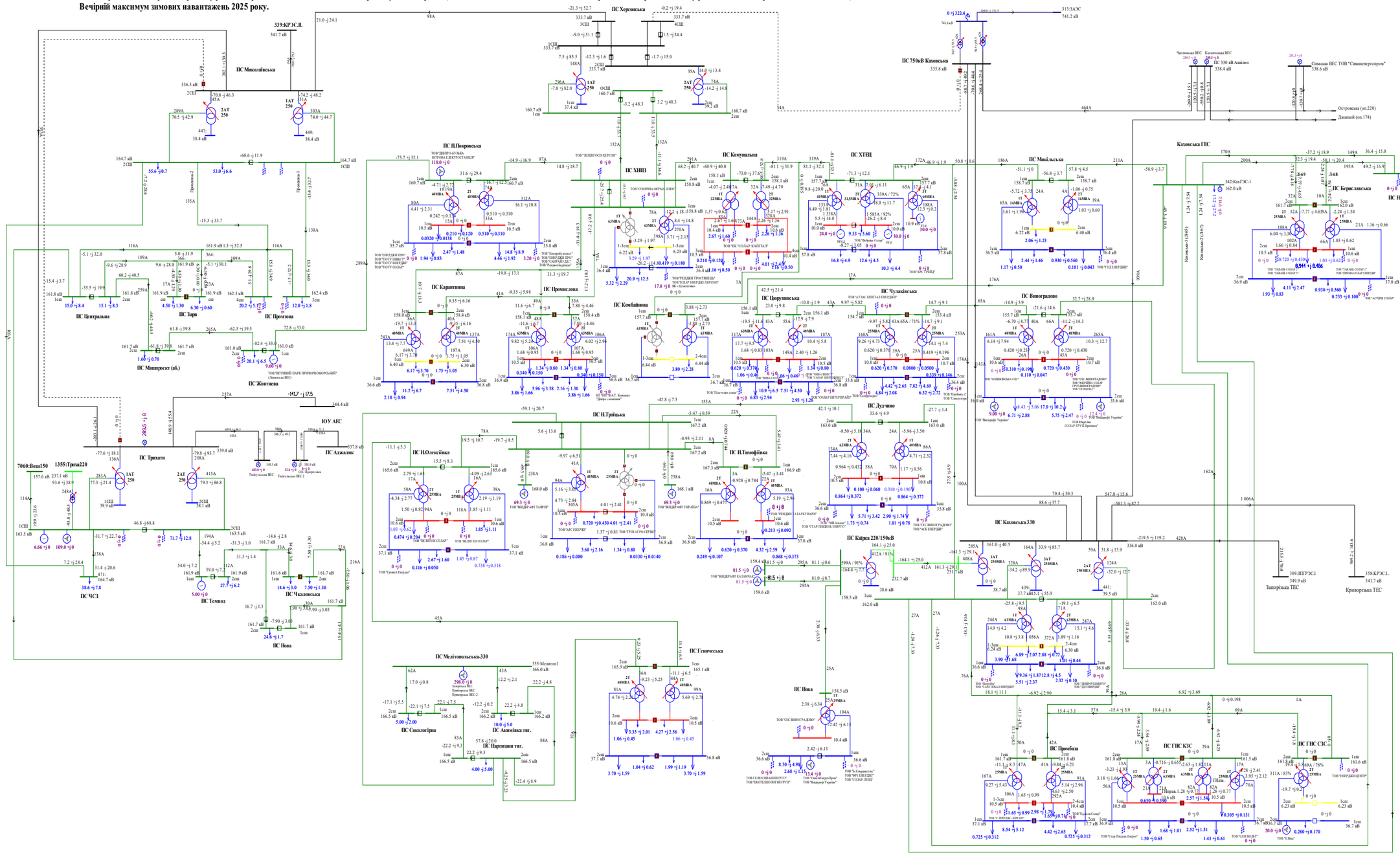
ПС Херсонська
ПС 750кВ Каховська
ПС Миколаївська
339:КРЭС.Ш.
ПС Трихати
ПС Каховська 330
ПС Каховська ГЕС
ПС Берилівська
ПС Нафтопровід
ПС Центральна
ПС Зоря
ПС Промінь
ПС Машпроект (аб.)
ПС Жовтнева
ПС ЧАЗ
ПС Темвод
ПС Чкаловська
ПС Нова
ПС Сокологірка
ПС Акхимівка тяг.
ПС Паризшини тяг.
ПС Мелітопольська-330
ПС Геническая
ПС Покровська
ПС ХНПЗ
ПС Комунальна
ПС ХТЕЦ
ПС Карантинна
ПС Промислова
ПС Комбайнова
ПС Чулаївська
ПС Виноградово
ПС Мишівська
ПС Троїцька
ПС Олексіївка
ПС Тимофіївка
ПС Дудчино
ПС Кайра 220/150кВ
ПС ГИС КЗС
ПС ГИС СЗС
ПС Промінь
ПС Аджалик
ЮУ АЕС
340:КРЭС-1
342:КахГЭС-1
Запорізька ТЕС
Кривбасівська ТЕС
Острівська (оп.220)
Джанкой (оп.174)
Сівеська ВЕС ТОВ "Смашенергопром"
Чкаловська ВЕС
Каланчацька ВЕС
ПС 330 кВ Азовсталь
313:ЗАЭС
741.2 кВ
741.6 кВ
ПС Миколаївська
336.3 кВ
2СШ
70.8 -j 46.3
45A
289A
70.5 +j 42.9
447:
38.4 кВ
2АТ 250
1АТ 250
74.2 -j 48.2
51A
303A
74.0 -j 44.7
449:
38.4 кВ
164.7 кВ 2СШ
55.6 +j 0.7
53.0 +j 6.6
164.7 кВ 1СШ
Променок 2
Променок 1
135A
130A
116A
161.9 кВ 1.3 +j 32.5
364:
109A
-5.1 +j 32.0
-5.1 +j 30.1
-9.6 +j 28.9
9.6 -j 28.8
60.2 -j 40.5
161.8 кВ
15.0 +j 8.4
15.1 +j 8.3
ПС Центральна
-35.5 +j 19.9
161.8 кВ
259A
161.9 кВ
4.50 +j 1.30
6.30 +j 0.60
ПС Зоря
5.0 -j 31.9
366:
-5.1 +j 30.1
-5.1 +j 29.8
162.3 кВ
20.2 +j 5.1
ПС Промінь
162.4 кВ
12.0 +j 1.8
61.8 кВ 39.8
265A
-62.3 +j 39.5
72.8 -j 33.0
161.2 кВ
1.60 +j 0.70
ПС Машпроект (аб.)
-61.8 +j 39.8
161.7 кВ
161.0 кВ
20.1 +j 6.5
9.60 +j 0.0
-82.4 +j 33.0
ТОВ "ВИТЯЗНИЙ ПАРК ПРИЧОРНОМОРСЬКИЙ" (Замовська ВЕС)
ПС Жовтнева
-41.7 -j 17.5
257A
144.4 кВ
ПС Трихати
-77.6 +j 18.1
136A
-79.8 +j 93.7
339.4 кВ
7060:ВознІ50
1355:Трихз220
157.0 кВ
237.1 кВ
93.6 +j 38.9
283A
77.3 +j 21.4
1АТ 250
2АТ 250
415A
208A
79.3 +j 86.8
248A
1СШ
39.9 кВ
2СШ
38.1 кВ
114A
1СШ
163.5 кВ
-93.8 +j 68.5
-93.8 +j 25.6
6.66 +j 0
109.8 +j 0
46.8 +j 68.8
7СШ
163.5 кВ
-31.7 +j 22.7
0 +j 0
71.7 +j 12.8
0 +j 0
194A
-54.4 +j 5.2
-31.3 +j 1.0
31.3 +j 1.4
138A
7.2 +j 28.4
31.4 +j 20.6
471:
164.7 кВ
38.6 +j 7.8
ПС ЧАЗ
54.0 +j 7.2
161.9 кВ
1сш
59.0 +j 7.2
12A
161.9 кВ
2сш
5.00 +j 0
27.7 +j 6.2
ПС Темвод
-14.6 +j 2.8
161.7 кВ
53A
14.6 +j 3.0
7.50 +j 1.30
161.7 кВ
22A
216A
161.6 кВ
1сш
161.7 кВ
2сш
14.6 +j 3.0
7.50 +j 1.30
ПС Чкаловська
16.7 +j 1.3
-7.90 +j 3.03
40A
-7.90 +j 3.03
161.7 кВ
161.7 кВ
2сш
24.5 +j 1.7
ПС Нова
-15.4 +j 4.1
-7.50 +j 1.30
-14.7 +j 10.5
-14.7 +j 10.5
-14.7 +j 10.5

Схема 224. Аналіз ремонтно-аварійного режиму роботи мережі 150кВ та вище Південного регіону ОЕС України (відключення ПЛ 330 «Каховська - КрТЕС» при виведеній у ремонт ПЛ 330 «Каховська - ЗаТЕС»).
Вечірній максимум зимових навантажень 2025 року.

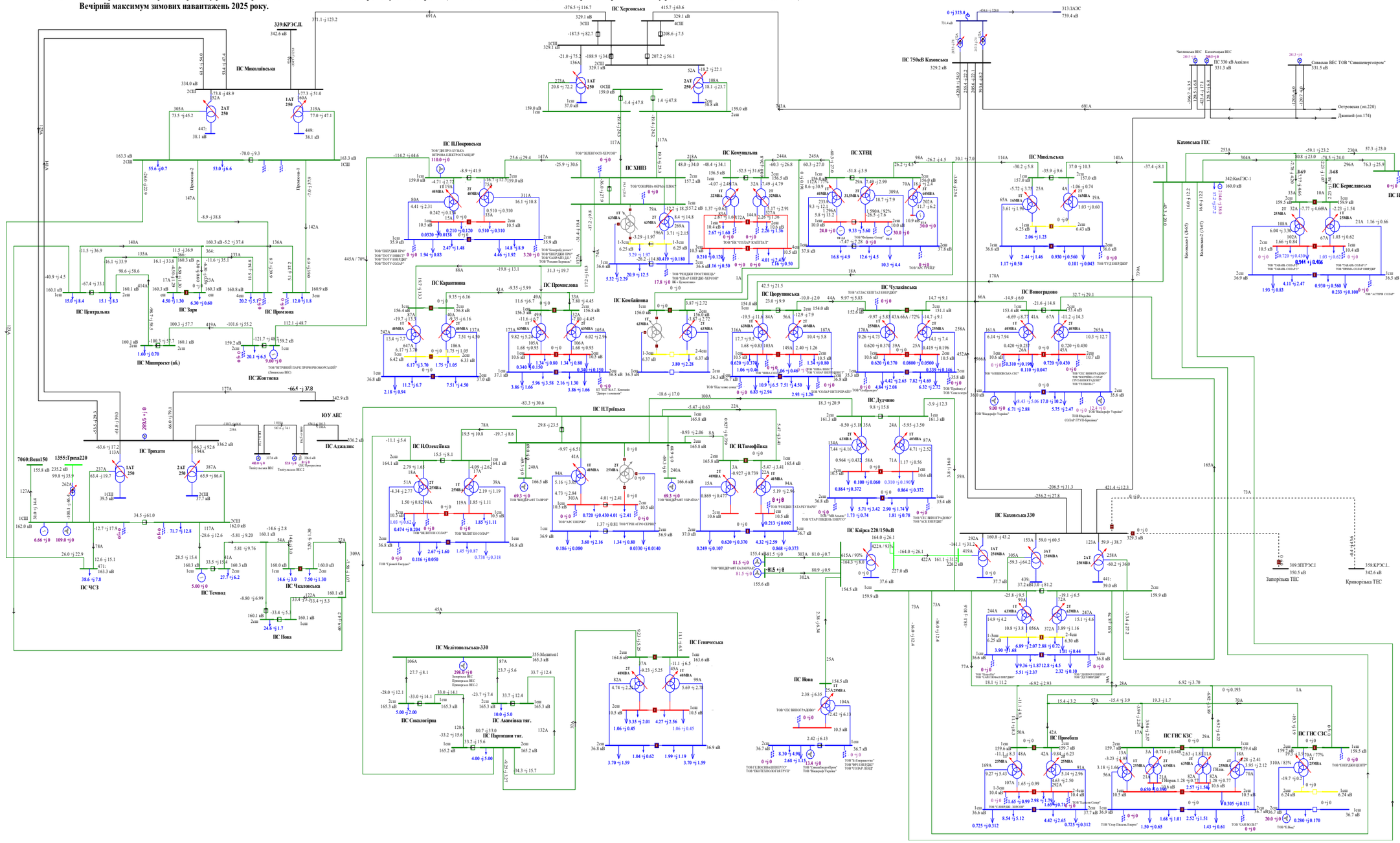

Схема 225. Аналіз ремонтно-аварійного режиму роботи мережі 150кВ та вище Південного регіону ОЕС України (відключення ПЛ 330 «Каховська 750 – Каховська 2» при виведенні у ремонт ПЛ 330«Каховська 750 – Каховська 1»).
Вечірній максимум зимових навантажень 2025 року.

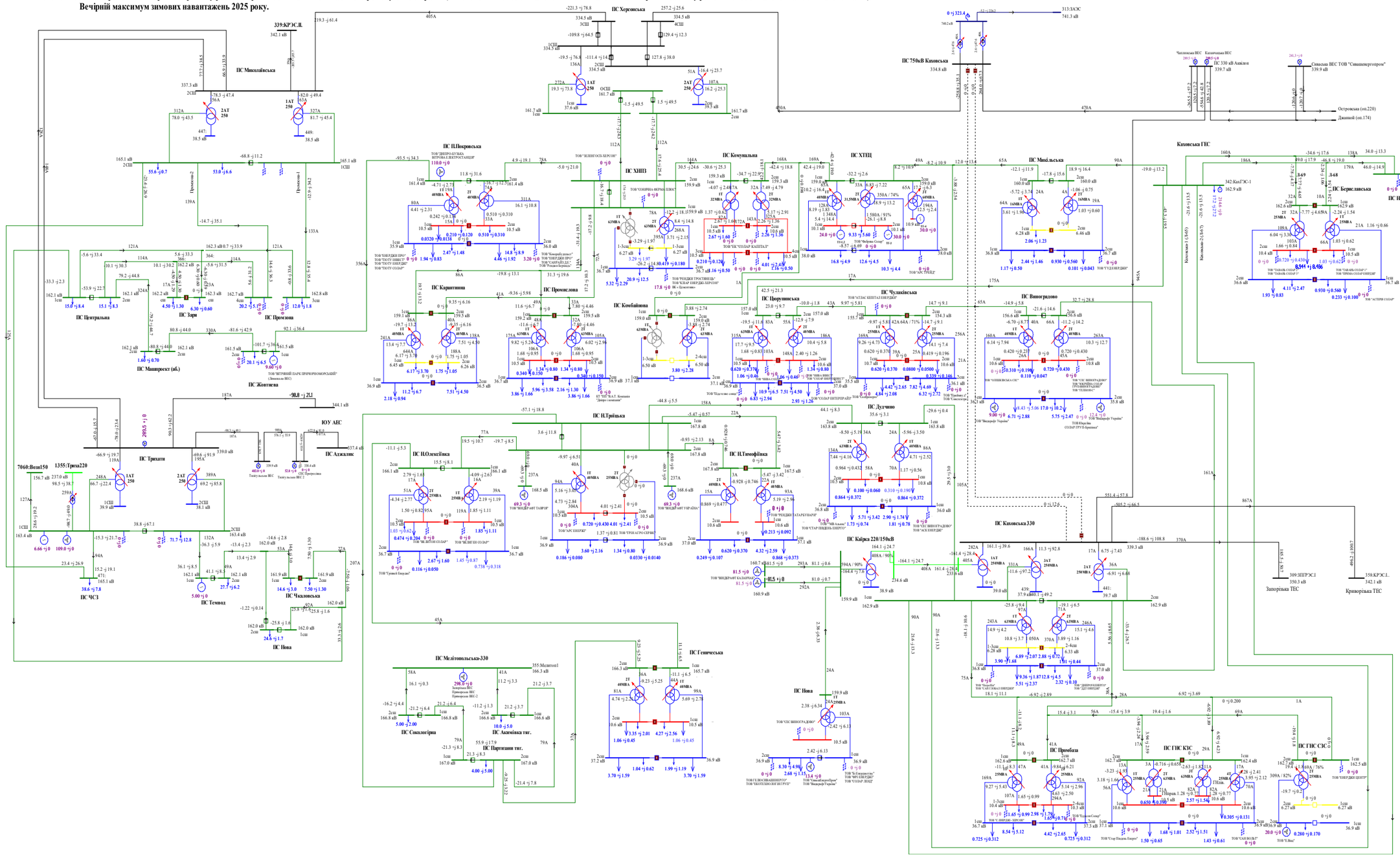

Схема 226. Аналіз ремонтно-аварійного режиму роботи мережі 150кВ та вище Південного регіону ОЕС України (відключення ПЛ 330 «Каховська 750 - Херсонська» при виведенні у ремонт ПЛ 330 «Каховська - КрТЕС»).
Вечірній максимум зимових навантажень 2025 року.

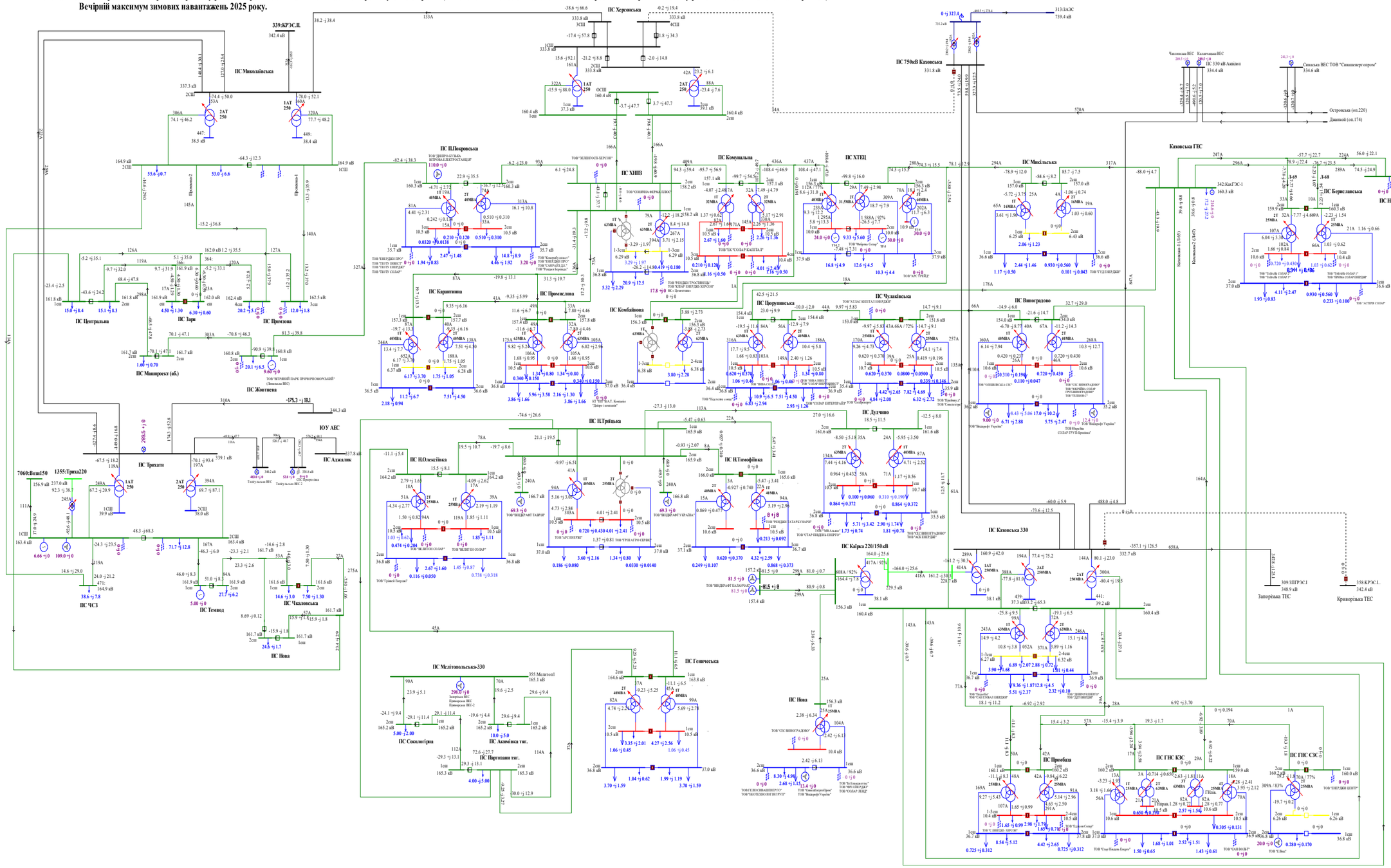
ПС Херсонська
ПС 750кВ Каховська
ПС Миколаївська
ПС Каховська 220/150кВ
ПС Каховська ОЗ
ПС Каховська КЗС
ПС ГІС СЗС
ПС ГІС КЗС
ПС Центральна
ПС Заря
ПС Промзона
ПС Маяк
ПС Маширкет (аб.)
ПС Жовтнева
ПС Трикати
ПС Аджалик
ПС ЧСЗ
ПС Темвод
ПС Чкаловська
ПС Нова
ПС Карантинна
ПС Промислова
ПС Комбайнова
ПС Чулківська
ПС Дудчино
ПС Виноградово
ПС Миколаївська
ПС Берислівська
ПС Нафтопровід
ПС Каховська ГЕС
ПС Сокологірка
ПС Мелітопольська-330
ПС Акімовська тяг.
ПС Генічеська
ПС Нова
ПС Запорізька АЕС
ПС Криворізька ТЕС
ПС Запорізька ТЕС
ПС Ювілейна
ПС Покровська
ПС ХНПЗ
ПС Комунальна
ПС ХТЕЦ
ПС Трітрольська
ПС Олексіївська
ПС Тимофіївка
ПС Парпізани тяг.
ПС Кайсра 220/150кВ
ПС Каховська ОЗ
ПС Каховська КЗС
ПС ГІС СЗС
ПС ГІС КЗС
339:КРЭС.Л
340:КРЭС-1
342:КапГЭС-1
ЮУ АЕС
Каховська ГЕС
Запорізька ТЕС
Криворізька ТЕС
Сиваська ВЕС ТОВ "Сиваськенергопром"
Чкаловська ВЕС
Каланчацька ВЕС
Джанкой (оп.174)
Острівська (оп.220)
313:ЗАЭС
739.4 кВ
7060:Вольт150
1355:Тріка220
ТОВ "ЕНЕРДЖІ ПРО"
ТОВ "ПОЛТУ ЗЕЛЕНА"
ТОВ "ПОЛТУ ЕНЕРДЖІ"
ТОВ "ПОЛТУ СОЛАР"
ТОВ "ЕНЕРДЖІ ПРОСТІР"
ТОВ "СОЛАР ЕНЕРДЖІ-ХЕРСОН"
ТОВ "ЗЕЛЕНІ ОСТРІВ"
ТОВ "ЗЕЛЕНІ ОСТРІВ ФЕРМА ПЯТА"
ТОВ "ЗЕЛЕНІ ОСТРІВ СОЛАР"
ТОВ "ЗЕЛЕНІ ОСТРІВ"
ТОВ "ЗЕЛЕНІ ОСТРІВ ФЕРМА ЧОТИРИ"
ТОВ "ЗЕЛЕНІ ОСТРІВ ФЕРМА ВІСІМ"
ТОВ "ЗЕЛЕНІ ОСТРІВ ФЕРМА ШІСТЬ"
ТОВ "ЗЕЛЕНІ ОСТРІВ ФЕРМА ДЕВ'ЯТЬ"
ТОВ "ЗЕЛЕНІ ОСТРІВ ФЕРМА СІМ"
ТОВ "ЗЕЛЕНІ ОСТРІВ ФЕРМА П'ЯТЬ"
ТОВ "ЗЕЛЕНІ ОСТРІВ ФЕРМА ЧОТИРИ"
ТОВ "ЗЕЛЕНІ ОСТРІВ ФЕРМА ТРИ"
ТОВ "ЗЕЛЕНІ ОСТРІВ ФЕРМА ДВА"
ТОВ "ЗЕЛЕНІ ОСТРІВ ФЕРМА ОДИН

Схема 227. Аналіз ремонтно-аварійного режиму роботи мережі 150кВ та вище Південного регіону ОЕС України (відключення ПЛ 150 «Каховська – Каховська ГЕС 2» при виведеній у ремонт ПЛ 150 «Каховська – Каховська ГЕС 1»).

Вечірній максимум зимових навантажень 2025 року.

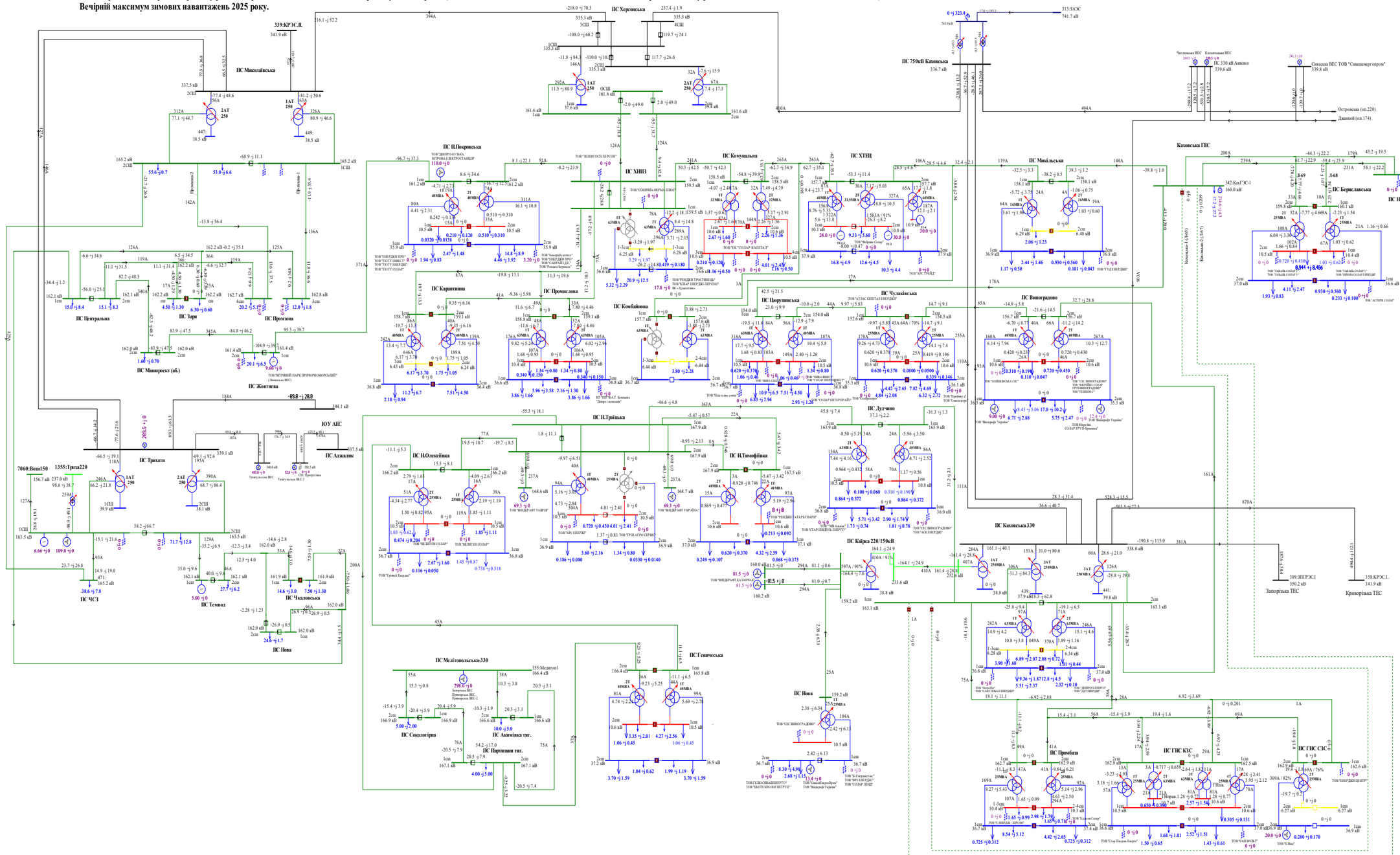

Схема 228. Аналіз ремонтно-аварійного режиму роботи мережі 150кВ та вище Південного регіону ОЕС України (відключення П.Л 150 «Партизани – Н.Троїцьк» при виведеному у ремонт 2АТ на ПС 330кВ «Каховська»).

Вечірній максимум зимових навантажень 2025 року.

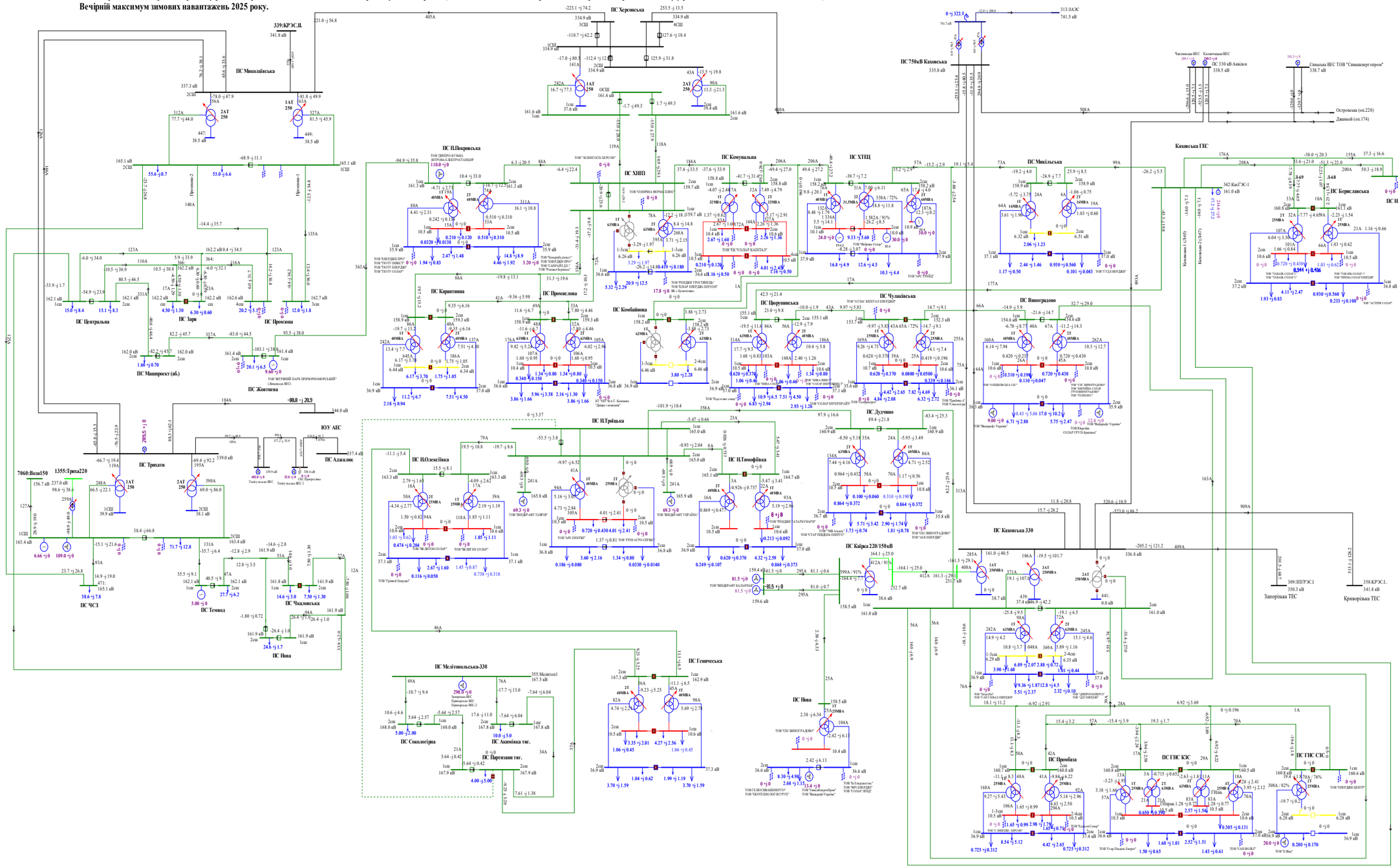
ПС Херсонська
ПС Миколаївська
ПС Каховська 330
ПС 750кВ Каховська
ПС Каїрська 220/150кВ
ПС Каховська ГЕС
ПС Нова
ПС Мелітопольська-330
ПС Генічеська
ПС Сокологірка
ПС Акімівська тяг.
ПС Партизани тяг.
ПС Центральна
ПС Зари
ПС Промінь
ПС Машпроект (аб.)
ПС Жовтнева
ПС Трихати
ПС Аджалик
ПС ЧСЗ
ПС Темвод
ПС Чкаловська
ПС Покровська
ПС ХНПЗ
ПС Комунальна
ПС ХТЕЦ
ПС Карантина
ПС Промислова
ПС Комбайнова
ПС Чулківська
ПС Виноградово
ПС Берислав
ПС Нафтопровід
ПС Миколаївська
ПС Дудчино
ПС Тимофіївка
ПС Олексіївка
ПС Троїцька
ПС Промбаза
ПС ГІС КЗС
ПС ГІС СЗС
339:КРЭС.ІІ
340:КРЭС-1
342:КінГЭС-1
343:ЗАЭС
Запорізька ТЕС
Криворізька ТЕС
Каховська ГЕС
Каховська 330
ПС 330 кВ Азовсталь
Сівашська ВЕС ТОВ "Сівашенергопром"
Острозька (оп.220)
Джанкой (оп.174)
Чаплинська ВЕС
Качкачська ВЕС
ТОВ "ЖЕЛЕЗНОСЛ.ХЕРСОН"
ТОВ "ДНІПРО-БУДІВЛА ВІТРОВА ЕЛЕКТРОСТАНЦІЯ"
ТОВ "ТЕПЛОЕНЕРГОСЕРВІС"
ТОВ "ТЕПЛОЕНЕРГОСЕРВІС"
ТОВ "ТЕПЛОТУ ЕНЕРДЖІ"
ТОВ "ТЕПЛОТУ СОЛАР"
ТОВ "ЕНЕРДЖІ ПРО"
ТОВ "ТЕПЛОТУ ЗЕЛЕНІ"
ТОВ "ЕНЕРДЖІ ПРО"
ТОВ "ЕНЕРДЖІ ПРО"
ТОВ "ЕНЕРДЖІ ПРО

Схема 229. Аналіз ремонтно-аварійного режиму роботи мережі 150кВ та вище Південного регіону ОЕС України (відключення 2СШ-330 на ПС 330 «Каховська» при виведенні у ремонт 1СШ-330 на ПС 330кВ «Каховська»).

Вечірній максимум зимових навантажень 2025 року.

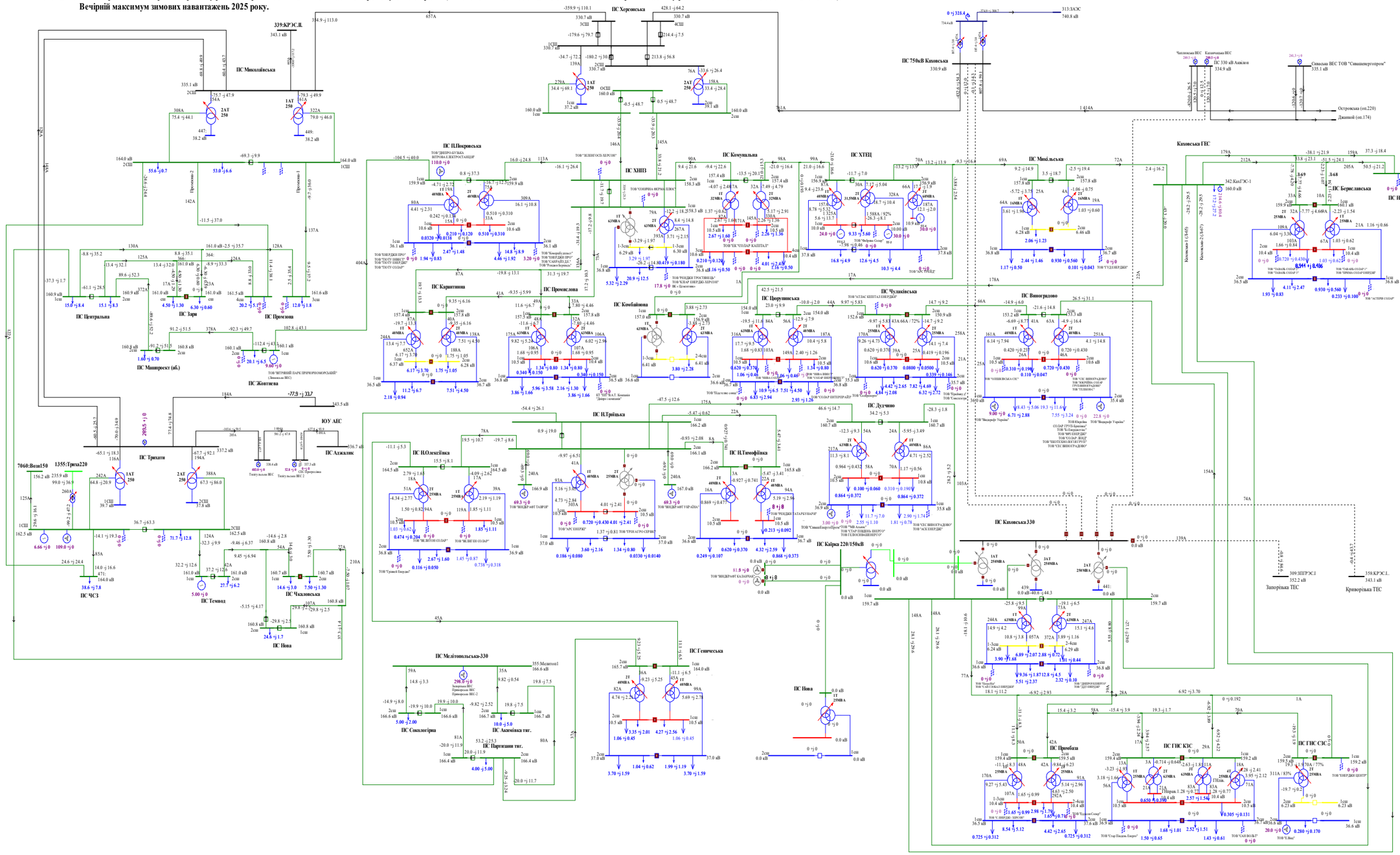

Схема 230. Аналіз ремонтно-аварійного режиму роботи мережі 150кВ та вище Південного регіону ОЕС України (відключення 2АТ на ПС 330кВ «Каховська» при виведені у ремонт ПЛ 150 «Каховська ГЕС - Микільська»).
Вечірній максимум зимових навантажень 2025 року.

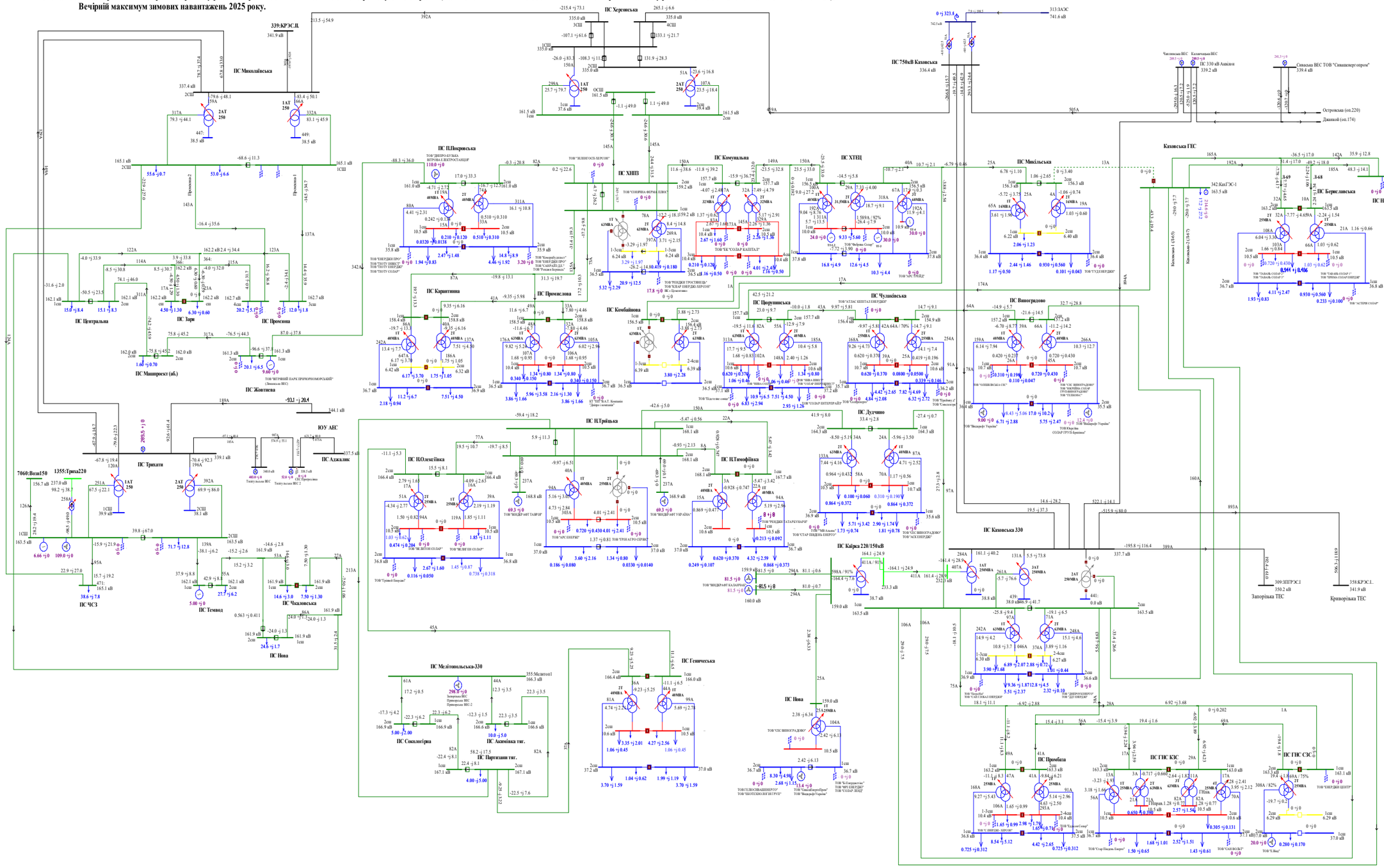

Схема 231. Аналіз ремонтно-аварійного режиму роботи мережі 150кВ та вище Південного регіону ОЕС України (відключення ПЛ 150кВ «Мелітопольська - Акимівка» при виведеній у ремонт ПЛ 150 «Мелітопольська - Сокологірня»).

Вечірній максимум зимових навантажень 2025 року.

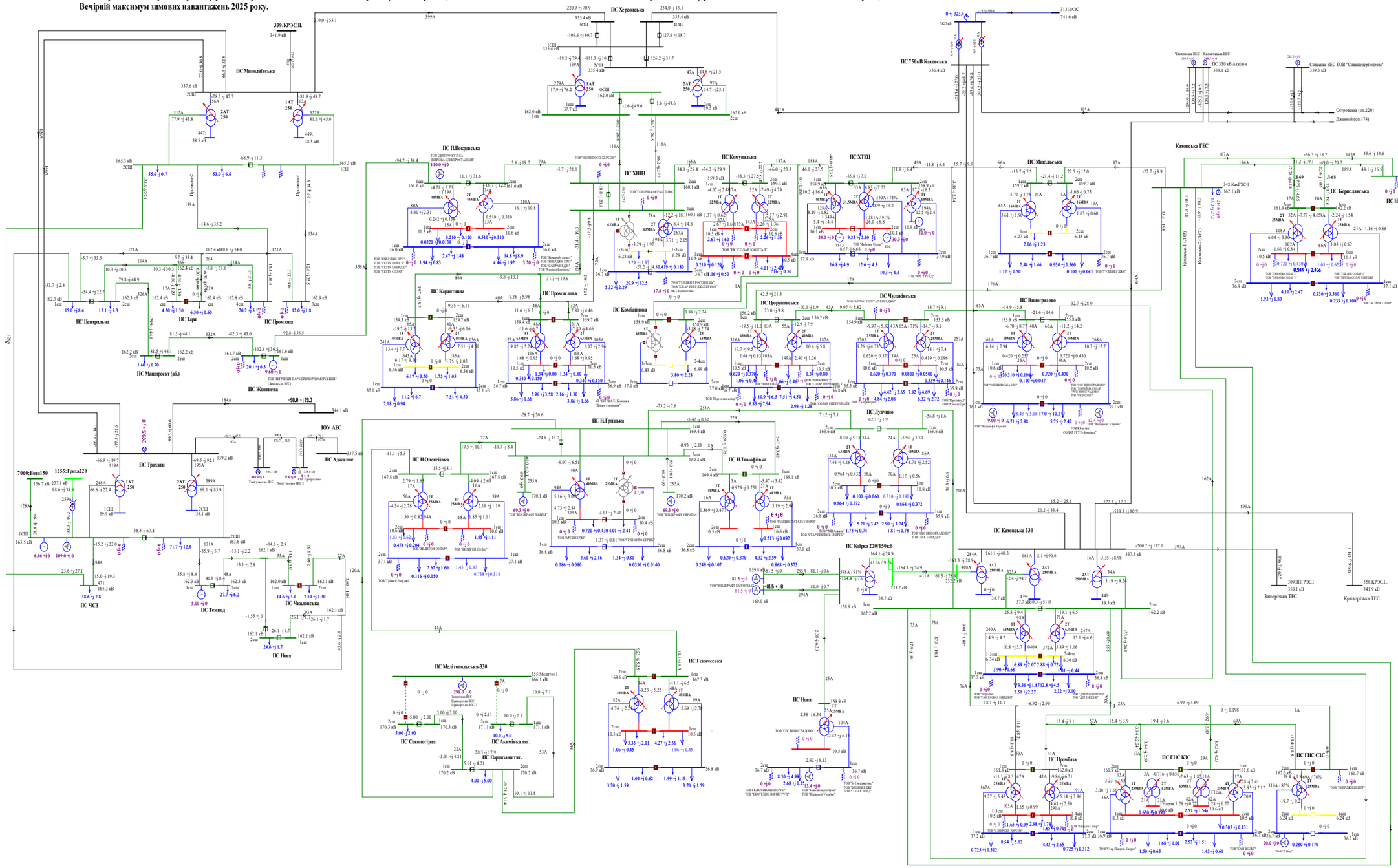
ПС Херсонська
ПС Миколаївська
ПС Центральна
ПС Зари
ПС Промзона
ПС Машпроект (аб.)
ПС Жовтнева
ПС Трихати
ПС ЧСЗ
ПС Темвод
ПС Нова
ПС Чкаловська
ПС Покровська
ПС Карантина
ПС Промислова
ПС Комбайнова
ПС ХНПЗ
ПС Комунальна
ПС ХТЕЦ
ПС Чулківська
ПС Виноградово
ПС Каховська 330
ПС Каїрська 220/150кВ
ПС Мелітопольська-330
ПС Сокологірна
ПС Акимівка тяг.
ПС Партизани тяг.
ПС Генічеська
ПС Дудчино
ПС ГПС КЗС
ПС ГПС СЗС
ПС Промбаза
ПС Берськолаз
ПС Нафтопровід
Каховська ГЕС
Запорізька ТЕС
Криворізька ТЕС
ПС 750кВ Каховська
ПС 330 кВ Азовсталь
Сиваська ВЕС ТОВ "Спецінергопром"
Чалчинська ВЕС
Каланчацька ВЕС
Островська (оп.220)
Джанкой (оп.174)
339:КРЭС.ІІ
340:КРЭС-1
309:ЗПГРЭС1
358:КРЭС.І..
ТОВ "ВІНДКРАФТ ТАВРІЯ"
ТОВ "ВІНДКРАФТ УКРАЇНА"
ТОВ "ВІНДКРАФТ КАХАРЛИК"
ТОВ "ТРЕНДГРО СІРКО"
ТОВ "ТРЕНДГРО ТАТАРГУЗАРІ"
ТОВ "ТРЕНДГРО ЛЕВАДНЕ"
ТОВ "ЧЕС ВИНОГРАДІВО"
ТОВ "ЧЕС ВИНОГРАДІВО-ЕКСПОРТ"
ТОВ "ЧЕС ВИНОГРАДІВО-ІМПОРТ"
ТОВ "ЧЕС ВИНОГРАДІВО-ПІВДЕНЬ"
ТОВ "ЧЕС ВИНОГРАДІВО-ПІВНІЧ"
ТОВ "ЧЕС ВИНОГРАДІВО-ЗАХІД"
ТОВ "ЧЕС ВИНОГРАДІВО-СХІД"
ТОВ "ЧЕС ВИНОГРАДІВО-ЦЕНТР"
ТОВ "ЧЕС ВИНОГРАДІВО-ПІВДЕНЬ-ЗАХІД"
ТОВ "ЧЕС ВИНОГРАДІВО-ПІВНІЧ-СХІД"
ТОВ "ЧЕС ВИНОГРАДІВО-ПІВНІЧ-ЗАХІД"
ТОВ "ЧЕС ВИНОГРАДІВО-ПІВДЕНЬ-СХІД"
ТОВ "ЧЕС ВИНОГРАДІВО-ЦЕНТР-ЗАХІД"
ТОВ "ЧЕС ВИНОГРАДІВО-ЦЕНТР-СХІД"
ТОВ "ЧЕС ВИНОГРАДІВО-ПІВНІЧ-ЦЕНТР"
ТОВ "ЧЕС ВИНОГРАДІВО-ПІВДЕНЬ-ЦЕНТР"
ТОВ "ЧЕС ВИНОГРАДІВО-ЗАХІД-ЦЕНТР"
ТОВ "ЧЕС ВИНОГРАДІВО-СХІД-ЦЕНТР"
ТОВ "ЧЕС ВИНОГРАДІВО-ПІВНІЧ-ЗАХІД-ЦЕНТР"
ТОВ "ЧЕС ВИНОГРАДІВО-ПІВДЕНЬ-СХІД-ЦЕНТР"
ТОВ "ЧЕС ВИНОГРАДІВО-ПІВНІЧ-СХІД-ЦЕНТР"
ТОВ "ЧЕС ВИНОГРАДІВО-ПІВДЕНЬ-ЗА

Схема 232. Аналіз ремонтно-аварійного режиму роботи мережі 150кВ та вище Південного регіону ОЕС України (відключення ПЛ 150кВ «Партизани -Акимівка» при виведеній у ремонт ПЛ 150 «Партизани — Сокологірна»).

Вечірній максимум зимових навантажень 2025 року.

